Генеральный проектировщик: ТОО «АрхДизСтрой»

ГСЛ №17007293 от 21.04.2017

Номер заказа: 01-2024
Заказчик: ГУ "Отдел строительства Индерского района"

Рабочий проект

«Разработка проектно-сметной документации на строительство физкультурно-оздоровительного комплекса в селе Елтай Индерского района Атырауской области»

ТОМ II

Том 7. Электрооборудование (ЭОМ)

г. Шымкент 2024 г.

Генеральный проектировщик: ТОО «АрхДизСтрой»

ГСЛ №17007293 от 21.04.2017

Номер заказа: 01-2024
Заказчик: ГУ "Отдел строительства Индерского района"

Рабочий проект

«Разработка проектно-сметной документации на строительство физкультурно-оздоровительного комплекса в селе Елтай Индерского района Атырауской области»

ТОМ II

Том 7. Электрооборудование (ЭОМ)

Директор ТОО «АрхДизСтрой» *Бухарбаев Б.*

г. Шымкент 2024 г.

Общие указания.

Данный проект разработан на основании задания на проектирование, архитектурно-строительных, технологических и сантехнических чертежей, в соответствии с требованиями нормативной документации СП РК 2.04-104-2012*, СП РК 4-04-106-2013*.

По степени обеспечения надежности электроснабжения электроприемники относятся к 2-ой категории .

Электроснабжение проектируемого объекта осуществляется от проектируемой КТПН и ДЭС.

Силовыми потребителями являются токоприемники технологического и сантехнического оборудования.

В качестве пусковой аппаратуры приняты контакторы типа КМИ, ящики управления насосами и электрощиты, входящие в комплект с оборудованием.

Для подключения к сети переносных электроприемников предусматриваются штепсельные розетки с заземляющим контактом.

В качестве вводно-распределительных устройств приняты панели типа ВРУ1-18-80, ЩРв. Вводно-распределительные устройства устанавливаются на отм. 0.000 в помещение вестюбле.

Учет электроэнергии осуществляется счетчиком электроэнергии, установленным на панели ВРУ.

В качестве распределительных щитов силового оборудования приняты боксы типа ЩРв, укомплектованные автоматическими выключателями типа ВА47-100 3Р, ВА47-29 3Р, ВА47-29 1Р, АД12 2Р. Силовые и осветительные щитки устанавливаются на высоте 1,5м от уровня пола.

Магистральные питающие сети (от вводно-распределительного устройства до силовых распределительных пунктов и групповых осветительных щитков) запроектированы кабелем марки ВВГнг(А)-LS, прокладываемые в трубах ПВХ в подготовке пола. Силовые распределительные сети выполняются кабелем марки ВВГнг(А)-LS в подготовке пола и по стенам под слоем штукатурки в трубах ПВХ.

Проектом предусмотрено рабочее (общее, ремонтное) и аварийное освещение.

Общее рабочее освещение предусматривается стационарными светодиодными светильниками улучшенной цветности.

Выбор типа светильников производится в соответствии с назначением помещений и характеристикой окружающей среды. Освещенность принята, согласно действующим нормам и правилам.

Управление рабочим освещением осуществляется выключателями, установленными на входе в помещение. Ремонтное освещение предусматривается в технических помещениях и осуществляется путем подключения переносных светильников к штепсельные розетки. Аварийное (эвакуационное) освещение для эвакуации людей предусматривается по линиям проходов и выходов из здания; для продолжения работы - в помещениях согласно действующим нормам и правилам. Светильники аварийного (эвакуационного) освещения выделяются из числа светильников общего рабочего освещения и питаются от сети аварийного освещения.

Штепсельные розетки и выключатели в помещениях устанавливаются на высоте 0,8 м от пола.

В качестве осветительных щитков приняты боксы типа ЩРн укомплектованные автоматическими выключателями типа ВА47-29 1Р на отходящих линиях и ВА47-29 3Р на вводе.

Осветительные сети выполняются кабелем марки ВВГнг(А)-LS под слоем штукатурки по стенам в ПВХ трубе и без труб по пустотам в плит перекрытиях.

Защитные мероприятия.

Для защиты обслуживающего персонала от поражения электрическим током все металлические части электрооборудования, нормально не находящиеся под напряжением, но могущие оказаться под таковым в результате нарушения изоляции, необходимо выполнить зануление, заземление и уравнивание потенциалов.

Для зануления электрооборудования предусматривается дополнительная жила электропроводки. Защитное заземление по помещениям выполнить стальной полосой 4х25. Внутренний контур заземления присоединить к наружному контур заземления не менее чем в двух точках.

На вводе в здание выполнить систему уравнивания потенциалов путем объединения следующих проводящих частей:

-основной (магистральный) защитный проводник

-основной (магистральный) заземляющий проводник

-стальные трубы коммуникаций зданий и между зданиями

-металлические части строительных конструкций.

Молниезащита.

Молниезащита здания относится к III категории. В качестве молниеприёмника используется металическая кровля здании. В качестве молниеотводов применена стальная полоса 40х4мм, присоединённая к общим контурам заземления.

Токоотвод к заземлителю осуществляется по фосаду. Молниеотвод 2 раза покрывается битумом.

Для заземлителей используются сталь диаметром 16мм длиной 3 метра. Заземлители соединяются между собой стальной полосой 40х4 мм. Токоотводы от металлической кровли должны быть проложены к заземлителям.

В качестве заземлителей может использоваться железобетонный фундамент здания при условии обеспечения непрерывной электрической связи по их арматуре и присоединения ее к закладным деталям с помощью сварки.

Все электромонтажные работы выполнить в соответствии с действующими нормами и правилами.

Рабочий проект разработан в соответствии с действующими на территории Республики Казахстан нормами и правилами и предусматривает мероприятия, обеспечивающие взрыво-пожаро-безопасность, исключающие вредные воздействия на окружающую среду и воздушный бассейн, а также предупреждающие чрезвычайные ситуации природного и техногенного характера.

Главный инженер проекта : Тастемиров С

ВЕДОМОСТЬ РАБОЧИХ ЧЕРТЕЖЕЙ ОСНОВНОГО КОМПЛЕКТА

Лист	Наименование	Примечание
1	Общие данные	
2	Расчетно-монтажная схема силового щита ВРУ-1	
3	Расчетно-монтажная схема силового щита ЩР-1	
4	Расчетно-монтажная схема силового щита ЩС-1	
5	Расчетно-монтажная схема силового щита ЩС-2	
6	Расчетно-монтажная схема силового щита ЩВ-1	
7	Электрозадвижка. Схема электрическая соединений	
8	План электросилового оборудования на отм. 0,000	
9	План электросилового оборудования на отм. +4,200	
10	План системы вентиляция на кровле	
11	Щит освещения ЩО-1	
12	Щит освещения ЩАО-1	
13	План электросилового освещение на отм. 0,000	
14	План электросилового освещение на отм. +4,200	
15	Схема отключения вентиляции при пожаре	
16	Схема уравнивания потенциалов	

ВЕДОМОСТЬ ССЫЛОЧНЫХ И ПРИЛАГАЕМЫХ ДОКУМЕНТОВ

Обозначение	Наименование	Примечание
	Ссылочные документы	
Серия 5.407-11	Заземление и зануление эл.установок	
Серия 5.407-112	Установка групповых осветительных щитов	
Серия 5.407-83	Установка выключателей и штепсельных розеток	
Серия 5.407-90	Установка светильников с лампами накаливания	
Серия 5.407-62	Прокладка проводов и кабелей в трубах ПВХ	
Серия 5.407-91	Установка светильников с люминнесцентными лампами	
Серия 5.407-56	Установка распределительных щитов	
Серия 5.407-24	Прокладка проводов и кабелей в полиэтиленовых трубах в производственных помещениях	
СП РК 2.04-104-2012*	"Естественное и искусственное освещение"	
СП РК 4.04-106-2013*	Электрооборудование жилых и общественных зданий Правила проектирования.	
СН РК 4.04-07-2019	Электротехнические устройства	
ПУЭ РК-2015	Правила устройства электроустановок	
	Прилагаемые документы	
01-2024-ЭОМ.ОЛ	Опросный лист на ВРУ-1	1л.
01-2024-ЭОМ.СО	Спецификация оборудования, изделий и материалов	4л.
01-2024-ЭОМ.СО	Спецификация оборудования, изделий и материалов Хоккейного корта	1л.

Основные технические показатели

1	Категория электроснабжения		II
2	Напряжение	В	380/220
3	Установленная мощность	кВт	59,1
4	Расчетная мощность	кВт	38,4
5	Расчетный ток	А	64,9

Согласовано:

Взам. инв. N

Подпись и дата

Инв. N подл.

Изм.	Кол.уч.	Лист	№док.	Подпись	Дата
Проверил		Мейрбеков			
Исполн.		Султангали А			
Н. контроль		Бейсембаев			

01-2024-ЭОМ

"Строительство физкультурно-оздоровительного комплекса в с. Елтай, Индерского района, Атырауской области"

Спортивный комплекс

Стадия	Лист	Листов
РП	1	16

Общие данные

ТОО «Архдизстрой» г. Шымкент 2024 г.

Формат А3

Распределительное устройсто	Аппарат отходящей линии (ввода) обозначение; тип; Jном.А. расцепитель или плавкая встака, А.	Участок сети 1	Пусковой аппарат линии (ввода) обозначение; тип; Jном.А. расцепитель или плавкая встака, А уставка теплового реле, А.	Участок сети 2	Кабель, провод					Труба		Электроприемник			
					Участок сети	Обозначение	Марка	Количество, число жил и сечение	Длина, м.	Обозначение на плане	Длина, м.	Обозначение	Руст. или Рном. кВт.	Jрасч. или Jном. / Jпуск. А.	Наименование, тип, обозначение чертежа принципиальной схемы
ВРУ-1 ВРУ1-18-80 УХЛ4 (с АВР) cosα=0,9 Кс=0,65					1	Ввод1		Кабель заказывается в части ЭСН							Ввод №1 380/220В см.часть ЭСН
					2										
	ВА47-100 / 3П 100А		Wh Меркурий 230 ART-03 ТТИ-А 125/5		1	МС-1	АВВГнг (А)-LS	5х50	3	п.63	3	ВРУ-1	59,1 / 38,4	64,9	Щит силовой
					2										
					1	Ввод2		Кабель заказывается в части ЭСН							Ввод №2 380/220В см.часть ЭСН
					2										

Потребность кабелей и проводов

Число и сечение жил, мм2	Марка АВВГнг(А)-LS-0,66
5х50	3

Потребность труб

Обозначение по стандарту	Диаметр по стандарту, мм	Длина, м
Труба ПВХ гофрированная	63	3

Согласовано:

Взам. инв. N

Подпись и дата

Инв. N подл.

Изм.	Кол.уч.	Лист	№док.	Подпись	Дата	01-2024-ЭОМ			
						"Строительство физкультурно-оздоровительного комплекса в с. Елтай, Индерского района, Атыраусской области"			
Проверил		Мейрбеков				Спортивный комплекс	Стадия	Лист	Листов
							РП	2	
Исполн.		Султангали А				Расчетно-монтажная схема питания ВРУ-1	ТОО «Архдизстрой» г. Шымкент 2024 г.		
Н. контроль		Бейсембаев							

Формат А3

Распределительное устройсто	Аппарат отходящей линии (ввода) обозначение; тип; Jном.А. расцепитель или плавкая встака, А.	Участок сети 1	Пусковой аппарат линии (ввода) обозначение; тип; Jном.А. расцепитель или плавкая встака, А уставка теплового реле, А.	Участок сети 2	Кабель, провод					Труба		Электроприемник			
					Участок сети	Обозначение	Марка	Количество, число жил и сечение	Длина, м.	Обозначение на плане	Длина, м.	Обозначение	Руст. или Рном. кВт.	Jрасч. или Jном. / Jпуск. А.	Наименование, тип, обозначение чертежа принципиальной схемы
ЩР-1 ЩРн-36з cosα=0,9 Кс=0,65	ВН-32 / ЗП 100А				1	МР-1		см.лист ЭОМ-3				ЩР-1	59,1 / 38,4	64,9	Ввод ~380/220В от ВРУ-1 Щит распределительный
					2										
	ВА47-100 / ЗП 40А				1	МС-1	ВВГнг (А)-LS	5х10	10	п.32	10	ЩС-1	10,81 / 9,19	5,4	Щит силовой
					2										
	ВА47-100 / ЗП 50А				1	МС-2	ВВГнг (А)-LS	5х10	15	п.32	15	ЩС-2	25,4 / 17,7	29,9	Щит силовой
					2										
	ВА47-100 / ЗП 40А				1	МВ-1	ВВГнг (А)-LS	5х10	10	п.25	10	ЩВ-1	9,722 / 8,74	14,7	Щит вентиляции
					2										
	ВА47-100 / ЗП 32А				1	МО-1	ВВГнг (А)-LS	5х10	25	п.32	25	ЩО-1	10,535 / 8,95	14,8	Щит освещение
					2										
	ВА47-100 / ЗП 25А				1	МАО-1	ВВГнг (А)-LS	5х4	30	п.25	30	ЩАО-1	2,497 / 2,497	4,1	Щит аварийного освещение
					2										
	ВА47-100 / ЗП 25А				1	МСН-1	ВВГнг (А)-FRLS	5х4	15	п.25	15	ПКП-1	0,2	0,9	Прибор приемно-контрольный охранно-пожарный
					2										

Потребность труб

Обозначение по стандарту	Диаметр по стандарту, мм	Длина, м
Труба ПВХ гофрированная	32	60
Труба ПВХ гофрированная	25	45

Потребность кабелей и проводов

Число и сечение жил, мм2	Марка	
	ВВГнг(А)-LS-0,66	ВВГнг(А)-FRLS (А)-
5х10	60	-
5х4	30	15

Согласовано:

Взам. инв. N

Подпись и дата

Инв. N подл.

Изм.	Кол.уч.	Лист	№док.	Подпись	Дата	01-2024-ЭОМ		
						"Строительство физкультурно-оздоровительного комплекса в с. Елтай, Индерского района, Атырауской области"		
Проверил		Мейрбеков				Спортивный комплекс	Стадия	Лист	Листов
							РП	3	
Исполн.		Султангали А.				Расчетно-монтажная схема питания ЩР-1	ТОО «Архдизстрой» г. Шымкент 2024 г.	
Н. контроль		Бейсембаев						

Формат А3

Распределительное устройство	Аппарат отходящей линии (ввода) обозначение; тип; Iном.А. расцепитель или плавкая встака, А.	Участок сети 1	Пусковой аппарат линии (ввода) обозначение; тип; Iном.А. расцепитель или плавкая встака, А уставка теплового реле, А.	Участок сети 2	Кабель, провод					Труба		Электроприемник			
				Участок сети	Обозначение	Марка	Количество, число жил и сечение	Длина, м.		Обозначение на плане	Длина, м.	Обозначение	Руст. или Рном. кВт.	Iрасч. или Iном. Iпуск. А.	Наименование, тип, обозначение чертежа принципиальной схемы
ЩС-1 ЩРВ-18з-3 48 cosα=0,9 Кс=0,85	ВН-32 / 3П 63А			1	МС-1		см.лист ЭОМ-2					ЩС-1	10,81 / 9,19	5,4	Ввод ~380/220В от ВРУ1
				2											
	АД12 2Р 16А-30мА		Розеткадля скрытой установки 16А., ~220В., IP20	1	А1	ВВГнг (А)-LS	3х4	23		п.25	23	К1.1	0,45	0,8	Компьютер
				2											
	АД12 2Р 16А-30мА		Розеткадля скрытой установки 16А., ~220В., IP20	1	А2.1	ВВГнг (А)-LS	3х4	35		п.25	35	М1	0,015	0,03	Облучатель-рециркулятор бактерицидный
				2											
			Розеткадля скрытой установки 16А., ~220В., IP20	1	А2.2	ВВГнг (А)-LS	3х4	4		п.25	4	М4	0,2	0,3	Холодильник
				2											
			Розеткадля скрытой установки 16А., ~220В., IP20	1	А2.3	ВВГнг (А)-LS	3х4	6		п.25	6	К1.2	0,45	0,8	Компьютер
				2											
	АД12 2Р 16А-30мА		Розеткадля скрытой установки 16А., ~220В., IP20	1	А3.1	ВВГнг (А)-LS	3х4	40		п.25	40	К10	0,4	0,7	Телевизор
				2											
			Розеткадля скрытой установки 16А., ~220В., IP20	1	А3.2	ВВГнг (А)-LS	3х4	6		п.25	6	К1.3	0,45	0,8	Компьютер
				2											
	АД12 2Р 16А-30мА		Розеткадля скрытой установки 16А., ~220В., IP20	1	А4.1	ВВГнг (А)-LS	3х4	50		п.25	50	К1.4	0,45	0,8	Компьютер
				2											
			Розеткадля скрытой установки 16А., ~220В., IP20	1	А4.2	ВВГнг (А)-LS	3х4	7		п.25	7	К1.5	0,45	0,8	Компьютер
				2											
	АД12 2Р 16А-30мА		Розеткадля скрытой установки 16А., ~220В., IP20	1	А5.1	ВВГнг (А)-LS	3х4	40		п.25	40	У2.1	0,2	0,3	Полотенцесушитель электрический
				2											

Распределительное устройство	Аппарат отходящей линии (ввода) обозначение; тип; Iном.А. расцепитель или плавкая встака, А.	Участок сети 1	Пусковой аппарат линии (ввода) обозначение; тип; Iном.А. расцепитель или плавкая встака, А уставка теплового реле, А.	Участок сети 2	Кабель, провод					Труба		Электроприемник			
				Участок сети	Обозначение	Марка	Количество, число жил и сечение	Длина, м.		Обозначение на плане	Длина, м.	Обозначение	Руст. или Рном. кВт.	Iрасч. или Iном. Iпуск. А.	Наименование, тип, обозначение чертежа принципиальной схемы
			Розеткадля скрытой установки 16А., ~220В., IP20	1	А5.2	ВВГнг (А)-LS	3х4	4		п.25	4	У2.2	0,2	0,3	Полотенцесушитель электрический
				2											
	АД12 2Р 16А-30мА		Розеткадля скрытой установки 16А., ~220В., IP20	1	А6	ВВГнг (А)-LS	3х4	50		п.25	50	Т1.1	1,85	3,1	Беговая дорожка
				2											
	АД12 2Р 16А-30мА		Розеткадля скрытой установки 16А., ~220В., IP20	1	А7	ВВГнг (А)-LS	3х4	52		п.25	52	Т1.2	1,85	3,1	Беговая дорожка
				2											
	АД12 2Р 16А-30мА		Розеткадля скрытой установки 16А., ~220В., IP20	1	А8	ВВГнг (А)-LS	3х4	54		п.25	54	Т1.3	1,85	3,1	Беговая дорожка
				2											
	АД12 2Р 16А-30мА		Розеткадля скрытой установки 16А., ~220В., IP20	1	А9.1	ВВГнг (А)-LS	3х4	38		п.25	38	К1.6	0,45	0,8	Компьютер
				2											
	АД12 2Р 16А-30мА		Розеткадля скрытой установки 16А., ~220В., IP20	1	А9.2	ВВГнг (А)-LS	3х4	4		п.25	4	К1.7	0,45	0,8	Компьютер
				2											
	АД12 2Р 16А-30мА		Розеткадля скрытой установки 16А., ~220В., IP20	1	А10.1	ВВГнг (А)-LS	3х4	40		п.25	40	К1.8	0,45	0,8	Компьютер
				2											
	АД12 2Р 16А-30мА		Розеткадля скрытой установки 16А., ~220В., IP20	1	А10.2	ВВГнг (А)-LS	3х4	4		п.25	4	К1.9	0,45	0,8	Компьютер
				2											
	АД12 2Р 16А-30мА		Розеткадля скрытой установки 16А., ~220В., IP20	1	А11	ВВГнг (А)-LS	3х4	35		п.25	35	У2.3	0,2	0,3	Полотенцесушитель электрический
				2											

Потребность кабелей и проводов

Число и сечение жил, мм2	Марка
	ВВГнг(А)-LS-0,66
3х4	682

Потребность труб

Обозначение по стандарту	Диаметр по стандарту, мм	Длина, м
Труба ПВХ гофрированная	25	682

Взам. инв. №

Подп. и дата

Инв. № подл.

Изм.	Кол.уч.	Лист	№док.	Подпись	Дата	01-2024-ЭОМ
						"Строительство физкультурно-оздоровительного комплекса в с. Елтай, Индерского района, Атырауской области"
Проверил	Мейрбеков					Спортивный комплекс — Стадия: РП; Лист: 4; Листов:
Исполн.	Султангали А.					Расчетно-монтажная схема ЩС-1 — ТОО «Архдизстрой» г. Шымкент 2024 г.
Н. контроль	Бейсембаев					

Копировал Формат А3

Распределительное устройство	Аппарат отходящей линии (ввода) обозначение; тип; Iном.А. расцепитель или плавкая встака, А.	Участок сети 1	Пусковой аппарат линии (ввода) обозначение; тип; Iном.А. расцепитель или плавкая встака, А уставка теплового реле, А.	Участок сети 2	Кабель, провод					Труба		Электроприемник			
				Участок сети	Обозначение	Марка	Количество, число жил и сечение	Длина, м.		Обозначение на плане	Длина, м.	Обозначение	Руст. или Рном. кВт.	Iрасч. или Iном. Iпуск. А.	Наименование, тип, обозначение чертежа принципиальной схемы
ЩС-2 ЩРВ-36з-3 48 cosα=0,9 Кс=0,7	ВН-32 / ЗП 63А			1	МС-1		см.лист ЭОМ-2					ЩС-2	25,4 / 17,7	29,9	Ввод ~380/220В от ВРУ1
				2											
	АД12 2Р / 16А-30мА		Розеткадля скрытой установки 16А., ~220В., IP20	1	НА1	ВВГнг (А)-LS	3х4	25		п.25	25	ЭВН1	1,2	2,0	Аристон-15л
				2											
	АД12 2Р / 16А-30мА		Розеткадля скрытой установки 16А., ~220В., IP20	1	НА2	ВВГнг (А)-LS	3х4	26		п.25	26	ЭВН2	1,2	2,0	Аристон-15л
				2											
	АД12 2Р / 16А-30мА		Розеткадля скрытой установки 16А., ~220В., IP20	1	НА3	ВВГнг (А)-LS	3х4	44		п.25	44	ЭВН3	1,5	2,5	Аристон-100л
				2											
	АД12 2Р / 16А-30мА		Розеткадля скрытой установки 16А., ~220В., IP20	1	НА4	ВВГнг (А)-LS	3х4	45		п.25	45	ЭВН4	1,5	2,5	Аристон-100л
				2											
	АД12 2Р / 16А-30мА		Розеткадля скрытой установки 16А., ~220В., IP20	1	НА5	ВВГнг (А)-LS	3х4	46		п.25	46	ЭВН5	1,5	2,5	Аристон-100л
				2											
	АД12 2Р / 16А-30мА		Розеткадля скрытой установки 16А., ~220В., IP20	1	НА6	ВВГнг (А)-LS	3х4	47		п.25	47	ЭВН6	1,5	2,5	Аристон-100л
				2											
	АД12 2Р / 16А-30мА		Розеткадля скрытой установки 16А., ~220В., IP20	1	НА7	ВВГнг (А)-LS	3х4	48		п.25	48	ЭВН7	1,2	2,0	Аристон-15л
				2											
	АД12 2Р / 16А-30мА		Розеткадля скрытой установки 16А., ~220В., IP20	1	НА8	ВВГнг (А)-LS	3х4	53		п.25	53	ЭВН8	1,5	2,5	Аристон-10л
				2											
	АД12 2Р / 16А-30мА		Розеткадля скрытой установки 16А., ~220В., IP20	1	НА9	ВВГнг (А)-LS	3х4	49		п.25	49	ЭВН9	1,5	2,5	Аристон-100л
				2											

Распределительное устройство	Аппарат отходящей линии (ввода) обозначение; тип; Iном.А. расцепитель или плавкая встака, А.	Участок сети 1	Пусковой аппарат линии (ввода) обозначение; тип; Iном.А. расцепитель или плавкая встака, А уставка теплового реле, А.	Участок сети 2	Кабель, провод					Труба		Электроприемник			
				Участок сети	Обозначение	Марка	Количество, число жил и сечение	Длина, м.		Обозначение на плане	Длина, м.	Обозначение	Руст. или Рном. кВт.	Iрасч. или Iном. Iпуск. А.	Наименование, тип, обозначение чертежа принципиальной схемы
	АД12 2Р / 16А-30мА		Розеткадля скрытой установки 16А., ~220В., IP20	1	НА10	ВВГнг (А)-LS	3х4	50		п.25	50	ЭВН10	1,5	2,5	Аристон-100л
				2											
	АД12 2Р / 16А-30мА		Розеткадля скрытой установки 16А., ~220В., IP20	1	НА11	ВВГнг (А)-LS	3х4	51		п.25	51	ЭВН11	1,5	2,5	Аристон-100л
				2											
	АД12 2Р / 16А-30мА		Розеткадля скрытой установки 16А., ~220В., IP20	1	НА12	ВВГнг (А)-LS	3х4	52		п.25	52	ЭВН12	1,5	2,5	Аристон-100л
				2											
	АД12 2Р / 16А-30мА		Розеткадля скрытой установки 16А., ~220В., IP20	1	НА13	ВВГнг (А)-LS	3х4	41		п.25	41	ЭВН13	1,2	2,0	Аристон-15л
				2											
	АД12 2Р / 16А-30мА		Розеткадля скрытой установки 16А., ~220В., IP20	1	НА14	ВВГнг (А)-LS	3х4	38		п.25	38	ЭВН14	1,2	2,0	Аристон-10л
				2											
	АД12 2Р / 16А-30мА		Розеткадля скрытой установки 16А., ~220В., IP20	1	НА15	ВВГнг (А)-LS	3х4	42		п.25	42	ЭВН15	1,5	2,0	Аристон-100л
				2											
	АД12 2Р / 16А-30мА		Розеткадля скрытой установки 16А., ~220В., IP20	1	НА16	ВВГнг (А)-LS	3х4	50		п.25	50	ЭВН16	1,5	2,5	Аристон-100л
				2											
	АД12 2Р / 16А-30мА		Розеткадля скрытой установки 16А., ~220В., IP20	1	НА17	ВВГнг (А)-LS	3х4	53		п.25	53	ЭВН17	1,5	2,5	Аристон-100л
				2											
	АД12 2Р / 16А-30мА		Розеткадля скрытой установки 16А., ~220В., IP20	1	НА18	ВВГнг (А)-LS	3х4	57		п.25	57	ЭВН18	1,2	2,0	Аристон-10л
				2											
	ВА47-29 / ЗП 10А		(компл.)	1	НДА1	ВВГнг (А)-LS	3х4	56		п.25	56	Н3	0,2	0,4	Дренажный насос
				2											

Потребность кабелей и проводов

Число и сечение жил, мм2	Марка
	ВВГнг(А)-LS-0,66
3х4	873

Потребность труб

Обозначение по стандарту	Диаметр по стандарту, мм	Длина, м
Труба ПВХ гофрированная	25	873

Взам. инв. №	
Подп. и дата	
Инв. № подл.	

Изм.	Кол.уч.	Лист	№док.	Подпись	Дата	01-2024-ЭОМ
						"Строительство физкультурно-оздоровительного комплекса в с. Елтай, Индерского района, Атырауской области"
Проверил	Мейрбеков					Спортивный комплекс — Стадия: РП; Лист: 5; Листов:
Исполн.	Султангали А.					Расчетно-монтажная схема ЩС-2
Н. контроль	Бейсембаев					ТОО «Архдизстрой» г. Шымкент 2024 г.

Копировал Формат А3

Распределительное устройсто	Аппарат отходящей линии (ввода) обозначение; тип; Jном.А. расцепитель или плавкая встака, А.	Участок сети 1	Пусковой аппарат линии (ввода) обозначение; тип; Jном.А. расцепитель или плавкая встака, А уставка теплового реле, А.	Участок сети 2	Кабель, провод					Труба		Электроприемник			
				Участок сети	Обозначение	Марка	Количество, число жил и сечение	Длина, м.		Обозначение на плане	Длина, м.	Обозначение	Руст. или Рном. кВт.	Jрасч. или Jном. Jпуск. А.	Наименование, тип, обозначение чертежа принципиальной схемы
ЩВ-1 ЩРВ-12з-3 48 cosα=0,9 Кс=0,9	ВН-32 3П 63А			1	МС-1		см.лист ЭОМ-2					ЩВ-1	9,722 8,74	14,7	Ввод ~380/220В от ВРУ1
				2											
	АД12 3Р 40А-30мА			1	НТП1	ВВГнг (А)-LS	3х4	44		п.25	44	ТП1	1,0	1,7	Тепловой пункт
				2											
	ВА47-29 1П 10А		ШУ-П1 (компл.)	1	НП1-1	ВВГнг (А)-LS	3х4	42		п.25	42	П1	3,0	5,0	Приточная установка
				2	НВ1-2	ВВГнг (А)-LS	3х4	2		п.25	2				
	ВА47-29 1П 10А		ШУ-П2 (компл.)	1	НП2-1	ВВГнг (А)-LS	3х4	44		п.25	44	П2	2,2	3,7	Приточная установка
				2	НВ2-2	ВВГнг (А)-LS	3х4	2		п.25	2				
	ВА47-29 1П 16А		Выключатель одноклавишный для скрытой установки 10А., ~220В.,IP20	1	НВ1-1	ВВГнг (А)-LS	3х2,5	37		п.20	37	В1	1,15	1,9	Вентилятор
				2	НВ1-2	ВВГнг (А)-LS	3х2,5	4		п.20	4				
	ВА47-29 1П 16А		Выключатель одноклавишный для скрытой установки 10А., ~220В.,IP20	1	НВ2-1	ВВГнг (А)-LS	3х2,5	46		п.20	46	В2	0,071	0,12	Вентилятор
				2	НВ2-2	ВВГнг (А)-LS	3х2,5	10		п.20	10				
	ВА47-29 1П 16А		Выключатель одноклавишный для скрытой установки 10А., ~220В.,IP20	1	НВ3-1	ВВГнг (А)-LS	3х1,5	41		п.20	41	В3	0,295	0,5	Вентилятор
				2	НВ3-2	ВВГнг (А)-LS	3х2,5	17		п.20	17				
	ВА47-29 1П 16А		Выключатель одноклавишный для скрытой установки 10А., ~220В.,IP20	1	НВ4-1	ВВГнг (А)-LS	3х2,5	38		п.20	38	В4	0,230	0,5	Вентилятор
				2	НВ4-2	ВВГнг (А)-LS	3х2,5	17		п.20	17				
	ВА47-29 1П 16А		Выключатель одноклавишный для скрытой установки 10А., ~220В.,IP20	1	НВ5-1	ВВГнг (А)-LS	3х2,5	14		п.20	14	В5	0,071	0,12	Вентилятор
				2	НВ5-2	ВВГнг (А)-LS	3х2,5	12		п.20	12				

Распределительное устройсто	Аппарат отходящей линии (ввода) обозначение; тип; Jном.А. расцепитель или плавкая встака, А.	Участок сети 1	Пусковой аппарат линии (ввода) обозначение; тип; Jном.А. расцепитель или плавкая встака, А уставка теплового реле, А.	Участок сети 2	Кабель, провод					Труба		Электроприемник			
				Участок сети	Обозначение	Марка	Количество, число жил и сечение	Длина, м.		Обозначение на плане	Длина, м.	Обозначение	Руст. или Рном. кВт.	Jрасч. или Jном. Jпуск. А.	Наименование, тип, обозначение чертежа принципиальной схемы
	ВА47-29 1П 16А		Выключатель одноклавишный для скрытой установки 10А., ~220В.,IP20	1	НВ6-1	ВВГнг (А)-LS	3х2,5	24		п.25	24	В6	0,105	0,2	Вентилятор
				2	НВ6-2	ВВГнг (А)-LS	3х2,5	7		п.25	7				
	ВА47-29 1П 16А		Выключатель одноклавишный для скрытой установки 10А., ~220В.,IP20	1	НВ7-1	ВВГнг (А)-LS	3х4	7		п.25	7	В7	1,6	2,7	Вентилятор
				2	НВ7-2	ВВГнг (А)-LS	3х4	28		п.25	28				

Потребность кабелей и проводов

Число и сечение жил, мм2	Марка
	ВВГнг(А)-LS-0,66
3х2,5	267
3х4	123

Потребность труб

Обозначение по стандарту	Диаметр по стандарту, мм	Длина, м
Труба ПВХ гофрированная	25	123
Труба ПВХ гофрированная	20	267

Изм.	Кол.уч.	Лист	№док.	Подпись	Дата
Проверил		Мейрбеков			
Исполн.		Султангали А.			
Н. контроль		Бейсембаев			

01-2024-ЭОМ

"Строительство физкультурно-оздоровительного комплекса в с. Елтай, Индерского района, Атырауской области"

Спортивный комплекс

Стадия	Лист	Листов
РП	6	

Расчетно-монтажная схема силового щита ЩВ-1

ТОО «Архдизстрой» г. Шымкент 2024 г.

Взам. инв.№

Подп. и дата

Инв. № подл.

Копировал

Формат А3

Поз. обозн.	Наименование		
	По месту		
Я1	Ящик управления Я5141-1874 УХЛ4	1	
SB1:SB5	Пост управления кнопочный ПКЕ-212-2У3	5	
З1	Электропривод, 380В, 0,18кВт	1	
К1	Кабель контрольный КВВГнг(А)-FRLS 2х1,5	79м	
	Труба гофрированная из ПВХ dвн=16мм	79м	
	Коробка ответвительная	4	

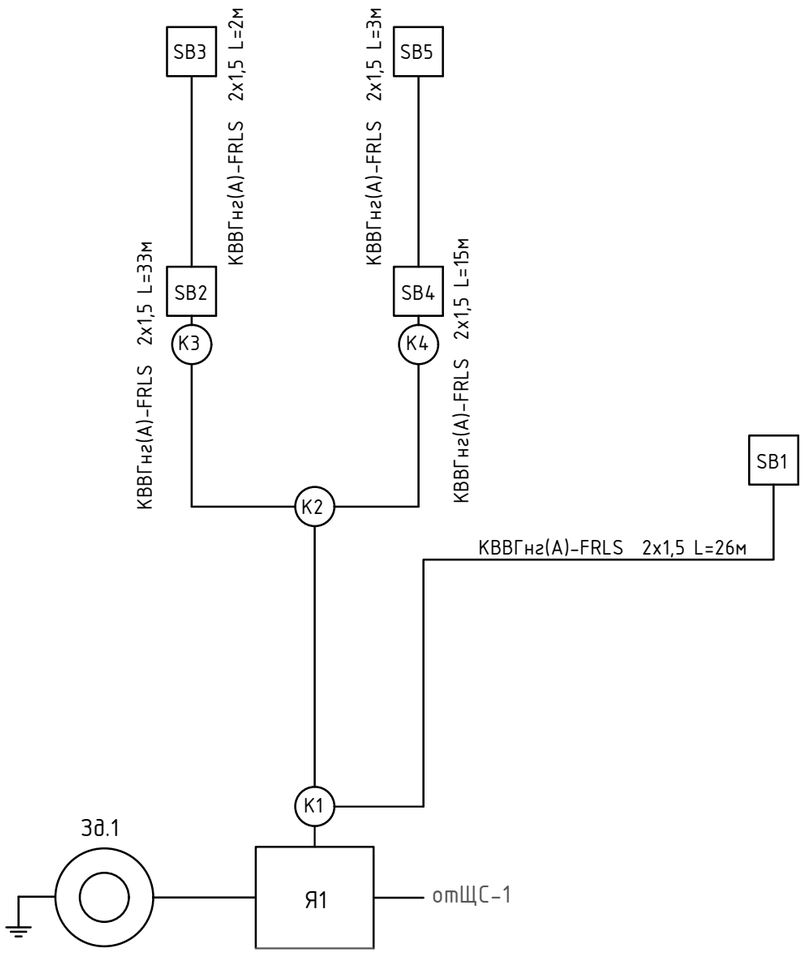

Изм.	Кол.уч.	Лист	№док.	Подпись	Дата	01-2024-ЭОМ		
						"Строительство физкультурно-оздоровительного комплекса в с. Елтай, Индерского района, Атыраусской области"		
Проверил		Мейрбеков				Спортивный комплекс	Стадия	Лист	Листов
							РП	7	
Исполн.		Султангали А				Электрозадвижка. Схема электрическая соединений	ТОО «Архдизстрой» г. Шымкент 2024 г.	
Н. контроль		Бейсембаев						

Взам. инв. №

Подп. и дата

Инв. № подл.

Копировал

Формат А3

Расстановка оборудования на отм. 0,000

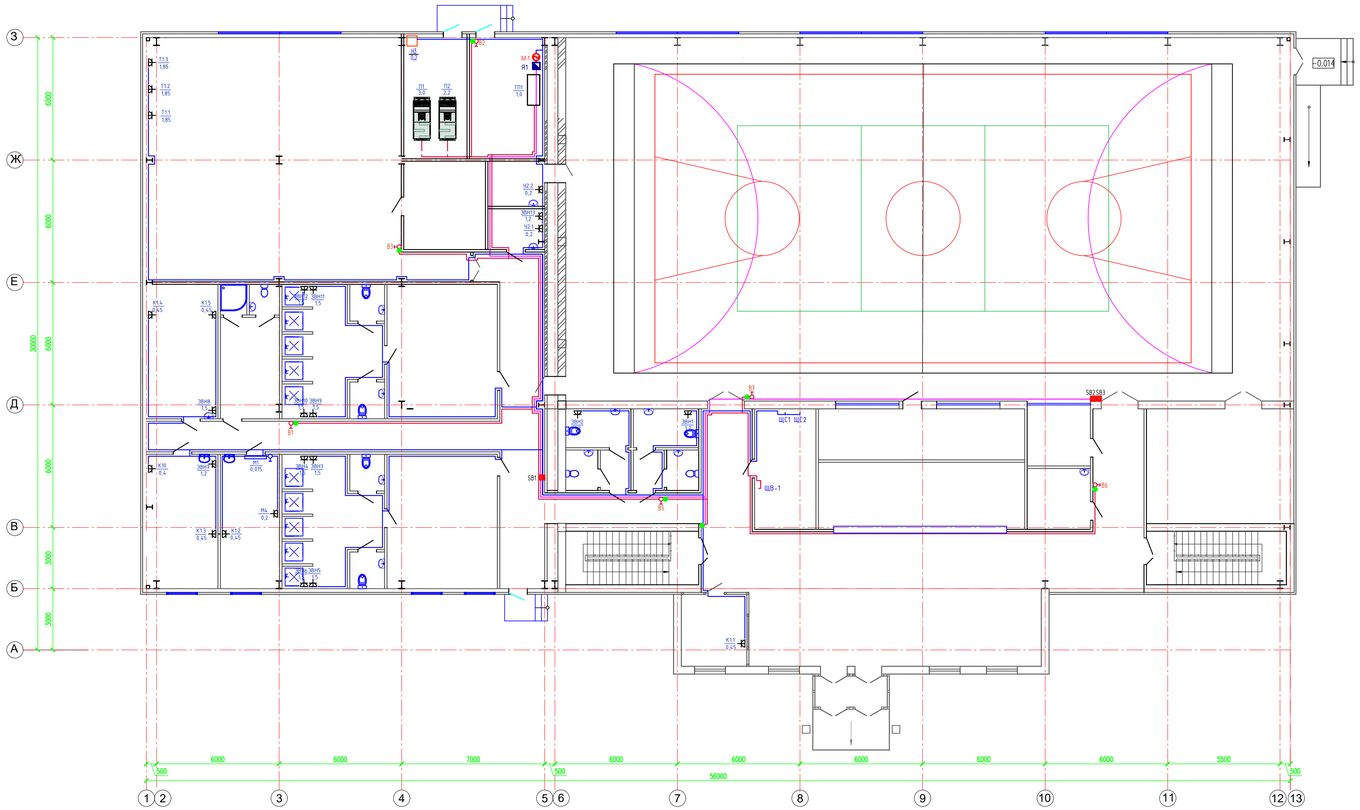

Экспликация помещений

Номер помещения	Наименование	Площадь, м²
1	Раздевальная на 30 мест для женщин	35,08
2	Санузел универсальный	2,92
3	Санузел универсальный	2,92
4	Душевая для женщин	25,65
5	Кабинет медсестры	18,72
6	Кабинет директора	22,68
7	Коридор	25,20
8	Рабочее помещение сотрудников служб	22,76
9	Тренерская (М)	13,01
10	Душ	1,90
11	Санузел универсальный	2,14
12	Душевая для мужчин	25,88
13	Санузел универсальный	2,94
14	Санузел универсальный	2,94
15	Раздевальная на 30 мест для мужчин	35,24
16	Коридор	37,35
17	Тренажерный зал на 20 чел	152,30
18	Инвентарная	17,14
19	Вентиляторо	18,30
20	Тепловой узел	21,48
21	Комната уборочного инвентаря	5,94
22	Комната уборочного инвентаря	5,37
23	Зал для занятий баскетболом,баскетбалом и мини футболом. Пропускная способность 40 чел	626,60
24	Санузел для ММГН для женщин	5,63
25	Санузел для женщин	2,78
26	Шлюз	2,78
27	Санузел для ММГН для мужчин	5,63
28	Санузел для мужчин	2,80
29	Шлюз	2,66
30	Лестничная клетка	16,03
31	Коридор	32,60
32	Электрощитовая	17,35
33	Аппаратная. Места для судей	24,74
34	Гардеробная	32,59
35	Места для МГН	
36	Помещение тепесонаво	9,0
37	Коридор	
38	Инвентарная	
39	Лестничная клетка	17,64
40	Пост охраны	
41	Вестибюль	48,9
42	Тамбур	5,40
	Всего	1492,32

Изм.	Кол.уч.	Лист	№док.	Подпись	Дата	01-2024-ЭОМ	
						"Строительство физкультурно-оздоровительного комплекса в с. Естай, Индерского района, Атырауской области"	
Проверил	Мейірбеков					Спортивный комплекс	Стадия: РП; Лист: 8; Листов:
Нач.отд.	Сыпанкулы Н.					План электроснового оборудования на отм. 0,000	ТОО «Архдиострой» г. Шымкент 2024 г.
Н. контроль	Бейсембаев						Формат А1

Согласовано

Взам. инв. №

Подп. и дата

Инв. № подл.

Расстановка оборудования на отм. +4,200

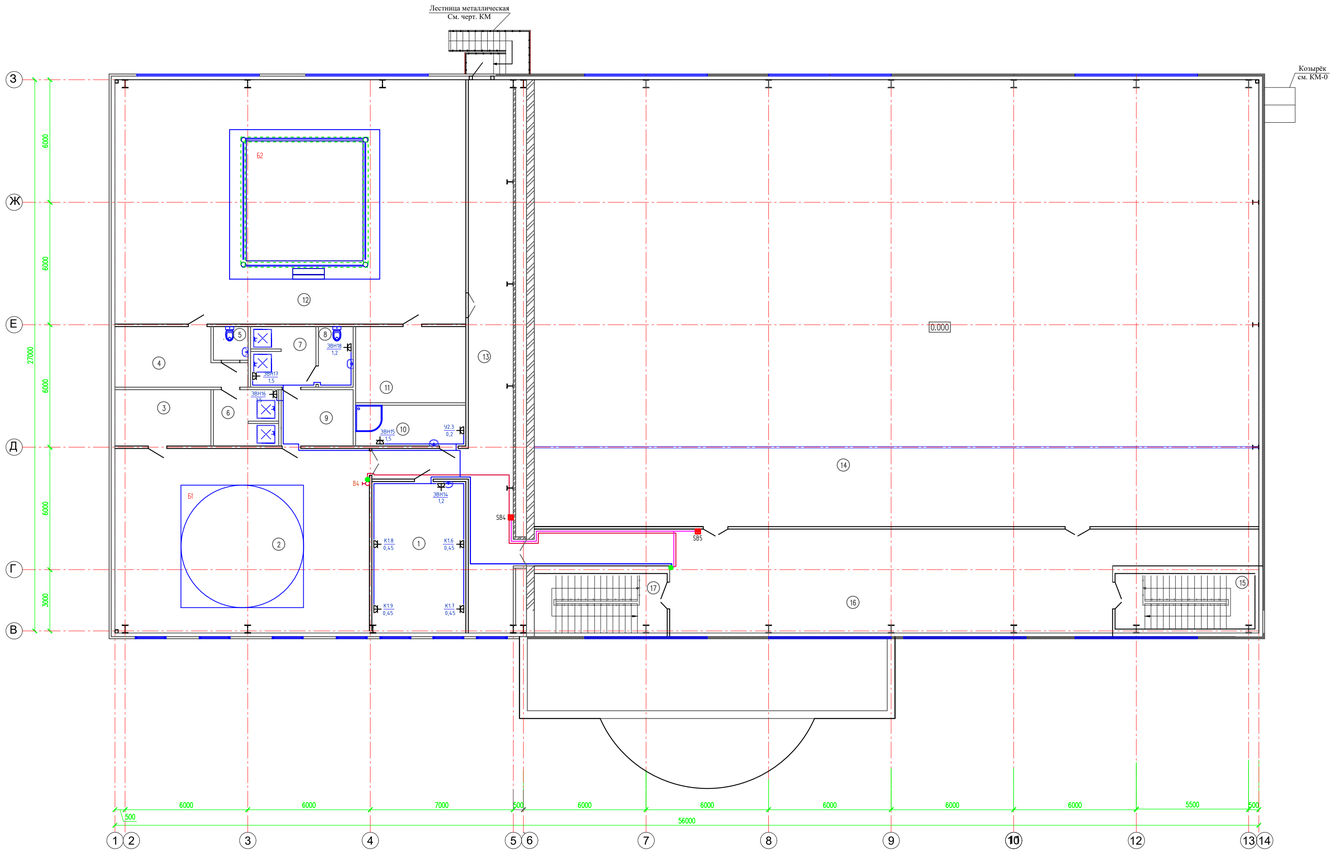

К1 220В, 0.45кВт
У2 220В, 0.2 кВт, 50Гц 1ф

Экспликация помещений

Номер помещения	Наименование	Площадь м
1	Кабинет	33,20
2	Зал борьбы на 12 чел	110,53
3	Инвентарная	12,68
4	Раздевальная на 12 чел	15,77
5	Санузел универсальный	2,67
6	Душ для МГН	8,60
7	Душ для МГН	9,25
8	Санузел универсальный	4,86
9	Раздевальная на 12 чел	9,46
10	Помещение уборочного инвентаря	10,50
11	Инвентарная	19,76
12	Зал бокса на один ринг 12 чел	204,48
13	Коридор	65,12
14	Трибуна на 174 места	133,70
15	Лестничная клетка №1	16,38
16	Холл	137,6
17	Лестничная клетка №2	16,06
	Всего:	810,62

Изм.	Кол.уч.	Лист	№док.	Подпись	Дата	01-2024-ЭОМ
						"Строительство физкультурно-оздоровительного комплекса в с. Естай, Индерского района, Атырауской области"
Проверил		Мейірбеков				Спортивный комплекс
Нач.отд.		Сыпанкулы Н.				План электросилового оборудования на отм. +4,200
Н. контроль		Бейсембаев				

Стадия	Лист	Листов
РП	9	

ТОО «Арналистрой» г. Шымкент 2024 г.

Формат А1

Согласовано

Взам. инв. №

Подп. и дата

Инв. № подл.

План в чердаке

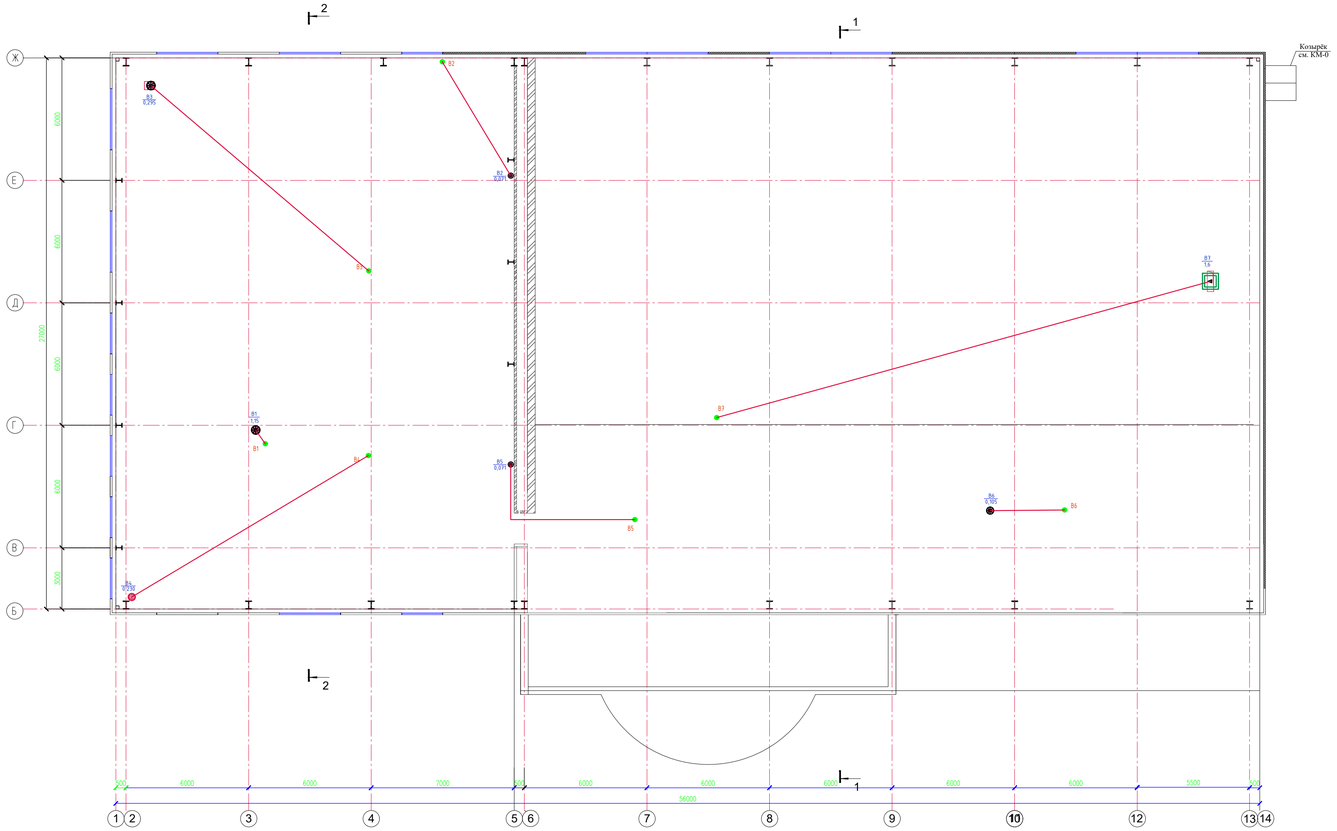

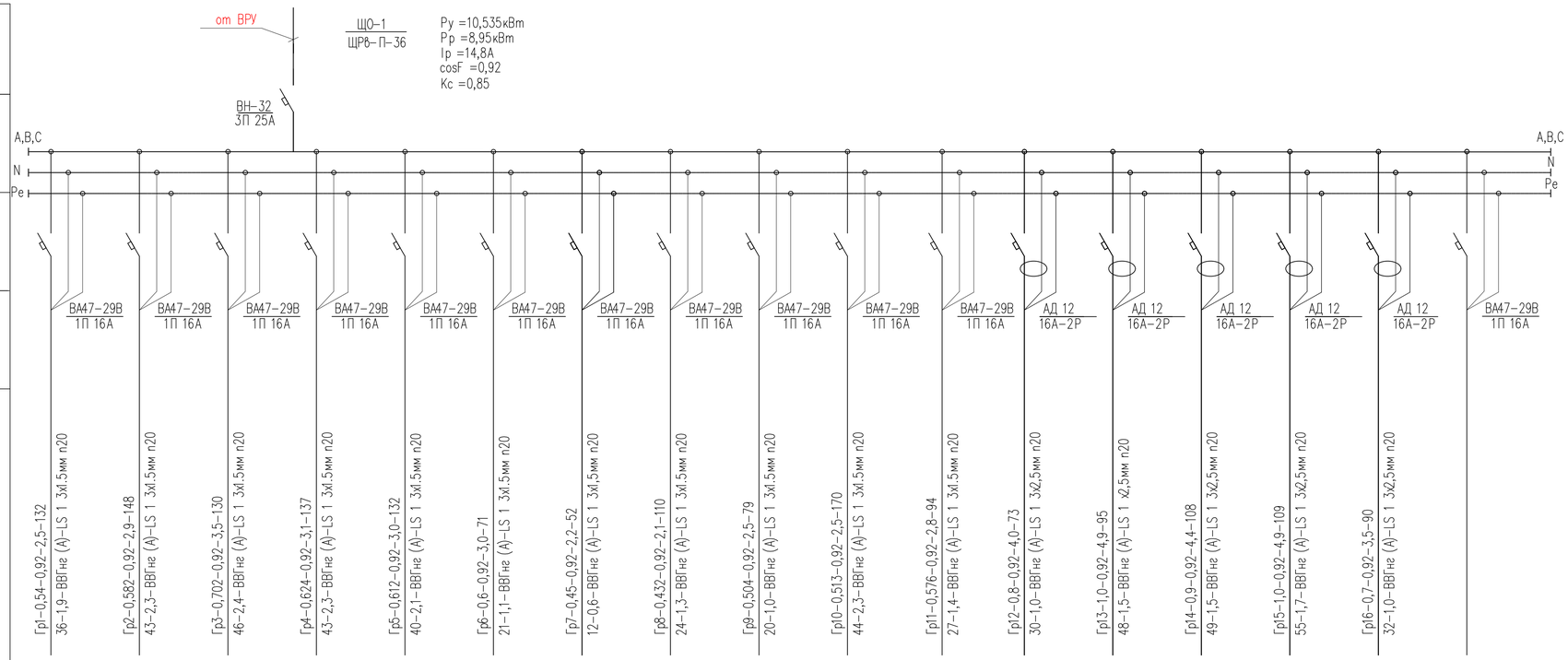

Наименование потребителя, назначение линии	Рабочее освещение на отм. 0.000	Рабочее освещение на отм. 0.000	Рабочее освещение на отм. 0.000	Рабочее освещение на отм. 0.000	Рабочее освещение на отм. 0.000	Рабочее освещение на отм.+4,200	Рабочее освещение на отм.+4,200	Рабочее освещение на отм.+4,200	Рабочее освещение на отм.+4,200	Рабочее освещение на отм.+4,200	Рабочее освещение на отм.+4,200	Розеточная группа на отм. 0.000	Розеточная группа на отм. 0.000	Розеточная группа на отм. 0.000	Розеточная группа на отм.+4,200	Розеточная группа на отм.+4,200	Резерв
Установленная мощность, кВт	0,54	0,582	0,702	0,624	0,612	0,6	0,45	0,432	0,504	0,513	0,576	0,8	1,0	0,9	1,0	0,7	
Расчетный/ пусковой ток, А	2,7	2,9	3,5	3,1	3,0	3,0	2,2	2,1	2,5	2,5	2,8	4,0	4,9	4,4	4,9	3,5	

Число и сечение жил, напряжение	Марка
	ВВГнг (А)-LS 1
3х1,5	1255м
3х2,5	475м

Обозначение по стандарту	Диаметр по стандарту, мм	Длина, м
Труба ПВХ	п.20	1730

Согласовано

Взам. инв. N

Подп. и дата

Инв. N подл.

Изм.	Кол.уч.	Лист	№док.	Подпись	Дата
Проверил	Мейрбеков				
Исполн.	Султангали А				
Н. контроль	Бейсембаев				

01-2024-ЭОМ

"Строительство физкультурно-оздоровительного комплекса в с. Елтай, Индерского района, Атырауской области"

Спортивный комплекс

Стадия	Лист	Листов
РП	11	

Щит освещения ЩО-1

ТОО «Архдизстрой» г. Шымкент 2024 г.

Копировал

Формат А3

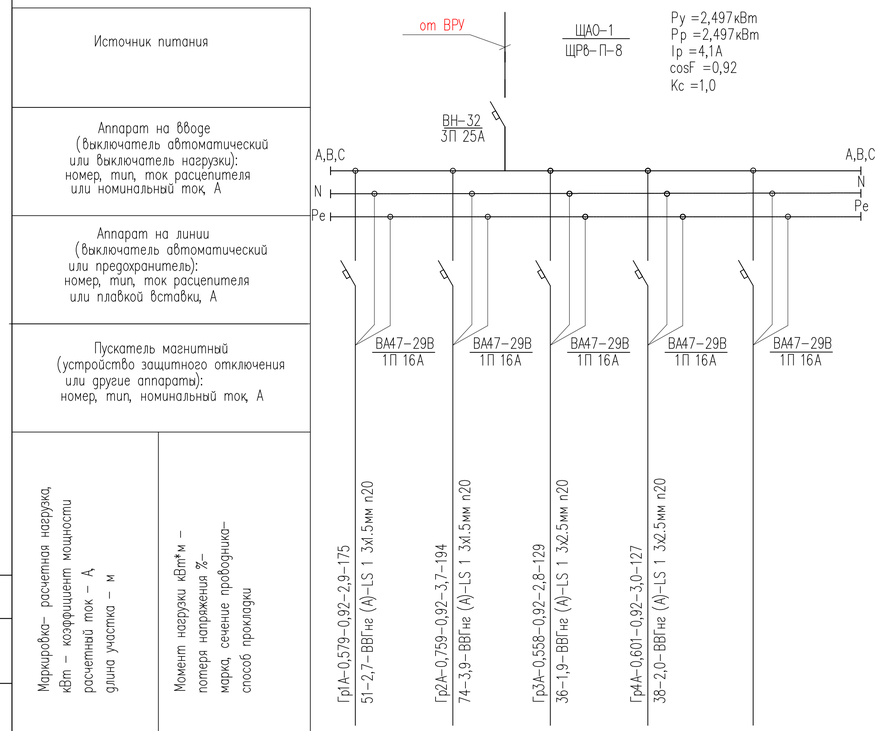

Наименование потребителя, назначение линии	Аварийное освещение	Аварийное освещение	Аварийное освещение	Аварийное освещение	Резерв
Установленная мощность, кВт	0,579	0,759	0,558	0,601	
Расчетный/ пусковой ток, А	2,9	3,7	2,8	3,0	

Число и сечение жил, напряжение	Марка
	ВВГнг (А)-LS 1
3х1,5	625м

Обозначение по стандарту	Диаметр по стандарту, мм	Длина, м
Труба ПВХ	п.20	625

Согласовано

Взам. инв. N

Подп. и дата

Инв. N подл.

Изм.	Кол.уч.	Лист	№док.	Подпись	Дата
Проверил		Мейрбеков			
Исполн.		Султангали А			
Н. контроль		Бейсембаев			

01-2024-ЭОМ

"Строительство физкультурно-оздоровительного комплекса в с. Елтай, Индерского района, Атырауской области"

Спортивный комплекс

Стадия	Лист	Листов
РП	12	

Щит освещения ЩАО-1,

ТОО «Архдизстрой» г. Шымкент 2024 г.

Копировал

Формат А3

Расстановка оборудования на отм. 0,000

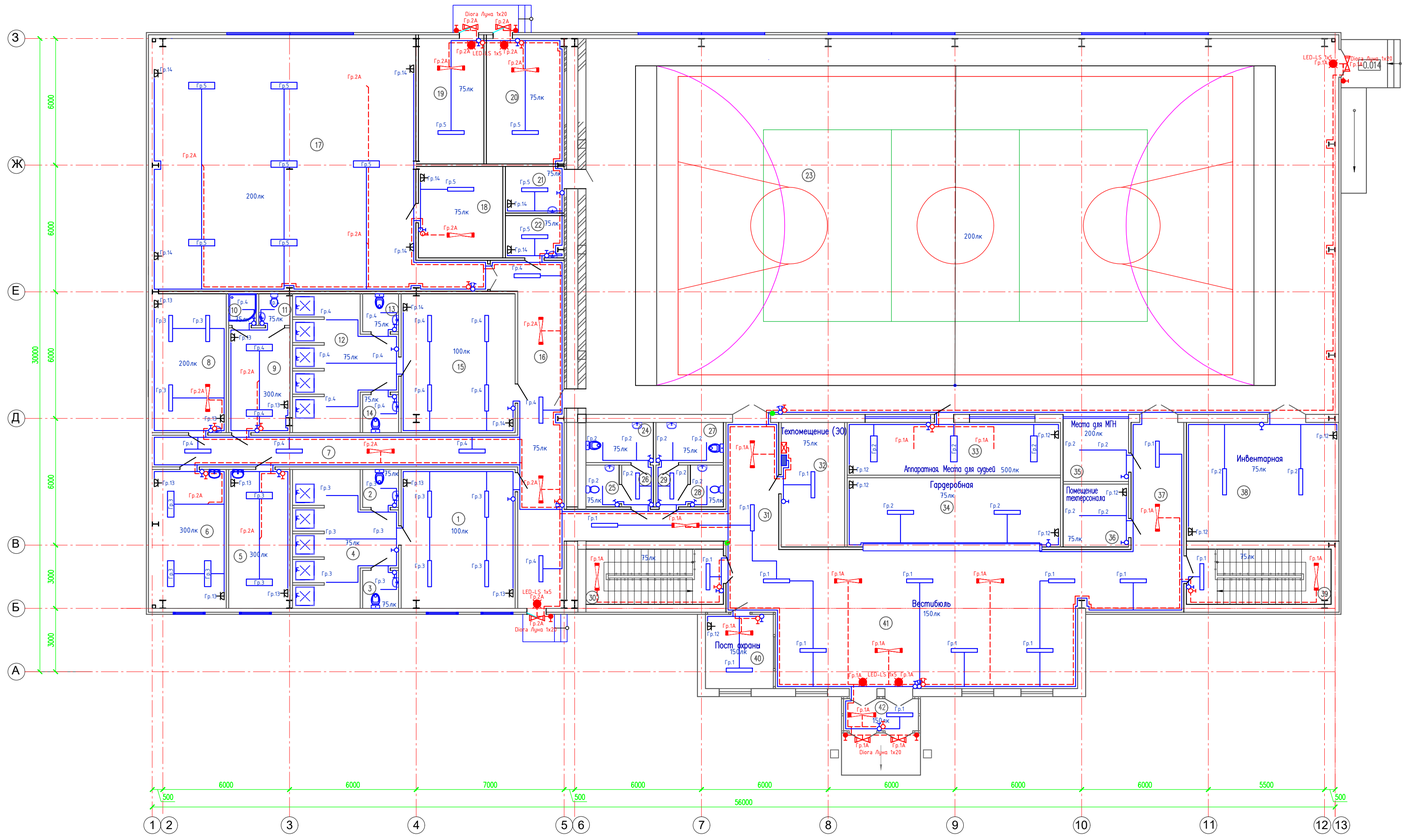

Экспликация помещений

Номер помещения	Наименование	Площадь, м²
1	Раздевальная на 30 мест для женщин	28,09
2	Санузел универсальный	2,92
3	Санузел универсальный	2,92
4	Душевая для женщин	25,60
5	Кабинет медсестры	18,72
6	Кабинет директора	22,68
7	Коридор	25,20
8	Рабочее помещение сотрудников служб	22,71
9	Тренерская (М)	13,91
10	Душ	3,80
11	Санузел универсальный	2,14
12	Душевая для мужчин	25,84
13	Санузел универсальный	2,84
14	Санузел универсальный	2,84
15	Раздевальная на 30 мест для мужчин	28,24
16	Коридор	37,30
17	Тренажерный зал на 20 чел	152,30
18	Инвентарная	17,14
19	Венткамера	18,30
20	Тепловой узел	21,48
21	Комната уборочного инвентаря	5,94
22	Комната уборочного инвентаря	5,37
23	Зал для занятия волейболом,баскетболом и мини футболом. Пропускная способность 40 чел	498,00
24	Санузел для ММГН для женщин	3,63
25	Санузел для женщин	2,78
26	Шлюз	2,78
27	Санузел для ММГН для мужчин	3,63
28	Санузел для мужчин	2,78
29	Шлюз	2,78
30	Лестничная клетка	16,03
31	Коридор	32,60
32	Электрощитовая	17,35
33	Аппаратная. Место для судей	24,74
34	Гардеробная	32,59
35	Место для МГН	
36	Помещение телефонизации	9,0
37	Коридор	
38	Инвентарная	
39	Лестничная клетка	17,59
40	Пост охраны	
41	Вестибюль	98,8
42	Тамбур	5,40
	Всего:	1492,32

Изм.	Кол.уч.	Лист	№док.	Подпись	Дата	01-2024-ЭОМ
						"Строительство физкультурно-оздоровительного комплекса в с. Елтай, Индерского района, Атырауской области"
Проверил	Мейрбеков					Спортивный комплекс — Стадия: РП; Лист: 13; Листов:
Исполн.	Сутанаев					План электроснабжения на отм. +0,000
Н. контроль	Бейсембаев					ТОО «Арсдиастрой» г. Шымкент 2024 г.

Формат А1

Расстановка оборудования на отм. +4,200

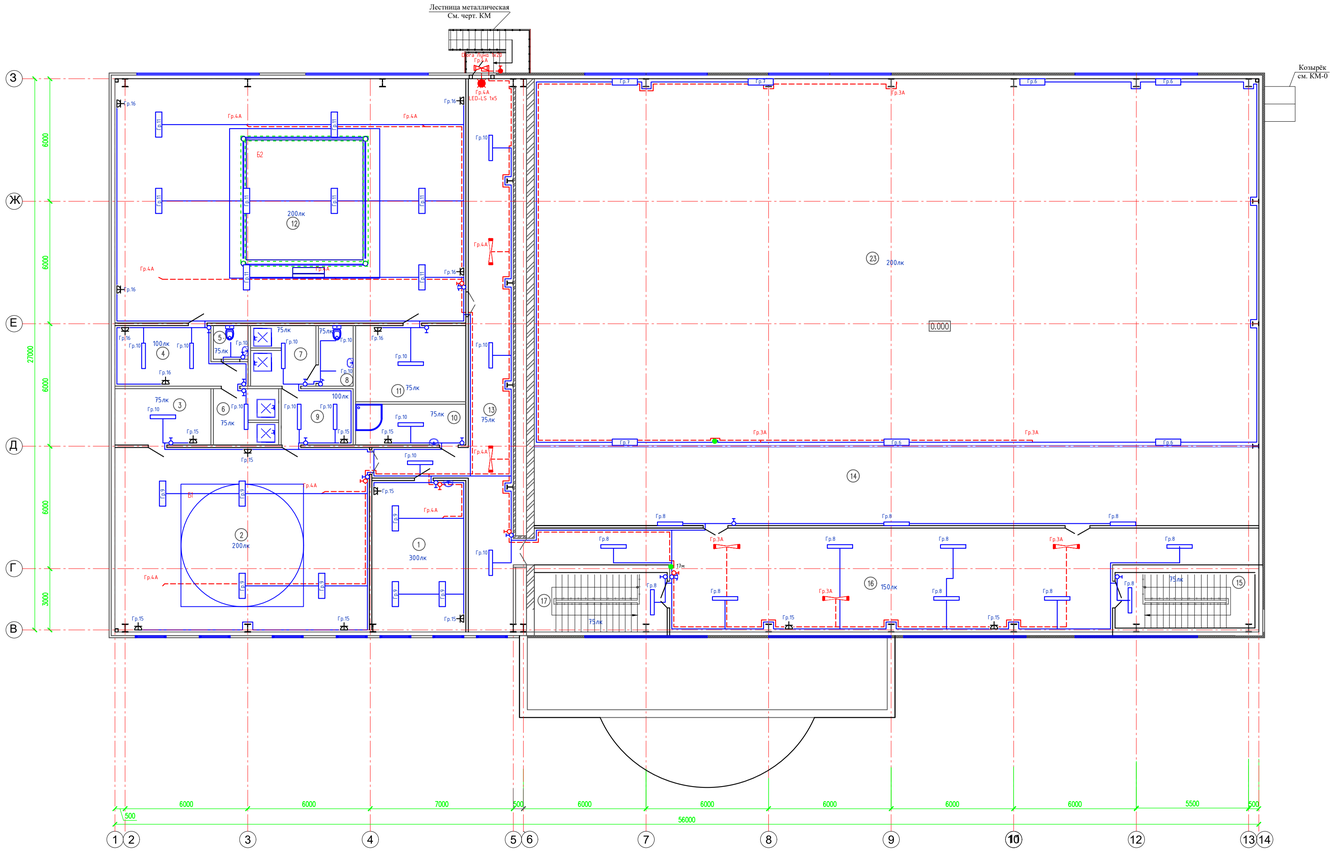

Экспликация помещений

Номер помещения	Наименование	Площадь, м
1	Кабинет	33,20
2	Зал борьбы на 12 чел.	110,53
3	Инвентарная	12,68
4	Раздевальная на 12 чел	15,77
5	Санузел универсальный	2,67
6	Душ для МГН	8,60
7	Душ для МГН	9,25
8	Санузел универсальный	4,86
9	Раздевальная на 12 чел	9,46
10	Помещение уборочного инвентаря	10,50
11	Инвентарная	19,76
12	Зал бокса на один ринг 12 чел.	204,48
13	Коридор	65,12
14	Трибуна на 174 места	133,70
15	Лестничная клетка №1	16,38
16	Холл	137,6
17	Лестничная клетка №2	16,06
	Всего:	810,62

									01-2024-ЭОМ
Изм.	Кол.уч.	Лист	№док.	Подпись	Дата	"Строительство физкультурно-оздоровительного комплекса в с. Естай, Индерского района, Атырауской области"			
Проверил		Мейірбеков				Спортивный комплекс	Стадия	Лист	Листов
							РП	14	
Нормоконт.		Сыпанкулы Н.				План электроосветительного освещение на отм. +4,200	ТОО «Арлиэстрой» г. Шымкент 2024 г.		
Н. контроль		Бейсембаев							
							Формат	А1	

Согласовано

Взам. инв. №

Подп. и дата

Инв. № подл.

Поз. обозн.	Наименование	Кол.	Примечание
	По месту		
КТ	Контактор КМИ-22510	1	

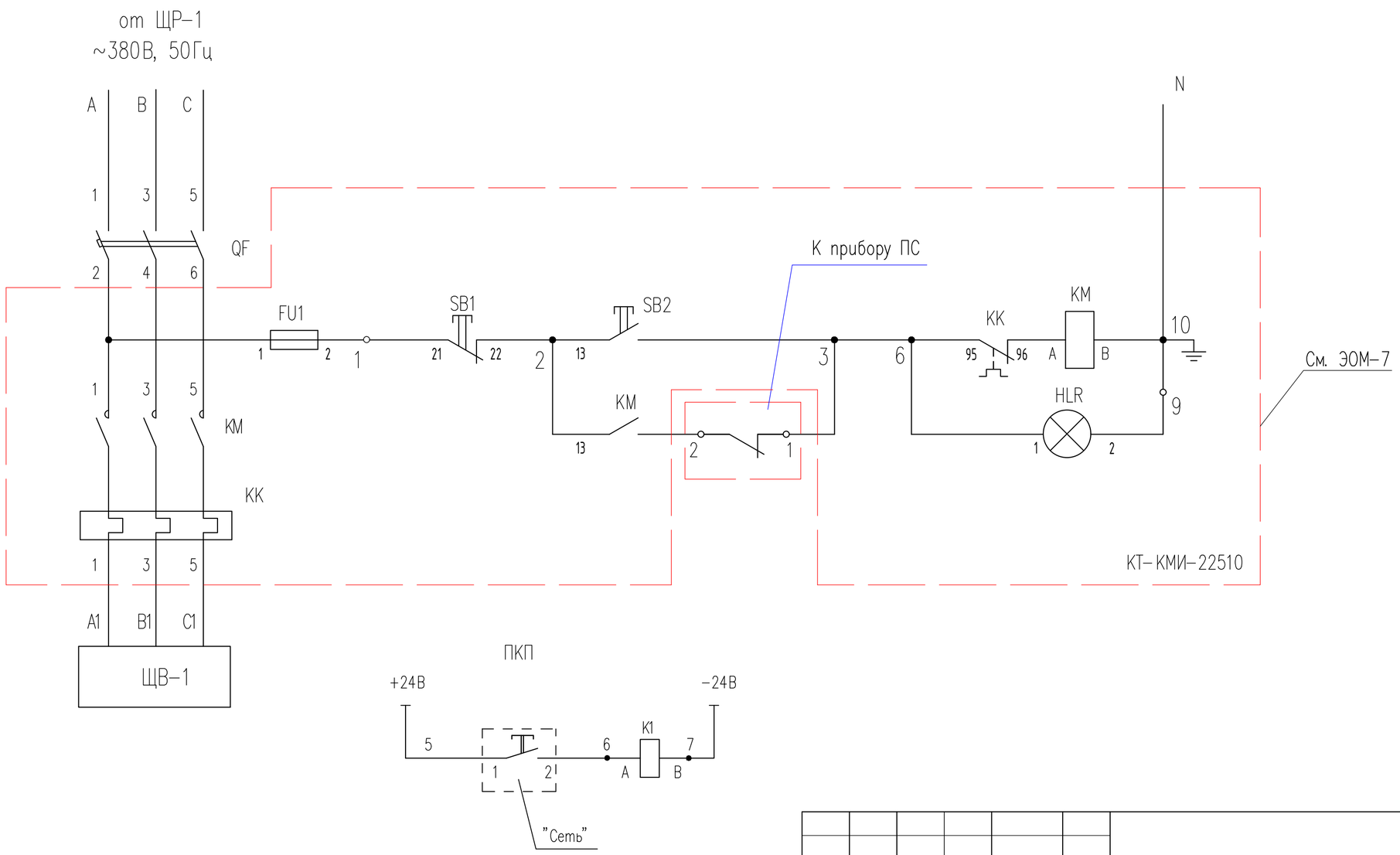

Согласовано:

Взам. инв. N

Подпись и дата

Инв. N подл.

Изм.	Кол.уч.	Лист	№док.	Подпись	Дата
Проверил		Мейрбеков			
Исполн.		Султангали А			
Н. контроль		Бейсембаев			

01-2024-ЭОМ

"Строительство физкультурно-оздоровительного комплекса в с. Елтай, Индерского района, Атырауской области"

Спортивный комплекс

Стадия	Лист	Листов
РП	15	

Схема отключения вентиляции при пожаре

ТОО «Архдизстрой» г. Шымкент 2024 г.

Формат А3

Принципиальная схема системы уравнивания потенциалов

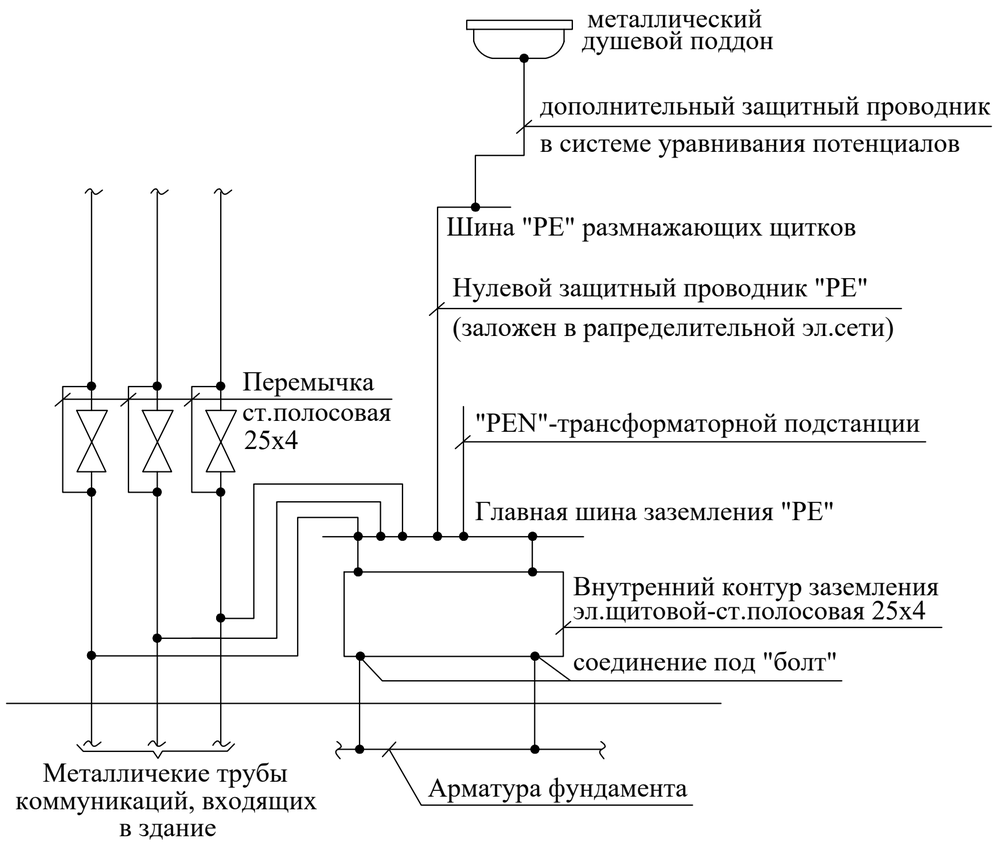

Исползование железобетонных конструкций здания для молниезащиты и главной системы уравнивания потенциала на вводе здания

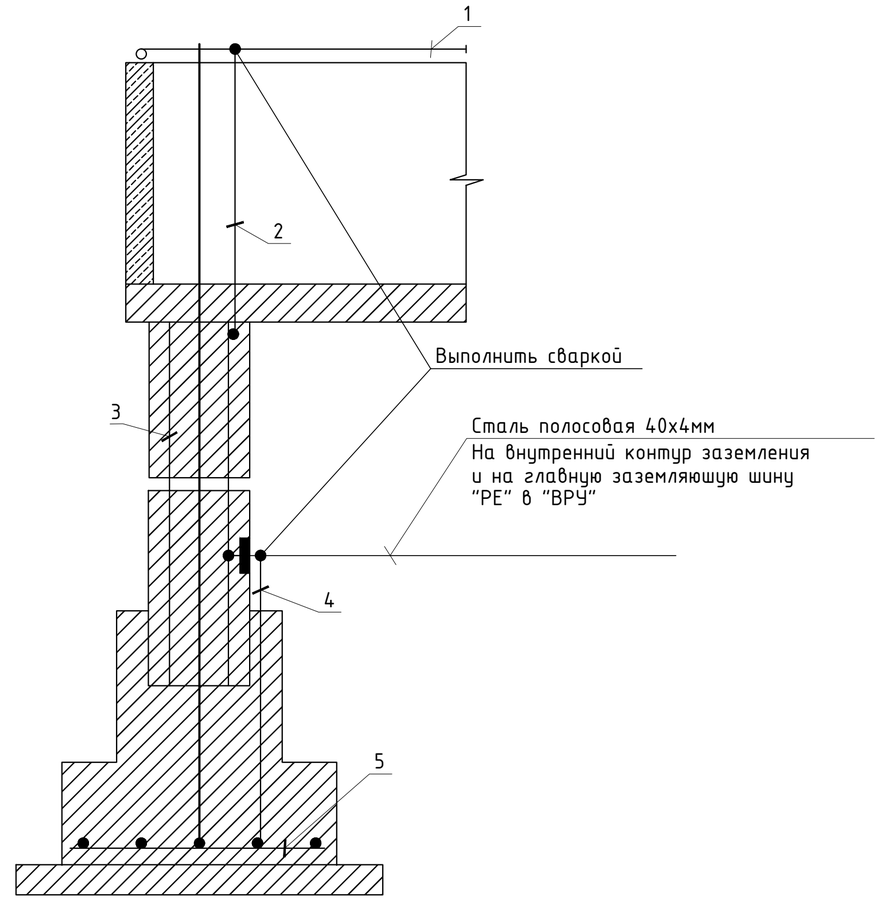

1. Метталлическая кровля здания (молниеприемная сетка - сталь круглая Д=8мм).
2. Токоотвод - сталь круглая Д=8мм.
3. Арматура колонны.
4. Заземляющая перемычка (закладная пластина).
5. Арматура фундамента.

Согласовано:

Взам. инв. N

Подпись и дата

Инв. N подл.

						01-2024-ЭОМ			
Изм.	Кол.уч.	Лист	№док.	Подпись	Дата	"Строительство физкультурно-оздоровительного комплекса в с. Елтай, Индерского района, Атыраусской области"			
Проверил		Мейрбеков				Спортивный комплекс	Стадия	Лист	Листов
							РП	16	
Исполн.		Султангали А				Схема уравнивания потенциалов	ТОО «Архдизстрой» г. Шымкент 2024 г.		
Н. контроль		Бейсембаев							

Формат А3

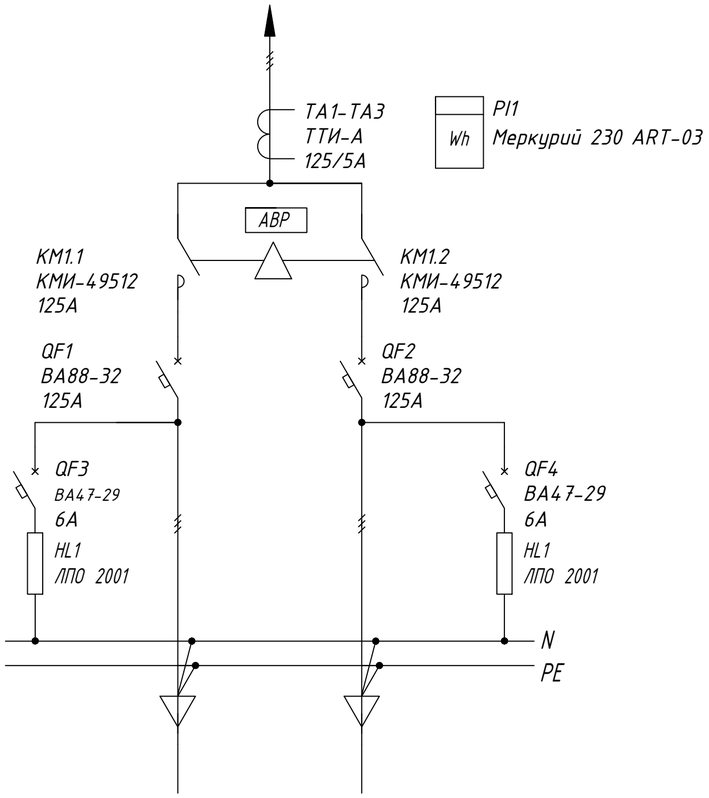

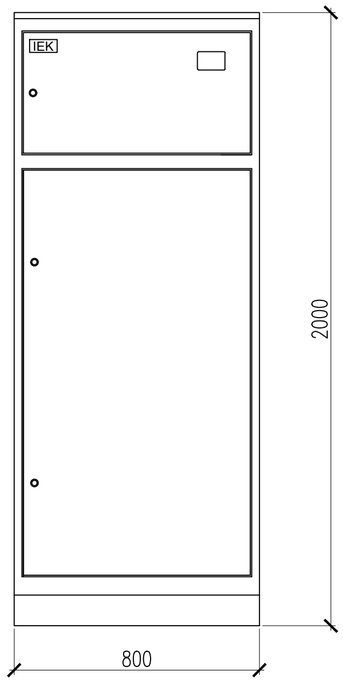

Поз.	Обозначение	Артикул	Наименование	Кол	Примеч.
1	QF1, QF2	SVA30-3-0250-R	Авт. выкл. ВА88-32 3Р 125А 35кА IEK	2	
2	KM1.1, KM1.2	KKT53-265-230-10	Контактор КМИ-49512		
			реверс 250А 230В/АС3 IEK	1	
3	TA1-TA3	ITT10-2-05-0250	Транс. тока ТТИ-А 125/5А 5ВА 0,5 IEK	3	
4	PI1	CCE-3C4-1-02-1	Счетчик эл. энергии трехфазный Меркурий 230 ART-03	1	
5	QF3, QF4	MVA20-1-006-C	Авт. выкл. ВА47-29 1Р 6А х-ка С IEK	2	
6	HL1, HL2	LLPO0-2001-1-08-K 01	Светильник ЛПО 2001, 8Вт IEK	2	
7		ORF-06-220-460VA C	Реле фаз ORF IEK	2	
8			Шкаф напольный цельносварной		
		YKM2-C3-2084-31	ВРУ-2 20.80.45 IP31 TITAN IEK	1	
9		YKV10-PM-500-730	Панель монтажная 500х730 TITAN	1	1 упаковка (2 шт.)
10		YKV10-PM-250-730	Панель монтажная 250х730 TITAN	1	1 упаковка (2 шт.)
11		YKV10-UV-600	Уголок вертикальный 600 TI TAN	1	4 упаковки (8 шт.)
12		YKV10-UV-1100	Уголок вертикальный 1100 TITAN	1	2 упаковки (4 шт.)
13			Панель боковая для		
		YKV10-PB-2045-31	ВРУ 20.XX.45 IP31 TITAN (по проекту)	1	1 упаковка (2 шт.)

Согласовано:

Взам. инв. N

Подпись и дата

Инв. N подл.

Изм.	Кол.уч.	Лист	№док.	Подпись	Дата
Проверил		Мейрбеков			
Исполн.		Султангали А			
Н. контроль		Бейсембаев			

01-2024-СС.ОЛ

"Строительство физкультурно-оздоровительного комплекса в с. Елтай, Индерского района, Атыраусской области"

Спортивный комплекс

Стадия	Лист	Листов
РП	1	1

Опросный лист на ВРУ-1

ТОО «Архдизстрой» г. Шымкент 2024 г.

Формат А3

	Наименование и техническая характеристика	Тип,марка,обозначение документа.	Код оборудования	Поставщик	Ед.изм.	Колич.	Масса,кг	Примечание
1	Щит силовой распределительный с автоматами	ВРУ1-18-80 УХЛ4 (с АВР)		"Электрокомплект"	компл.	1		ВРУ-1
2	Трансформатор тока-125/5А	ТТИ-А-125/5А 5 ВА 0,5		"Электрокомплект"	ШТ	3		
3	Счетчик учета электроэнергии (электронный, 3-х фазный, АСКУЭ)	Меркурий 230 ART-03		"Электрокомплект"	ШТ	1		
4	Автоматический выключатель 3-х полюсный Iр=125А	ВА47-100 3Р		"Электрокомплект"	ШТ	2		
1	Щит силовой распределительный с автоматами	ЩРн-36з-36УХЛ3		"Электрокомплект"	ШТ	1		ЩР-1
	Автоматический выключатель 3-х полюсный							
2	Вводной Iн.=100А	ВН-32 3Р		"Электрокомплект"	ШТ	1		
3	Линейный Iн.=50А	ВА47-100 3Р		"Электрокомплект"	ШТ	1		
4	Линейный Iн.=40А	ВА47-100 3Р		"Электрокомплект"	ШТ	2		
5	Линейный Iн.=25А	ВА47-100 3Р		"Электрокомплект"	ШТ	5		
1	Щит силовой распределительный с автоматами	ЩРв-18з-36УХЛ3		"Электрокомплект"	ШТ	1		ЩС-1
	Автоматический выключатель дифференциальный 2-х полюсный							
2	Линейный Iн.=16А	АД 12 2Р 30мА		"Электрокомплект"	ШТ	13		
1	Щит силовой распределительный с автоматами	ЩРв-36з-36УХЛ3		"Электрокомплект"	ШТ	1		ЩС-2
	Автоматический выключатель дифференциальный 2-х полюсный							
2	Линейный Iн.=16А	АД 12 2Р 30мА		"Электрокомплект"	ШТ	18		
	Автоматический выключатель 3-х полюсный							
3	Вводной Iн.=25А	ВА47-29 3Р		"Электрокомплект"	ШТ	1		
1	Щит силовой распределительный с автоматами	ЩРв-12з-36УХЛ3		"Электрокомплект"	ШТ	1		ЩВ-1
	Автоматический выключатель 3-х полюсный							
2	Вводной Iн.=40А	АД12 3Р		"Электрокомплект"	ШТ	1		

Согласовано:

Взам. инв. N

Подпись и дата

Инв. N подл.

Изм.	Кол.уч.	Лист	№док.	Подпись	Дата
Проверил		Мейрбеков			
Исполн.		Султангали А			
Н. контроль		Бейсембаев			

01-2024-СС.СО

"Строительство физкультурно-оздоровительного комплекса в с. Елтай, Индерского района, Атыраусской области"

Спортивный комплекс

Стадия	Лист	Листов
РП	1	4

Спецификация оборудования, изделий и материалов

ТОО «Архдизстрой» г. Шымкент 2024 г.

формат А3

	Наименование и техническая характеристика	Тип,марка,обозначение документа.	Код оборудования	Поставщик	Ед.изм.	Колич.	Масса,кг	Примечание
	Автоматический выключатель однополюсный							
5	Линейный Iн.=16А	ВА47-29 1Р		"Электрокомплект"	ШТ	9		
1	Щит силовой распределительный с автоматами	ЩРв-П-36		"Электрокомплект"	ШТ	1		ЩО-1
	Автоматический выключатель 3-х полюсный							
2	Вводной Iн.=25А	ВН-32 3Р		"Электрокомплект"	ШТ	1		
	Автоматический выключатель однополюсный							
3	Линейный Iн.=16А	ВА47-29 1Р		"Электрокомплект"	ШТ	12		
	Автоматический выключатель дифференциальный 2-х полюсный							
4	Линейный Iн.=16А	АД 12 2Р 30мА		"Электрокомплект"	ШТ	5		
1	Щит силовой распределительный с автоматами	ЩРв-П-8		"Электрокомплект"	ШТ	1		ЩАО-1
	Автоматический выключатель 3-х полюсный							
2	Вводной Iн.=25А	ВН-32 3Р		"Электрокомплект"	ШТ	1		
	Автоматический выключатель однополюсный							
3	Линейный Iн.=16А	ВА47-29 1Р		"Электрокомплект"	ШТ	5		
1	Электроосвещение							
2	Светильник светильник светодиодный ламп со степенью защиты	OLYMPIC LED160 1x150		"Электрокомплект"	шт.	19		
3	Светильник для люминесцентных ламп со степенью защиты IP20	ЛПО-46-2х36		"Электрокомплект"	шт.	46		
4	Светильник для люминесцентных ламп со степенью защиты IP20	ЛПО-46-1х36		"Электрокомплект"	шт.	90		
5	AILIN LED	LED-LS 1x15		"Электрокомплект"	шт.	27		
6	Светильник с автономным источником питания с лампой 1х6Вт IP24 (Выход)	LED-LS 1x5		"Электрокомплект"	шт	7		
7	Светильник для ламп с цоколем Е27 со степенью защиты IP65	Diora Луна 1x20		"Электрокомплект"	шт	7		
8	Люминесцентная лампа на 36 Вт	ЛБ-36		"Электрокомплект"	шт.	136		
9	Стартер	80С-220		"Электрокомплект"	шт.	195		
10	Ящик с понижающим трансформатором 220/36В	ЯТП-0,25-13У3		"Электрокомплект"	шт	3		
11	Лампа ручная переносная с защитной сеткой	РВО 42/36В		"Электрокомплект"	шт.	3		

Согласовано:

Взам. инв. N

Подпись и дата

Инв. N подл.

	Наименование и техническая характеристика	Тип,марка,обозначение документа.	Код оборудования	Поставщик	Ед.изм.	Колич.	Масса,кг	Примечание
12	Лампа накаливания общего назначения для местного освещения ~36В	МО 36-40		"Электрокомплект"	шт.	3		
	Электроустановочные изделия							
1	Выключатель одноклавишный для скрытой установки 10А., ~220В.,IP20	ГОСТ Р 51324.1-2012			шт	72		
2	Выключатель двухклавишный для скрытой установки 10А., ~220В.,IP20	ГОСТ Р 51324.1-2012			шт	9		
3	Выключатель одноклавишный для открытой установки 10А., ~220В.,IP44	ГОСТ Р 51324.1-2012			шт	7		
4	Розетка штепсельная одноместная с 3-им заземляющим контактом для скрытой установки 16А., ~220В., IP20	ГОСТ Р 51322.1-2011			шт	50		
5	Розетка штепсельная двухместная с 3-им заземляющим контактом для скрытой установки 16А., ~220В., IP20	ГОСТ Р 51322.1-2011			шт	24		
	Кабельные изделия и провода							
1	Кабель с медными жилами сечением - 5х50 мм^2	АВВГнг(А)-LS-0,66		"Электрокомплект"	м	3		
2	Кабель с медными жилами сечением - 5х10 мм^2	ВВГнг(А)-LS-0,66		"Электрокомплект"	м	25		
3	Кабель с медными жилами сечением - 5х4 мм^2	ВВГнг(А)-LS-0,66		"Электрокомплект"	м	30		
4	Кабель с медными жилами сечением - 5х4 мм^2	ВВГнг(А)-FRLS-0,66		"Электрокомплект"	м	15		
5	Кабель с медными жилами сечением - 3х4 мм^2	ВВГнг(А)-LS-0,66		"Электрокомплект"	м	1678		
6	Кабель с медными жилами сечением - 3х2,5 мм^2	ВВГнг(А)-LS-0,66		"Электрокомплект"	м	742		
7	Кабель с медными жилами сечением - 3х1,5 мм^2	ВВГнг(А)-LS-0,66		"Электрокомплект"	м	1880		
8	Кабель с медными жилами сечением - 2х1,5 мм^2	КВВГнг(А)-FRLS 2х1,5		"Электрокомплект"	м	79		
	Материалы							
1	Ответвительная коробка	У-195		"Электрокомплект"	шт	110		
2	Коробка для установки выключателей и розеток	КМ-40001		"Электрокомплект"	шт	220		
3	Труба ПВХ гофрированная ⌀ 63	ГОСТ 50827-95		"Электрокомплект"	м	3		
4	Труба ПВХ гофрированная ⌀ 32	ГОСТ 50827-95		"Электрокомплект"	м	60		
5	Труба ПВХ гофрированная ⌀ 25	ГОСТ 50827-95		"Электрокомплект"	м	1723		
6	Труба ПВХ гофрированная ⌀ 20	ГОСТ 50827-95		"Электрокомплект"	м	2622		
7	Труба ПВХ гофрированная ⌀ 16	ГОСТ 50827-95		"Электрокомплект"	м	79		

Согласовано:

Взам. инв. N

Подпись и дата

Инв. N подл.

	Наименование и техническая характеристика	Тип,марка,обозначение документа.	Код оборудования	Поставщик	Ед.изм.	Колич.	Масса,кг	Примечание
	Заземление							
1	Сталь полосовая 25х4 мм	ГОСТ 103-2006		"Электрокомплект"	м/кг	100/79	0,79	
2	Сталь полосовая 40х4 мм	ГОСТ 103-2006		"Электрокомплект"	м/кг	30/37,7	1,256	В качестве молниеотвода, спуск от метал.кровли к общ контуру зазем.

Согласовано:

Взам. инв. N

Подпись и дата

Инв. N подл.

Изм.	Кол.	Лист	NДок.	Подпись	Дата	01-2024-ЭОМ.СО	Лист 4

формат А3