Ведомость основных комплектов рабочих чертежей

Обозначение	Наименование	Примечание
Том I	Пояснительная записка.	
Том II	Сметная документация.	
Альбом I	Генеральный план	
Альбом II	Технологические решения	
Альбом III	Архитектурно-строительная часть	
Альбом IV	Отопления и вентиляция	
Альбом V	Тепломеханические решения тепловых сетей	
Альбом VI	Водопровод и канализация	
Альбом VII	Наружные сети водоснабжения и канализации	
Том III	Паспорт проекта	
Том IV	Проект организации строительства ПОС	
Овос	Оценка воздействия на окружающую среду	

Перечень видов работ для которых необходимо составлять акты освидетельствования скрытых работ:
- устройство подготовки основания фундаментов (соответствие характеристик грунтов основания проектным);
- бетонирование монолитных и железобетонных конструкций;

Ведомость ссылочных и прилагаемых документов

Обозн.	Наименование	Примечание
ГОСТ 6629-88	Двери деревянные внутренние для жылых и общественных зданий	
ГОСТ 30970-2002	Блоки дверные из поливинилхлоридных профилей	
ГОСТ 30674-99	Окно из ПВХ с двойным остеклением для жылых и общественных зданий	
Серия 2.244-1 вып.6	Детали полов общественных зданий	
СП РК 3.02-137-2013	Крыши и кровли	
СП РК 5.01-102-2013	Основания зданий и сооружений	
СН РК 3.06-01-2011	Доступность зданий и сооружений для маломобильных групп	
СН РК 2.01-01-2013	Защита строительных конструкций от коррозии	
Серия 2.140-5с в.1	Перекрытия из многопустотных панелей в кирпичных зданий	
СП РК 2.02-101-2014	Пожарная безопасность зданий и сооружений	
СН РК 1.03-05-2011	Охрана труда и техника безопасности в строительстве	
СП РК 3.04-102-2014	Бетонные и железобетонные конструкции	
СН РК 3.02-07-2014	Общественный здания и сооружения	
СНиП РК 5.02.02-2010	Каменные и армокаменные конструкция	
СП РК 2.03-30-2017	Строительство в сейсмических районах.	
СНиП РК II-25-80	Деревянные конструкции	
ГОСТ 5264-80	Ручная дуговая сварка	
ГОСТ 14098-91	Соединения сварные арматуры и закладных деталей.	
СП РК 5.03-107-2013	Несущие и ограждающие конструкции	
СН РК 2.04-03-2011	Защита от шума	

«Разработка проектно-сметной документации на строительство мини футбольной площадки и борцовского зала ангарного типа в поселке Индерборский Индерского района Атырауской области»

разработан в соответствии с действующими на территории Республики Казахстан, нормами и правилами и предусматривает мероприятия, обеспечивающие взрыво-пожаробезопасность и исключающие вредные воздействия на окружающую среду и воздушный бассейн, а так же предупреждающие чрезвычайные ситуации природного и техногенного характера.

Изм.	Кол.уч.	Лист	N док.	Подпись	Дата
					2024
ГИП		Турсынкулов Б.			26.03.
Проверил		Аспанов О.			26.03.
Исполнил		Жунисбеков К.			26.03.
Н. контр.		Алибеков К.			26.03.

12-2023 Альбом III АС

«Строительство мини футбольного площадки и борцовского зала ангарного типа в поселке Индербор, Индерского района, Атырауской области»

Стадия	Лист	Листов
РП	1	

Общие данные (начало)

ТОО "Alpha-Pro"
г.Шымкент- 2024 г.

ГИП Турсынкулов

Формат А3

Основные исходные данные

Наименование: рабочий проект «Разработка проектно-сметной документации на строительство мини футбольной площадки и борцовского зала ангарного типа в поселке Индерборский Индерского района Атырауской области»

Заказчик: ГУ «Отдел строительства Индерского района»

Генеральный проектировщик: Республика Казахстан ТОО "Alpha-Pro"
(Государственная лицензия №23020525 от 19.09.2023г.)

Основание для разработки

задание на проектирование, утвержденное заказчиком заместитель руководителя ГУ«Отдел строительства Индерского района» в 2024г.
Архитектурно-планировочное задание на проектирование (АПЗ) , утвержденное ГУ «Отдел строительства Индерского района»
технический отчет об инженерно-геологических условиях выполненный ТОО «А-Геоинжиниринг» в месяце феврале 2024 года. Государственная лицензия ГСЛ-Ф №20012362 от 25.08.2020 года на изыскательскую деятельность, выданная Агентством Республики Казахстан по делам строительства и жилищно-коммунального хозяйства. Приложение к лицензии ГСЛ №000726 от 06.04.2007 года выданное Агентством Республики Казахстан по делам строительства и жилищно-коммунального хозяйства;

топографическая съемка, выполненная ТОО "КазГеоКонсалт" в 2024 году. Государственная лицензия ГСЛ №22001805 от 01.02.2022 года на изыскательскую деятельность, выданная Государственное учреждение "Управление государственного архитектурно-строительного контроля Туркестанской области". Акимат Туркестанской области. Приложение к лицензии ГСЛ №22001805 от 01.02.2022 года выданное Государственное учреждение "Управление государственного архитектурно-строительного контроля Туркестанской области". Акимат Туркестанской области.

Местоположение объекта

Рассматриваемая площадка расположена на территории поселка Индерборский Индерского района Атырауской области.

Природно-климатические условия района строительства:

Климат района резко континентальный, аридный. Континентальность и аридность климата проявляется в резких температурных контрастах дня и ночи, зимы и лета, в быстром переходе от зимы к лету при коротком весеннем периоде. Характерной особенностью климата является неустойчивость и дефицитность атмосферных осадков, малоснежье и сильное сдувание снега, большая сухость воздуха и почвы, интенсивность процесса испарения и обилие прямого солнечного освещения. Зима холодная, но непродолжительная; лето жаркое и довольно продолжительное. Непосредственная близость восточного побережья Каспийского моря смягчающего влияния на климат района практически не оказывает.

Основные климатические параметры, характерные для района работ, приводятся ниже, по данным характеристик метеостанции г. Атырау, согласно СП РК 2.04-01-2017* «Строительная климатология».

- Среднее число дней с оттепелью за декабрь-февраль - 5;
- Средняя месячная относительная влажность в 15 ч. наиболее холодного месяца (января) – 79 %;
- Средняя месячная относительная влажность за отопительный период – 78%;
- Среднее количество (сумма) осадков за ноябрь-март – 68мм;
- Среднее месячное атмосферное давление на высоте установки барометра за январь – 1024.5 гПа;
- Ветер холодного периода года
- Средняя месячная относительная влажность воздуха в 15 ч. наиболее теплого месяца (июля) – 27 %;
- Среднее количество (сумма) осадков за апрель-октябрь – 103мм;
- Суточный максимум осадков теплого периода года:
  средний из максимальных – 22мм;
  наибольший из максимальных – 46мм;
- Преобладающее направление ветра (румбы) за июнь-август – З;
- Минимальная из средних скоростей ветра по румбам в июле – 3.7 м/с;
- Повторяемость штилей теплого периода года – 7%;

Исследованная территория входит в зону приморских полупустынь с присущими для них почвенными и растительными комплексами. Преимущественным развитием пользуются приморские луговые солончаковые почвы. Растительные ассоциации представлены здесь пыреем, лебедой солончаковой, сведой, различными солянками. Мощность почвенно-растительного слоя составляет около 0,15м. Следует отметить, что в результате интенсивной инженерно-хозяйственной деятельности человека почвенно-растительный слой в пределах территории незначительно нарушен. Природные экосистемы, в пределах исследованной территории, весьма неустойчивы и подвержены риску экоцида при техногенном воздействии.

Согласовано

Взам. инв. №

Подп. и дата

Инв. № подл.

					2024	12-2023 Альбом III АС		
						«Строительство мини футбольного площадки и борцовского зала ангарного типа в поселке Индербор, Индерского района, Атырауской области»		
Изм.	Кол.уч.	Лист	N док.	Подпись	Дата			
ГИП		Гурсынкулов Б.			26.03.		Стадия	Лист	Листов
Проверил		Аспанов О.			26.03.		РП	2	
Исполнил		Жунисбеков К.			26.03.	Общие данные (продолжение)	ТОО "Alpha-Pro" г.Шымкент– 2024 г.	
Н. контр.		Алибеков К.			26.03.			

Инженерно-геологические условия площадки строительства:

Геоморфология и рельеф

В региональном геоморфологическом аспекте исследованная территория приурочена к крупному инженерно-геологическому региону второго порядка-Прикаспийской впадине (Прикаспийской синеклизе), которая в плейстоцен-голоценовое время (Q1-Q4) являлась ареной неоднократных трансгрессий Каспия-бакинской, хазарской, хвалынской и новокаспийской, оставивших после себя мощные толщи морских осадков, которые и определили современный инженерно-геологический облик этой территории. Прикаспийская низменность имеет резко выраженный террасовидный характер.

Высотные отметки поверхности земли проектируемой площадки изменяются в пределах от 310,40 до 311,75 м и имеет общий уклон с северо-востока на юго-запад.

В пределах исследованной территории гидрографическая сеть представлена руслом реки Урал, которая протекает от исследованного участка к северу и северо-западу.

Литологическое строение

В геологическом строении участка исследования до разведанной глубины 10,0 м принимают участие отложения четвертичного периода. Верхнечетвертичные аллювиальные отложения (aQnl) распространены с поверхности. Лито-логически отложения представлены супесями, суглинками коричневого, серовато-коричневого цвета. В кровле четвертичных отложений распространены современные отложения почвенного покрова (pQiv).

Физико-механические свойства грунтов

По номенклатурному виду и физическим свойствам грунтов в пределах рассматриваемой площадки до глубины 10,0 м, выделены четыре инженерно-геологических элемента (ИГЭ):

ИГЭ-1- супесь светло-коричневая, макропористая, твёрдой консистенции, мощностью 1,5-2,0 м, просадочный.

ИГЭ-2- суглинок светло-коричневый, макропористый, твёрдой консистенции, вскрытой мощностью 1,7-2,0 м, просадочный.

ИГЭ-3- суглинок коричневый, низкопористый, от текучепластичной консистенции, мощностью 0,8-1,0 м, непросадочный;

ИГЭ-4- суглинок коричневый, низкопористый, тугопластичной консистенции, с включением щебня до 30 %, плотный, вскрытой мощностью 5,5 и более метров, непросадочный;

Почвенно-растительный слой, нами как ИГЭ не рассматривается.

Грунты ИГЭ-1 (суглинки) и ИГЭ-2 (супеси) просадочные. Просадка грунта от собственного веса при замачивании отсутствует, но проявляется при дополнительных нагрузках. Тип грунтовых условий площадки по просадочности – первый

Засоленность и агрессивность грунтов

По содержанию легко- и среднерастворимых солей грунты от незасоленных до сильнозасоленных, величина сухого остатка колеблется в пределах 0,40 до 3,84%.

По нормативному содержанию сульфатов в пересчете на ионы SO_4^- – грунты площадки на бетон марки W_4 по водонепроницаемости на портландцементе по ГОСТ 10178 (СП РК 2.01 – 19 -2013) – сильноагрессивные, на портландцементе по ГОСТ 10178-85 с содержанием в клинкере C_3S-не более 65% C_3A-не более7%, C_3A +C_4AF-не более 22% и шлакопортландцементе –сильноагрессивные, а на сульфатостойких цементах – неагрессивные. Нормативное содержание SO_4=5481,0 мг/кг.

По нормативному содержанию хлоридов в перерасчете на ионы Cl грунты площадки для бетонов на арматуру железобетонных конструкции - сильноагрессивные. Нормативное содержание 9273,0 мг/кг.

Коррозионная агрессивность грунтов по отношению к углеродистой и низколегированной стали - высокая.

Сейсмичность участка территории.

Согласно СП РК 2.03-30-2017:

- сейсмическая опасность зоны строительства - согласно картам сейсмического зонирования ОСЗ-2_{475} – 5 баллов и ОСЗ-2_{2475} – 6 баллов;
- тип грунтовых условий площадки строительства - III;
- сейсмическая опасность площадки строительства (с учетом грунтовых условий) при сейсмичности зоны по картам ОСЗ-2_{475}– 6 баллов и ОСЗ-2_{2475}– 7 баллов;
- неблагоприятные факторы в сейсмическом отношении из-за геологических или топографических условий отсутствуют.

Согласовано

Взам.инв.№

Подп. и дата

Инв. № подл.

					2024	12-2023 Альбом III АС
						«Строительство мини футбольного площадки и борцовского зала ангарного типа в поселке Индербор, Индерского района, Атырауской области»
Изм.	Кол.уч.	Лист	N док.	Подпись	Дата	
ГИП		Гурсынкулов Б.			26.03.	Стадия: РП; Лист: 3; Листов:
Проверил		Аспанов О.			26.03.	
Исполнил		Жунисбеков К.			26.03.	Общие данные (продолжение)
Н. контр.		Алибеков К.			26.03.	ТОО "Alpha-Pro" г.Шымкент- 2024 г.

Архитектурно-строительные решения

Объемно-планировочные решения проектируемого здания разработаны в соответствии с требованиями СН РК 3.02-07-2014 и СП РК 3.02-107-2014 «Общественные здания и сооружения», СН РК 2.04-01-2011 «Естественное и искусственное освещение», СН РК 2.04-04-2013 «Строительная теплотехника», СП РК 3.01-101-2013 «Проектирование зданий и сооружений с учетом доступности для маломобильных групп населения» и заданием на проектирование.
Проектируемый объект II (нормального) уровня ответственности, не относящиеся к технически сложным.
Класс здания-II
Степень огнестойкости-II.
Спорт комплекс состоит из трех блоков Блок-А, Блок-Б и Блок-В.

Здания (Блок-А)- запроектировано прямоугольной формы в плане с размерами в осях «1-8» и «А-Л» 42,00 х 24,00. Одноэтажное без подвала, высота помещений от пола до низа металлической фермы 8,70м.
В здание предусмотрены: спортзал и трибуна на 54 мест.
Класс здания - II.
Степень долговечности - II.
Степень огнестойкости - II.
Сейсмичность - 6 баллов.
Полы – реечный пол 55х55мм;
Цоколь – керамогранит на металлическом профилье;
Наружные стены – из стеновых панелей типа «Сэнвич» по ТУ 5284-183-01217836-2005, толщиной 120мм.

Здания (Блок-Б)- запроектировано прямоугольной формы в плане с размерами в осях «9-19» и «А-Ж» 21,00 х 16,90м. Одноэтажное без подвала, высота помещений от пола до потолка 3,0м.
В блоке-Б предусмотрены: вестибюль, гардеробная, техпомещение, кабинет директора, помещение уборочного инвентаря, кабинет врача, тренерская, душевая, раздевалка, коридор, сан.узелы.
Класс здания - II.
Степень долговечности - II.
Степень огнестойкости - II.
Сейсмичность - 6 баллов.
Внутренняя отделка стен - улучшенная штукатурка цементно-песчаным раствором с последующей водоэмульсионной покраской, в коридорах - масляная панель на высоту 1,6м, в санузлах - глазурованная плитка на высоту 1,8м, в душевых - глазурованная плитка на высоту 3,0м.
Полы - керамогранит;
Потолки - затирка цементно-известковым раствором с последующей водоэмульсионной покраской и подвесной потолок Армстронг.
Цоколь – керамогранит на металлическом профилье;
Наружные стены – облицовочный кирпич толщиной-120мм с утеплителем теплоизоляцией ISOVER OL-P M100, толщ-100мм.

Здания (Блок-В)- запроектировано прямоугольной формы в плане с размерами в осях «10-18» и «И-Т» 17,40 х 24,96. Одноэтажное без подвала, высота помещений от пола до низа металлической фермы 8,38м.
В здание предусмотрены: спортзал и трибуна на 54 мест.
Класс здания - II.
Степень долговечности - II.
Степень огнестойкости - II.
Сейсмичность - 6 баллов.
Полы – реечный пол 55х55мм и керамогранит;
Цоколь –цем.песчанная штукатурка;

Конструктивные решение.
Блок-А

Фундаменты под стоек - столбчатые монолитного железобетона марки В15(С12/15) СЦ W6;
Подбетонка - монолитного железобетона марки В10(С8/10) СЦ W6;
Стен фундамента монолитного железобетона марки В15(С12/15) СЦ W6;;
Горизонтальная гидроизоляция стен - из двухслойного толья на отметке -0,020;
Отмостка - бетонная толщ-100мм и по шебеночному основанию толщ-100мм шириной 1,5 м перекрывающей пазухи котлована не менее, чем на 0,5 м с уклоном от здания не менее 0,03;
Колонны, фермы, связи по фермам, прогоны по кровле, фахферковые стойки запроектировано из стальных конструкций. Каркас решен по рамной схеме по продольным и поперечным осям здания.
Устойчивость элементов конструкций обеспечивается за счет жестких узлов в базах колонн, ферм, связи по поясам фермы и прогонов кровли.
Несущими конструкциями служат колонны из двутавра №40К2.
Фахферковые стойки из спаренного швеллера №20.
Металлическая ферма из уголков
Кровля из - кровельных панелей типа «Сэнвич» по ТУ 5284-183-01217836-2005, толщиной 120мм, по металлическим прогонам и фермам.
Прогоны из швеллера №16.
Стены наружные - из стеновых панелей типа «Сэнвич» по ТУ 5284-183-01217836-2005, толщиной 120мм.
Окны - из поливинилхлоридных профилей, индивидуального изготовления, с заполнением двухкамерными стеклопакетами по ГОСТ 30674-99;
Дверные блоки наружные – металлические утепленные по ГОСТ 31173-2003;

Объемно-планировочные показатели.
Блока А

№ п/п	Наименование	Ед. изм.	Количество
1	Количество этажей	этаж	1
2	Общая площадь	м²	1047,96
3	Строительный объем	м³	11306,48
4	Площадь застройки	м²	1064,14

Блок-Б

Фундаменты ленточные из монолитного железобетона марки В15(С12/15) СЦ W6;
Стен фундамента ж/б сборные блоки по ГОСТу 13579-78;
Горизонтальная гидроизоляция стен - из двухслойного толья на отметке -0,020;
Отмостка - бетонная толщ-100мм и по шебеночному основанию толщ-100мм шириной 1,5 м перекрывающей пазухи котлована не менее, чем на 0,5 м с уклоном от здания не

Согласовано

Взам.инв. №

Подп. и дата

Инв. № подл.

Изм.	Кол.уч.	Лист	N док.	Подпись	Дата	12-2023 Альбом III АС			
					2024	«Строительство мини футбольного площадки и борцовского зала ангарного типа в поселке Индербор, Индерского района, Атырауской области»			
							Стадия	Лист	Листов
ГИП		Гурсынкулов Б.			26.03.		РП	4	
Проверил		Асланов О.			26.03.				
Исполнил		Жунисбеков К.			26.03.	Общие данные (окончание)	ТОО "Alpha-Pro" г.Шымкент- 2024 г.		
Н. контр.		Алибеков К.			26.03.				

Стены наружные - из силикатного кирпича марки СУР 100/25 ГОСТ 379-95, на цементно-песчаном растворе марки М50 (в зимних условиях с добавлением пластификаторов), толщиной 380мм. Обшивка наружных стен из облицовочного кирпича толщиной-120мм с утеплителем теплоизоляцией ISOVER OL-P M100, толщ-100мм.;
Покрытие и перекрытие - сборные железобетонные плиты по серии 1.141.1-40с вып.1;
Перегородки - из одинарного силикатного кирпича марки СУР 100/25 ГОСТ 379-95, на смешанных цементных растворах М 50, толщ. 120 мм;
Перемычки – ж/б монолитные;
Рамы - монолитные железобетонные из бетона класса В 25(С20/25);
Окны - из поливинилхлоридных профилей, индивидуального изготовления, с заполнением двухкамерными стеклопакетами по ГОСТ 30674-99;
Дверные блоки внутренние - деревянные по ГОСТ 6629-88;
Дверные блоки внутренние в душевых - пвх по ГОСТ 30970-2014;
Дверные блоки наружные – металлические утепленные по ГОСТ 31173-2003;
Утеплитель покрытия - минераловатные плиты ISOVER OL-E M100 толщ=150мм;
Кровля – односкатная с покрытием из стального профилированного листа по деревянной обрешетке и стропиле.

Объемно-планировочные показатели.
Блока Б

№ п/п	Наименование	Ед. изм.	Количество
1	Количество этажей	этаж	1
2	Общая площадь	м²	329.29
3	Строительный объем	м³	1851,10
4	Площадь застройки	м²	370.22

Блок-В
Фундаменты под стоек - столбчатые монолитного железобетона марки В15(С12/15) СЦ W6;
Подбетонка - монолитного железобетона марки В10(С8/10) СЦ W6;
Стен фундамента монолитного железобетона марки В15(С12/15) СЦ W6;;
Отмостка - бетонная толщ-100мм и по шебеночному основанию толщ-100мм шириной 1,5 м перекрывающей пазухи котлована не менее, чем на 0,5 м с уклоном от здания не менее 0,03;
Основная несущая конструкция арочная ферма из гнутых труб.
Устойчивость элементов конструкций обеспечивается за счет жестких узлов в базах колонн, ферм, связи по поясам фермы и прогонов кровли.
Фахферковые стойки из спаренных труб.
Кровля и стены из - кровельных панелей типа «Сэнвич» по ТУ 5284-183-01217836-2005, толщиной 100мм. по металлическим фермам.

Объемно-планировочные показатели.
Блока В

№ п/п	Наименование	Ед. изм.	Количество
1	Количество этажей	этаж	1
2	Общая площадь	м²	367,48
3	Строительный объем	м³	3406.00
4	Площадь застройки	м²	461,44

Противопожарные мероприятия.
Противопожарные мероприятия предусмотрены в соответствии с требованиями СН РК 3.02-07-2014 "Общественные здания и сооружения", СП РК 2.02-101-2014 "Пожарная безопасность зданий и сооружений."
Степень огнестойкости зданий - II.
Деревянные конструкции обработать огнезащитными материалами в соответствии с требованиями СНиП РК 2.02-05-2009.
Открывание дверей с предусмотрено в направлении эвакуации.
При прокладке кабелей, воздуховодов и трубопроводов, через ограждающие конструкции для заделки отверстий с нормируемыми пределами огнестойкости и распространения огня, применять материалы с пределом огнестойкости не ниже, чем у существующих конструкций.

Антикоррозионные мероприятия
Антикоррозийная защита строительных конструкций предусмотрена согласно СН РК 2.01-01-2013 "Защита строительных конструкций от коррозии".
Все металлические конструкции и закладные детали окрашиваются лакокрасочным покрытием из эмали ПФ-115 по ГОСТ 6465-74* в 2 слоя по огрунтовке ПФ-170 в 1 слой.
Предварительно производится очистка поверхности металлоконструкций от ржавчины, окалины и грязи. Закладные детали покрываются слоем цементно-песчаного раствора.
Защитный слой арматуры монолитных железобетонных конструкций соответствует требованиям СП РК 3.04-102-2014 "Бетонные и железобетонные конструкции".
Все деревянные элементы здания подлежат антисептированию.
Все боковые бетонные и железобетонные поверхности соприкасающи с грунтом обмазать горячим битумом за два раза. В основании фундаментов выполнить подготовку из щебня пропитанного битумом до полного насыщения.

Антипросадочные мероприятия
Антипросадочные мероприятия в проекте выполнены в соответствии с требованиями СП РК 5.01-102-2013 "Основания зданий и сооружений".
По номенклатурному виду и физическим свойствам грунтов в пределах рассматриваемой площадки до глубины 10,0 м, выделены четыреинженерно-геологических элемента (ИГЭ):
ИГЭ-1- супесьсветло-коричневая, макропористая, твёрдой консистенции, мощностью 1,5-2,0 м, просадочный.
ИГЭ-2- суглинок светло-коричневый, макропористый, твёрдой консистенции, вскрытой мощностью 1,7-2,0 м, просадочный.
ИГЭ-3- суглинок коричневый, низкопористый, от текучепластичной консистенции, мощностью 0,8-1,0 м, непросадочный;
ИГЭ-4- суглинок коричневый, низкопористый, тугопластичнойконсистенции, с включением щебня до 30 %, плотный, вскрытой мощностью 5,5 и более метров, непросадочный;
Почвенно-растительный слой, нами как ИГЭ не рассматривается.
Грунты инженерно-геологических элементов характеризуются следующими расчётными значениями показателей физических и прочностных, деформационных свойств: Грунты ИГЭ-1 (суглинки) и ИГЭ-2 (супеси)просадочные. Просадка грунта от собственного веса при замачивании отсутствует, но проявляется при дополнительных нагрузках. Тип грунтовых условий площадки по просадочности – первый.
проектирование оснований фундаментов вести согласно разделу 5.8 МСП 5.01-102-2002.
С целью устранения деформативности основания под фундаментами выполняется уплотненная подушка из местного грунта до упора толщиной 2,40 м, с послойным уплотнением тяжелыми катками слоями не более 30см, при оптимальной влажности, до плотности уплотненного грунта 2,30т/м. При этом оптимальная влажность принимается

Согласовано

Взам. инв. №

Подп. и дата

Инв. № подл.

					2024	12-2023 Альбом III АС
						«Строительство мини футбольного площадки и борцовского зала ангарного типа в поселке Индербор, Индерского района, Атырауской области»
Изм.	Кол.уч.	Лист	N док.	Подпись	Дата	
ГИП		Гурсанкулов Б.			26.03.	Стадия: РП; Лист: 5; Листов:
Проверил		Аспанов О.			26.03.	
Исполнил		Жунисбеков К.			26.03.	Общие данные (окончание)
Н. контр.		Алибеков К.			26.03.	ТОО "Alpha-Pro" г.Шымкент- 2024 г.

равной влажности на границе раскатывания. При влажности грунта ниже оптимальной более чем на 0,03% должно производиться до увлажнение его до оптимальной влажности.
Планировка территории предусмотрена с учетом сложившегося рельефа местности с отводом поверхности вод от здания.
По периметру здания устраивается бетонная отмостка шириной 1.5 м с уклоном от здания не менее 0,03.

Мероприятия по охране окружающей среды.
В проектируемом здании запрещается хранить взрывоопасные и загрязняющие территорию вредные вещества.
Прилегающая территория облагораживается. Производственный мусор, бытовые отходы собираются в мусоро-контейнеры, расположенные на территории в специально отведенном месте, с дальнейшим вывозом в специально отведенные места.

Организация строительства
Продолжительность строительства определена согласно СП РК 1.03-102-2014.
Согласно п.4.2 СН РК 1.03-101-2013 принимается метод линейной интерполяции исходя из имеюшихся в нормах оздоровительного комплекса с нормами продолжительности соответственно 11 и 12 месяцев.
Продолжительность строительства на единицу прироста мошности равна (15-11)/(300-150)= 0,0267 мес.
Продолжительность строительства одного потока с учетом интерполяции будет равна:
Т = 0,0067 *100 +10 = 10.67 месяцев.
Общая продолжительность строительства объекта принята 11,0 месяцев
В том числе подготовительный период 1,0 месяца.

Согласовано

Взам.инв.N:

Подп. и дата

Инв. N: подл.

					2024	12-2023 Альбом III АС
						«Строительство мини футбольного площадки и борцовского зала ангарного типа в поселке Индербор, Индерского района, Атырауской области»
Изм.	Кол.уч.	Лист	N док.	Подпись	Дата	
ГИП		Гурсынкулов Б.			26.03.	Стадия: РП; Лист: 5; Листов:
Проверил		Аспанов О.			26.03.	
Исполнил		Жунисбеков К.			26.03.	Общие данные (окончание)
Н. контр.		Алибеков К.			26.03.	ТОО "Alpha-Pro" г.Шымкент- 2024 г.

План на отм.+0,000

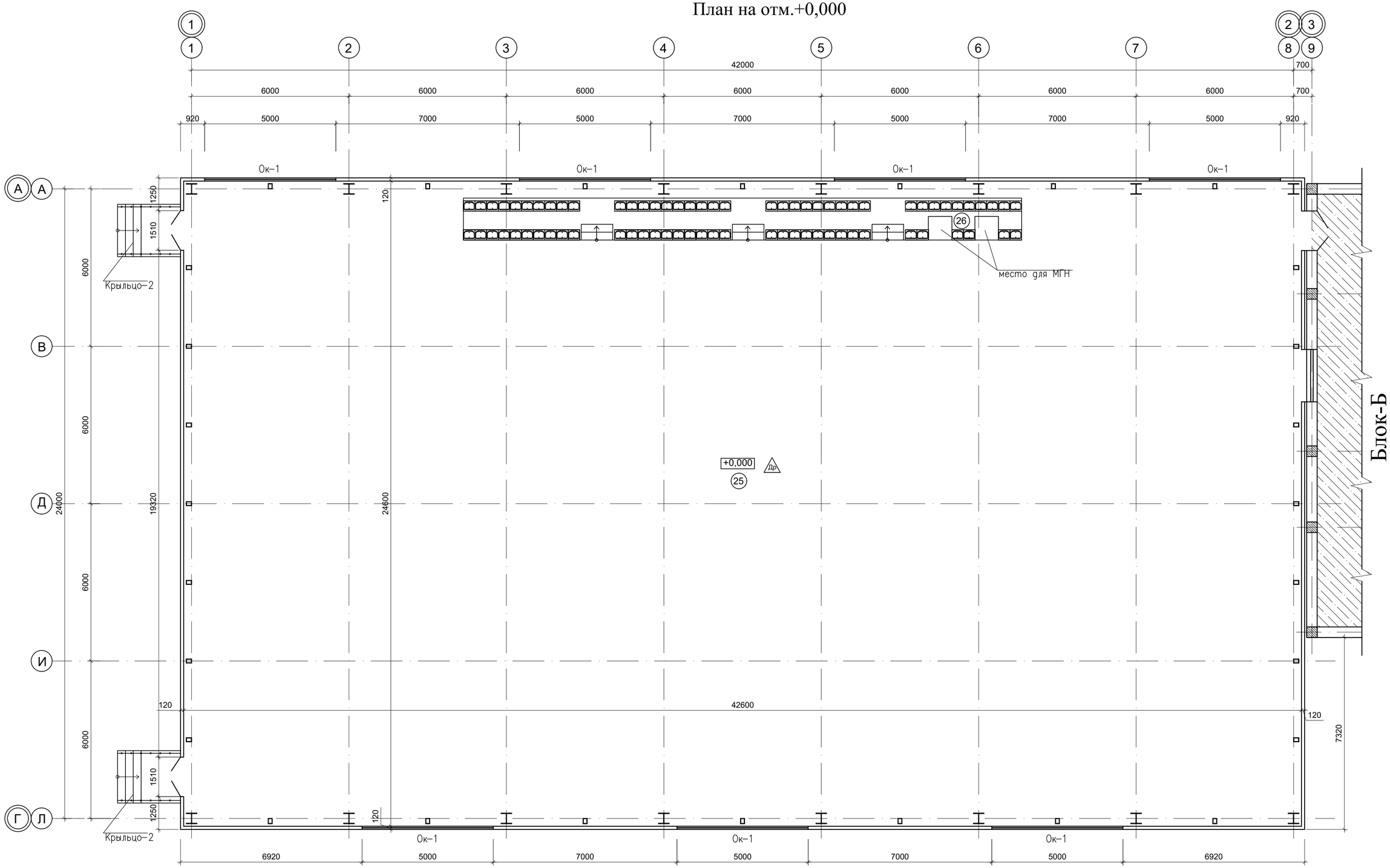

Схема блокировки зданий

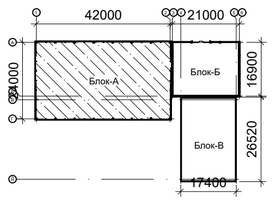

Экспликация помещений

Поме-щения	Наименование	Площадь,	Категор. поме-щения
25	Спорт зал	1013,92	Д
26	Трибуна	34,04	Д
	Всего;	1047,96	

Изм.	Кол.уч.	Лист	N док.	Подпись	Дата
					2024
ГИП		Турсынкулов Е.			26.03.
Проверил		Аспанов О.			26.03.
Исполнил		Жунисбеков К.			26.03.
Н. контр.		Алибеков К.			26.03.

12-2023 Альбом III АС

«Строительство мини футбольного площадки и борцовского зала ангарного типа в поселке Индербор, Индерского района, Атырауской области»

Блок-А

Стадия	Лист	Листов
РП	1	

План на отм.+0,000

ТОО "Alpha-Pro"
г.Шымкент- 2024 г.

Взамен инв.N | Подпись и дата | Инв. N подл.

Марка поз.	Обозначение	Наименование	Кол.	Масса ед.,кг	Примечание
		Оконные блоки			
Металлоплас--тик ОК-1	ГОСТ 30674-99	ОП В2 3000Н х 5000(4М1-16-4М1)	7		
	ГОСТ 14918-80*	Отлив из крашенной стальи 0,7мм 200х15100мм.	7		
		Двери наружные			
Двн-1	ГОСТ 31173-2003	Дверь стальной утепленный двухпольный 2100Н-1500	2		

2. Оконные блоки из поливинилхлоридных профилей выполняются в соответствии с требованиями ГОСТ 30674-99.

Поливинилхлоридные профили изготавливаются из жесткого непластифицированного, модифицированного на высокую ударную вязкость и стойкость к климатическим воздействиям поливинилхлорида, и должны отвечать требованиям ГОСТ 30673, а также техническим условиям на конкретные системы профилей, утвержденных в установленном порядке.

В качестве светопрозрачного заполнения применяются упрочненные виды стекол:
– армированное или закаленное стекло по ГОСТ 30698. Допускается применение двухкамер-ных стеклопакетов без заполнения и с заполнением инертным газом, с сопротивлением теплопередаче R=0.53 м2хОС/Вт.

Монтаж витражей, окон и дверей должен осуществляться специализированными строительными фирмами.

Оконные блоки выполняются с поворотными устройствами, обеспечивающими естественное проветривание помещений.

Сливы оконных проемов выполнить из оцинкованной стали t= 0.7мм.

Подоконные доски из поливинилхлоридных профилей.

Размеры оконных блоков и витражей уточняются по месту.

Витражи выполняются из поливинилхлоридных четырехкамерных профилей из жесткого непластифицированного модифицированного на высокую ударную вязкость и стойкость к климатическим воздействиям поливинилхлорида белого цвета и должны отвечать требованиям ГОСТ 30673-99 и техническим условиям на конкретные системы профилей, утвержденных в установленном порядке.

Профили изделий витражей усиливают металлическими стальными вкладышами с антикоррозионным покрытием с толщиной стенок не менее 2,0мм.

Монтаж витражей должен осуществляться специализированными строительными фирмами. Окончание монтажных работ должно подтверждаться актом сдачи-приемки, включающим в себя гарантийные обязательства производителя работ.

В качестве светопрозрачного заполнения применяются двухкамерные стеклопакеты по ГОСТ 24866-99.

Схема структурного обозначения оконных блоков

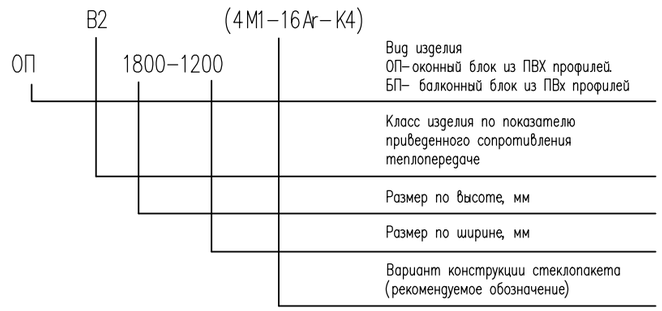

Экспликация полов на отм.0.000

Наименование или номер помещения по проекту	Тип пола по проекту	Схема пола или номер узла по серии	Элементы пола и их толщина	Площадь пола, м2
25		ТД 114 2.244 - 1 вып. 6	Реечный пол 55х55мм ГОСТ 8242-88	1013,92

Данный лист смотреть совместно с листами АС-

Изм.	Кол.уч.	Лист	N док.	Подпись	Дата
					2024
ГИП		Турсынкулов Б.			26.03.
Проверил		Аспанов О.			26.03.
Исполнил		Жунисбеков К.			26.03.
Н. контр.		Алибеков К.			26.03.

12-2023 Альбом III АС

«Строительство мини футбольного площадки и борцовского зала ангарного типа в поселке Индербор, Индерского района, Атырауской области»

Блок-А

Стадия	Лист	Листов
РП	2	

Спецификация элементов заполнения проемов на отм.+0,000

ТОО "Alpha-Pro" г.Шымкент- 2024 г.

Взам. инв. N | Подпись и дата | Инв. N подл.

Схема расположения колонны и стойки факферка

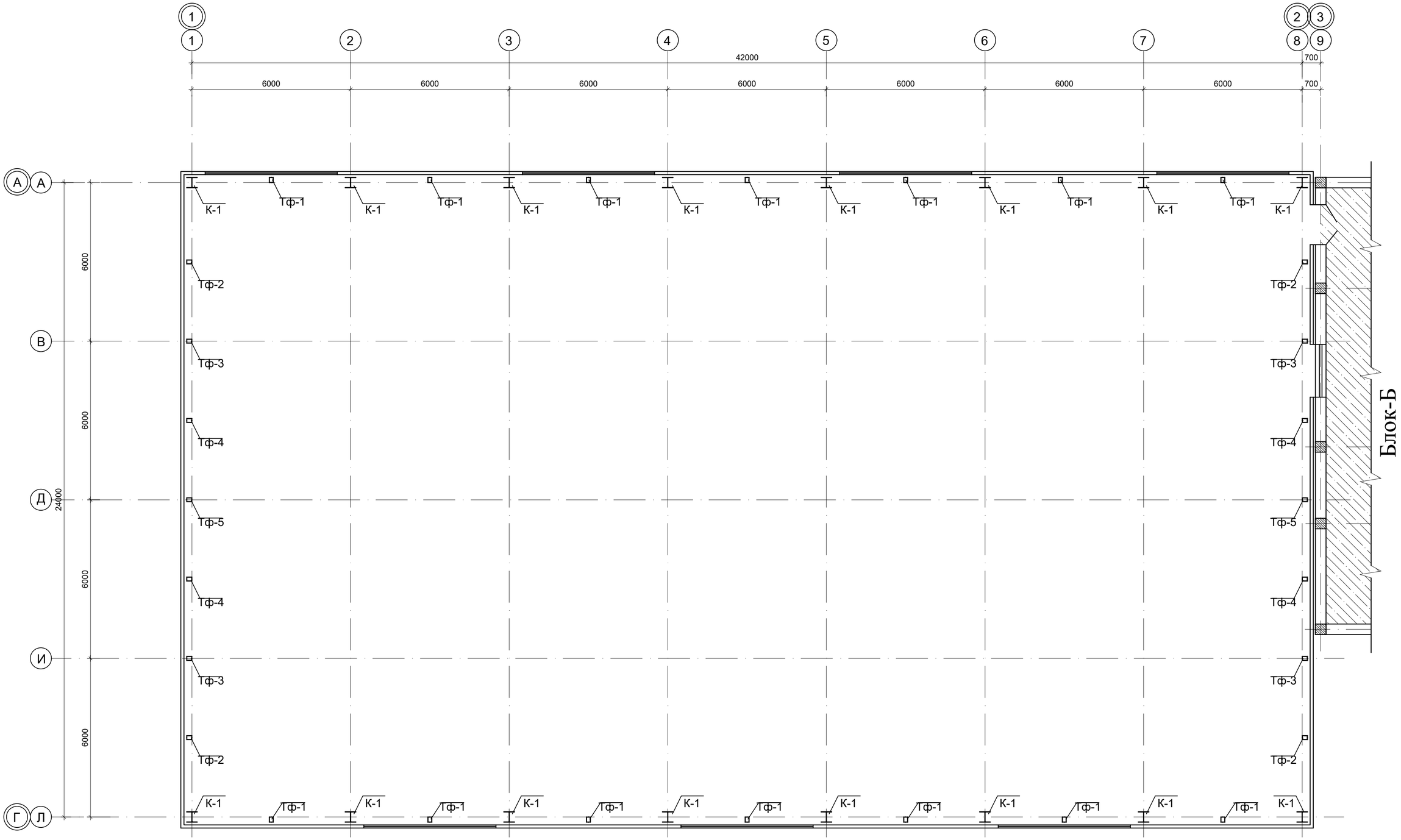

Схема блокировки зданий

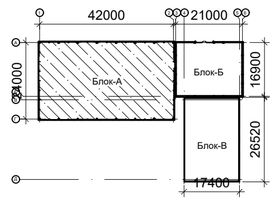

					2024	12-2023 Альбом III АС
						«Строительство мини футбольного площадки и борцовского зала ангарного типа в поселке Индербор, Индерского района, Атырауской области»
Изм.	Кол.уч.	Лист	N док.	Подпись	Дата	
ГИП		Турсынкулов Е.			26.03.	Блок–А
Проверил		Аспанов О.			26.03.	
Исполнил		Жунисбеков К.			26.03.	Схема расположения колонны и стойки факферка
Н. контр.		Алибеков К.			26.03.	

Стадия	Лист	Листов
РП	3	

ТОО "Alpha–Pro"
г.Шымкент– 2024 г.

Взамен инв.N

Подпись и дата

Инв. N подл.

Разрез 1-1

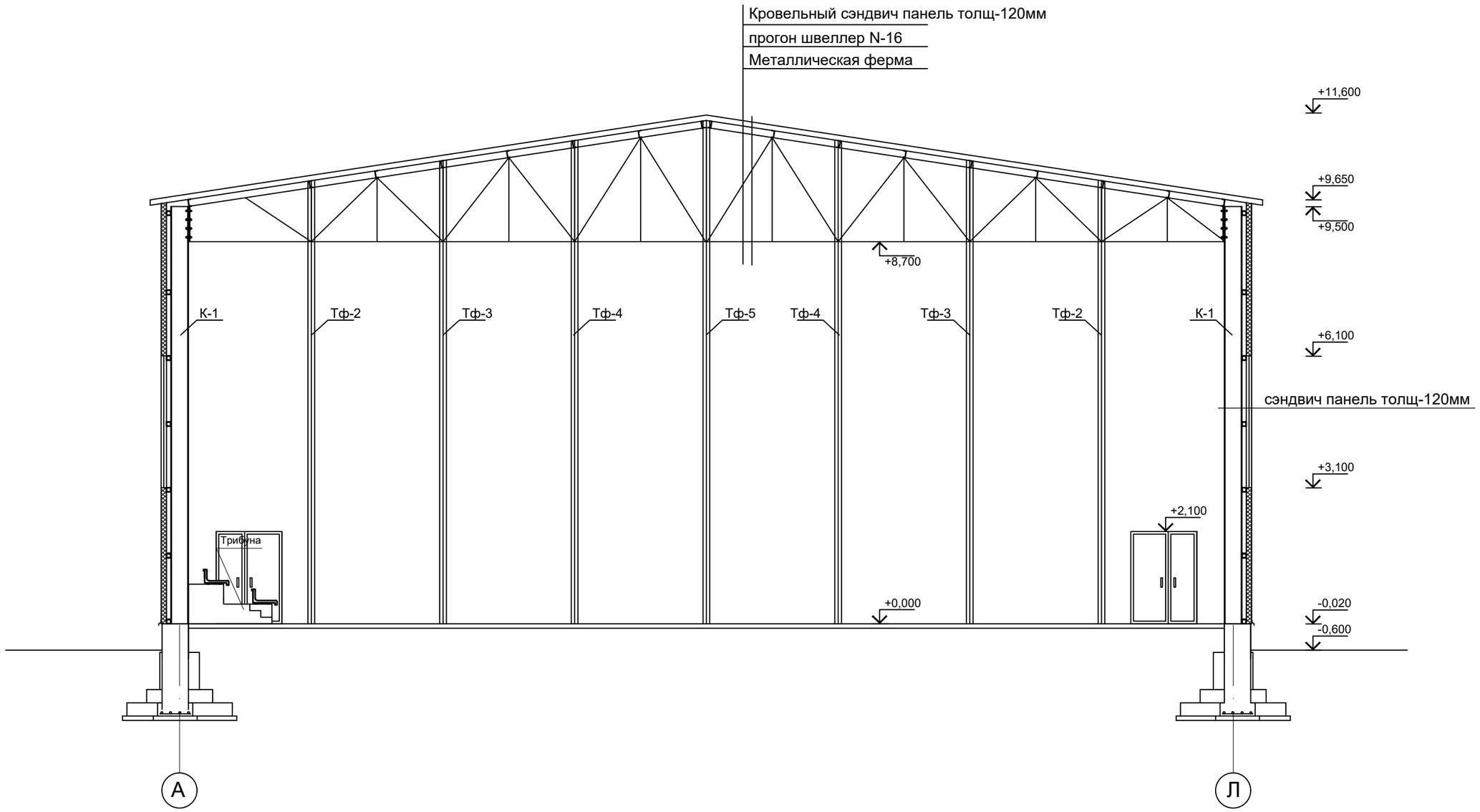

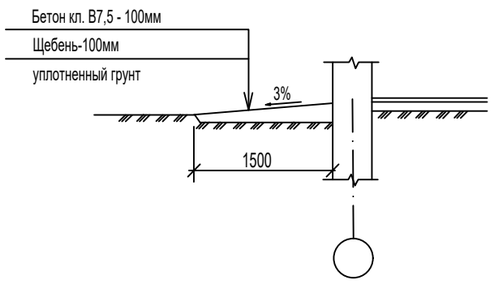

Устройство бетонный
отмостки шириной 1.50м =118,00 пог.м

Схема блокировки зданий

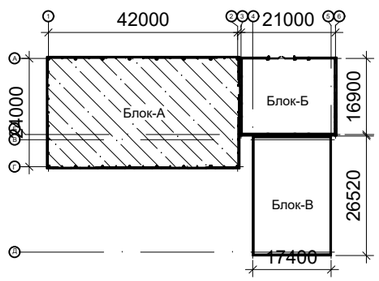

					2024	12-2023 Альбом III АС		
						«Строительство мини футбольного площадки и борцовского зала ангарного типа в поселке Индербор, Индерского района, Атырауской области»		
Изм.	Кол.уч.	Лист	N док.	Подпись	Дата			
ГИП		Турсынкулов Б.			26.03.	Блок-А	Стадия	Лист	Листов
Проверил		Аспанов О.			26.03.		РП	4	
Исполнил		Жунисбеков К.			26.03.	Разрез 1-1	ТОО "Alpha-Pro" г.Шымкент- 2024 г.		
Н. контр.		Алибеков К.			26.03.				

Взамен инв.N

Подпись и дата

Инв. N подл.

Колонна К1

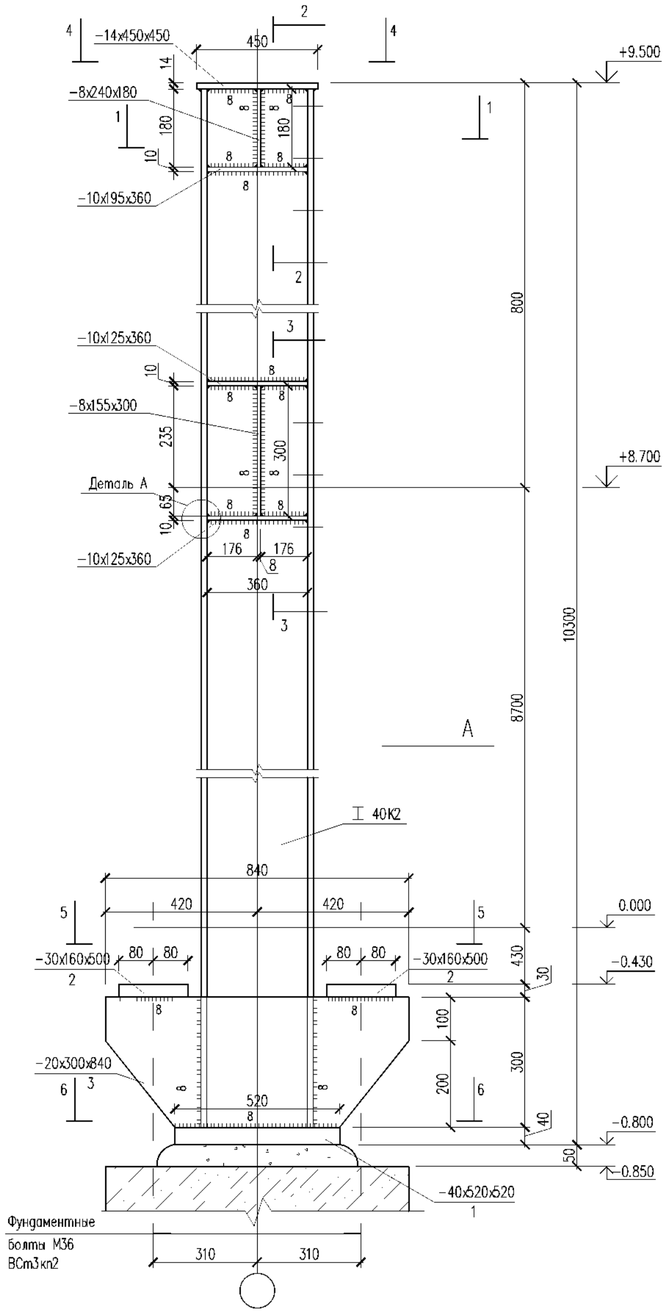

Вид А

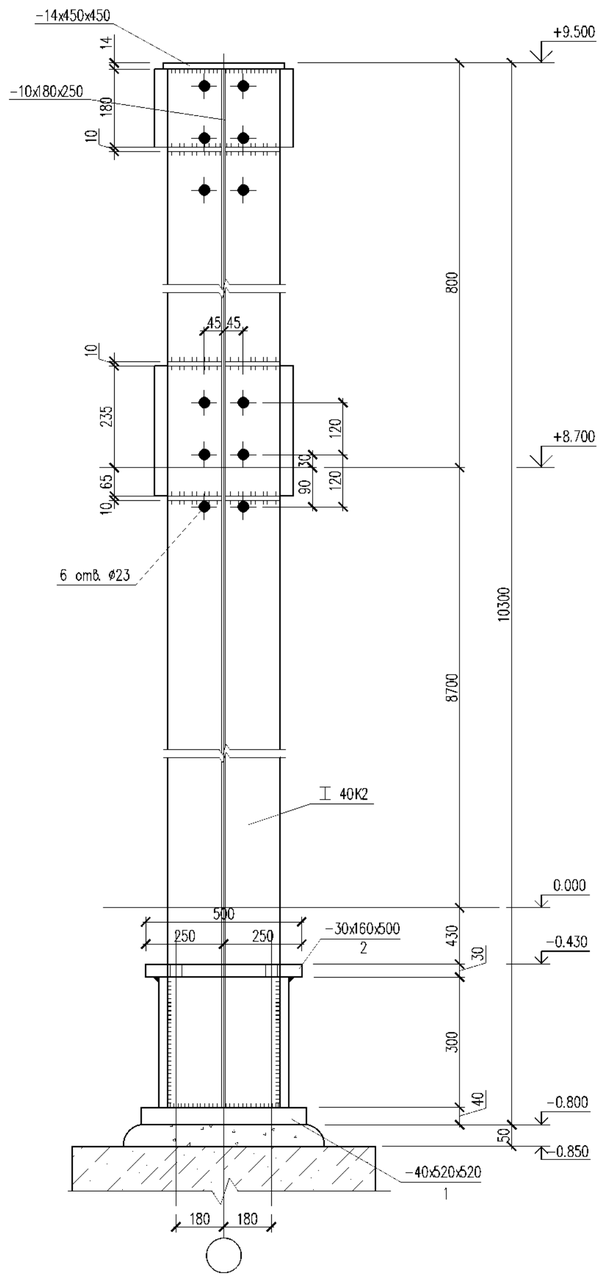

5 – 5

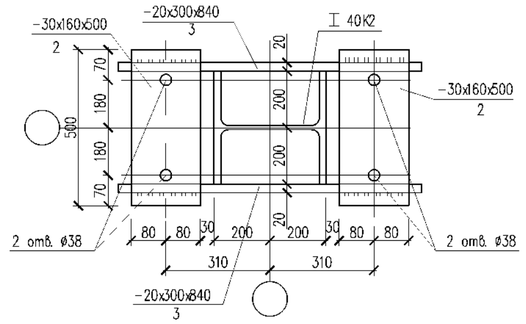

6 – 6

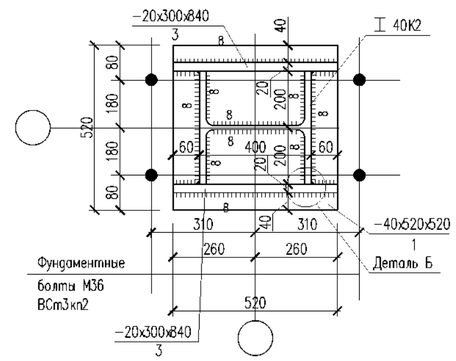

Деталь А

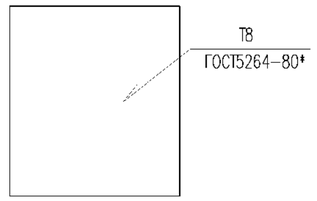

Деталь Б

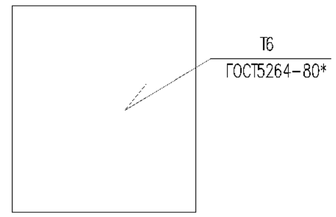

Выборка металла

Наименование деталей	Индекс марки	Сечение	Длина мм	Количество на 1 марку	Строительный коэффициент	Масса в кг на 1 штуку	Масса в кг на 1 марку	Количество	Масса в кг на все марки	Марка металла	Примечание
Колонна К1		I 40К2	10210	1	1	1753,06	1753,06	16	28048,96	С245	
	1	-40x520	520	1	1	84.90	84.90	16	1358,40	С245	
	2	-30x160	500	2	1	18.84	37.68	16	602,88	С245	
	3	-20x300	840	2	1	39.56	79.12	16	1265,92	С245	
		-14x280	280	1	1	8.62	8.62	16	137,92	С245	
		-10x195	360	6	1	5.51	33.06	16	528,96	С245	
		-8x240	180	2	1	2.71	5.42	16	86,72	С245	
		-8x280	300	2	1	5.27	10.54	16	168,64	С245	
Итого масса металла							2012.40		32198.40		

1 – 1

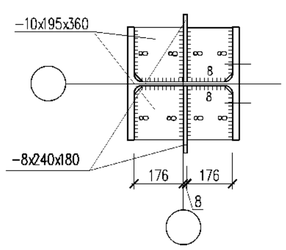

2 – 2

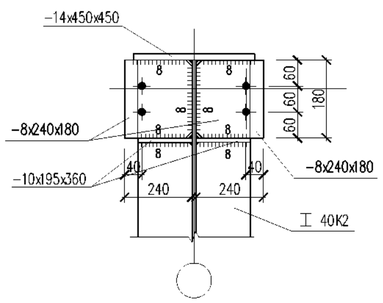

3 – 3

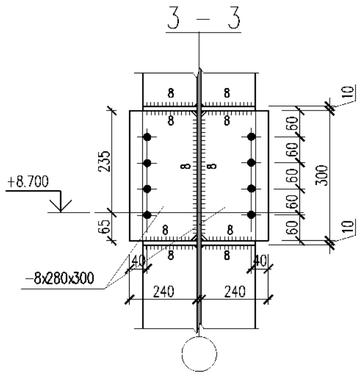

4 – 4

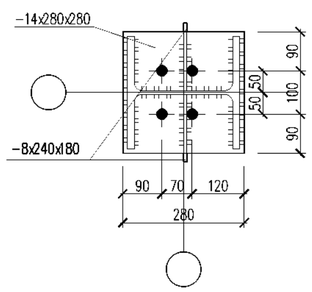

1. Данный лист см. совместно с листами КМ-
2. Заводской шов выполнить дуговой сваркой в защитном газе по ГОСТ 5264-80** электродами Э 42А.
3. Монтажный шов – ручной дуговой сваркой по ГОСТ 5264-80* электродами Э 42А
4. Фундаментные болты принять по ГОСТ 24379.1-80
5. Все неоговоренные отверстия ø23мм.
6. Спецификацию металлопроката см. на листе КМ-.

Изм.	Кол.уч.	Лист	N док.	Подпись	Дата				
					2024	12-2023 Альбом III АС			
						«Строительство мини футбольного площадки и борцовского зала ангарного типа в поселке Индербор, Индерского района, Атырауской области»			
ГИП		Турсинкулов Е.			26.03.	Блок-А	Стадия	Лист	Листов
Проверил		Аспанов О.			26.03.		РП	5	
Исполнил		Жунисбеков К.			26.03.	Колонна К1	ТОО "Alpha-Pro" г.Шымкент- 2024 г.		
Н. контр.		Алибеков К.			26.03.				

Согласовано:

Взам. инв. N | Подпись и дата | Инв. N подл.

Формат А2

Стойки фахверка ТФ1

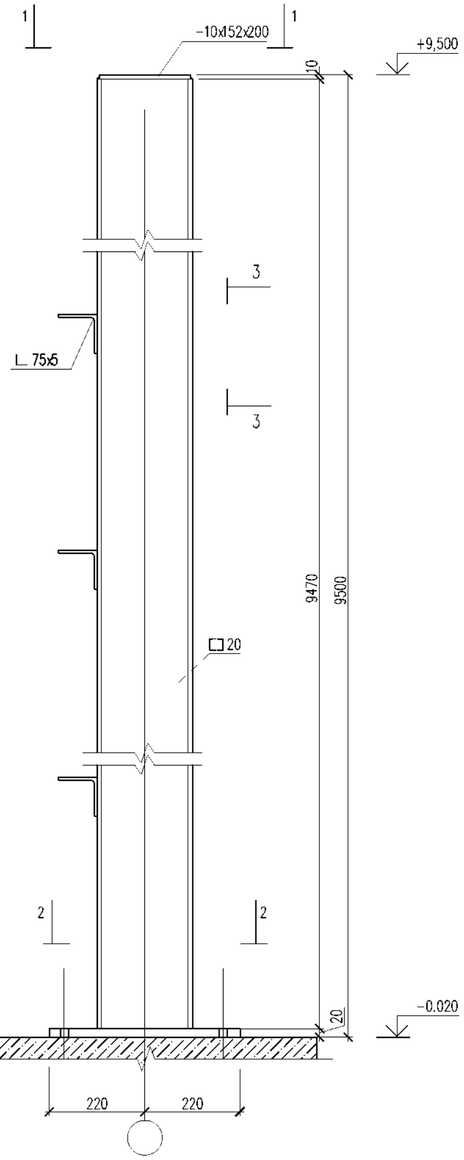

Стойки фахверка ТФ2

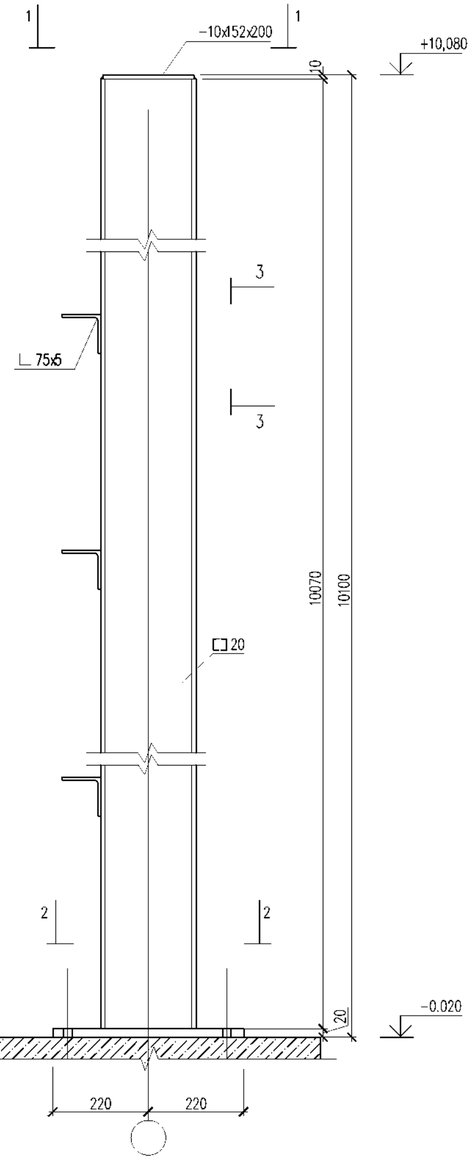

Стойки фахверка ТФ3

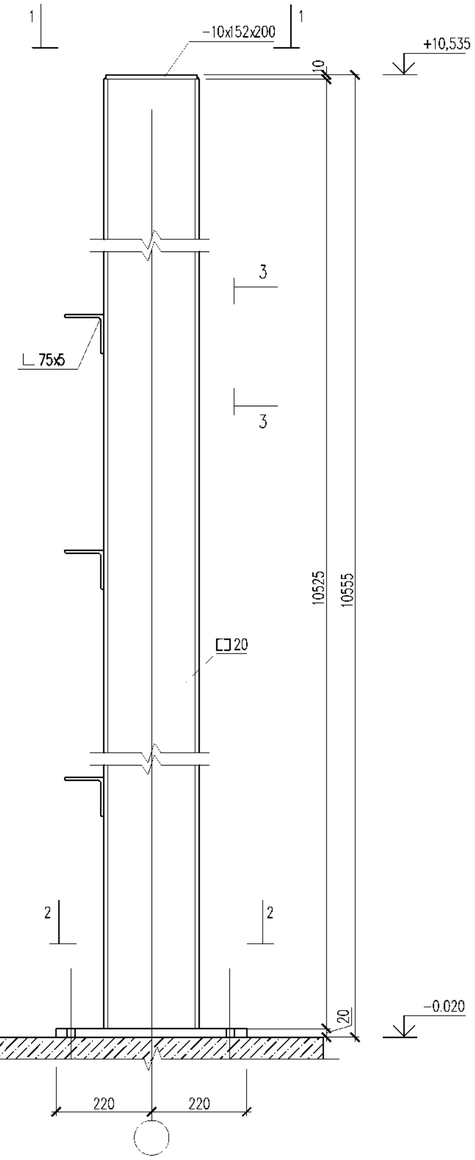

1–1

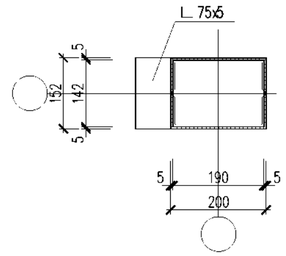

3–3

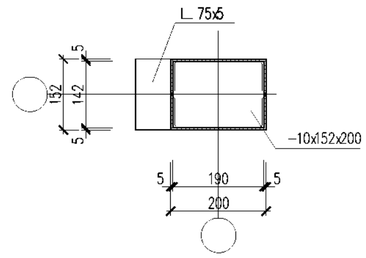

2 – 2

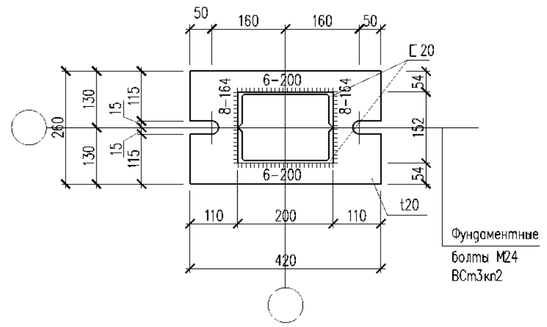

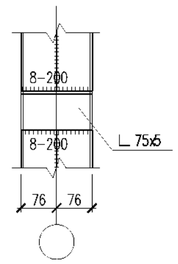

Выборка металла

Наименование деталей	Индекс марки	Сечение	Длина мм	Количество на 1 марку	Строительный коэффициент	Масса в кг на 1 штуку	Масса в кг на 1 марку	Количество марок	Масса в кг на все марки	Марка металла	Примечание
Стойки фахверка ТФ1		[20	9500	2	1	174,80	349,60	14	4894,40	С245	
		∟ 75х5	100	1	1	0,58	0,58	84	48,72	С245	
		−20х260	420	1	1	17.14	17.14	14	239,96	С245	
		−10х152	200	1	1	2.38	2.38	14	33,32	С245	
Итого масса металла							369,70		5216,40		
Стойки фахверка ТФ2		[20	10070	2	1	185,29	370,58	4	1482,32	С245	
		∟ 75х5	100	1	1	0,58	0.58	24	13,92	С245	
		−20х260	420	1	1	17.14	17.14	4	68,56	С245	
		−10х152	200	1	1	2.38	2.38	4	9,52	С245	
Итого масса металла							390,68		1574,32		

Выборка металла

Наименование деталей	Индекс марки	Сечение	Длина мм	Количество на 1 марку	Строительный коэффициент	Масса в кг на 1 штуку	Масса в кг на 1 марку	Количество марок	Масса в кг на все марки	Марка металла	Примечание
Стойки фахверка ТФ3		[20	10525	2	1	193,66	387,32	4	1549,28	С245	
		∟ 75х5	100	1	1	0,58	0.58	24	13,92	С245	
		−20х260	420	1	1	17.14	17.14	4	68,56	С245	
		−10х152	200	1	1	2.38	2.38	4	9,52	С245	
Итого масса металла							407,42		1641,28		

1. Данный лист см. совместно с листами КМ–
2. Заводской шов выполнить дуговой сваркой в защитном газе по ГОСТ 5264–80** электродами Э 42А.
3. Монтажный шов – ручной дуговой сваркой по ГОСТ 5264–80* электродами Э 42А.
4. Фундаментные болты принять по ГОСТ 24379.1–80
5. Спецификацию металлопроката см. на листе КМ–.

					2024	12-2023 Альбом III АС
						«Строительство мини футбольного площадки и борцовского зала ангарного типа в поселке Индербор, Индерского района, Атырауской области»
Изм.	Кол.уч.	Лист	N док.	Подпись	Дата	
ГИП		Турсынкулов			26.03.	Блок–А
Проверил		Аспанов О.			26.03.	
Исполнил		Жунисбеков К.			26.03.	Стойки фахверка ТФ1, 2, 3,
Н. контр.		Алибеков К.			26.03.	

Стадия	Лист	Листов
РП	6	

ТОО "Alpha–Pro"
г.Шымкент– 2024 г.

Согласовано:

Взам. инв. N

Подпись и дата

Инв. N подл.

Формат А2

Стойки фахверка ТФ4

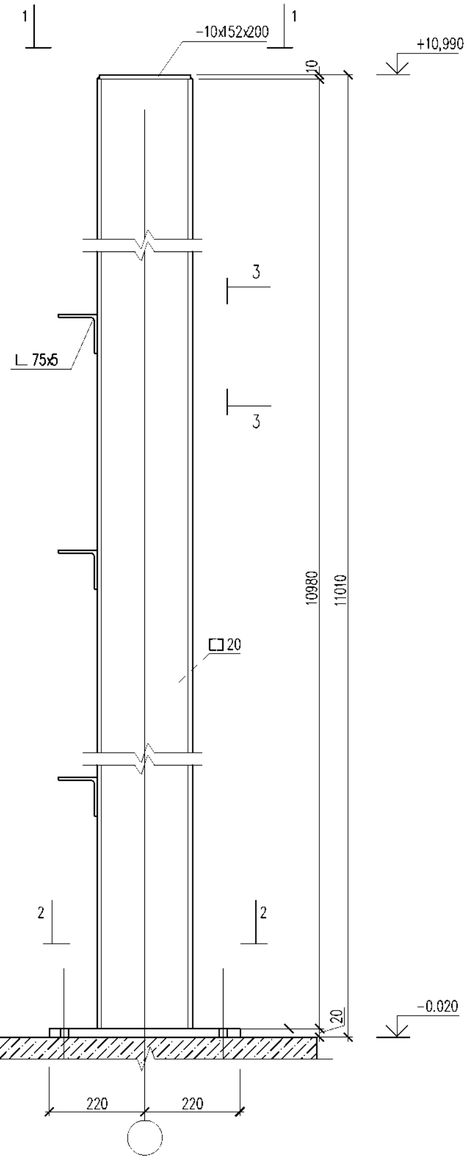

Стойки фахверка ТФ5

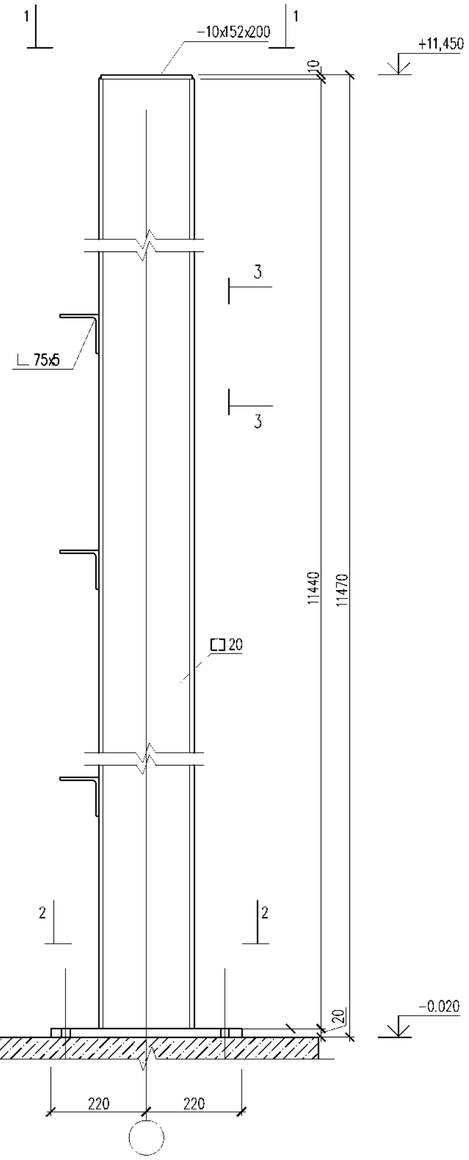

1–1

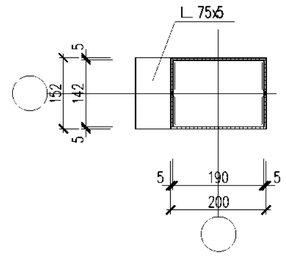

3–3

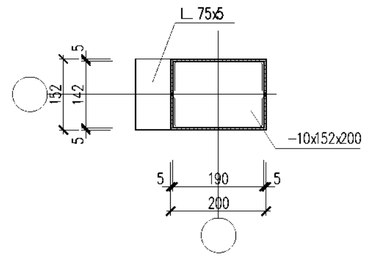

2 – 2

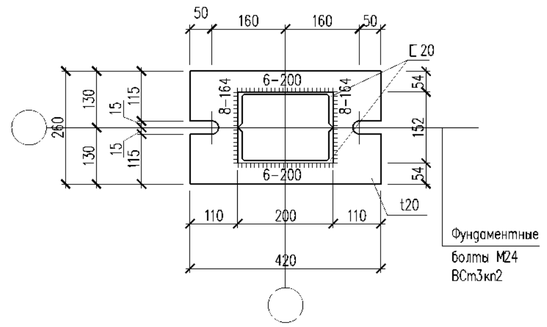

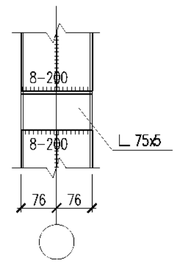

Выборка металла

Наименование деталей	Индекс марки	Сечение	Длина мм	Количество на 1 марку	Строительный коэффициент	Масса в кг на 1 штуку	Масса в кг на 1 марку	Количество марок	Масса в кг на все марки	Марка металла	Примечание
Стойки фахверка ТФ4		[20	10980	2	1	202,03	404,06	4	1616,25	С245	
		∟ 75х5	100	1	1	0,58	0,58	24	13,92	С245	
		−20х260	420	1	1	17.14	17.14	4	68,56	С245	
		−10х152	200	1	1	2.38	2.38	4	9,52	С245	
Итого масса металла							424,16		1708,25		
Стойки фахверка ТФ5		[20	11440	2	1	210,50	421,0	2	842,00	С245	
		∟ 75х5	100	1	1	0,58	0,58	12	6,96	С245	
		−20х260	420	1	1	17.14	17.14	2	34,28	С245	
		−10х152	200	1	1	2.38	2.38	2	4,76	С245	
Итого масса металла							441,10		888,00		

1. Данный лист см. совместно с листами КМ–
2. Заводской шов выполнить дуговой сваркой в защитном газе по ГОСТ 5264–80** электродами Э 42А.
3. Монтажный шов – ручной дуговой сваркой по ГОСТ 5264–80* электродами Э 42А.
4. Фундаментные болты принять по ГОСТ 24379.1–80
5. Спецификацию металлопроката см. на листе КМ–.

Изм.	Кол.уч.	Лист	N док.	Подпись	Дата			
					2024	12-2023 Альбом III АС		
						«Строительство мини футбольного площадки и борцовского зала ангарного типа в поселке Индербор, Индерского района, Атырауской области»		
ГИП		Турсынкулов Е.			26.03.	Блок–А	Стадия	Лист	Листов
Проверил		Аспанов О.			26.03.		РП	7	
Исполнил		Жунисбеков К.			26.03.	Стойки фахверка ТФ4,5,	ТОО "Alpha–Pro" г.Шымкент– 2024 г.		
Н. контр.		Алибеков К.			26.03.				

Согласовано:

Взам. инв. N

Подпись и дата

Инв. N подл.

Формат А2

Схема расположения колонны и стойки факферка по оси "А"

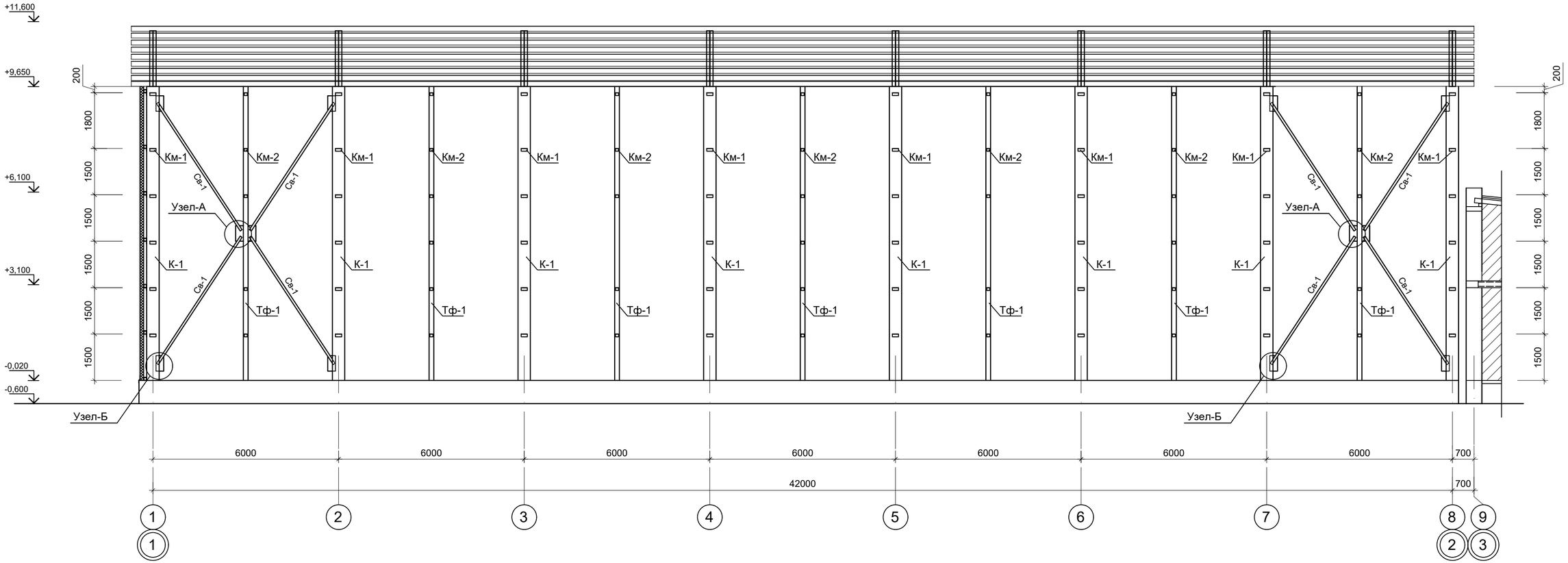

					2024	12-2023 Альбом III АС
						«Строительство мини футбольного площадки и борцовского зала ангарного типа в поселке Индербор, Индерского района, Атырауской области»
Изм.	Кол.уч.	Лист	N док.	Подпись	Дата	
ГИП		Турсынкулов Б.			26.03.	Блок-А
Проверил		Аспанов О.			26.03.	
Исполнил		Жунисбеков К.			26.03.	Схема расположения колонны и стойки факферка по оси "А"
Н. контр.		Алибеков К.			26.03.	

Стадия	Лист	Листов
РП	8	

ТОО "Alpha-Pro"
г.Шымкент- 2024 г.

Взамен инв.N | Подпись и дата | Инв. N подл.

Схема расположения стеновых ригелей по оси "А"

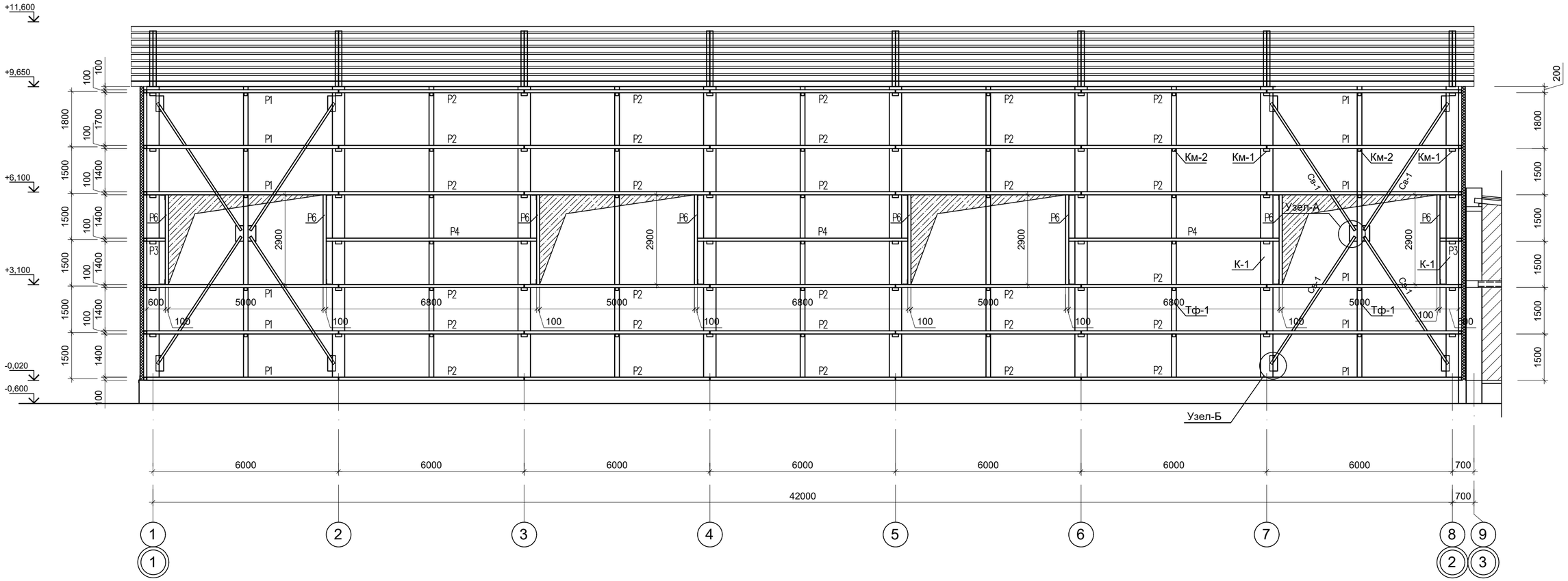

					2024	12-2023 Альбом III АС
						«Строительство мини футбольного площадки и борцовского зала ангарного типа в поселке Индербор, Индерского района, Атырауской области»
Изм.	Кол.уч.	Лист	N док.	Подпись	Дата	
ГИП		Турсынкулов Б.			26.03.	Блок-А
Проверил		Аспанов О.			26.03.	
Исполнил		Жунисбеков К.			26.03.	Схема расположения стеновых ригелей по оси "А"
Н. контр.		Алибеков К.			26.03.	

Стадия	Лист	Листов
РП	9	

ТОО "Alpha-Pro"
г.Шымкент- 2024 г.

Взамен инв.N | Подпись и дата | Инв. N подл.

Схема расположения колонны и стойки факферка по оси "Л"

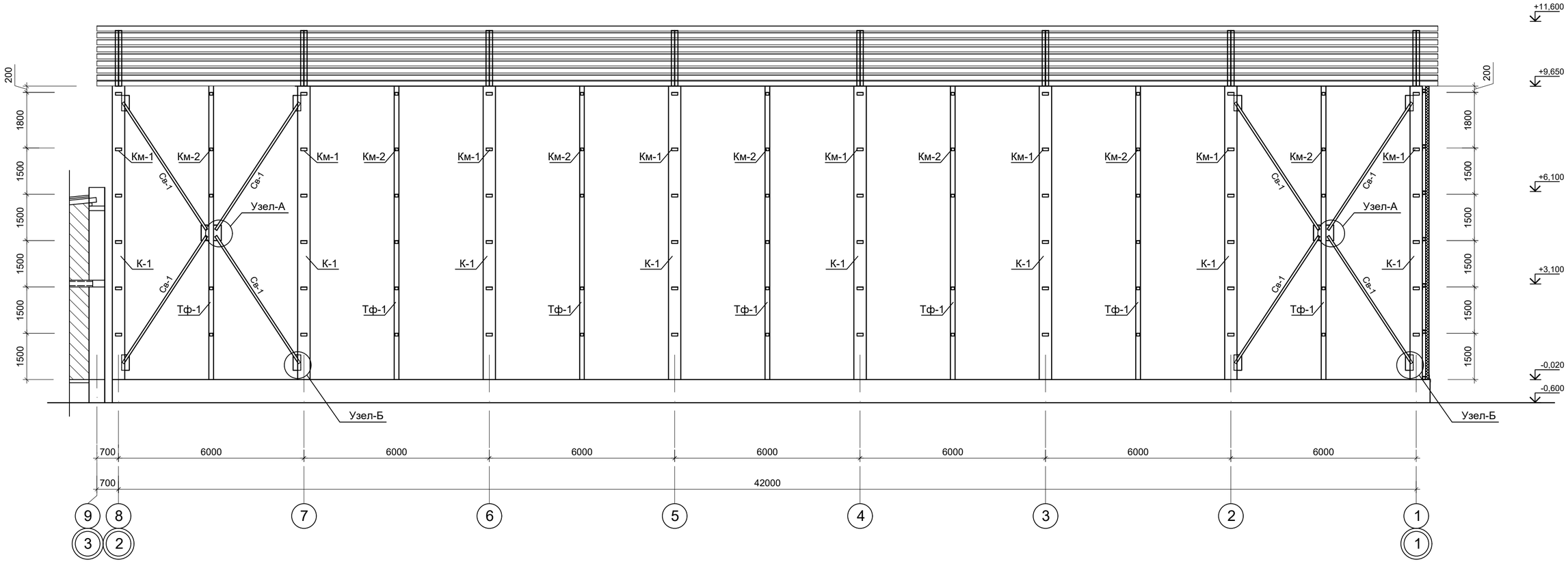

Изм.	Кол.уч.	Лист	N док.	Подпись	Дата
					2024

12-2023 Альбом III АС

«Строительство мини футбольного площадки и борцовского зала ангарного типа в поселке Индербор, Индерского района, Атырауской области»

ГИП	Турсынкулов Б.		26.03.
Проверил	Аспанов О.		26.03.
Исполнил	Жунисбеков К.		26.03.
Н. контр.	Алибеков К.		26.03.

Блок-А

Стадия	Лист	Листов
РП	10	

Схема расположения колонны и стойки факферка по оси "Л"

ТОО "Alpha-Pro" г.Шымкент- 2024 г.

Взамен инв.N | Подпись и дата | Инв. N подл.

Схема расположения стеновых ригелей по оси "Л"

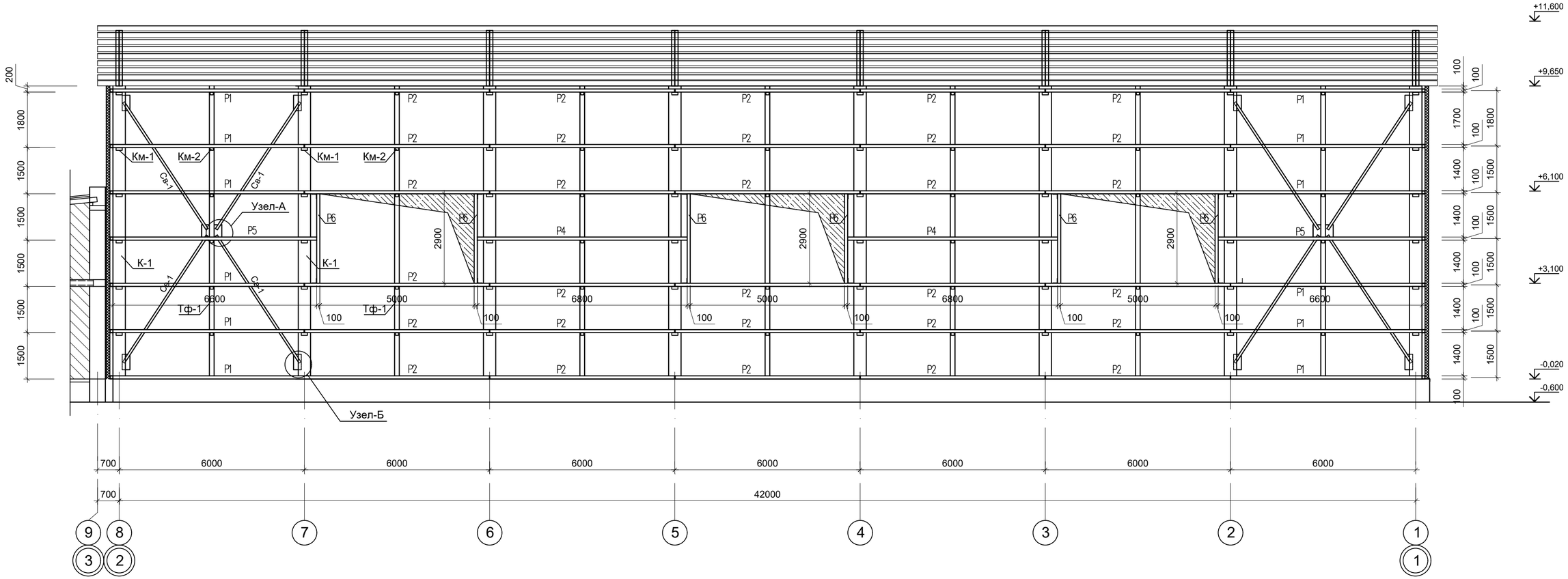

					2024	12-2023 Альбом III АС
						«Строительство мини футбольного площадки и борцовского зала ангарного типа в поселке Индербор, Индерского района, Атырауской области»
Изм.	Кол.уч.	Лист	N док.	Подпись	Дата	
ГИП		Турсынкулов Б.			26.03.	Блок-А
Проверил		Аспанов О.			26.03.	Стадия: РП; Лист: 11; Листов:
Исполнил		Жунисбеков К.			26.03.	Схема расположения стеновых ригелей по оси "Л"
Н. контр.		Алибеков К.			26.03.	ТОО "Alpha-Pro" г.Шымкент- 2024 г.

Взамен инв.N | Подпись и дата | Инв. N подл.

Схема расположения колонны и стойки факферка по оси "1" и "8"

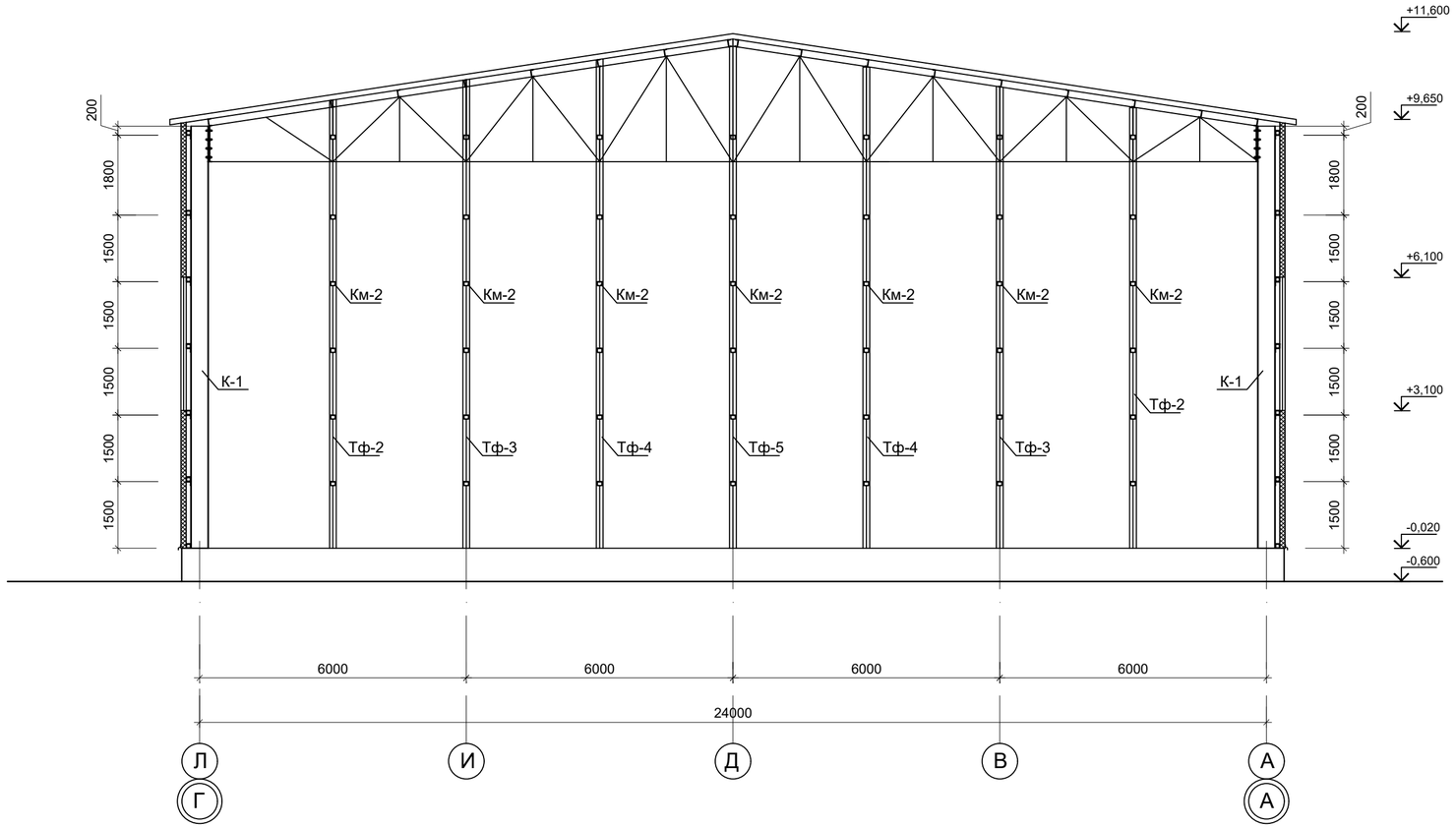

						12-2023 Альбом III АС
					2024	«Строительство мини футбольного площадки и борцовского зала ангарного типа в поселке Индербор, Индерского района, Атырауской области»
Изм.	Кол.уч.	Лист	N док.	Подпись	Дата	
ГИП		Турсынкулов Б.			26.03.	Блок-А
Проверил		Аспанов О.			26.03.	
Исполнил		Жунисбеков К.			26.03.	Схема расположения колонны и стойки факферка по оси "1" и "8"
Н. контр.		Алибеков К.			26.03.	

Стадия	Лист	Листов
РП	12	

ТОО "Alpha-Pro"
г.Шымкент- 2024 г.

Взамен инв.N | Подпись и дата | Инв. N подл.

Схема расположения стеновых ригелей по оси "1"

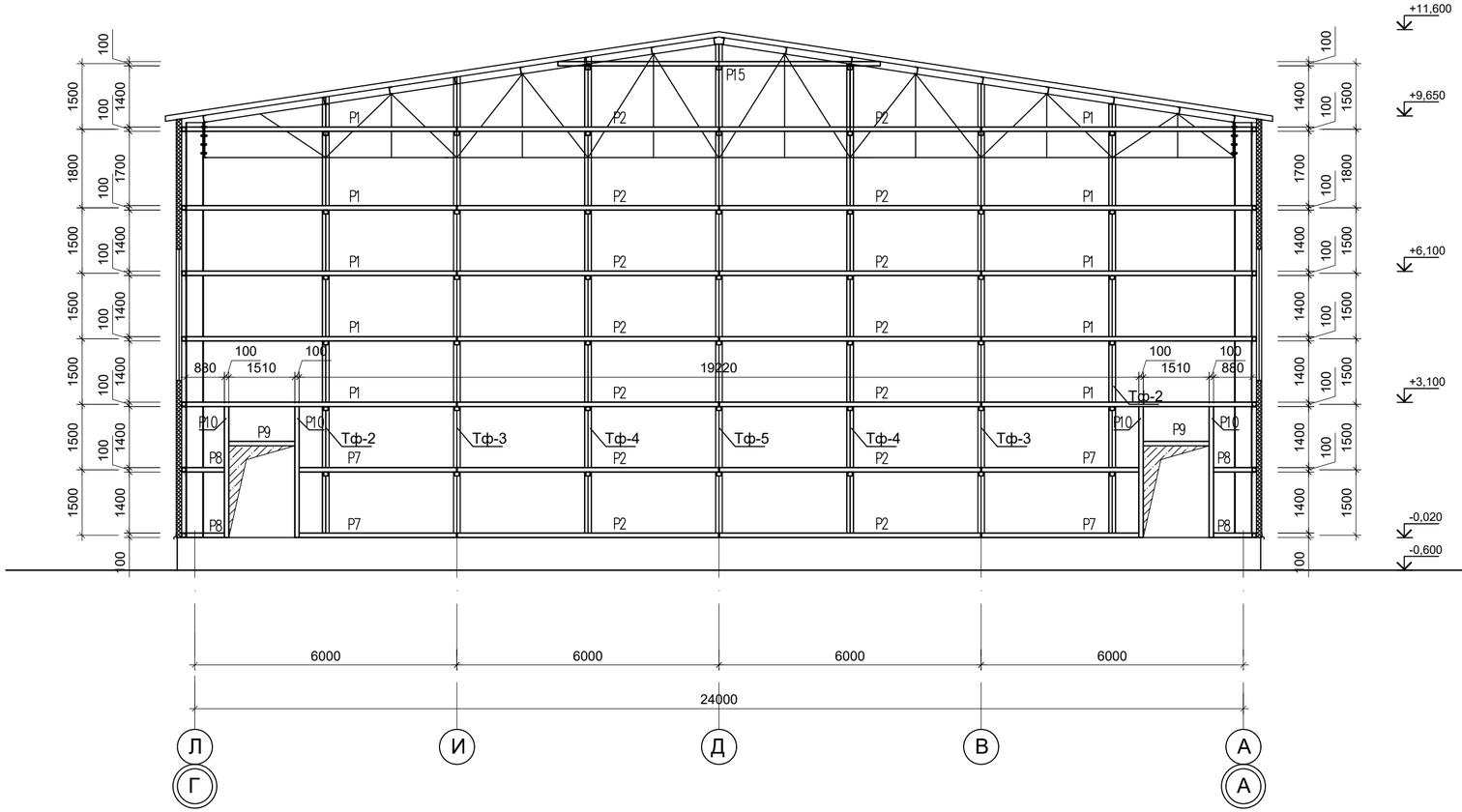

Спецификация

Марка	Позиция	Количество шт.	Сечение	Длина мм	Масса в кг на 1 пог м кг	Масса в кг на 1 шт кг	Масса в кг общая кг	Марка металла	Примечание
Км-1		96	угольник 75х5	200	5,80	1,16	111,36	С245	
Км-2		130	угольник 75х5	100	5,80	0,58	75,40	С245	
Р-1		46	квадратная труба 100х100х5	6200	14,58	90,40	4158,40	С245	
Р-2		87	квадратная труба 100х100х5	6000	14,58	87,48	7610,76	С245	
Р-3		2	квадратная труба 100х100х5	600	14,58	8,74	17,48	С245	
Р-4		5	квадратная труба 100х100х5	6800	14,58	99,14	495,70	С245	
Р-5		2	квадратная труба 100х100х5	6600	14,58	96,23	192,46	С245	
Р-6		14	квадратная труба 100х100х5	2900	14,58	42,28	591,92	С245	
Р-7		4	квадратная труба 100х100х5	3600	14,58	52,49	209,96	С245	
Р-8		4	квадратная труба 100х100х5	880	14,58	12,83	51,32	С245	
Р-9		3	квадратная труба 100х100х5	1510	14,58	22,01	66,03	С245	
Р-10		8	квадратная труба 100х100х5	3000	14,58	43,74	349,92	С245	
Р-11		2	квадратная труба 100х100х5	940	14,58	13,70	27,40	С245	
Р-12		2	квадратная труба 100х100х5	3600	14,58	52,49	104,98	С245	
Р-13		2	квадратная труба 100х100х5	2000	14,58	29,16	58,32	С245	
Р-14		1	квадратная труба 100х100х5	3700	14,58	53,95	53,95	С245	
Р-15		2	квадратная труба 100х100х5	7400	14,58	107,90	215,80	С245	
Итого масса металла							14391.16		

Изм.	Кол.уч.	Лист	N док.	Подпись	Дата
					2024
ГИП		Турсынкулов Б.			26.03.
Проверил		Аспанов О.			26.03.
Исполнил		Жунисбеков К.			26.03.
Н. контр.		Алибеков К.			26.03.

12-2023 Альбом III АС

«Строительство мини футбольного площадки и борцовского зала ангарного типа в поселке Индербор, Индерского района, Атырауской области»

Блок-А

Стадия	Лист	Листов
РП	13	

Схема расположения стеновых ригелей по оси "1"

ТОО "Alpha-Pro"
г.Шымкент- 2024 г.

Взамен инв.N | Подпись и дата | Инв. N подл.

Схема расположения стеновых ригелей по оси "8"

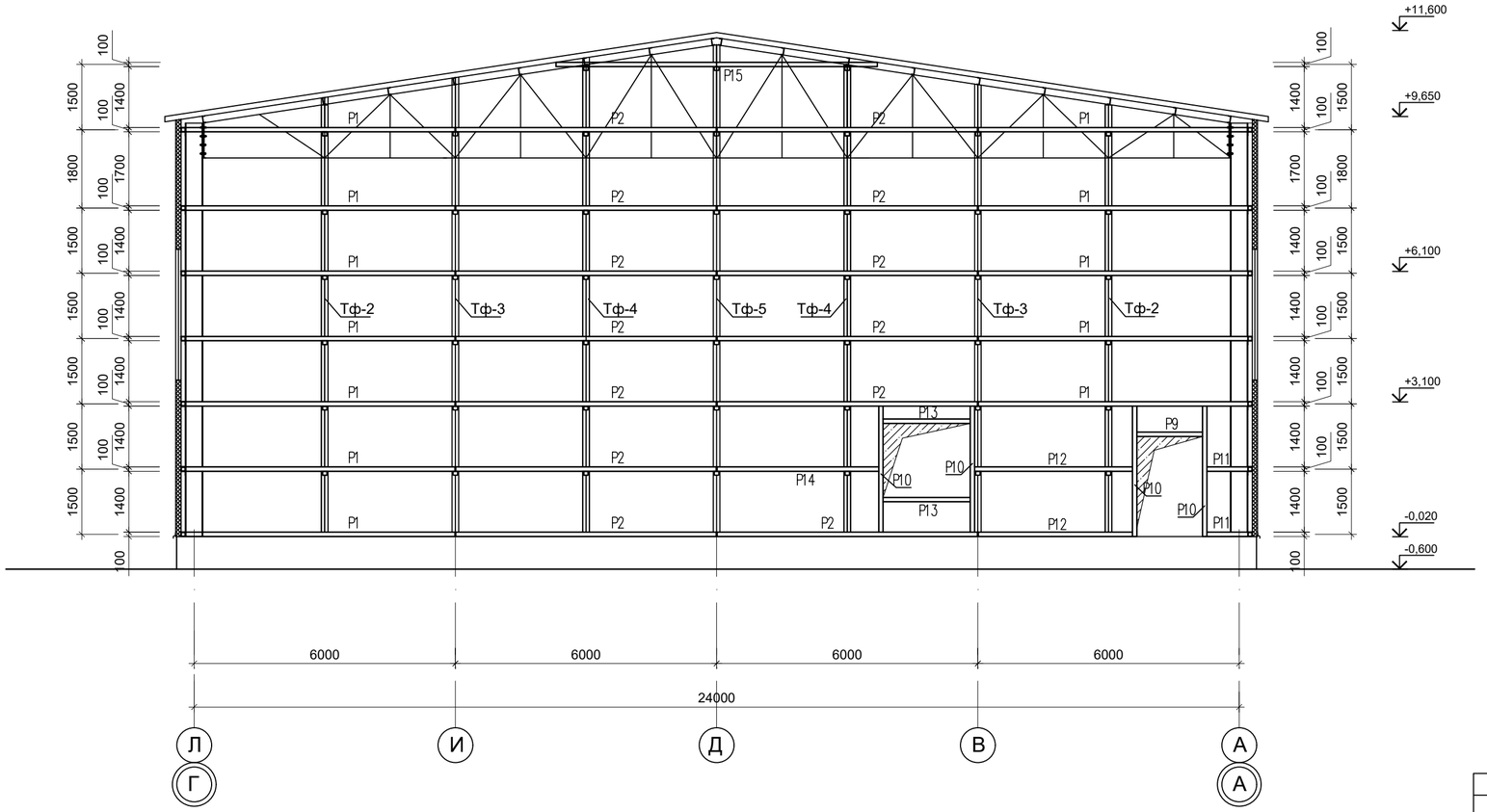

Изм.	Кол.уч.	Лист	N док.	Подпись	Дата
					2024

12-2023 Альбом III АС

«Строительство мини футбольного площадки и борцовского зала ангарного типа в поселке Индербор, Индерского района, Атырауской области»

ГИП	Турсынкулов Б.		26.03.
Проверил	Аспанов О.		26.03.
Исполнил	Жунисбеков К.		26.03.
Н. контр.	Алибеков К.		26.03.

Блок-А

Стадия	Лист	Листов
РП	14	

Схема расположения стеновых ригелей по оси "8"

ТОО "Alpha-Pro"
г.Шымкент- 2024 г.

Взамен инв.N | Подпись и дата | Инв. N подл.

Схема расположения стеновых панелей по оси "А"

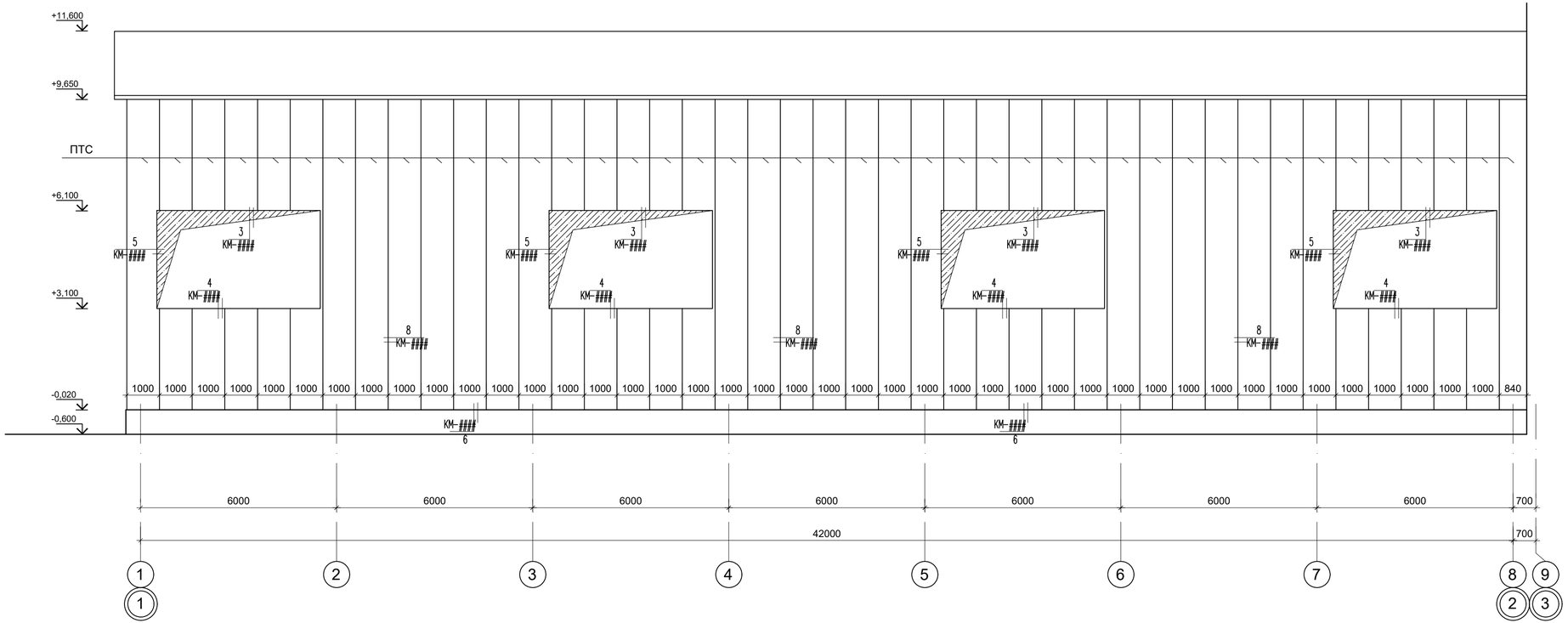

					2024	12-2023 Альбом III АС
						«Строительство мини футбольного площадки и борцовского зала ангарного типа в поселке Индербор, Индерского района, Атырауской области»
Изм.	Кол.уч.	Лист	N док	Подпись	Дата	
ГИП		Турсынкулов Б.			26.03.	Блок-А
Проверил		Аспанов О.			26.03.	
Исполнил		Жунисбеков К.			26.03.	Схема расположения стеновых панелей по оси "А"
Н. контр.		Алибеков К.			26.03.	

Стадия	Лист	Листов
РП	15	

ТОО "Alpha-Pro" г.Шымкент- 2024 г.

Взамен инв.N	
Подпись и дата	
Инв. N подл.	

Схема расположения стеновых панелей по оси "Л"

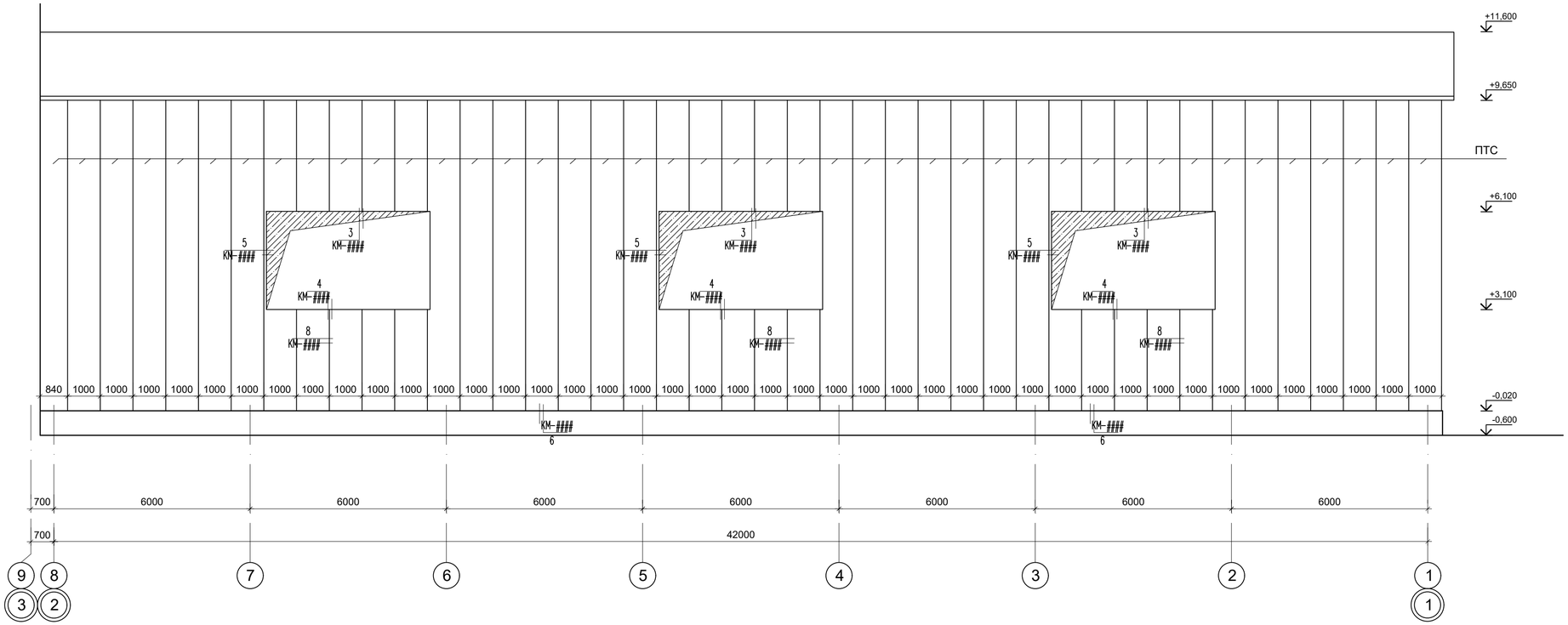

						12-2023 Альбом III АС
					2024	«Строительство мини футбольного площадки и борцовского зала ангарного типа в поселке Индербор, Индерского района, Атырауской области»
Изм.	Кол.уч.	Лист	N док	Подпись	Дата	
ГИП	Турсынкулов				26.03.	Блок-А
Проверил	Аспанов О.				26.03.	
Исполнил	Жунисбеков К.				26.03.	Схема расположения стеновых панелей по оси "Л"
Н. контр.	Алибеков К.				26.03.	

Стадия	Лист	Листов
РП	16	

ТОО "Alpha-Pro"
г.Шымкент- 2024 г.

Взамен инв.N	
Подпись и дата	
Инв. N подл.	

Схема расположения стеновых панелей по оси "1"

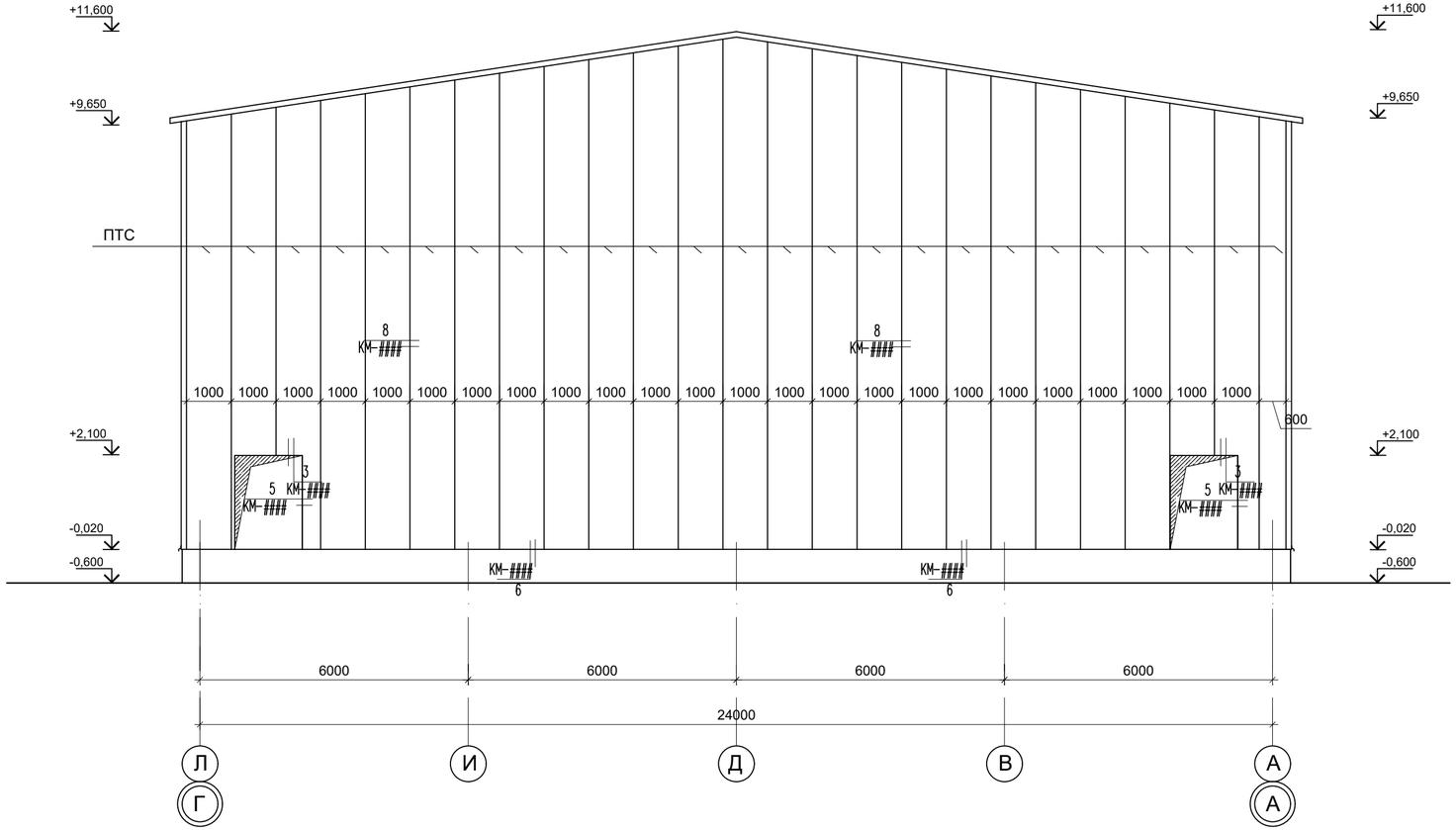

Изм.	Кол.уч.	Лист	N док.	Подпись	Дата
					2024
ГИП		Турсынкулов Б.			26.03.
Проверил		Аспанов О.			26.03.
Исполнил		Жунисбеков К.			26.03.
Н. контр.		Алибеков К.			26.03.

12-2023 Альбом III АС

«Строительство мини футбольного площадки и борцовского зала ангарного типа в поселке Индербор, Индерского района, Атырауской области»

Блок-А

Стадия	Лист	Листов
РП	17	

Схема расположения стеновых панелей по оси "1"

ТОО "Alpha-Pro" г.Шымкент- 2024 г.

Взамен инв.N | Подпись и дата | Инв. N подл.

Схема расположения стеновых панелей по оси "8"

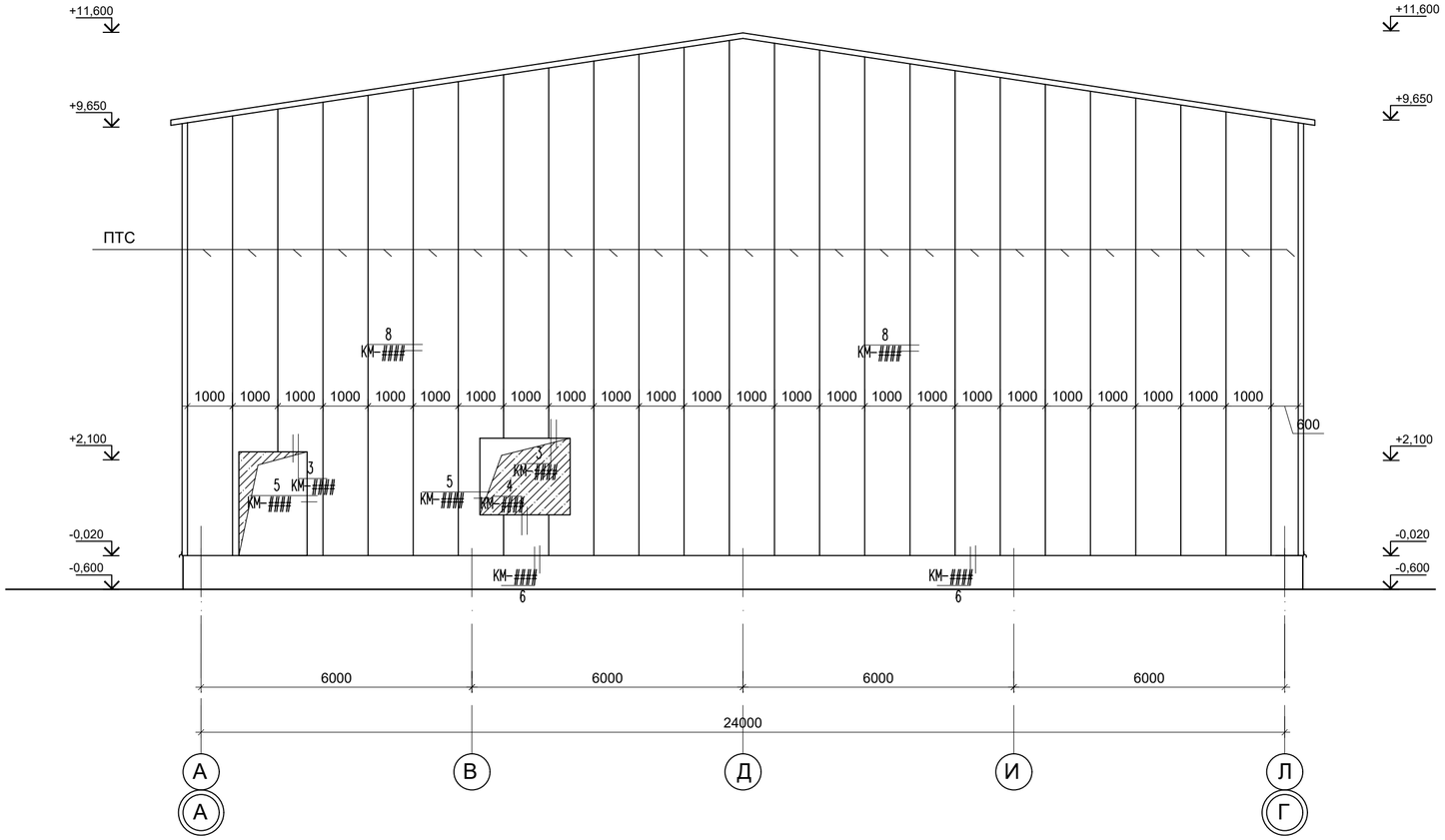

Спецификация

Марка поз.	Обозначение	Наименование	Кол. шт.	Масса кг.	Примеч.
СТЕНОВЫЕ	Сэндвич панель стеновые ТУ 5284-183-01217836-2005	ПСТМ 120х1000х0.7			1240,00 м2
		Уплотнительная лента пог.м			2400,0
		саморез шуруп нержавеющий 6,3х160 шт			4960,0
		Плинтус ДЭ-250-4-П			136,0 п.м
		Слив цокольный С2			136,0 п.м
		нащельник Н20			136,0 п.м
		нащельник Н1			2400,0 п.м

Изм.	Кол.уч.	Лист	N док.	Подпись	Дата	12-2023 Альбом III АС		
					2024	«Строительство мини футбольного площадки и борцовского зала ангарного типа в поселке Индербор, Индерского района, Атырауской области»		
						Блок-А	Стадия	Лист	Листов
ГИП		Турсынкулов Б.			26.03.		РП	18	
Проверил		Аспанов О.			26.03.				
Исполнил		Жунисбеков К.			26.03.	Схема расположения стеновых панелей по оси "8"	ТОО "Alpha-Pro" г.Шымкент- 2024 г.	
Н. контр.		Алибеков К.			26.03.			

Взамен инв.N	Подпись и дата	Инв. N подл.

1

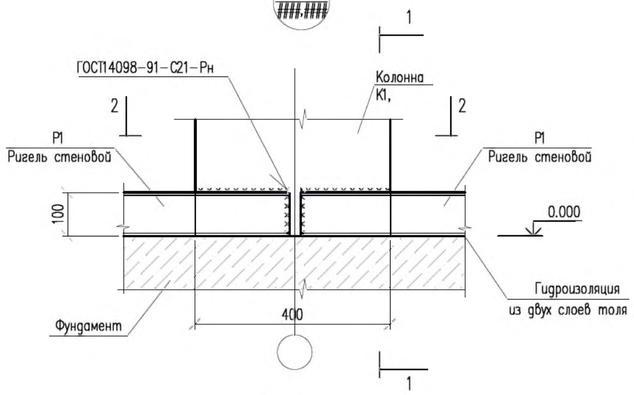

1–1

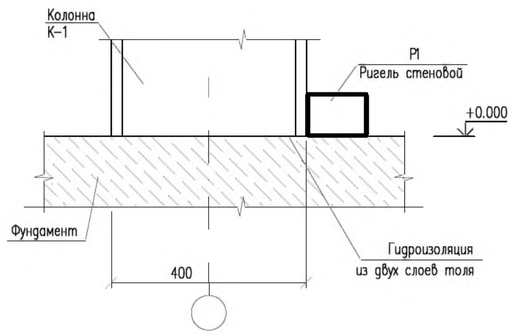

2

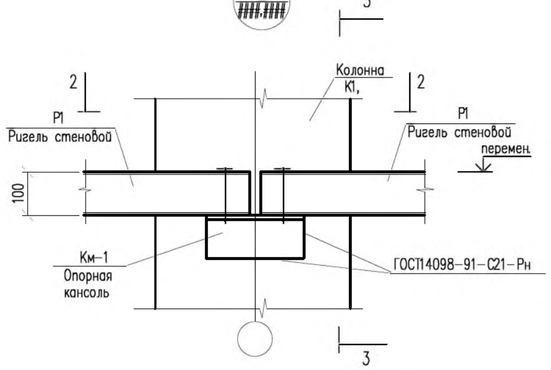

3–3

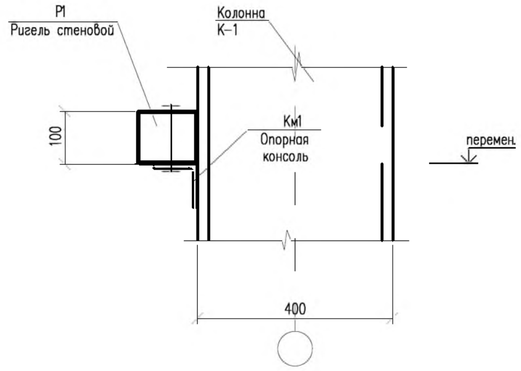

2а

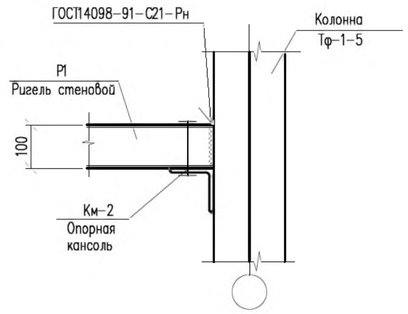

5

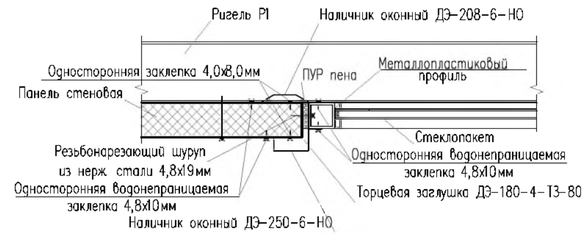

6

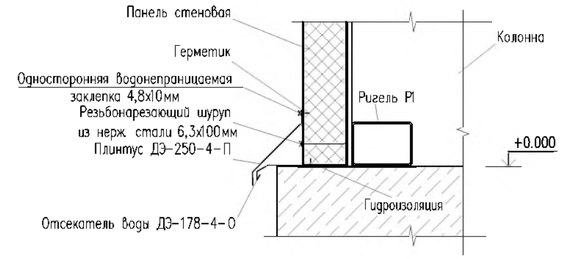

7

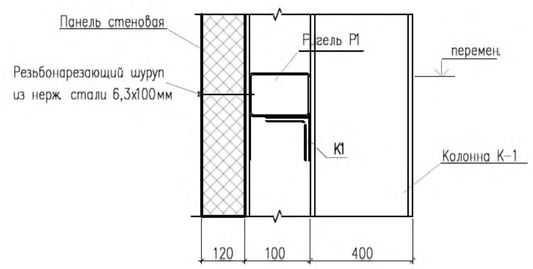

8

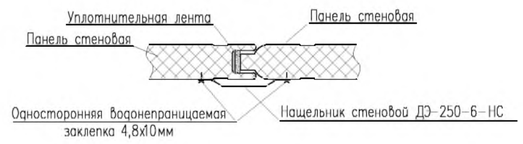

3

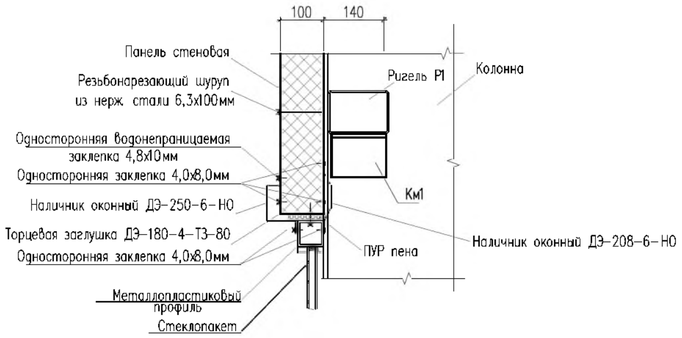

4

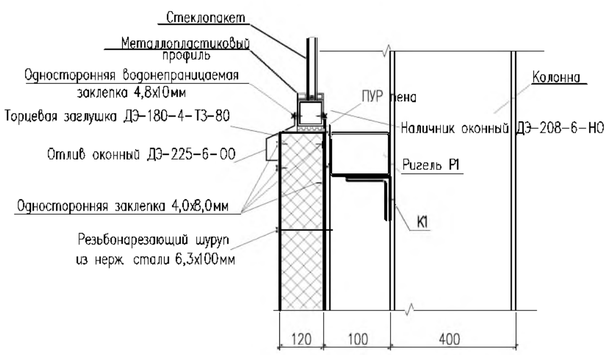

1. Данный лист см. совместно с листами КМ-18,19,20,21.
2. Заводской шов выполнить дуговой сваркой в защитном газе по ГОСТ 5264-80** электродами Э 42А
3. Монтажный шов – ручной дуговой сваркой по ГОСТ 5264-80* электродами Э 42А.
4. Неотмеченные сварные швы в чертеже есть двухстороняясварка угловым швом, толщина шва одинакова с толщиной соединенной относительно тонкой плиты, проводить полную сварку.
5. Для болтовых соединений следует применять стальные болты и гайки, удовлетворяющие требованиям ГОСТ 1759.0-87.
6. Для соединений элементов приняты болты М16 и М20 класса точности В по ГОСТ 7798-70 «Болты с шестигранной головкой класса точности В. Конструкция и размеры».
7. Спецификацию металлопроката см. на листе КМ-2.

					2024	12-2023 Альбом III АС
						«Строительство мини футбольного площадки и борцовского зала ангарного типа в поселке Индербор, Индерского района, Атырауской области»
Изм.	Кол.уч.	Лист	N док.	Подпись	Дата	
ГИП		Гурсинкулов Б.			26.03.	Блок-А
Проверил		Аспанов О.			26.03.	Стадия: РП; Лист: 19; Листов:
Исполнил		Жунисбеков К.			26.03.	Узлы сэндвич панели
Н. контр.		Алибеков К.			26.03.	ТОО "Alpha-Pro" г.Шымкент- 2024 г.

Согласовано

Взам. инв. N | Подпись и дата | Инв. N подл.

Формат А2

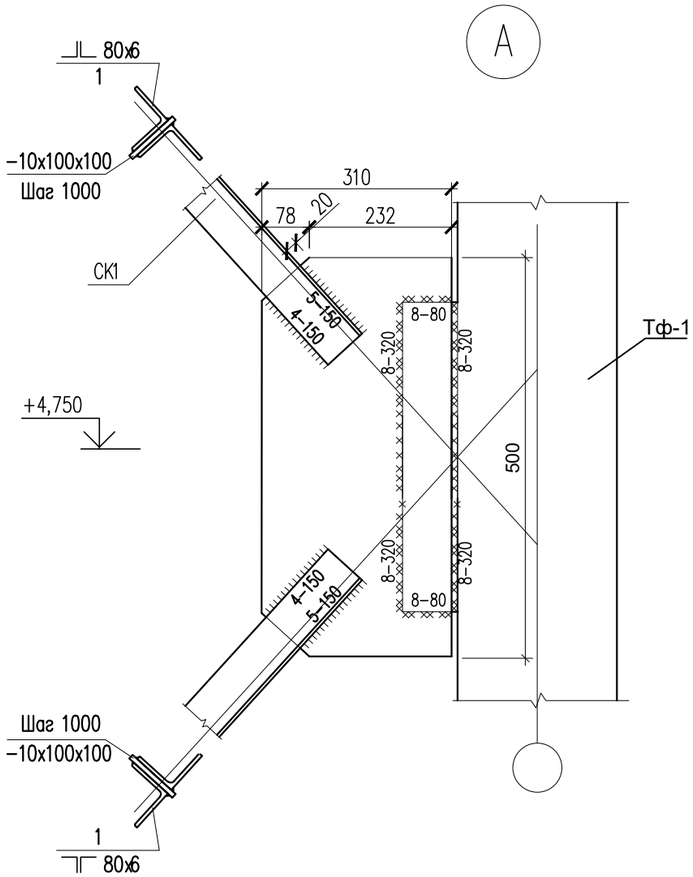

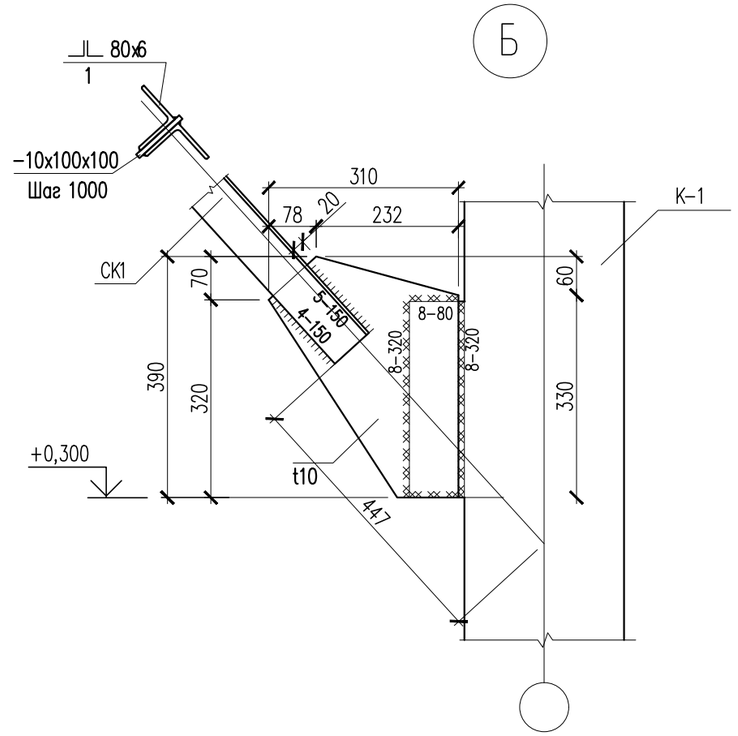

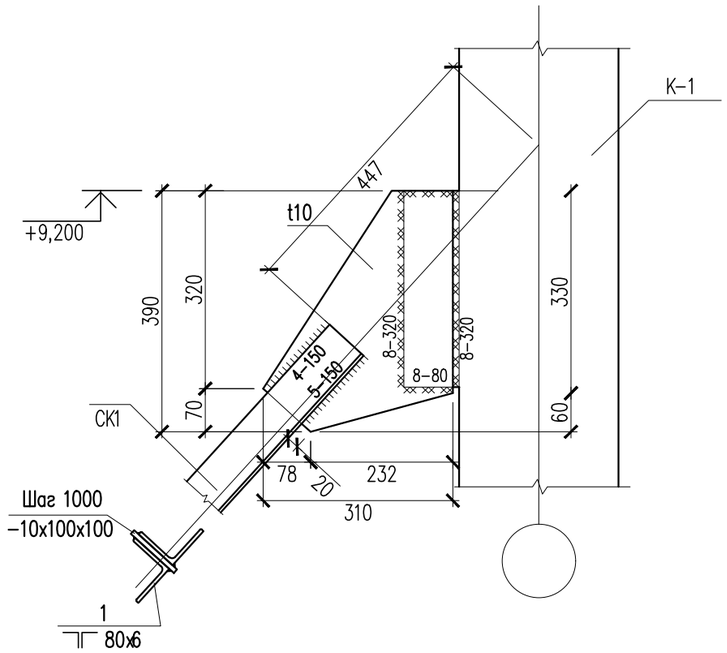

марка поз.	Обозначение	Наименование		Кол.	Масса ед. кг.	Примечание
		Связи Св−1		4	320,20	1280,80кг
1	ГОСТ 8509−93	⊥L 80x6	L=4900	4	72,13	288,52кг
2	ГОСТ 103−86	−8x300	L=500	2	9,42	18,84кг
3	ГОСТ 103−86	−8x310	L=330	4	3,21	12,84кг

Изм.	Кол.уч.	Лист	N док.	Подпись	Дата				
					2024	12-2023 Альбом III АС			
						«Строительство мини футбольного площадки и борцовского зала ангарного типа в поселке Индербор, Индерского района, Атырауской области»			
ГИП		Турсынкулов Б.			26.03.	Блок−А	Стадия	Лист	Листов
Проверил		Аспанов О.			26.03.		РП	20	
Исполнил		Жунисбеков К.			26.03.	Сечения по фундаментам 1−1, 2−2, Сетка С−1, С−2.	ТОО "Alpha−Pro" г.Шымкент− 2024 г.		
Н. контр.		Алибеков К.			26.03.				

Взамен инв.N

Подпись и дата

Инв. N подл.

Схема расположения элементов покрытия в уровне нижних поясов ферм.

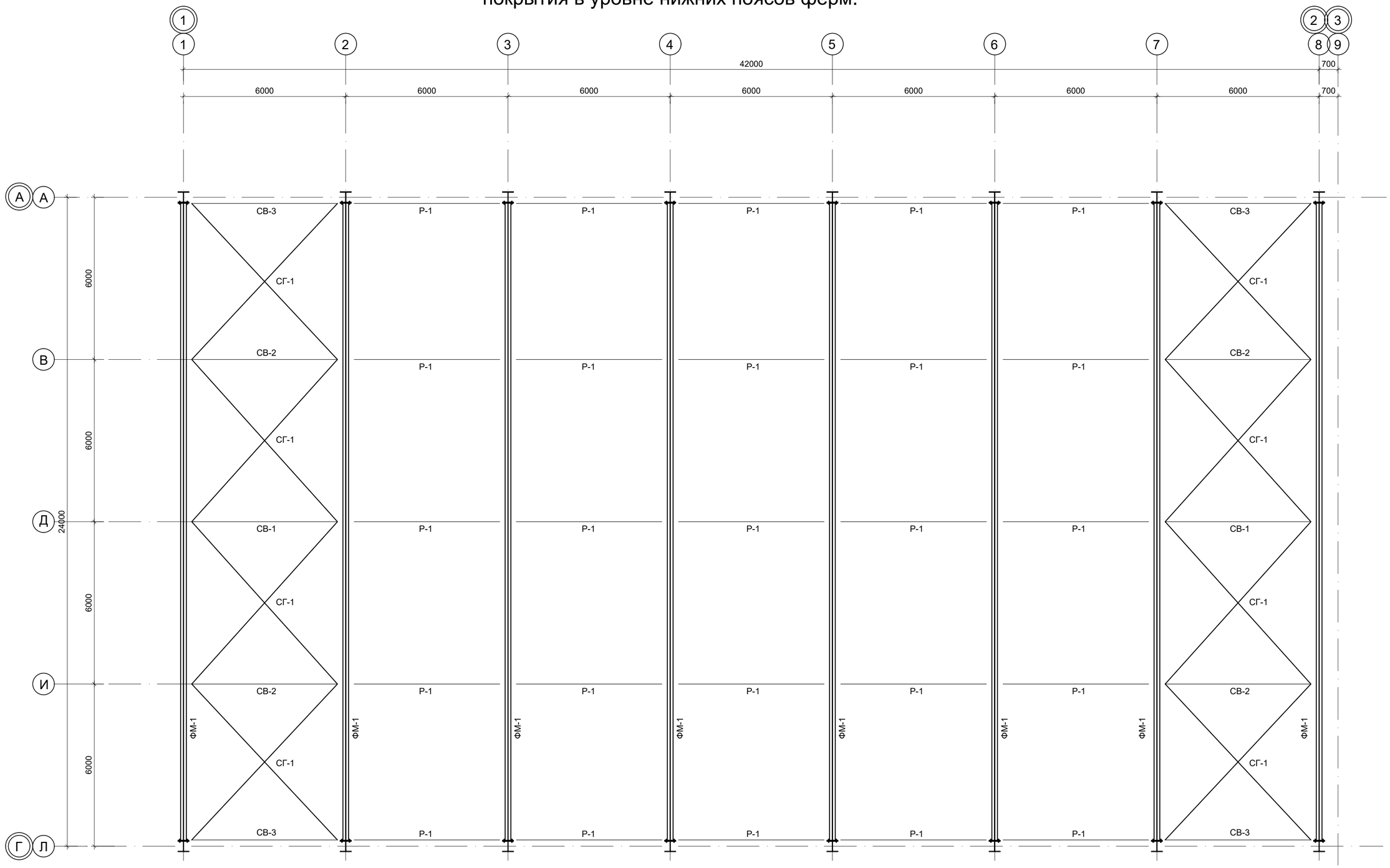

Схема блокировки зданий

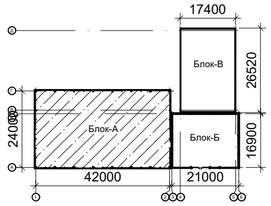

					2024	12-2023 Альбом III АС
						«Строительство мини футбольного площадки и борцовского зала ангарного типа в поселке Индербор, Индерского района, Атырауской области»
Изм.	Кол.уч.	Лист	N док.	Подпись	Дата	
ГИП		Турсынкулов			26.03.	Блок-А
Проверил		Аспанов О.			26.03.	
Исполнил		Жунисбеков К.			26.03.	Схема расположения элементов покрытия в уровне нижних поясов ферм.
Н. контр.		Алибеков К.			26.03.	

Стадия	Лист	Листов
РП	21	

ТОО "Alpha-Pro" г.Шымкент- 2024 г.

Взамен инв.N | Подпись и дата | Инв. N подл.

Схема расположения элементов покрытия в уровне верхних поясов ферм.

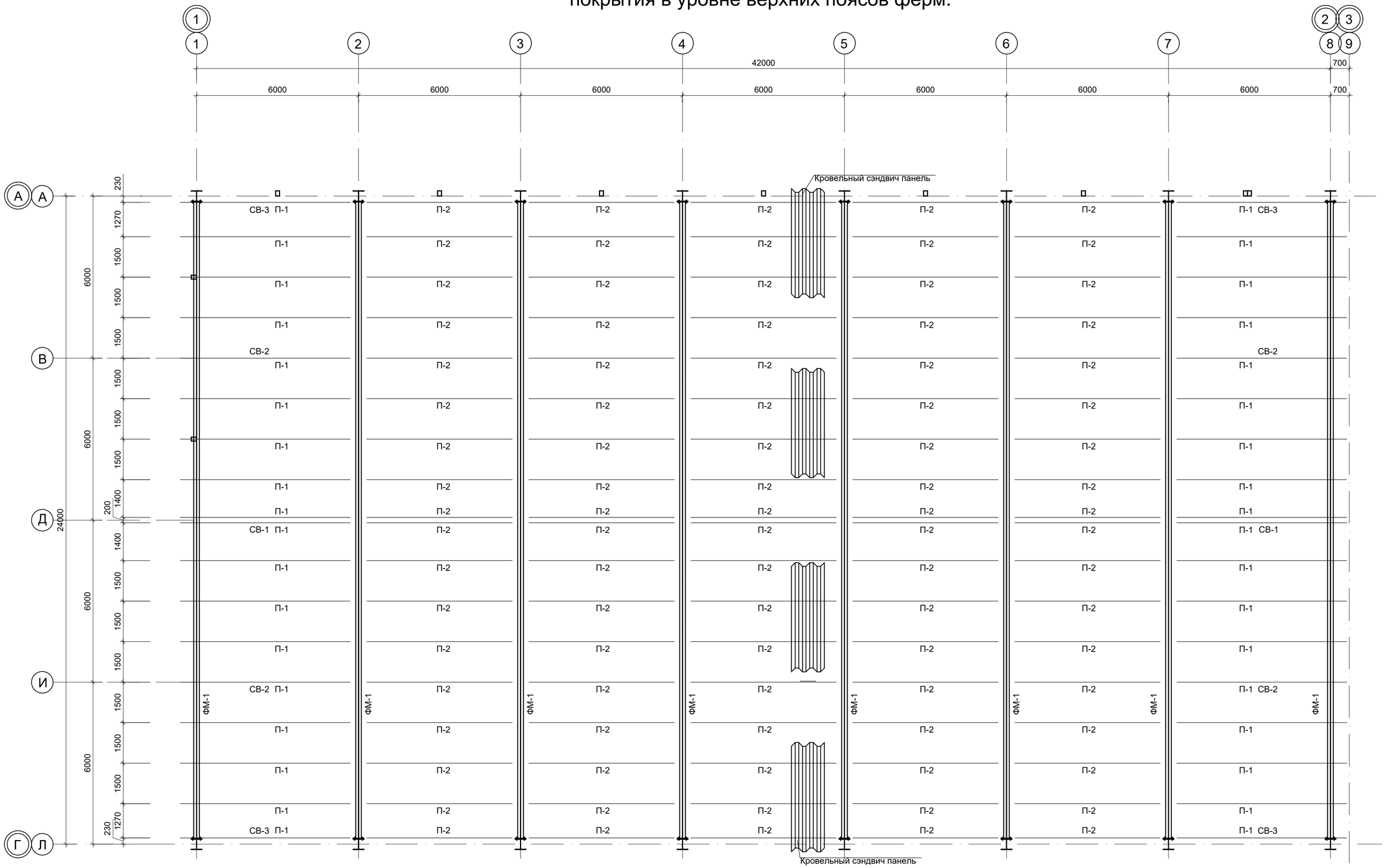

Схема блокировки зданий

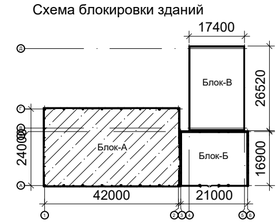

					2024	12-2023 Альбом III АС
Изм.	Кол.уч.	Лист	N док.	Подпись	Дата	«Строительство мини футбольного площадки и борцовского зала ангарного типа в поселке Индербор, Индерского района, Атырауской области»
ГИП		Турсынкулов Е.			26.03.	Блок-А
Проверил		Аспанов О.			26.03.	Стадия: РП; Лист: 22; Листов:
Исполнил		Жунисбеков К.			26.03.	Схема расположения элементов покрытия в уровне верхних поясов ферм.
Н. контр.		Алибеков К.			26.03.	ТОО "Alpha-Pro" г.Шымкент- 2024 г.

Взамен инв.N | Подпись и дата | Инв. N подл.

Сечение 1-1

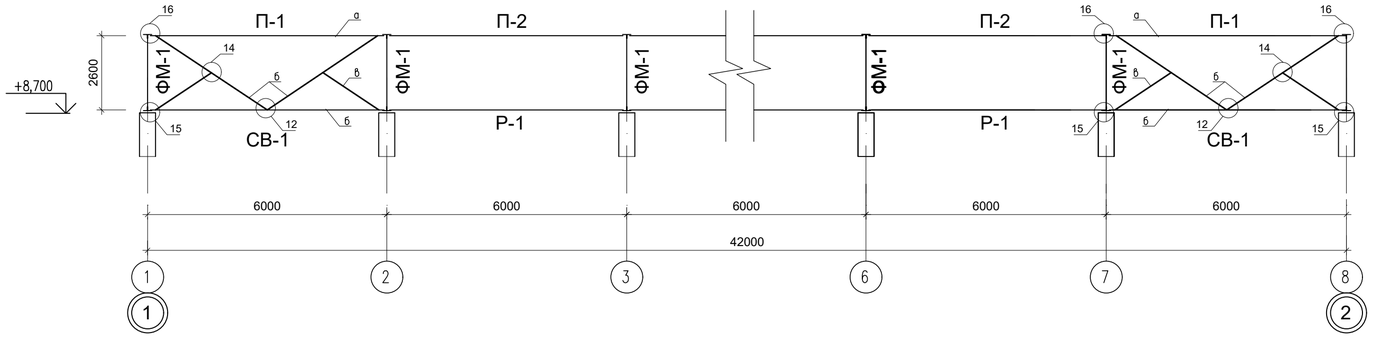

Сечение 2-2

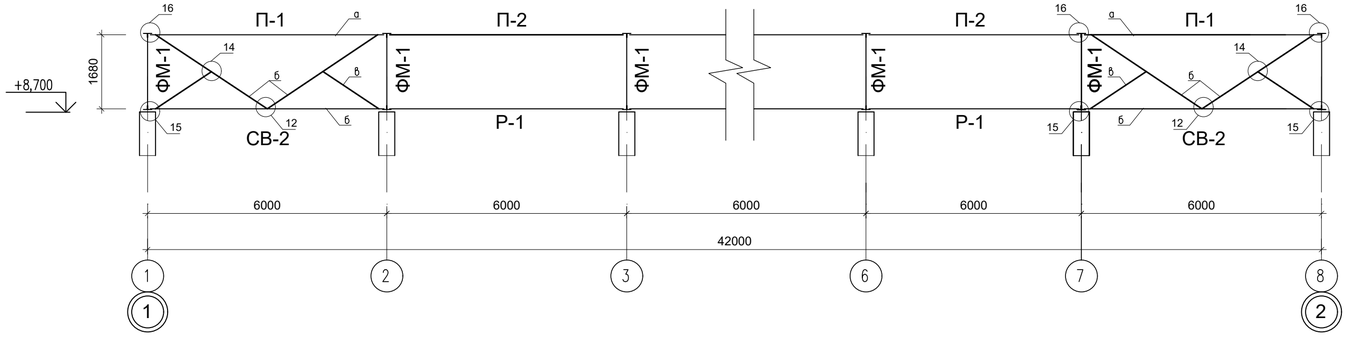

1. Металлопрокат, применяемый в проекте, соответствует "Сокращенному сортаменту металлопроката для применения в строительных стальных конструкциях.
2. Марки стали применяемого металлопрката оговорены в технической спецификации стали и приняты согласно СНиП II–23–81* изд 1990г. "Стальные конструкции. Нормы

3. Изготовление металлоконструкций следует СНиП III–18–75 "Правила производства и приемки работ металлических конструкций", монтаж конструкций – в соответствии с указаниями СНиП 3.03.01–87 "Несущие и ограждающие конструкции".
4. Все заводские соединения – сварные, монтажные на болтах класса В (нормальной точности) и монтажной сварке. Заводские угловые швы предпочтительно выполнять полуавтоматической сваркой в среде углекислого газа проволокой сплошного сечения диаметром 2мм в нижнем положении. Монтажные швы выполняются ручной электродуговой сваркой в любом пространственном положении для монтажных болтовых соединений предусмотренны болты М16, М20 класса точности В, с обязательной установкой пружинных шайб или контраек. Отверстия для болтов М16, М20 19мм и 23мм соответственно. Сварку производить электродами типа Э–42 по ГОСТ 9467–75. Катет неоговоренных швов h=6мм.
5. Степень очистки поверхности стальных конструкций – II по ГОСТ 9.402–80.
6. Антикоррозийная защита разработана в соответствии со СНиП 2.03–11–85."Нормы проектирования. Защита строительных конструкций от коррозии". Окраску производить двумя слоями эмали ПФ –1189–2 слоя (толщина

7. В целях увеличения предела огнестойкости до 0,75 часа (СНиП 2.08.01–89 п.1.39) по поверхности металлических элементов каркаса нанести огнезащитное покрытие

8. Акты на скрытые работы должны быть составлены по форме, приведенной в приложении 6 СНиП 3.01.01–85 "Организация строительного производства".
Акты промежуточной приемки ответственных конструкций должны быть составлены по форме, приведенной в приложении 7. СНиП 3.01.01–87.

					2024	12-2023 Альбом III АС
						«Строительство мини футбольного площадки и борцовского зала ангарного типа в поселке Индербор, Индерского района, Атырауской области»
Изм.	Кол.уч.	Лист	N док.	Подпись	Дата	
ГИП		Турсынкулов Е.			26.03.	Блок–А
Проверил		Аспанов О.			26.03.	
Исполнил		Жунисбеков К.			26.03.	Сечение 1–1 Сечение 2–2
Н. контр.		Алибеков К.			26.03.	

Стадия	Лист	Листов
РП	23	

ТОО "Alpha–Pro"
г.Шымкент– 2024 г.

Взам. инв. N	Подпись и дата	Инв. N подл.

Сечение 3-3

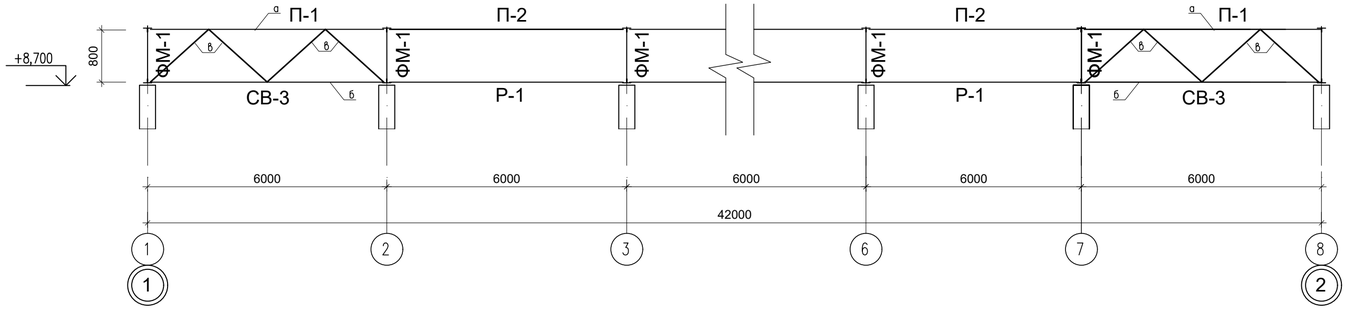

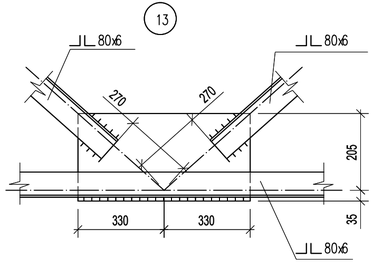

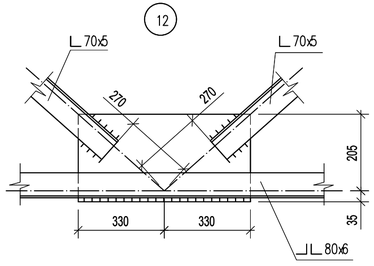

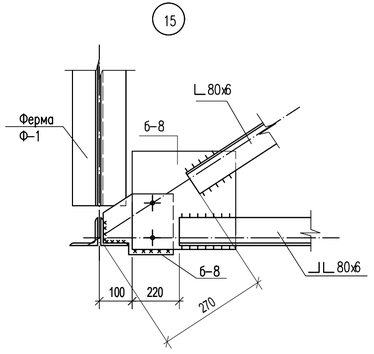

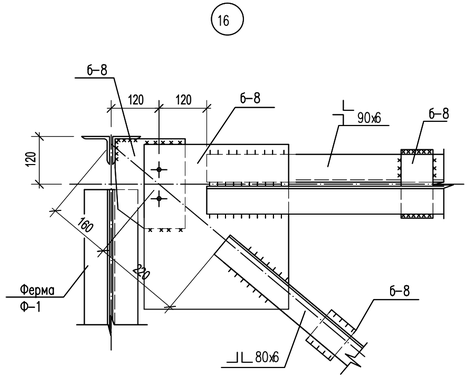

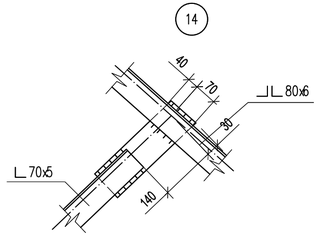

ВЕДОМОСТЬ ЭЛЕМЕНТОВ									
Марка	Сечение			Опорные усилия			Группа констр.	Марка металла	Примечание
	Эскиз	Поз	Состав	M	N	Q			
а	⌐⌐	1	2 L 90х6						
б	⌋⌋	1	2 L 80х6						
в	L	1	L 70х5						

Изм.	Кол.уч.	Лист	N док.	Подпись	Дата	12-2023 Альбом III АС		
					2024	«Строительство мини футбольного площадки и борцовского зала ангарного типа в поселке Индербор, Индерского района, Атырауской области»		
ГИП		Турсынкулов Е.			26.03.	Блок-А	Стадия	Лист	Листов
Проверил		Аспанов О.			26.03.		РП	24	
Исполнил		Жунисбеков К.			26.03.	Сечение 3-3	ТОО "Alpha-Pro" г.Шымкент- 2024 г.		
Н. контр.		Алибеков К.			26.03.	Узел 12,13,14,15,			

Взам. инв. N | Подпись и дата | Инв. N подл.

Металлическая ферма ФМ-1. Геометрическая схема.

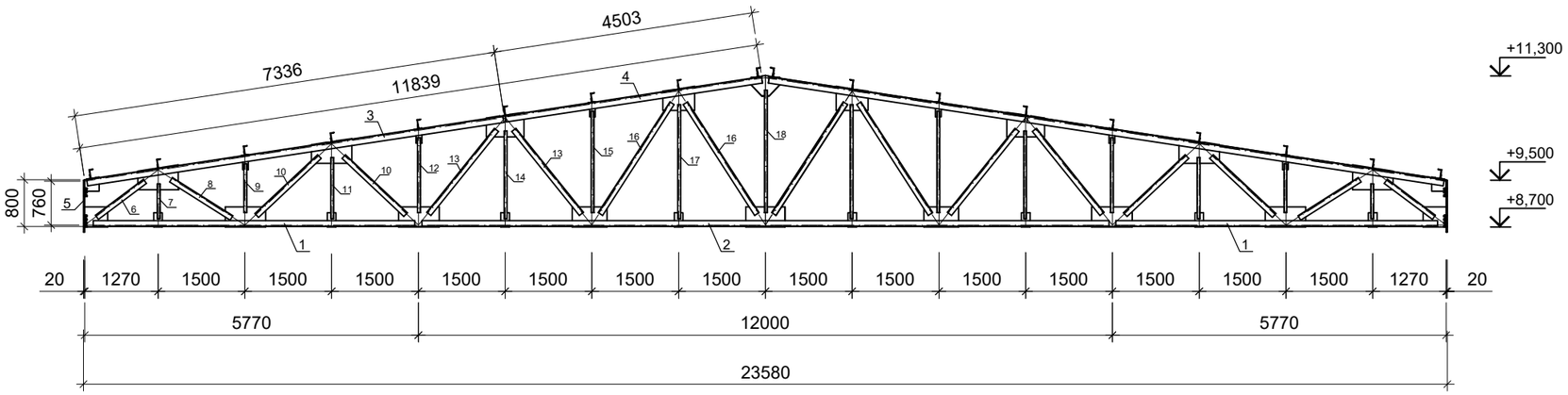

Металлическая ферма ФМ-1. Геометрическая схема.

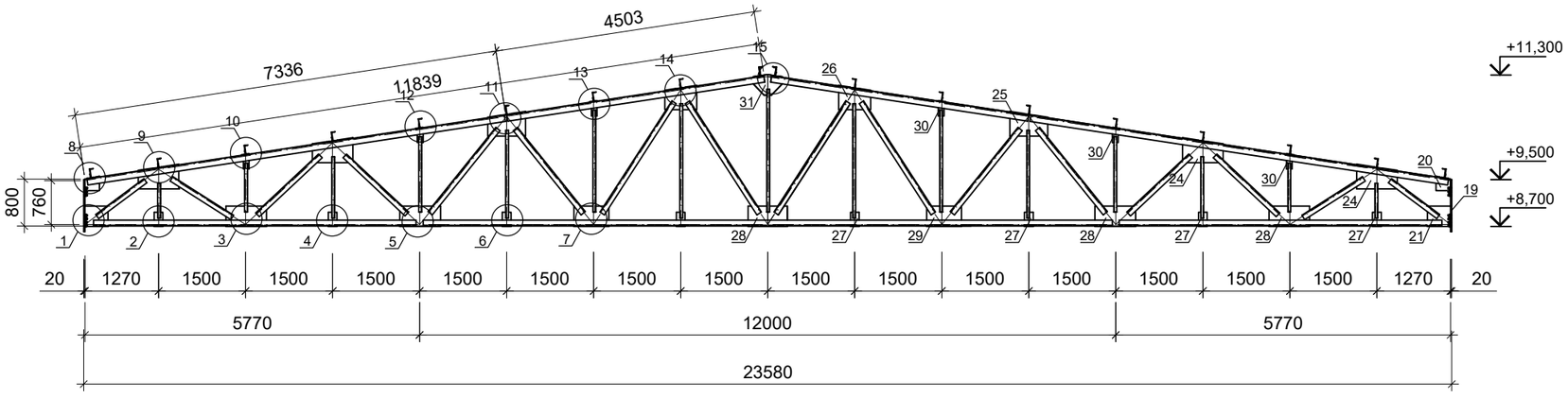

					2024	12-2023 Альбом III АС
						«Строительство мини футбольного площадки и борцовского зала ангарного типа в поселке Индербор, Индерского района, Атырауской области»
Изм.	Кол.уч.	Лист	N док.	Подпись	Дата	
ГИП		Турсынкулов Б.			26.03.	Блок-А
Проверил		Аспанов О.			26.03.	
Исполнил		Жунисбеков К.			26.03.	Металлическая ферма ФМ-1.
Н. контр.		Алибеков К.			26.03.	

Стадия	Лист	Листов
РП	25	

ТОО "Alpha-Pro"
г.Шымкент- 2024 г.

Взам. инв. N

Подпись и дата

Инв. N подл.

марка поз.	Обозначение	Наименование		Кол.	Масса ед.кг.	Примечание
	Расход на 1шт	Металлическая ферма ФМ-1 (Всего-8шт)		8		
1	ГОСТ 8509-93	⊔L 100х7	L=5600	2	120,85	241,70кг
2	ГОСТ 8509-93	⊔L 100х7	L=11800	1	254,64	254,64кг
3	ГОСТ 8509-93	⊓Г 110х7	L=7300	2	173,74	347,48кг
4	ГОСТ 8509-93	⊓Г 110х7	L=4480	2	106,62	213,24кг
5	ГОСТ 103-86	-20х400	L=800	2	50,24	100,48кг
6	ГОСТ 8509-93	⊓Г 90х6	L=1050	2	17,50	35,00кг
7	ГОСТ 8509-93	⊓Г 50х5	L=600	2	4,52	9,05кг
8	ГОСТ 8509-93	⊓Г 90х6	L=1250	2	20,82	41,65кг
9	ГОСТ 8509-93	⊓Г 50х5	L=850	2	6,41	12,82кг
10	ГОСТ 8509-93	⊓Г 90х6	L=1500	4	25,00	100,0кг
11	ГОСТ 8509-93	⊓Г 50х5	L=1100	2	8,29	16,59кг
12	ГОСТ 8509-93	⊓Г 50х5	L=1300	2	9,80	19,60кг
13	ГОСТ 8509-93	⊓Г 90х6	L=1870	4	31,15	124,61кг
14	ГОСТ 8509-93	⊓Г 50х5	L=1520	2	11,46	22,92кг
15	ГОСТ 8509-93	⊓Г 50х5	L=1760	2	13,27	26,54кг
16	ГОСТ 8509-93	⊓Г 90х6	L=2300	4	38,32	153,28кг
17	ГОСТ 8509-93	⊓Г 63х5	L=2000	2	19,24	38,48кг
18	ГОСТ 8509-93	⊓Г 75х5	L=2200	1	25,52	25,52кг
20	ГОСТ 103-86	-320х10	L=150	8	3,77	30,16кг
21	ГОСТ 103-86	-500х10	L=520	2	20,41	40,82кг
22	ГОСТ 103-86	-400х20	L=400	2	25,12	50,24кг
23	ГОСТ 103-86	-520х10	L=350	4	14,28	57,15кг
24	ГОСТ 103-86	-700х10	L=452	4	14,19	56,77кг
25	ГОСТ 103-86	-600х10	L=441	2	20,77	41,54кг
26	ГОСТ 103-86	-500х10	L=355	1	13,93	13,93кг
27	ГОСТ 103-86	-425х10	L=150	7	5,00	35,00кг
28	ГОСТ 103-86	-700х10	L=350	4	21,47	85,88кг
29	ГОСТ 103-86	-600х10	L=350	2	18,72	37,44кг

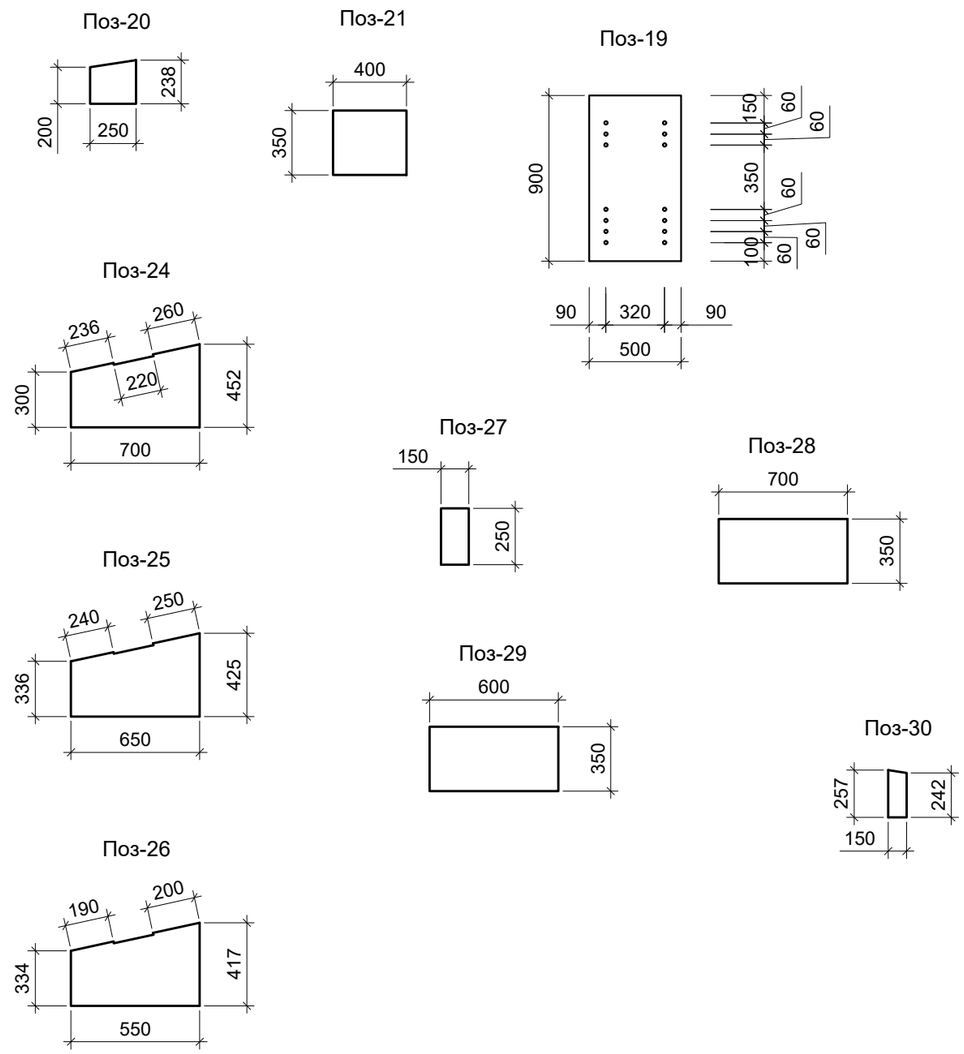

					2024	12-2023 Альбом III АС
						«Строительство мини футбольного площадки и борцовского зала ангарного типа в поселке Индербор, Индерского района, Атырауской области»
Изм.	Кол.уч.	Лист	N док.	Подпись	Дата	
ГИП		Турсынкулов Б.			26.03.	Блок-А
Проверил		Аспанов О.			26.03.	
Исполнил		Жунисбеков К.			26.03.	Спецификация конструктивных элементов
Н. контр.		Алибеков К.			26.03.	

Стадия	Лист	Листов
РП	26	

ТОО "Alpha-Pro"
г.Шымкент- 2024 г.

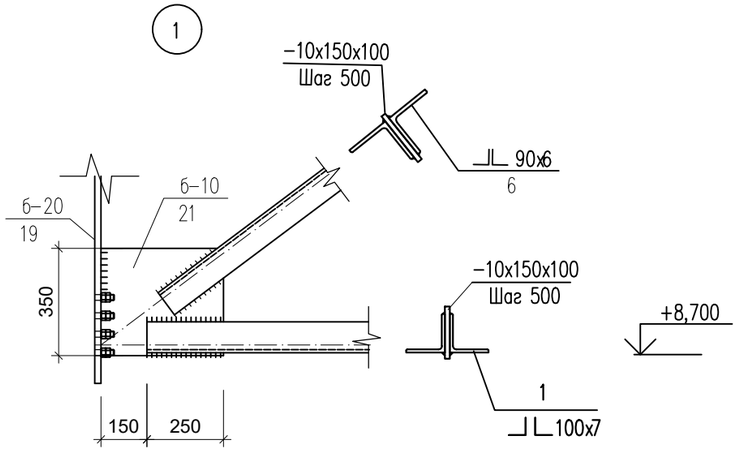

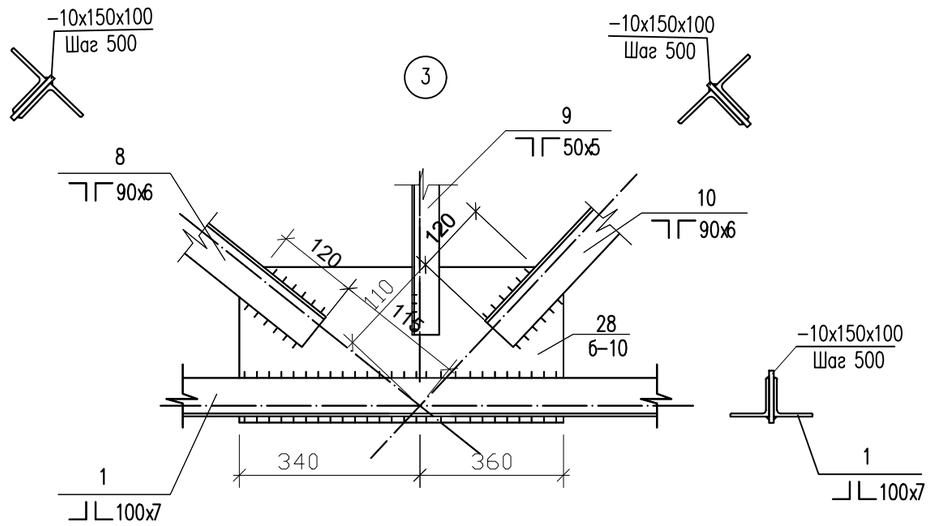

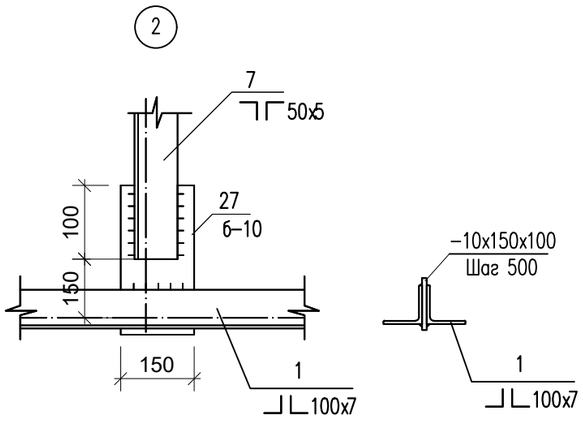

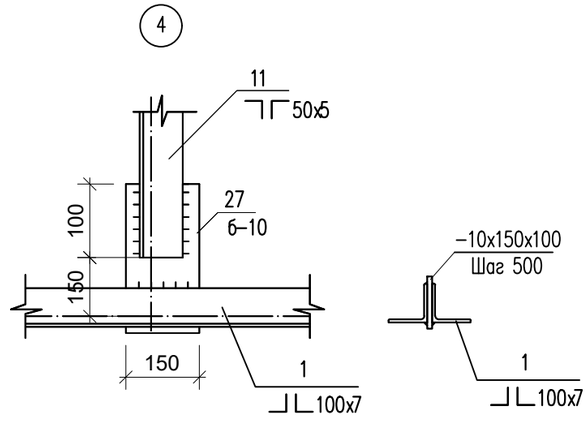

						12-2023 Альбом III АС		
					2024			
						«Строительство мини футбольного площадки и борцовского зала ангарного типа в поселке Индербор, Индерского района, Атырауской области»		
Изм.	Кол.уч.	Лист	N док.	Подпись	Дата			
						Блок−А	Стадия	Лист	Листов
ГИП		Турсынкулов Б.			26.03.		РП	27	
Проверил		Аспанов О.			26.03.				
Исполнил		Жунисбеков К.			26.03.	Узлы фермы	ТОО "Alpha−Pro" г.Шымкент− 2024 г.		
Н. контр.		Алибеков К.			26.03.				

Взам. инв. N

Подпись и дата

Инв. N подл.

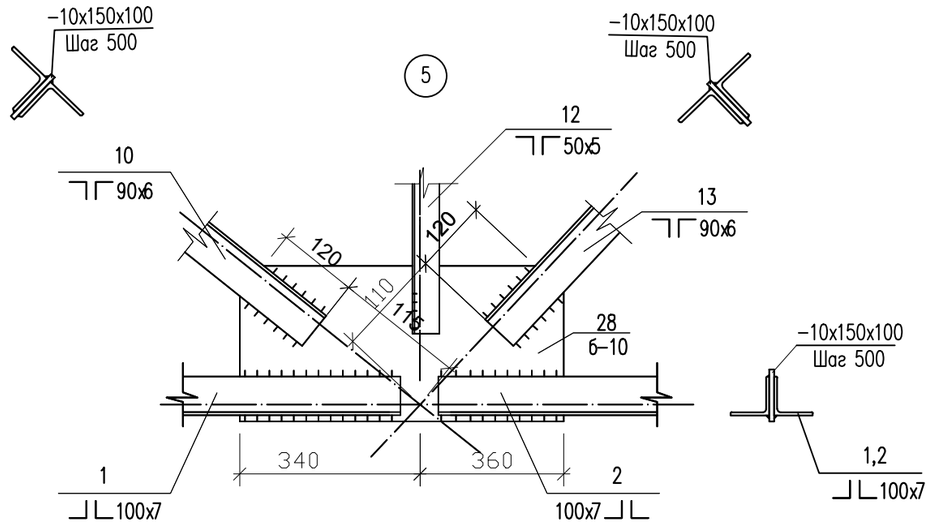

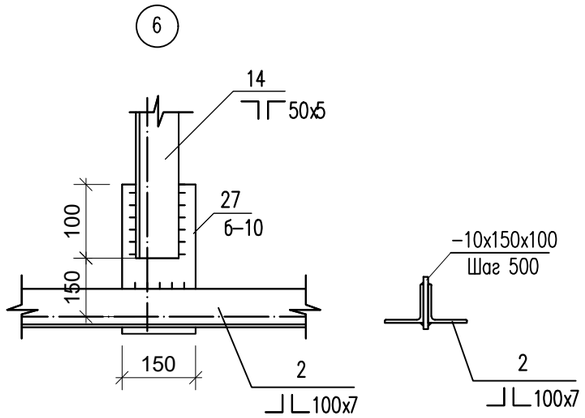

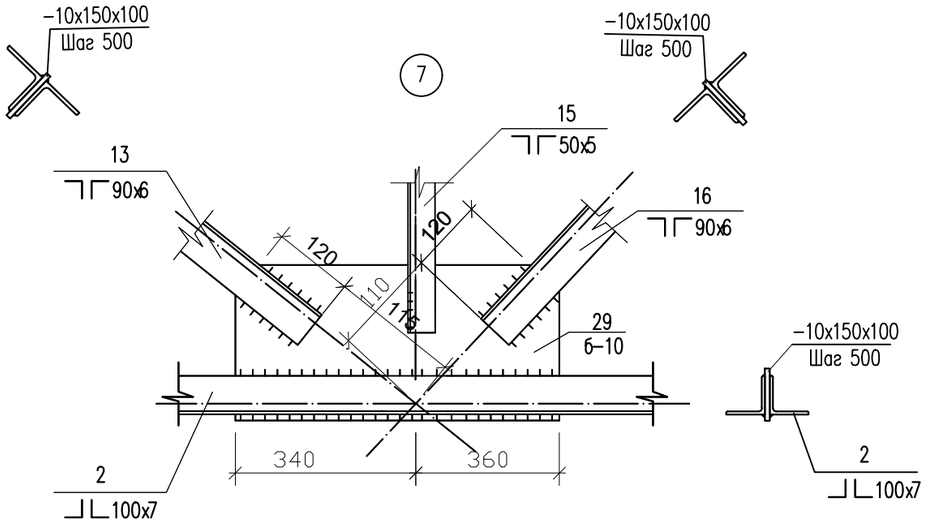

					2024	12-2023 Альбом III АС		
						«Строительство мини футбольного площадки и борцовского зала ангарного типа в поселке Индербор, Индерского района, Атырауской области»		
Изм.	Кол.уч.	Лист	N док.	Подпись	Дата			
ГИП		Турсынкулов Б.			26.03.	Блок-А	Стадия	Лист	Листов
Проверил		Аспанов О.			26.03.		РП	28	
Исполнил		Жунисбеков К.			26.03.	Узлы фермы	ТОО "Alpha-Pro" г.Шымкент- 2024 г.		
Н. контр.		Алибеков К.			26.03.				

Взам. инв. N

Подпись и дата

Инв. N подл.

8

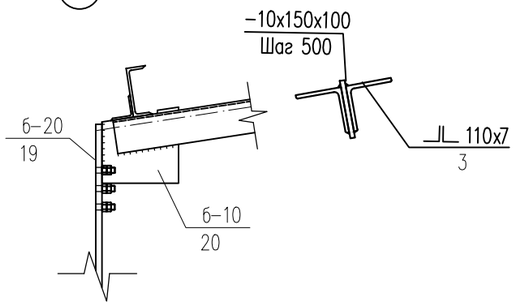

9

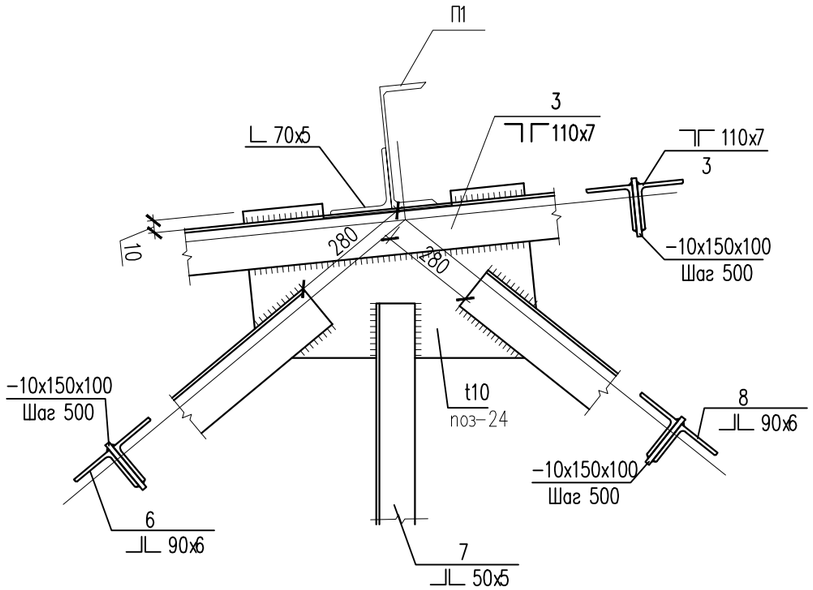

10

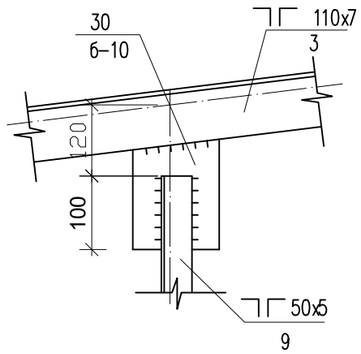

11

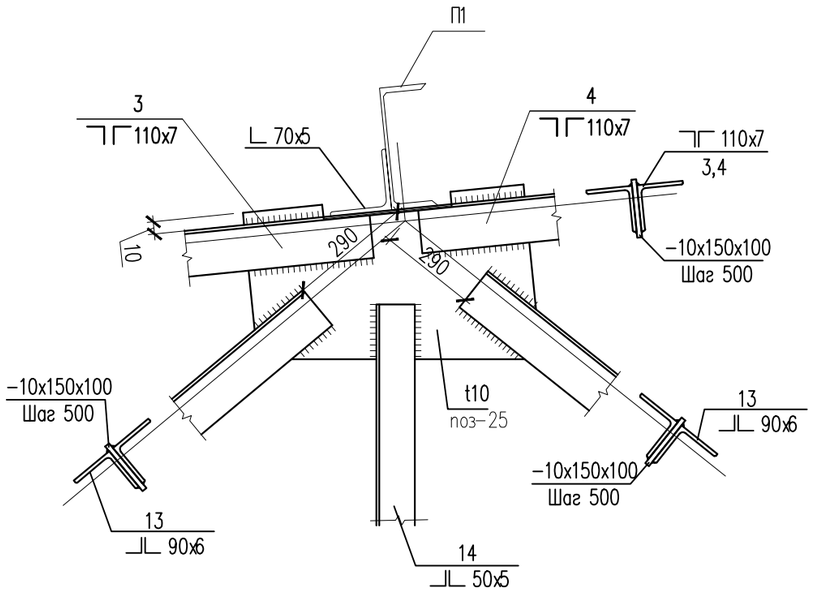

12

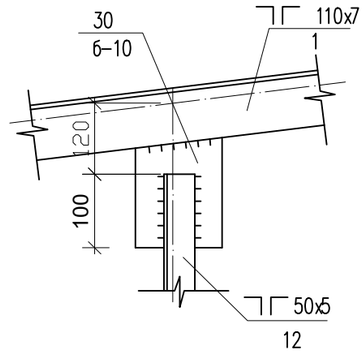

						12-2023 Альбом III АС		
					2024			
						«Строительство мини футбольного площадки и борцовского зала ангарного типа в поселке Индербор, Индерского района, Атырауской области»		
Изм.	Кол.уч.	Лист	N док.	Подпись	Дата			
						Блок−А	Стадия	Лист	Листов
ГИП		Турсынкулов Б.			26.03.		РП	29	
Проверил		Аспанов О.			26.03.				
Исполнил		Жунисбеков К.			26.03.	Узлы фермы	ТОО "Alpha−Pro" г.Шымкент− 2024 г.		
Н. контр.		Алибеков К.			26.03.				

Взам. инв. N

Подпись и дата

Инв. N подл.

14

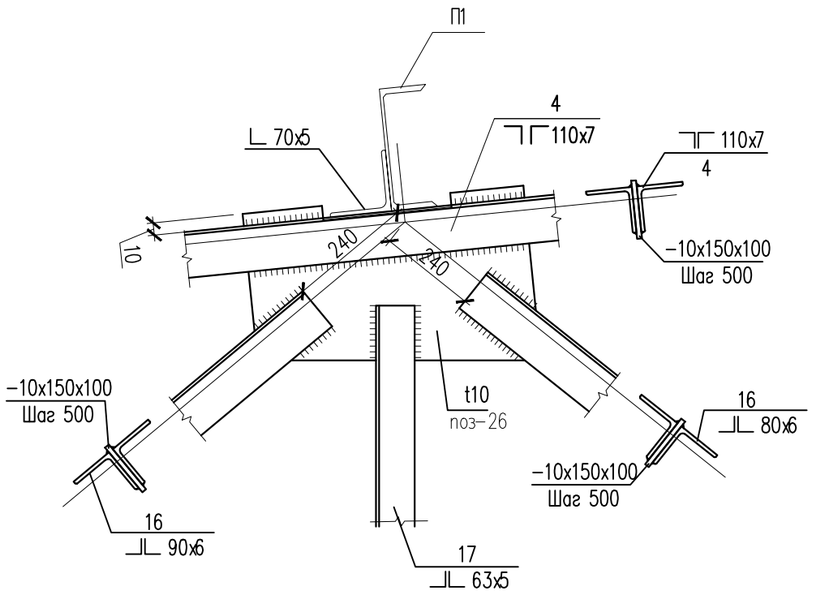

13

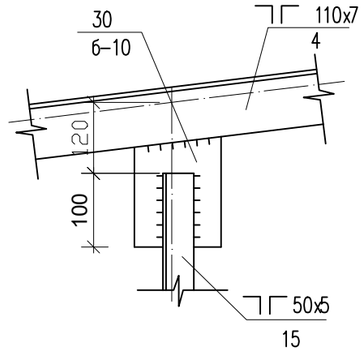

15

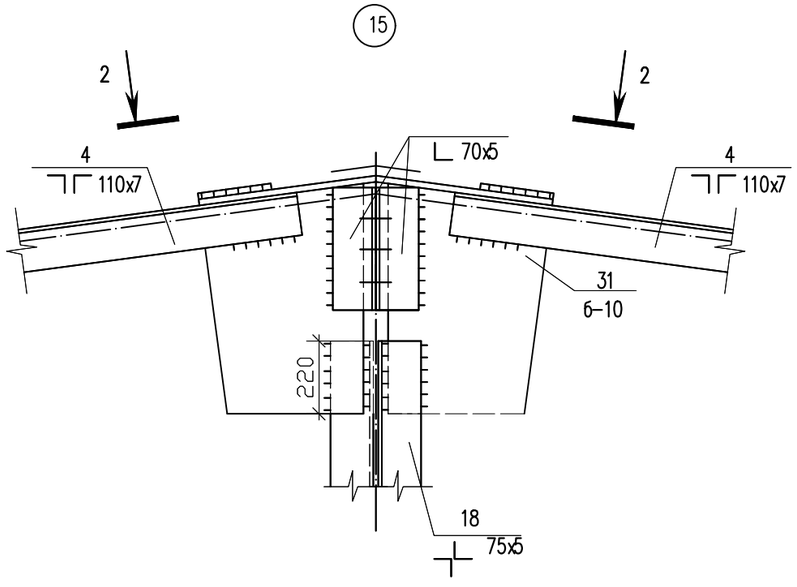

					2024	12-2023 Альбом III АС		
						«Строительство мини футбольного площадки и борцовского зала ангарного типа в поселке Индербор, Индерского района, Атырауской области»		
Изм.	Кол.уч.	Лист	N док.	Подпись	Дата			
ГИП		Турсынкулов Б.			26.03.	Блок-А	Стадия	Лист	Листов
Проверил		Аспанов О.			26.03.		РП	30	
Исполнил		Жунисбеков К.			26.03.	Узлы фермы	ТОО "Alpha-Pro" г.Шымкент- 2024 г.		
Н. контр.		Алибеков К.			26.03.				

Взам. инв. N

Подпись и дата

Инв. N подл.

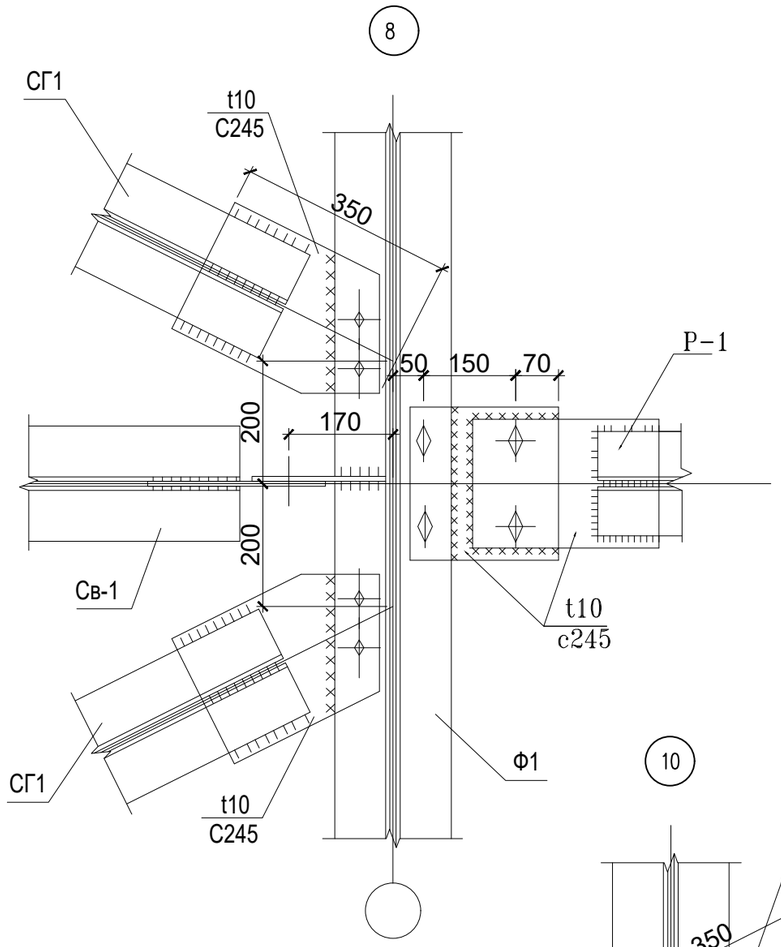

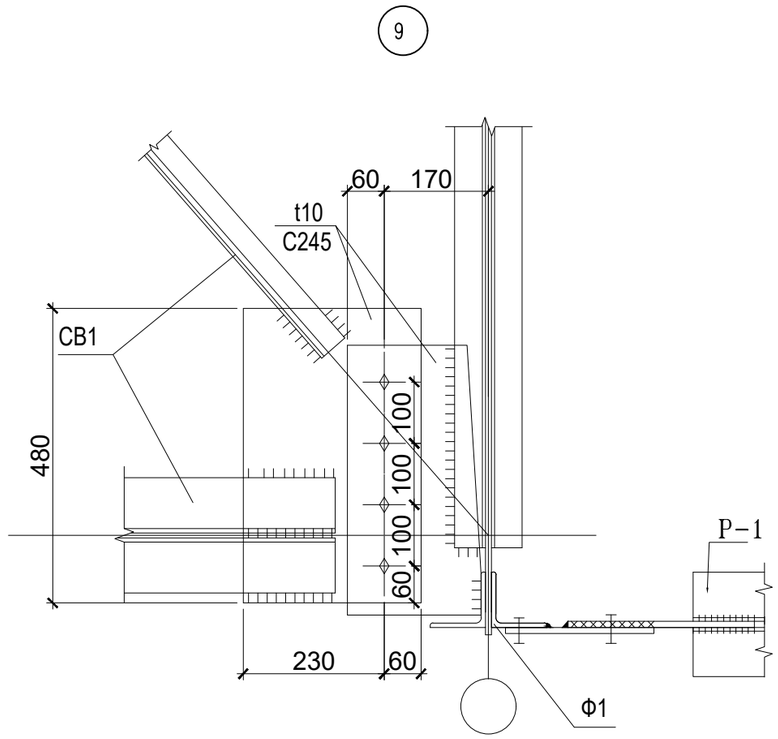

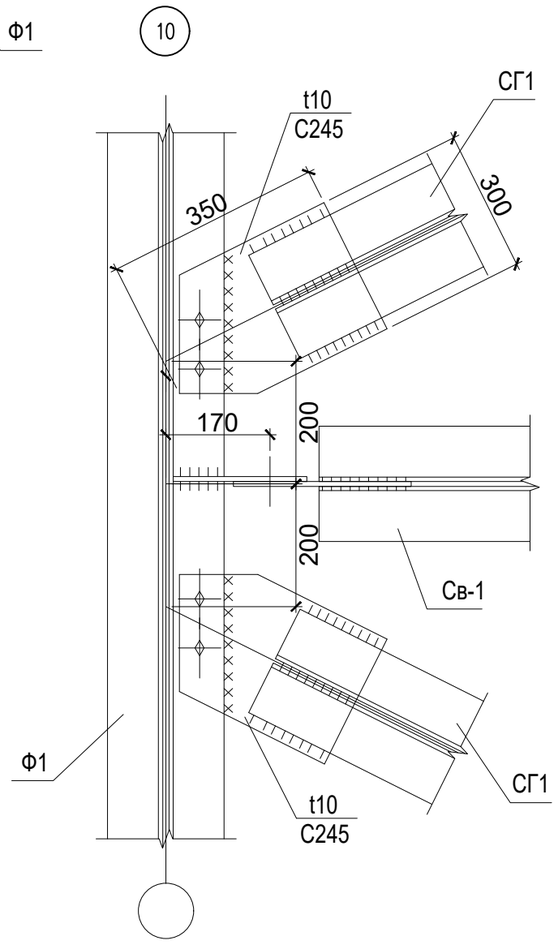

					2024	12-2023 Альбом III АС		
						«Строительство мини футбольного площадки и борцовского зала ангарного типа в поселке Индербор, Индерского района, Атырауской области»		
Изм.	Кол.уч.	Лист	N док.	Подпись	Дата			
						Блок-А	Стадия	Лист	Листов
ГИП		Турсынкулов Б.			26.03.		РП	31	
Проверил		Аспанов О.			26.03.				
Исполнил		Жунисбеков К.			26.03.	Узел 8, 9.	ТОО "Alpha-Pro" г.Шымкент- 2024 г.		
Н. контр.		Алибеков К.			26.03.				

инв. N подл. подпись и дата взам. инв.N

Спецификация стали на устройство покрытия

марка поз.	Обозначение	Наименование	Кол.	Масса ед. кг.	Примечание
		Покрытие			
	АС–	Ферма ФМ–1	8		
П–1	ГОСТ 8240–89	⊏ 16 L=6600	36	93,72	3373,92кг
П–2	ГОСТ 8240–89	⊏ 16 L=6000	90	85,20	7668,00кг
	ГОСТ 8509–93	∟ 70х5 L=140	144	0,75	108,00кг
		Связи СВ–1	2		
а	ГОСТ 8509–93	∟ 90х6 пог. м.	11,0	8,33	91,63кг
б	ГОСТ 8509–93	∟ 80х6 пог. м.	23,8	7,36	175,16кг
в	ГОСТ 8509–93	∟ 70х5 пог. м.	2,60	5,38	13,99кг
	ГОСТ 103–86	6–8	7		53,85кг
		Связи СВ–2	4		
а	ГОСТ 8509–93	∟ 90х6 пог. м.	11,0	8,33	91,63кг
б	ГОСТ 8509–93	∟ 80х6 пог. м.	23,2	7,36	170,75кг
в	ГОСТ 8509–93	∟ 70х5 пог. м.	2,00	5,38	10,76кг
	ГОСТ 103–86	6–8	7		53,85кг
		Связи СВ–3	4		
а	ГОСТ 8509–93	∟ 90х6 пог. м.	11,0	8,33	91,63кг
б	ГОСТ 8509–93	∟ 80х6 пог. м.	11,0	7,36	80,96кг
в	ГОСТ 8509–93	∟ 70х5 пог. м.	4,40	5,38	23,67кг
	ГОСТ 103–86	6–8	7		53,85кг

Спецификация стали на устройство покрытия

марка поз.	Обозначение	Наименование	Кол.	Масса ед. кг.	Примечание
		Связи СГ–1	16		
	ГОСТ 8509–93	2 ∟ 90х7 L=7000	1	134,96	134,96кг
	ГОСТ 103–86	6–8	4		29,50кг
Р–1	ГОСТ 8509–93	┼ 90х6 L=5600	25	93,29	2332,25кг
	ГОСТ 103–86	6–8	4		29,50кг

Данный лист смотреть совместно с листами АС–

Изм.	Кол.уч.	Лист	N док.	Подпись	Дата
					2024

12-2023 Альбом III АС

«Строительство мини футбольного площадки и борцовского зала ангарного типа в поселке Индербор, Индерского района, Атырауской области»

ГИП	Турсынкулов Б.		26.03.
Проверил	Аспанов О.		26.03.
Исполнил	Жунисбеков К.		26.03.
Н. контр.	Алибеков К.		26.03.

Блок–А

Стадия	Лист	Листов
РП	32	

Спецификация покрытия

ТОО "Alpha–Pro"
г.Шымкент– 2024 г.

Взам. инв. N | Подпись и дата | Инв. N подл.

Схема расположения кровельных панелей

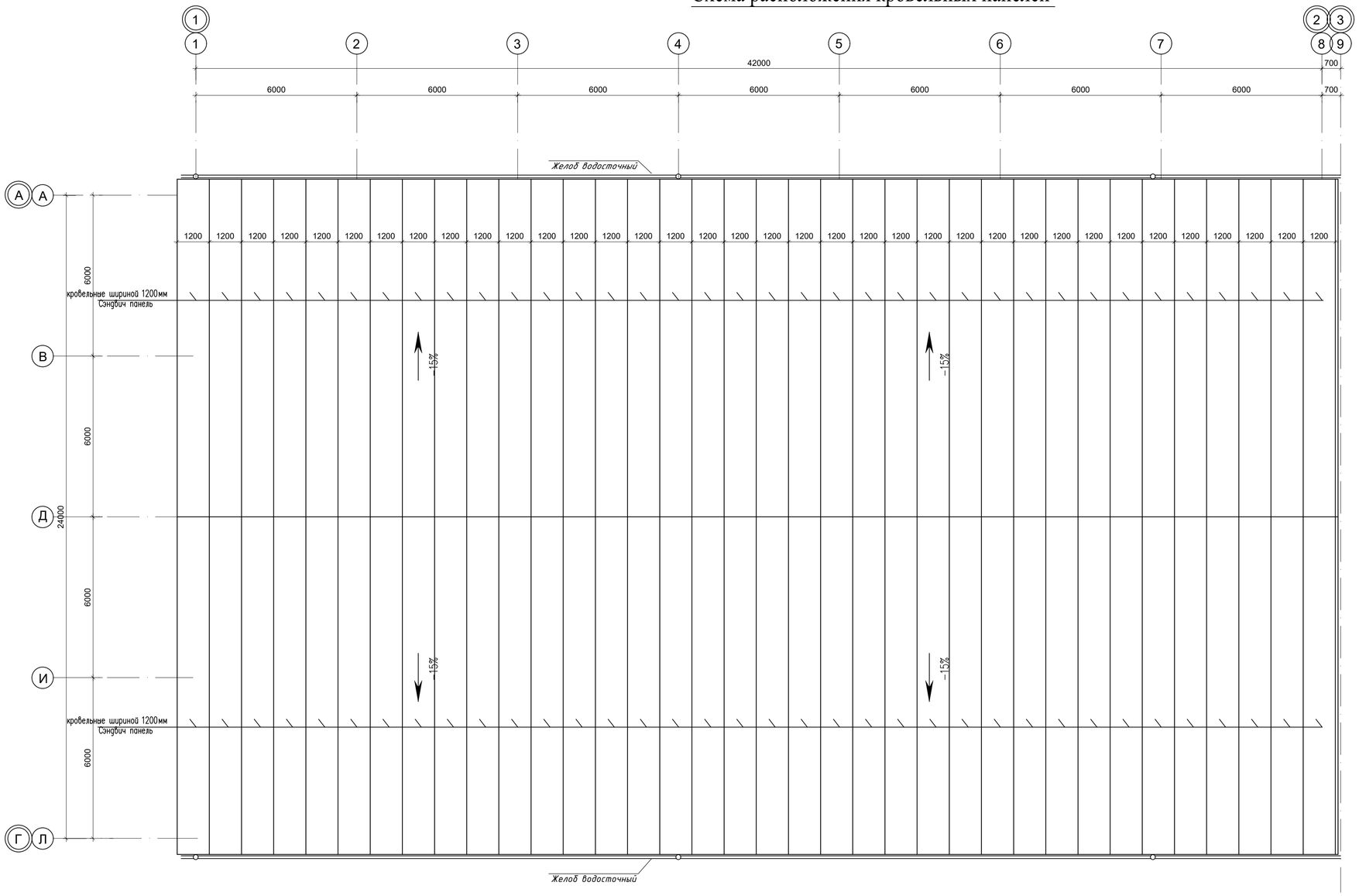

Схема расположения кровельных панелей

1–1

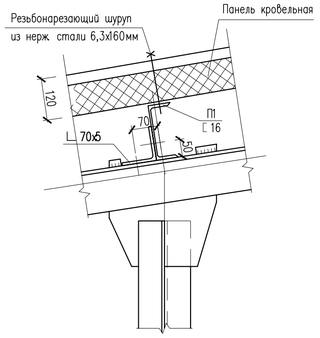

Схема блокировки зданий

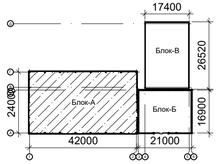

Спецификация

Марка поз.	Обозначение	Наименование	Кол. шт.	Масса кг.	Примеч.
кровля	Сэндвич панель кровельные ТУ 5284-183-01217836-2005	ПКТМ 120х1200х0.7 L=12850мм	72		1110,24 м2
		саморез шуруп нержавеющий 6,3х160 шт	2592		
		крашенный лист б=0,7мм м2			35.00м2
		Уплотнительная лента пог.м			950,0

Изм.	Кол.уч.	Лист	N док.	Подпись	Дата
					2024

12-2023 Альбом III АС

«Строительство мини футбольного площадки и борцовского зала ангарного типа в поселке Индербор, Индерского района, Атырауской области»

ГИП	Турсынкулов Б.		26.03.
Проверил	Аспанов О.		26.03.
Исполнил	Жунисбеков К.		26.03.
Н. контр.	Алибеков К.		26.03.

Блок-А

Схема расположения кровельных панелей

Стадия	Лист	Листов
РП	33	

ТОО "Alpha-Pro" г.Шымкент- 2024 г.

Взамен инв.N | Подпись и дата | Инв. N подл.

Деталь крепления водосточной трубы к стене

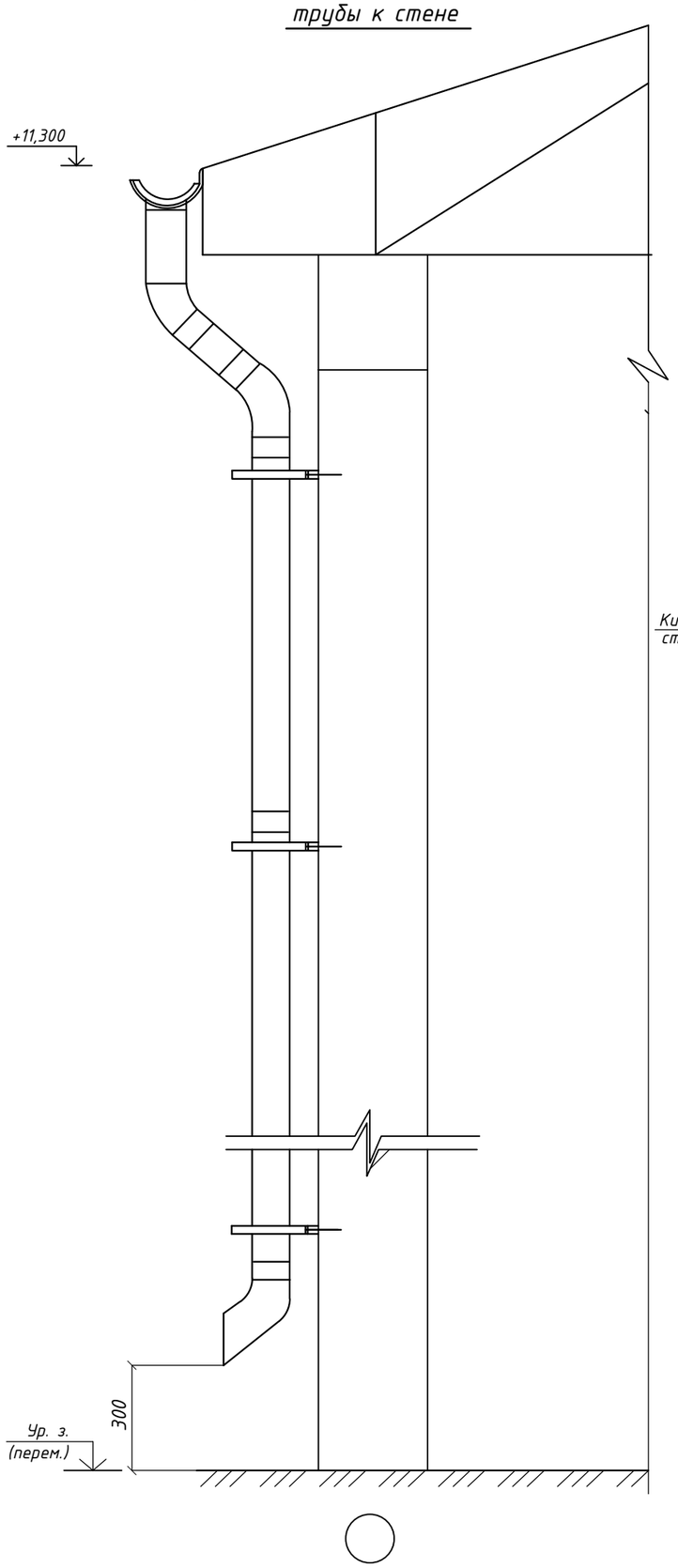

Вид А

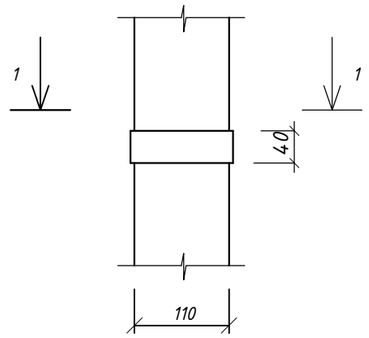

1-1

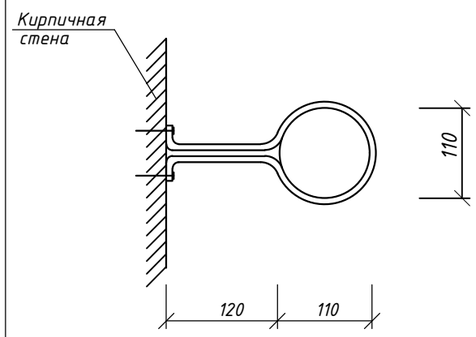

Устройство настенного желоба

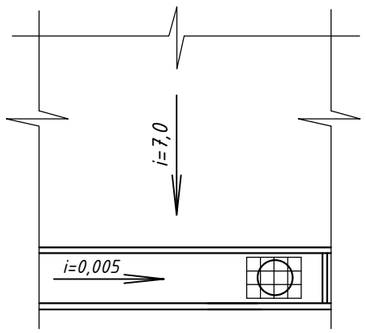

Спецификация конструктивных элементов

N п.п.	Обозначение	Наименование	Кол.	Масса ед.,кг	Примеч.
1		Желоб водосточный D=125 мм, L=3 м.п.	29		
2		Труба водосточная D=100 мм, L = 3 м.п.	18		
3		Воронка выпускная D=100 мм	6		
4		Держатель желоба D=125 мм, L = 320 мм	120		
5		Держатель трубы D=100 мм	54		
6		Колено трубы D=100 мм	6		
7		Соединитель желоба D=125 мм	22		
8		Заглушка желоба	4		

Указания по монтажу водосточных систем.

При монтаже металлической водосточной системы:

1. Крюк, крепящий водосточный желоб в высшей точке уклона фиксируют по высоте так, чтобы наружный край желоба был ниже плоскости ската на 25-50мм.
2. Отрезки желобов соединяют между собой встык. Уплотняют стыки силиконовым герметиком.
3. На концы желобов ставят заглушки. Их крепят саморезами или заклепками, а швы уплотняют силиконом.
4. Работа с полимерными трубами и желобами очень проста. Они режутся с помощью ножовки по металлу.
5. Необходимо учитывать. что от воронок и заглушек ближайшие к ним кронштейны должны располагаться не
6. Кронштейны устанавливаются под каждой соединительной муфтой.
7. Данный лист см. совместно с л.АС-20

Изм.	Кол.уч.	Лист	N док.	Подпись	Дата	12-2023 Альбом III АС			
					2024	«Строительство мини футбольного площадки и борцовского зала ангарного типа в поселке Индербор, Индерского района, Атырауской области»			
ГИП		Турсынкулов Б.			26.03.	Блок-А	Стадия	Лист	Листов
Проверил		Аспанов О.			26.03.		РП	34	
Исполнил		Жунисбеков К.			26.03.	Деталь крепления водосточной системы к стене	ТОО "Alpha-Pro" г.Шымкент- 2024 г.		
Н. контр.		Алибеков К.			26.03.				

СОГЛАСОВАНО

ВЗАМ. ИНВ. N

ПОДПИСЬ И ДАТА

ИНВ. N ПОДЛ.

Трибуна
Сечение 1–1

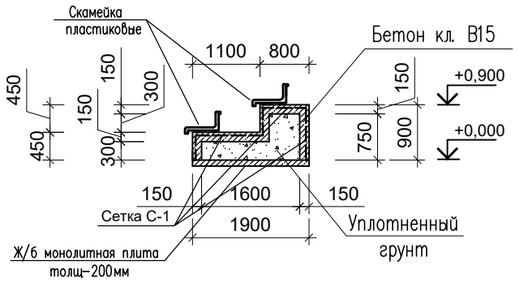

Трибуна
Сечение 2–2

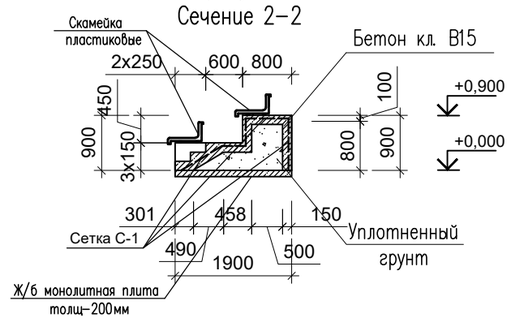

Трибуна

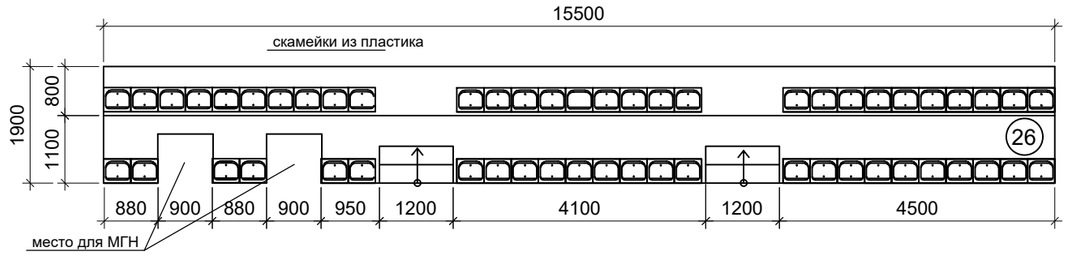

Сетки С-1

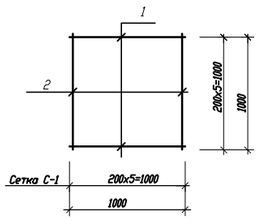

Сечение 3–3

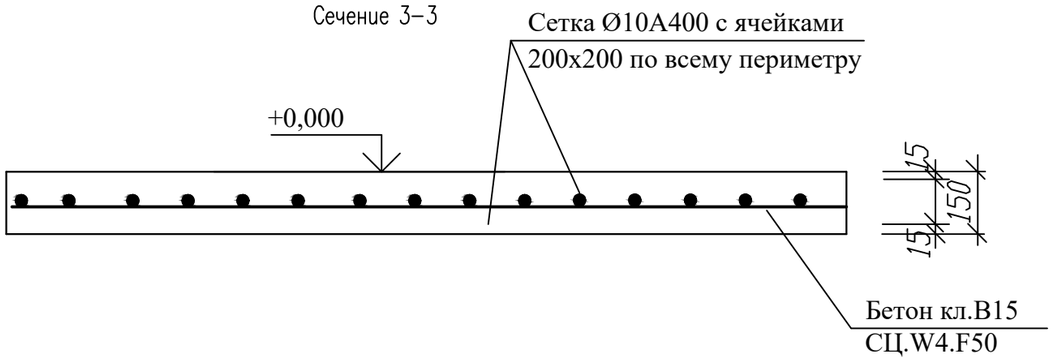

Спецификация материалов

Поз.	Обозначение	Наименование	Кол.	Масса ед., кг.	Примеч.
		Трибуна			
		Сетка С1			
1	ГОСТ 34028–2016	Сетка Ø10А400 200х200мм	84,5	6,15	519,67кг
		Материалы:			
		Бетон кл.В15(С12/15)	12,90	СЦ W4	
		Керамогранит (матовый)			29,50 м2
		для крепление скамейки			
		Труба профильная 40х25х2мм пог.м	62,0	1,86	115,32кг
	Прайс лист	Скамейки пластиковые			54 шт

Изм.	Кол.уч.	Лист	N док.	Подпись	Дата
					2024
ГИП		Турсынкулов Б.			26.03.
Проверил		Аспанов О.			26.03.
Исполнил		Жунисбеков К.			26.03.
Н. контр.		Алибеков К.			26.03.

12-2023 Альбом III АС

«Строительство мини футбольного площадки и борцовского зала ангарного типа в поселке Индербор, Индерского района, Атырауской области»

Блок–А

Стадия	Лист	Листов
РП	35	

Трибуна

ТОО "Alpha–Pro"
г.Шымкент– 2024 г.

Крыльцо -2
(всего-2шт)

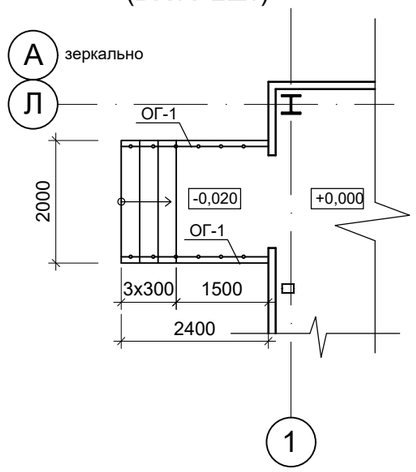

Сечение 1-1

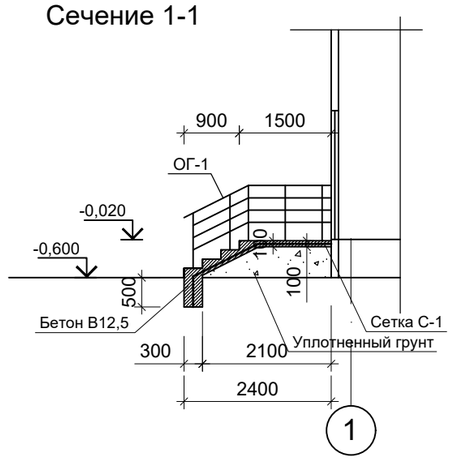

Спецификация на крыльцо -2

Марка поз.	Обозначение	Наименование	Кол.	Масса ед. кг	Примеч.
		крыльцо–2	1		
		керамогранит б=10мм шероховатой поверхности			6,00 м2
	ГОСТ 8478–87*	Сетка С5Вр–1/100/100 м2	10,4	3.08	32,03кг
		Бетон кл. В12,5 м3	2,40		

Ограждение ОГ–1

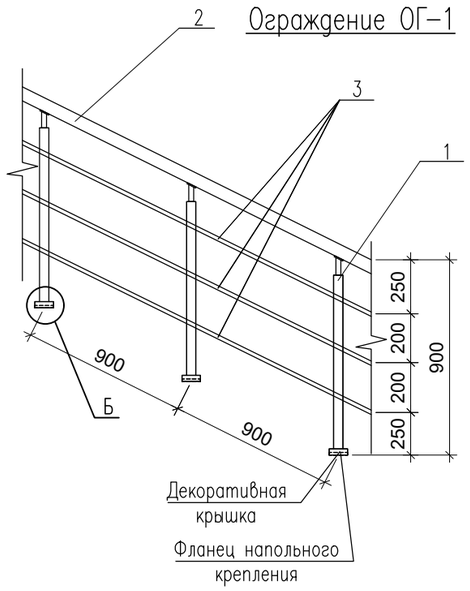

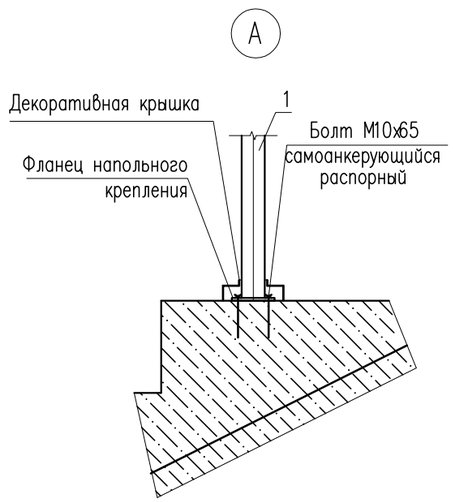

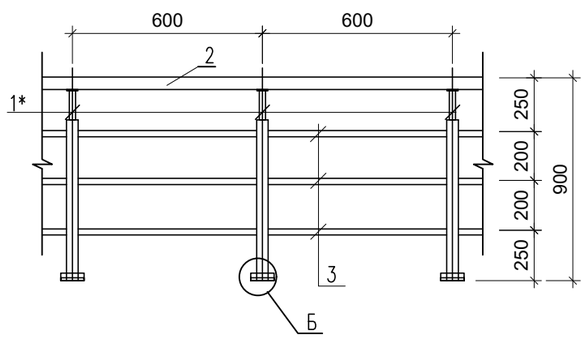

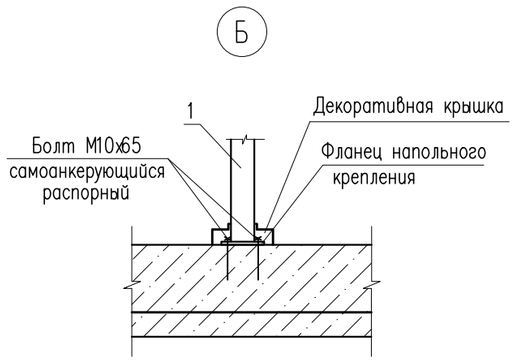

Поз.	Обозначение	Наименование	Кол.	Масса ед., кг.	Примечание
		Ограждение ОГ–1 крыльца–2			
		Стойка			
1	ГОСТ 9941–81	Труба 38х2 ГОСТ 10704–91 / 12Х18Н10Т ГОСТ 5632–72 L=900	4	1.60	6,40
1*	ГОСТ 9941–81	Труба 38х2 ГОСТ 10704–91 / 12Х18Н10Т ГОСТ 5632–72 L=900	6	1.60	9,60
		Держатель поручня ø38.1мм	10		
		Фланец напольного крепления	10		
		Декоративная крышка ø38.1мм	10		
		Поручень			
2	ГОСТ 9941–81	Труба 51х2 ГОСТ 10704–91 / 12Х18Н10Т ГОСТ 5632–72 м.п.	5,80	2.42	14,04
		Заглушка на поручень ø50.8мм	4		
		Ригель			
3	ГОСТ 9941–81	Труба 16х(1.5) ГОСТ 10704–91 / 12Х18Н10Т ГОСТ 5632–72 м.п.	17,40	0.54	9,40
		Заглушка на ригель, ø16мм	12		

Изм.	Кол.уч.	Лист	N док.	Подпись	Дата
					2024
ГИП		Турсынкулов Б.			26.03.
Проверил		Аспанов О.			26.03.
Исполнил		Жунисбеков К.			26.03.
Н. контр.		Алибеков К.			26.03.

12-2023 Альбом III АС

«Строительство мини футбольного площадки и борцовского зала ангарного типа в поселке Индербор, Индерского района, Атырауской области»

Блок–А

Стадия	Лист	Листов
РП	36	

Ограждение ОГ–1

ТОО "Alpha–Pro"
г.Шымкент– 2024 г.

Взам. инв. N

Подпись и дата

Инв. N подл.

План фундамента
+0,000 - +311,70

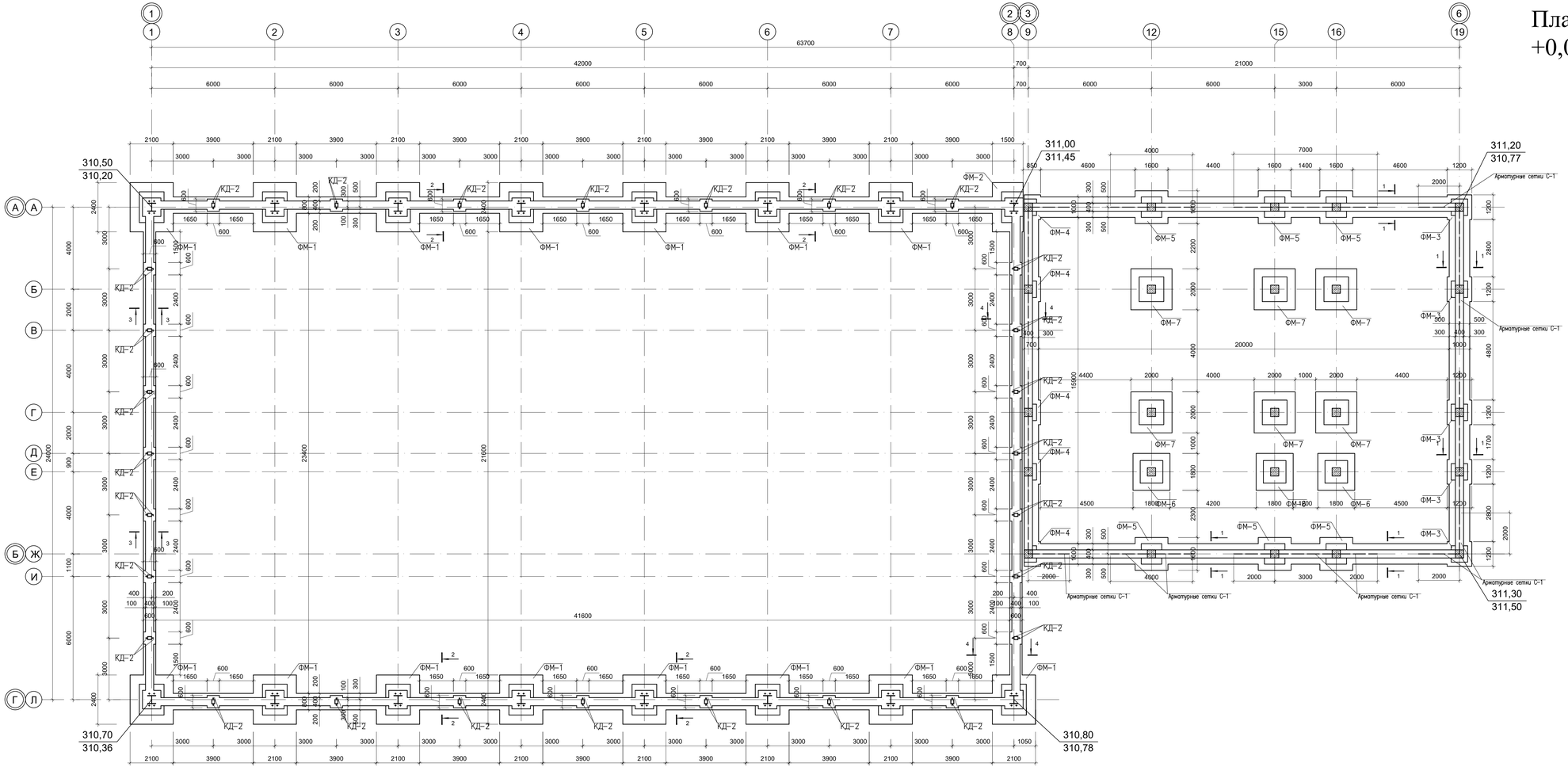

Схема блокировки зданий

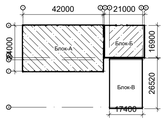

Спецификация конструктивных элементов

Марка поз.	Обозначение	Наименование	Кол. шт.	Масса кг.	Примеч.
1	ГОСТ 13579-78	ФБС 24.4.6-т	30		
2	ГОСТ 13579-78	ФБС 12.4.6-т	22		
3	ГОСТ 13579-78	ФБС 9.4.6-т	20		
4	ГОСТ 13579-78	ФБС 24.4.3-т	20		
5	ГОСТ 13579-78	ФБС 12.4.3-т	6		
		Бетон кл.В15 (С12/15) СЦ W6			6,61м3
	кладочный	Бетон кл.В7,5 СЦ W6			1,90м3
		Гидроизоляция			
		Битумная мастика МБ50 за 2 раза			317,0м2

Сетка С-1 (условно на 1м.пог.)

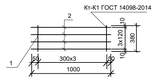

Спецификация конструктивных элементов

Марка поз.	Обозначение	Наименование	Кол. шт.	Масса кг.	Примеч.
		Сетка С-1 п.м.	192	1,92	368,64кг
1	ГОСТ 34028-2016	⌀8А400 L=1000мм.	4	0,395	1,58
2	ГОСТ 34028-2016	⌀6А240 L=380мм.	4	0,084	0.34

Изм.	Кол.уч.	Лист	N док.	Подпись	Дата
					2024
ГИП		Турсынкулов Б.			26.03.
Проверил		Асанов Ә.			26.03.
Исполнил		Жунисбеков К.			26.03.
Н. контр.		Алибеков К.			26.03.

12-2023 Альбом III АС

«Строительство мини футбольного площадки и борцовского зала ангарного типа в поселке Индербор, Индерского района, Атыраускої области»

Блок-А и Б

План фундамента

Стадия	Лист	Листов
РП	37	

ТОО "Alpha-Pro" г.Шымкент- 2024 г.

Инв. N подл. | Подпись и дата | Взамен инв.N

Поз	Обозначение	Наименование	Кол.	Масса ед. кг.	Приме-чание
ФМ-1	Смотри лист АС-	Фундамент монолитная ФМ-1	15		
ФМ-2	Смотри лист АС-	Фундамент монолитная ФМ-2	1		
ФМ-3	Смотри лист АС-	Фундамент монолитная ФМ-3	5		
ФМ-4	Смотри лист АС-	Фундамент монолитная ФМ-4	5		
ФМ-5	Смотри лист АС-	Фундамент монолитная ФМ-5	6		
ФМ-6	Смотри лист АС-	Фундамент монолитная ФМ-6	3		
ФМ-7	Смотри лист АС-	Фундамент монолитная ФМ-7	6		
Кд-2	Смотри лист АС-	Кондуктор КД-2	28		
	на 1 пог.м	Сетка С-1		9,68	
1	ГОСТ 34028-2016	ø12 А400 L=1000	6	0.888	5,33 кг
2	ГОСТ 34028-2016	ø12 А400 L=980	5	0,87	4,35 кг
	на 1 пог.м	Сетка С-2		7,89	
1	ГОСТ 34028-2016	ø12 А400 L=1000	5	0.888	4,44 кг
2	ГОСТ 34028-2016	ø12 А400 L=780	5	0,69	3,45 кг
	на 1 пог.м	Сетка С-3		6,20	
1	ГОСТ 34028-2016	ø12 А400 L=1000	4	0.888	3,55 кг
2	ГОСТ 34028-2016	ø12 А400 L=590	5	0,53	2,65 кг
	на 1 пог.м	Сетка С-4		13,23	
1	ГОСТ 34028-2016	ø12 А400 L=1000	8	0.888	7,104 кг
2	ГОСТ 34028-2016	ø12 А400 L=1380	5	1,225	6,13 кг
		Сетки			
С-1	Смотри лист АС-	С - 1 пог.м	61,30	9,68	593,38кг
С-2	Смотри лист АС-	С - 2 пог.м	85,7	7,89	616,17кг
С-3	Смотри лист АС-	С - 3 пог.м	32,0	6,20	198,40кг
С-4	Смотри лист АС-	С - 4 пог.м	17,9	13,23	236,82кг
		Материалы:			
		Бетон кл.В15(С12/15) м3	149,53		СЦ W6
		Бетон кл.В10(С18/10) м3	21,34		СЦ W6

Согласовано:

Взам. инв. N

Подпись и дата

Инв. N подл.

Изм.	Кол.уч.	Лист	N док.	Подпись	Дата
					2024
ГИП		Турсынкулов Б.			26.03.
Проверил		Аспанов О.			26.03.
Исполнил		Жунисбеков К.			26.03.
Н. контр.		Алибеков К.			26.03.

12-2023 Альбом III АС

«Строительство мини футбольного площадки и борцовского зала ангарного типа в поселке Индербор, Индерского района, Атырауской области»

Блок-А и Б

Стадия	Лист	Листов
РП	38	

Спецификация материалов

ТОО "Alpha-Pro"
г.Шымкент- 2024 г.

Сечение 1-1

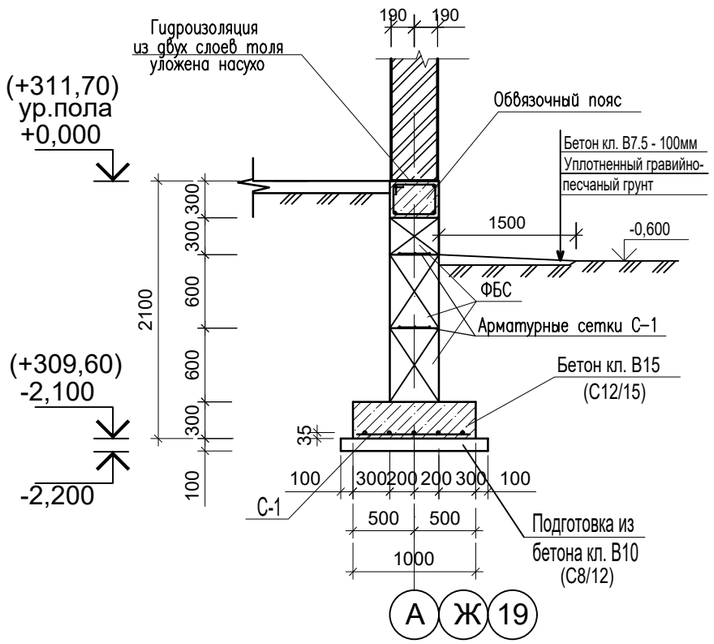

Сетка С-1.
(условно на 1м пог.)

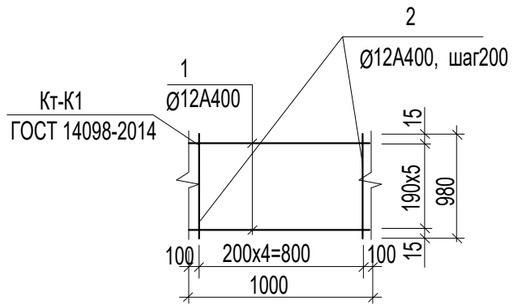

Обвязочный пояс

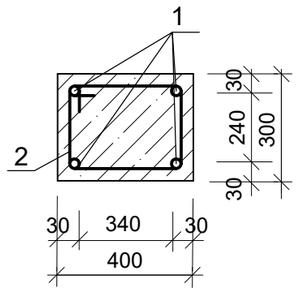

Спецификация конструктивных элементов

Марка поз.	Обозначение	Наименование	Кол. шт.	Масса кг.	Примеч.
	расход на 1 п.м	Пояс–обвязки п.м.	77,4	6,39	494,58кг
1	ГОСТ 34028–2016	ø 14А400 L=1000мм	4	1,21	4,84кг
2	ГОСТ 34028–2016	ø 6А240 L=1390мм	5	0,31	1,55кг
		Материалы:			
		Бетон кл. В15 м3/п.м.	0.12		

2. Замоноличивание монолитных конструкций производить в соответствии с требованиями СН.РК 5.03.07-2013.
3. Перед установкой в опалубку, отдельные стержни объединить в каркасы хомутами из вязальной проволоки Ø1.5 - 2.0 мм.
4. Снятие опалубки производить после достижения бетоном 70% проектной прочности.
5. Защитный слой бетона в сечениях дан до рабочей арматуры. Сварку производить электродами Э-42А ГОСТ 9467-75* h=6мм, сварные соединения выполнить по ГОСТ 14098-2014.
6. Боковые поверхности наружных стен техподполья железобетонных конструкций, соприкасающиеся грунтом обмазать горячим битумом за 2 раза.

Изм.	Кол.уч.	Лист	N док.	Подпись	Дата
					2024

12-2023 Альбом III АС

«Строительство мини футбольного площадки и борцовского зала ангарного типа в поселке Индербор, Индерского района, Атырауской области»

ГИП	Турсынкулов Б.		26.03.
Проверил	Аспанов О.		26.03.
Исполнил	Жунисбеков К.		26.03.
Н. контр.	Алибеков К.		26.03.

Блок–А и Б

Стадия	Лист	Листов
РП	39	

Сечение 1–1.

ТОО "Alpha–Pro"
г.Шымкент– 2024 г.

Согласовано:

Взам. инв. N

Подпись и дата

Инв. N подл.

Сечение 2-2

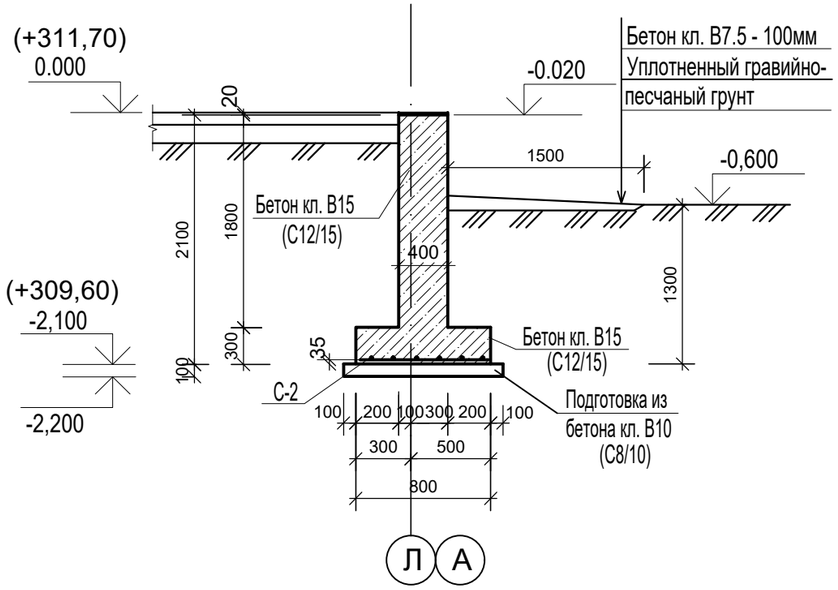

Сетка С-2.
(условно на 1м пог.)

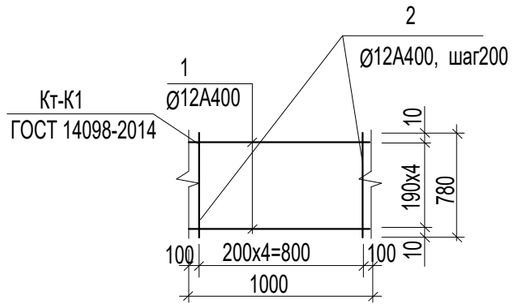

Указания по устройству фундаментов

За относительную отметку 0.000 принят уровень чистого пола, что соответствует отметке ..... на местности.

Основанием фундаментов служит послойно уплотненная подушка из местного грунта до упора толщиной 1,0 м, с послойным уплотнением тяжелыми катками слоями не более 30см.

План котлована и указания по устройству основания см.

Под фундаментами выполнить подготовку из бетона кл.В10 (С8/10) толщиной 100мм.

Фундаменты ленточные из монолитного железобетона марки кл.В15 (С12/15) СЦ W6

Стен техподполье сборные железобетонные блоки по ГОСТу 13579-78;

Обратную засыпку пазух фундаментов и под полы выполнить местным грунтом (супесь) с послойным уплотнением при оптимальной влажности. При этом плотность сухого уплотненного грунта по всей толщине должна быть не менее 1.65 т/м .

По периметру здания выполнить отмостку шириной 1,5 м с уклоном от здания не менее 0.03. Отметка бровки отмостки должна быть выше планировочной отметки прилегающей территории не менее, чем на 0,05м.

Продольная арматура сеток армирования фундаментов должна быть непрерывной по всей длине фундаментов,стыки выполнить на сварке,

Возведение стен допускается после обратной засыпки пазух фундаментов, обратной засыпки под полы.

Производство работ вести в соответствии с требованиями: ГОСТ 14098-2014 Iш 150, Вш 8, hш 4.

СНиП РК 1.03-05-2001 "Охрана труда и техника безопасности в строительстве".

СНиП 3.02.01-87 "Земляные сооружения, основания и фундаменты".

Поверхность фундаментов соприкасающиеся с грунтом обмазать горячим битумом за 2 раза.

2. Замоноличивание монолитных конструкций производить в соответствии с требованиями СН.РК 5.03.07-2013.
3. Перед установкой в опалубку, отдельные стержни объединить в каркасы хомутами из вязальной проволоки Ø1.5 - 2.0 мм.
4. Снятие опалубки производить после достижения бетоном 70% проектной прочности.
5. Защитный слой бетона в сечениях дан до рабочей арматуры. Сварку производить электродами Э-42А ГОСТ 9467-75* h=6мм, сварные соединения выполнить по ГОСТ 14098-2014.
6. Боковые поверхности наружных стен техподполья железобетонных конструкций, соприкасающиеся грунтом обмазать горячим битумом за 2 раза.

Согласовано:

Взам. инв. N

Подпись и дата

Инв. N подл.

Изм.	Кол.уч.	Лист	N док.	Подпись	Дата	12-2023 Альбом III АС			
					2024				
						«Строительство мини футбольного площадки и борцовского зала ангарного типа в поселке Индербор, Индерского района, Атырауской области»			
ГИП		Турсынкулов Б.			26.03.	Блок-А и Б	Стадия	Лист	Листов
Проверил		Аспанов О.			26.03.		РП	40	
Исполнил		Жунисбеков К.			26.03.	Сечение 2-2.	ТОО "Alpha-Pro" г.Шымкент- 2024 г.		
Н. контр.		Алибеков К.			26.03.				

Сечение 3-3

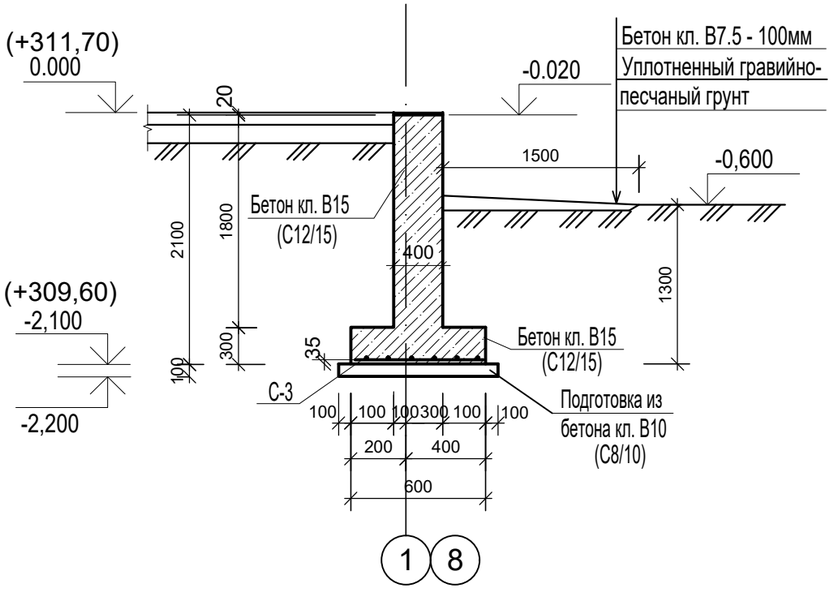

Сетка С-3.
(условно на 1м пог.)

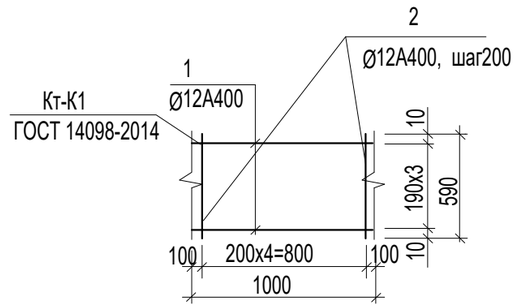

2. Замоноличивание монолитных конструкций производить в соответствии с требованиями СН.РК 5.03.07-2013.
3. Перед установкой в опалубку, отдельные стержни объединить в каркасы хомутами из вязальной проволоки Ø1.5 - 2.0 мм.
4. Снятие опалубки производить после достижения бетоном 70% проектной прочности.
5. Защитный слой бетона в сечениях дан до рабочей арматуры. Сварку производить электродами Э-42А ГОСТ 9467-75* h=6мм, сварные соединения выполнить по ГОСТ 14098-2014.
6. Боковые поверхности наружных стен техподполья железобетонных конструкций, соприкасающиеся грунтом обмазать горячим битумом за 2 раза.

Согласовано:

Взам. инв. N

Подпись и дата

Инв. N подп.

Изм.	Кол.уч.	Лист	N док.	Подпись	Дата
					2024
ГИП		Турсынкулов Б.			26.03.
Проверил		Аспанов О.			26.03.
Исполнил		Жунисбеков К.			26.03.
Н. контр.		Алибеков К.			26.03.

12-2023 Альбом III АС

«Строительство мини футбольного площадки и борцовского зала ангарного типа в поселке Индербор, Индерского района, Атырауской области»

Блок-А и Б

Стадия	Лист	Листов
РП	41	

Сечение 3-3.

ТОО "Alpha-Pro"
г.Шымкент- 2024 г.

Сечение 4-4

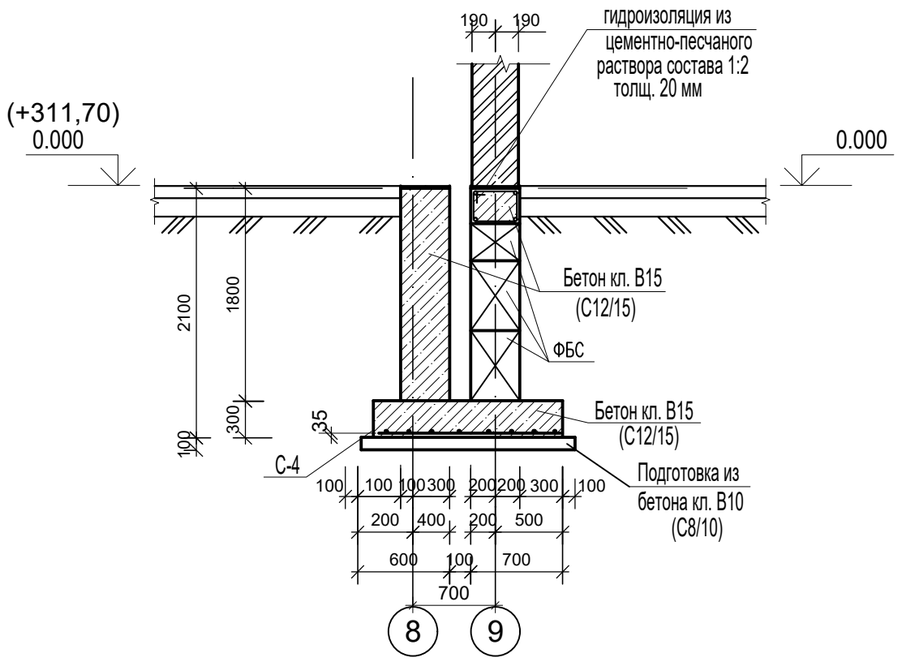

Сетка С-4
(условно на 1м пог.)

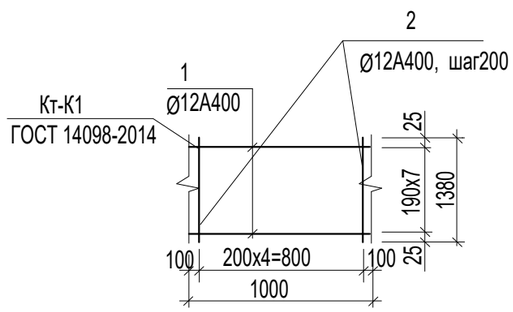

2. Замоноличивание монолитных конструкций производить в соответствии с требованиями СН.РК 5.03.07-2013.
3. Перед установкой в опалубку, отдельные стержни объединить в каркасы хомутами из вязальной проволоки Ø1.5 - 2.0 мм.
4. Снятие опалубки производить после достижения бетоном 70% проектной прочности.
5. Защитный слой бетона в сечениях дан до рабочей арматуры. Сварку производить электродами Э-42А ГОСТ 9467-75* h=6мм, сварные соединения выполнить по ГОСТ 14098-2014.
6. Боковые поверхности наружных стен техподполья железобетонных конструкций, соприкасающиеся грунтом обмазать горячим битумом за 2 раза.

Согласовано:

Взам. инв. N

Подпись и дата

Инв. N подл.

					2024	12-2023 Альбом III АС
						«Строительство мини футбольного площадки и борцовского зала ангарного типа в поселке Индербор, Индерского района, Атырауской области»
Изм.	Кол.уч.	Лист	N док.	Подпись	Дата	
ГИП		Турсынкулов Б.			26.03.	Блок-А и Б
Проверил		Аспанов О.			26.03.	
Исполнил		Жунисбеков К.			26.03.	Сечение 4-4.
Н. контр.		Алибеков К.			26.03.	

Стадия	Лист	Листов
РП	42	

ТОО "Alpha-Pro"
г.Шымкент- 2024 г.

Схема раскладки фундаментных блоков
по оси "А".

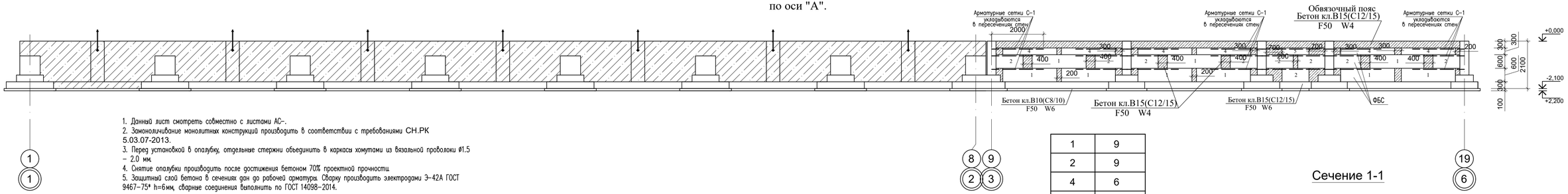

1. Данный лист смотреть совместно с листами АС-.
2. Замоноличивание монолитных конструкций производить в соответствии с требованиями СН.РК 5.03.07-2013.
3. Перед установкой в опалубку, отдельные стержни объединить в каркасы хомутами из вязальной проволоки ø1.5 – 2.0 мм.
4. Снятие опалубки производить после достижения бетоном 70% проектной прочности.
5. Защитный слой бетона в сечениях дан до рабочей арматуры. Сварку производить электродами Э-42А ГОСТ 9467-75* h=6мм, сварные соединения выполнить по ГОСТ 14098-2014.

1	9
2	9
4	6
5	1
Бетон кл.В15(С12/15)	1,91м3
Бетон В7,5 кладочный	0,50м3

Сечение 1-1

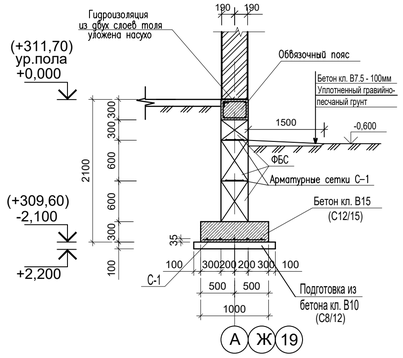

Схема раскладки фундаментных блоков
по оси "Л".

Схема раскладки фундаментных блоков
по оси "19" и "9".

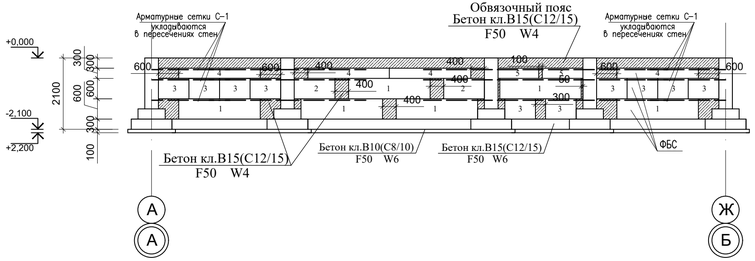

1	12
2	4
3	20
4	8
5	4
Бетон кл.В15(С12/15)	3,00м3
Бетон В7,5 кладочный	0,80м3

Согласовано:

Взам. инв. N

Подпись и дата

Инв. N подл.

					2024	12-2023 Альбом III АС
						«Строительство мини футбольного площадки и борцовского зала ангарного типа в поселке Индербор, Индерского района, Атырауской области»
Изм.	Кол.уч.	Лист	N док.	Подпись	Дата	
ГИП		Турсынкулов Е.			26.03.	Блок-А и Б
Проверил		Аспанов Ә.			26.03.	
Исполнил		Жунисбеков К.			26.03.	Схема раскладки фундаментных блоков
Н. контр.		Алибеков К.			26.03.	

Стадия	Лист	Листов
РП	43	

ТОО "Alpha-Pro"
г.Шымкент- 2024 г.

Схема раскладки фундаментных блоков

по оси "1".

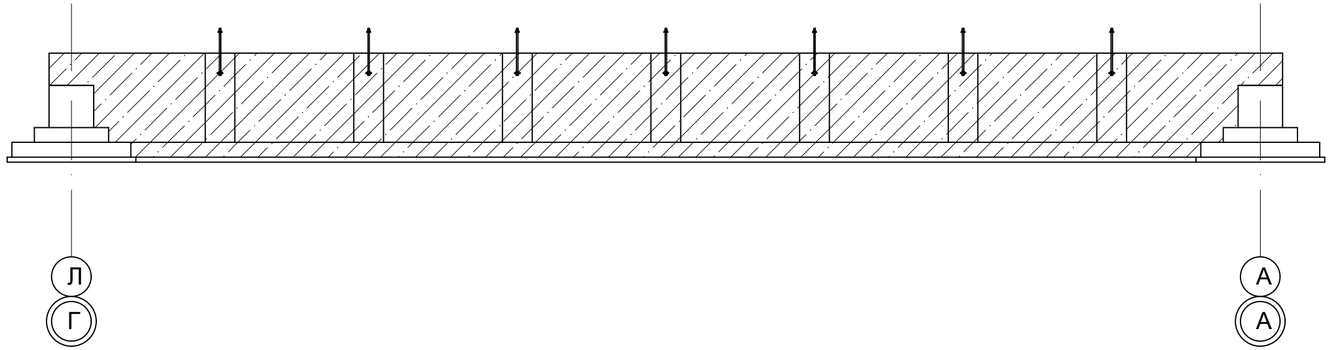

Схема раскладки фундаментных блоков

по оси "Ж".

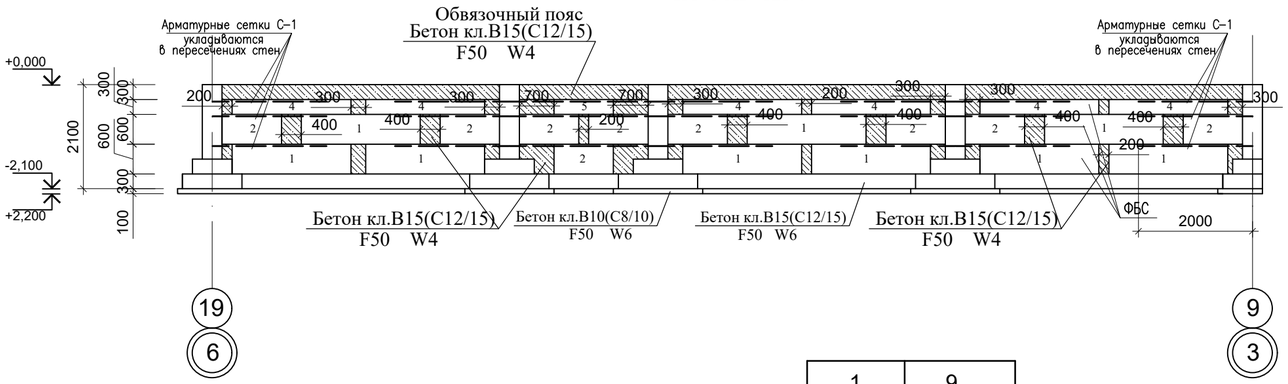

1	9
2	9
4	6
5	1
Бетон кл.В15(С12/15)	1,70м3
Бетон В7,5 кладочный	0,60м3

Сечение 1-1

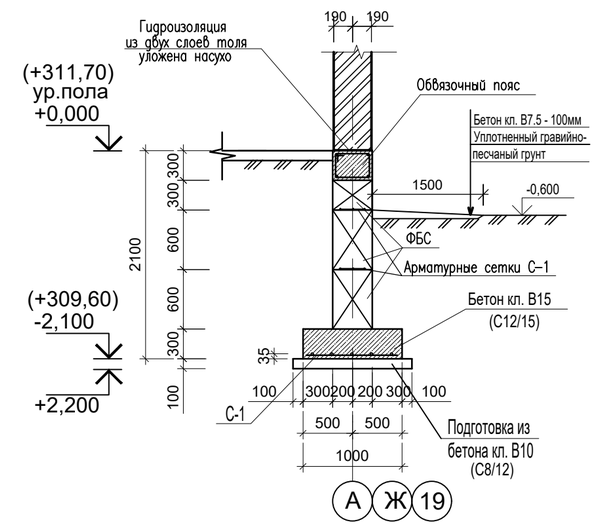

1. Данный лист смотреть совместно с листами АС-.
2. Замоноличивание монолитных конструкций производить в соответствии с требованиями СН.РК 5.03.07-2013.
3. Перед установкой в опалубку, отдельные стержни объединить в каркасы хомутами из вязальной проволоки ø1.5 – 2.0 мм.
4. Снятие опалубки производить после достижения бетоном 70% проектной прочности.
5. Защитный слой бетона в сечениях дан до рабочей арматуры. Сварку производить электродами Э-42А ГОСТ 9467-75* h=6мм, сварные соединения выполнить по ГОСТ 14098-2014.

Согласовано:

Взам. инв. N

Подпись и дата

Инв. N подл.

Изм.	Кол.уч.	Лист	N док.	Подпись	Дата	12-2023 Альбом III АС		
					2024	«Строительство мини футбольного площадки и борцовского зала ангарного типа в поселке Индербор, Индерского района, Атырауской области»		
ГИП		Турсынкулов Б.			26.03.	Блок-А и Б	Стадия: РП	Лист: 44 / Листов:
Проверил		Аспанов О.			26.03.			
Исполнил		Жунисбеков К.			26.03.	Схема раскладки фундаментных блоков	ТОО "Alpha-Pro" г.Шымкент- 2024 г.	
Н. контр.		Алибеков К.			26.03.			

ФМ-1

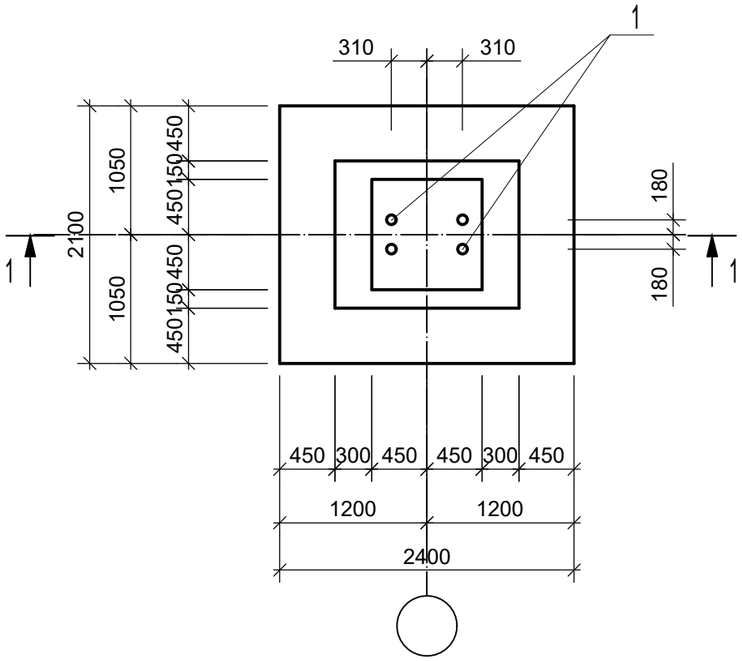

2-2

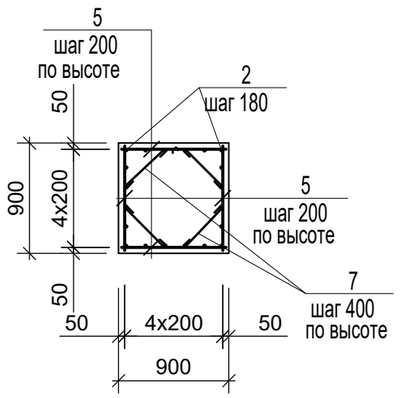

1-1

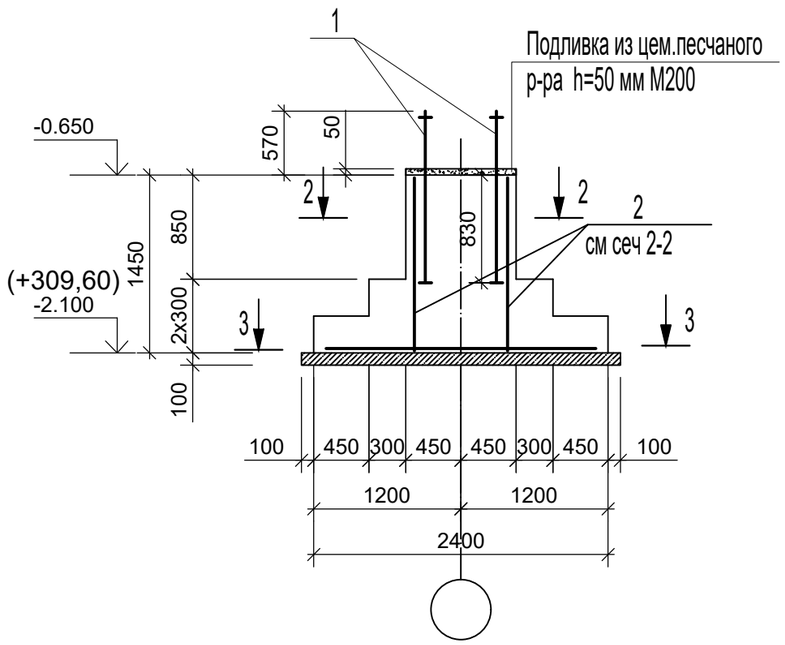

3-3

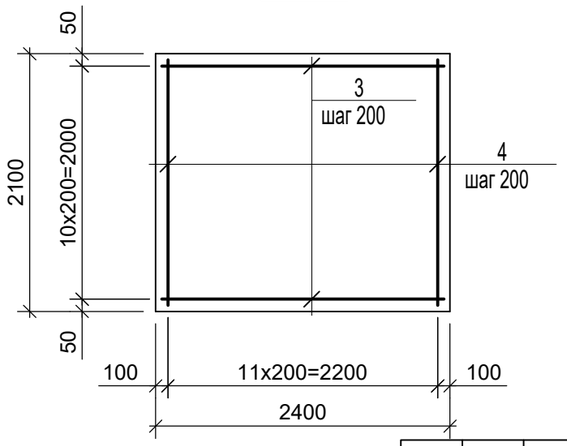

Спецификация на один элемент.

Марка элем.	Обозначение	Наименование	Кол. шт.	Масса кг.	Примеч.
		Фундамент ФМ-1		226,87	
1	АС-	Кондуктор Kg-1	1	135,60	135,60кг
2	ГОСТ 34028-2016	ø12А400 L=1410	20	1,25	25,0кг
3	ГОСТ 34028-2016	ø12А400 L=2350	11	2,09	22,99кг
4	ГОСТ 34028-2016	ø12А400 L=2050	12	1,82	21,84кг
5	ГОСТ 34028-2016	ø10А4000 L=870	32	0,54	17,28кг
7	ГОСТ 34028-2016	ø8А240 L=650	16	0,26	4,16кг
		Материалы :			
		Бетон кл.В.15(С12/15)	2,74	СЦ W6	м3
		Подбетонка В10(С8/10)	0,598	СЦ W6	м3
		Подливка цементного-песчаного			
		раствора М200	0,04		м3

Ведомость деталей

Поз.	Эскиз
7	100 450 100

Изм.	Кол.уч.	Лист	N док.	Подпись	Дата
					2024
ГИП		Турсынкулов Б.			26.03.
Проверил		Аспанов О.			26.03.
Исполнил		Жунисбеков К.			26.03.
Н. контр.		Алибеков К.			26.03.

12-2023 Альбом III АС

«Строительство мини футбольного площадки и борцовского зала ангарного типа в поселке Индербор, Индерского района, Атырауской области»

Блок-А

Стадия	Лист	Листов
РП	45	

ФМ-1. Сеч.1-1, 2-2 Сетка С-1.

ТОО "Alpha-Pro" г.Шымкент- 2024 г.

Взам инв. N

Подпись и дата

Инв. N подл.

А3

ФМ-2

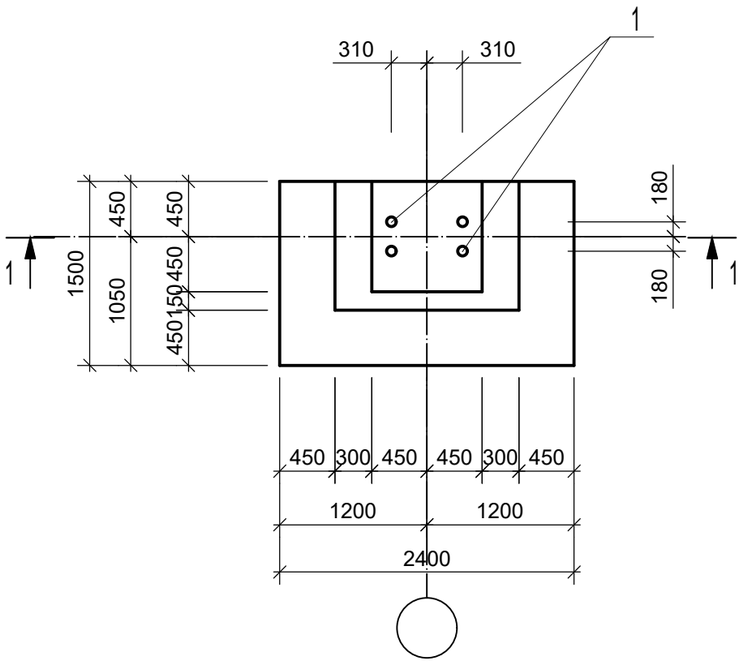

2-2

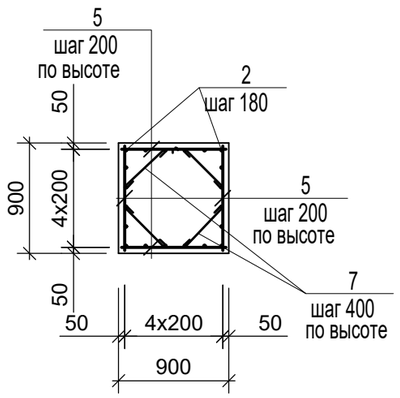

1-1

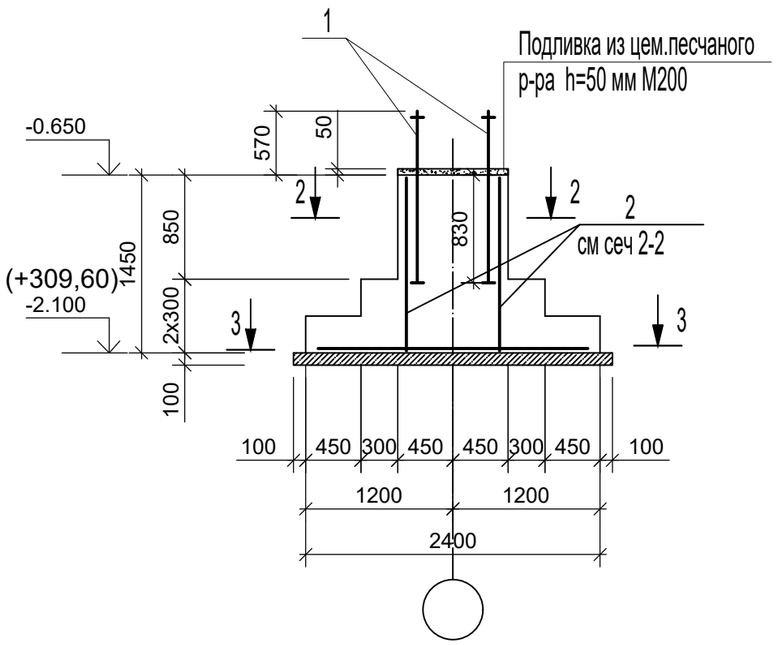

3-3

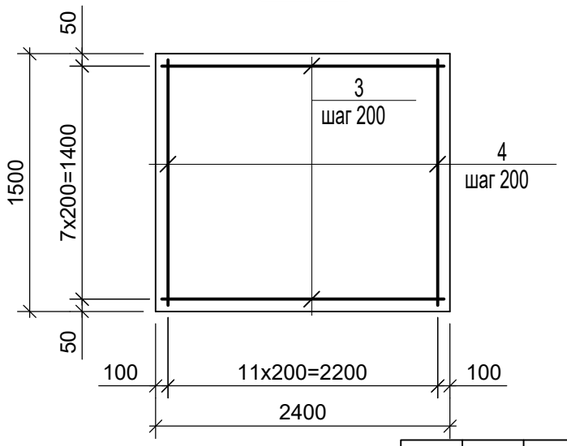

Спецификация на один элемент.

Марка элем.	Обозначение	Наименование	Кол. шт.	Масса кг.	Примеч.
		Фундамент ФМ-2		214,24	
1	АС-	Кондуктор Kg-1	1	135,60	135,60кг
2	ГОСТ 34028-2016	ø12А400 L=1410	20	1,25	25,0кг
3	ГОСТ 34028-2016	ø12А400 L=2350	8	2,09	16,72кг
4	ГОСТ 34028-2016	ø12А400 L=1450	12	1,29	15,48кг
5	ГОСТ 34028-2016	ø10А4000 L=870	32	0,54	17,28кг
7	ГОСТ 34028-2016	ø8А240 L=650	16	0,26	4,16кг
		Материалы :			
		Бетон кл.В.15(С12/15)	2,24	СЦ W6	м3
		Подбетонка В10(С8/10)	0,42	СЦ W6	м3
		Подливка цементного-песчаного			
		раствора М200	0,04		м3

Ведомость деталей

Поз.	Эскиз
7	100 450 100

Изм.	Кол.уч.	Лист	N док.	Подпись	Дата
					2024
ГИП		Турсынкулов Б.			26.03.
Проверил		Аспанов О.			26.03.
Исполнил		Жунисбеков К.			26.03.
Н. контр.		Алибеков К.			26.03.

12-2023 Альбом III АС

«Строительство мини футбольного площадки и борцовского зала ангарного типа в поселке Индербор, Индерского района, Атырауской области»

Блок-А

Стадия	Лист	Листов
РП	46	

ФМ-2. Сеч.1-1, 2-2 Сетка С-1.

ТОО "Alpha-Pro" г.Шымкент- 2024 г.

Взам инв. N

Подпись и дата

Инв. N подл.

А3

Кондуктор КД-1

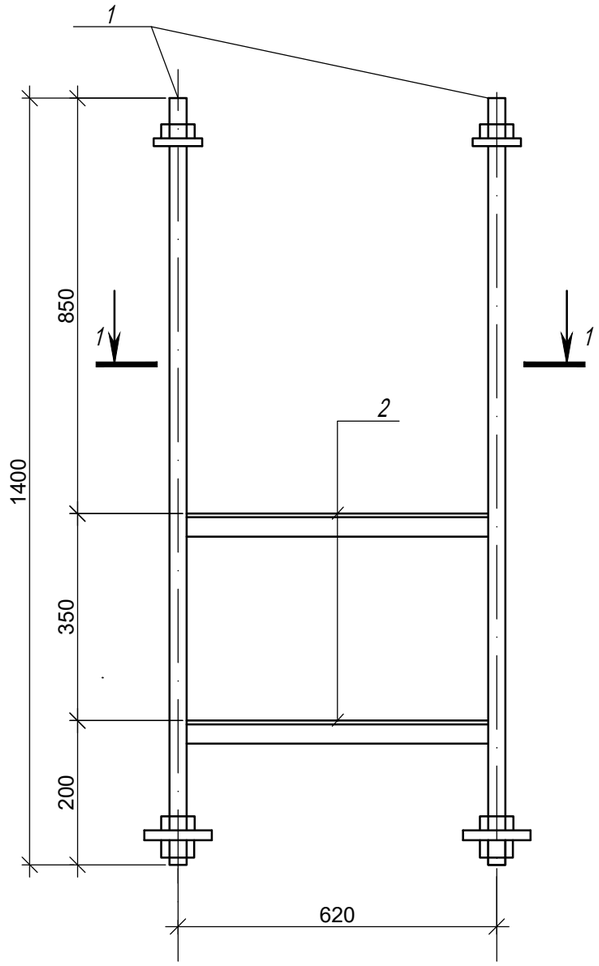

1-1

МН-1

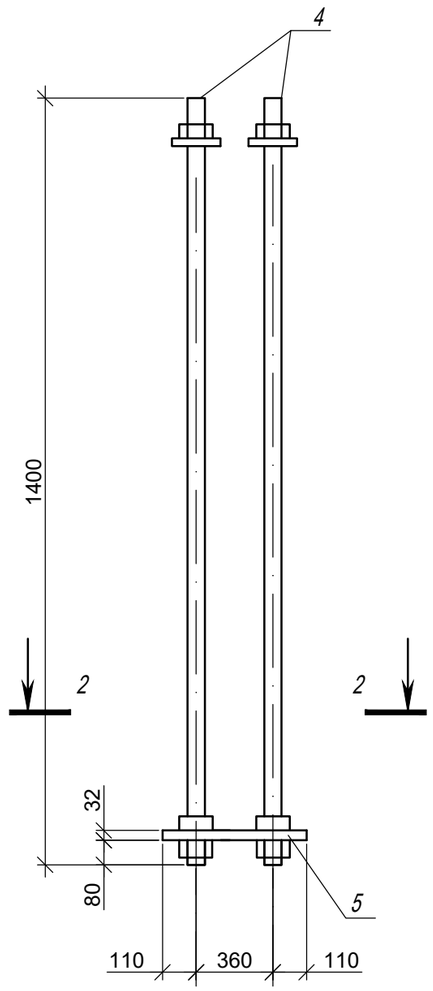

2-2

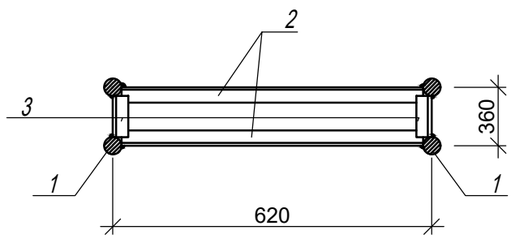

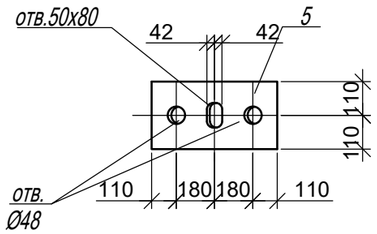

Спецификация элементов кондуктора КД-1

Поз.	Обозначение	Наименование	Кол шт.	Масса кг. ед	Примеч.
		Кондуктор КД-1		135,60	
1		изделие закладное МН-1	2	60,83	121,66кг
2		∟50х5 ГОСТ8509-93 С235 ГОСТ27772-88 L=605	4	2.28	9,12кг
3		∟50х5 ГОСТ8509-93 С235 ГОСТ27772-88 L=320	4	1.20	4,82кг

Спецификация закладных изделий

марка издел.	поз дет	наименование	кол масса	1дет.кг	масса изд.кг
МН-1	4	болт 2.1М36х1400 С235 ГОСТ24379.1-80	2	20,30	60,83кг
	5	-20х220 ГОСТ19903-74 / С345-3 ГОСТ27772-88 L=580	1	20,23	

Изм.	Кол.уч.	Лист	N док.	Подпись	Дата
					2024
ГИП		Турсынкулов Б.			26.03.
Проверил		Аспанов О.			26.03.
Исполнил		Жунисбеков К.			26.03.
Н. контр.		Алибеков К.			26.03.

12-2023 Альбом III АС

«Строительство мини футбольного площадки и борцовского зала ангарного типа в поселке Индербор, Индерского района, Атырауской области»

Блок-А

Стадия	Лист	Листов
РП	47	

Кондуктор КД-1.

ТОО "Alpha-Pro" г.Шымкент- 2024 г.

Взам инв. N

Подпись и дата

Инв. N подл.

А3

Спецификация элементов кондуктора КД-2

Поз.	Обозначение	Наименование	Кол шт.	Масса кг. ед	Примеч.
		Кондуктор КД-2		28,40	
1		изделие закладное МН-2	1	26,10	26,10кг
2		∟50х5 ГОСТ8509-93 L=305 С235 ГОСТ27772-88	2	1.15	2,30кг

Спецификация закладных изделий

марка издел.	поз дет	наименование	кол	масса 1дет.кг	масса изд.кг
МН-2	4	болт 2.1М36х900 С235 ГОСТ24379.1-80	2	13,05	26,10кг

Кондуктор КД-2

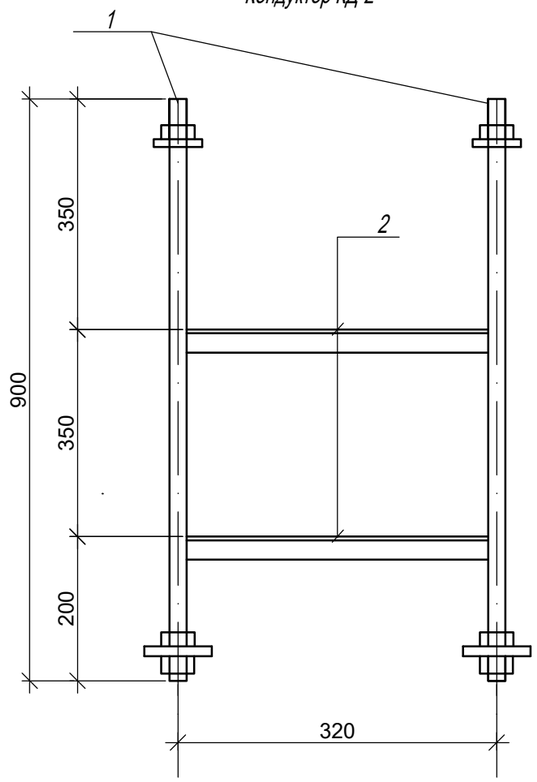

1-1

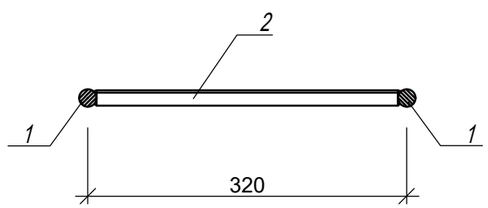

Изм.	Кол.уч.	Лист	N док.	Подпись	Дата
					2024
ГИП		Турсынкулов Б.			26.03.
Проверил		Аспанов О.			26.03.
Исполнил		Жунисбеков К.			26.03.
Н. контр.		Алибеков К.			26.03.

12-2023 Альбом III АС

«Строительство мини футбольного площадки и борцовского зала ангарного типа в поселке Индербор, Индерского района, Атырауской области»

Блок-А

Стадия	Лист	Листов
РП	48	

Кондуктор КД-2.

ТОО "Alpha-Pro"
г.Шымкент- 2024 г.

Взам инв. N

Подпись и дата

Инв. N подл.

А3

ФМ-3

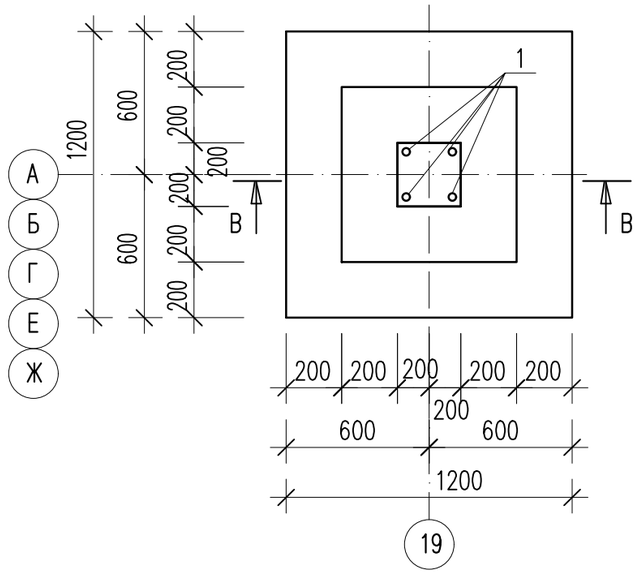

Ав-1

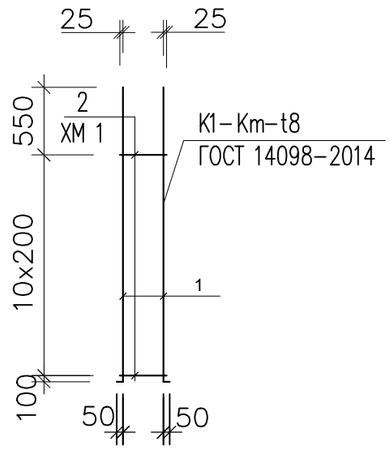

Спецификация материалов

Поз.	Обозначение	Наименование	Кол.	Масса ед., кг.	Примеч.
		Монолитный фундамент Фм-3	1	45,99	
С1		Сетка С1	1	12,36	
1	ГОСТ 34028-2016	ø12 А400 L=1160	12	1,03	12,36кг
Ав-1		Анкерные выпуски	1	33,63	
1	ГОСТ 34028-2016	ø20 А400 L=2700	4	6,67	26,68кг
2	ГОСТ 34028-2016	ø6 А240 L=1600	11	0.632	6,95кг
		Материалы:			
		Бетон кл.В15(С12/15)	0,86	СЦ W6	
		Бетон кл.В10(С8/10)	0,20	СЦ W6	

В-В

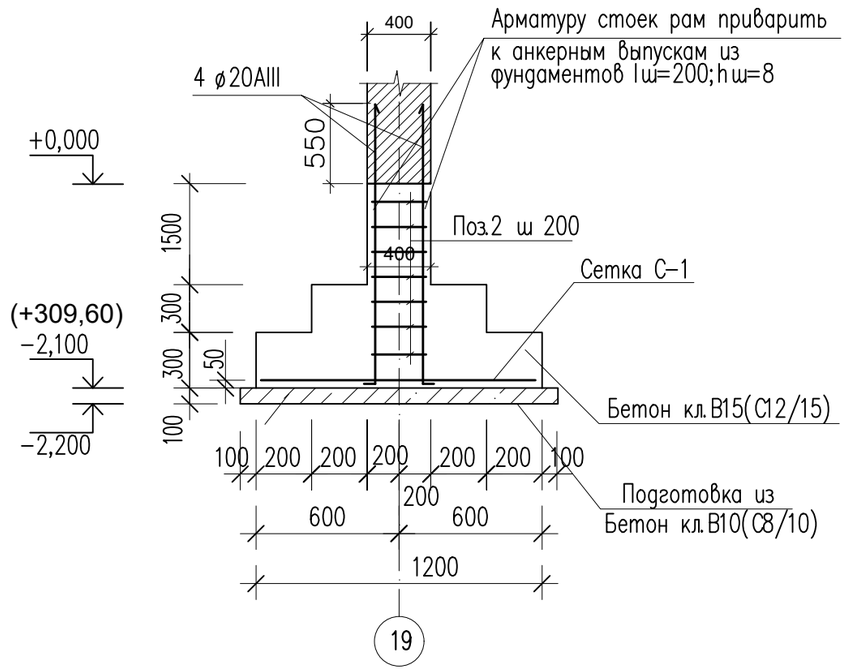

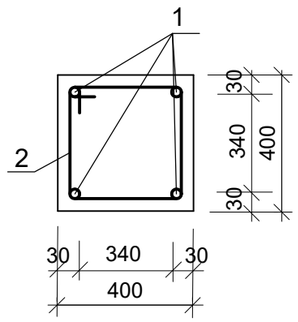

Сетка С-1

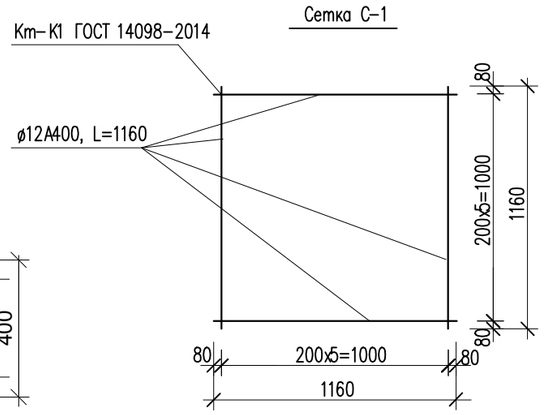

Ведомость деталей

Поз.	Эскиз
2	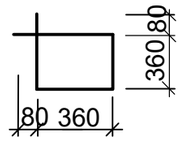 L=1600мм

Данный лист смотреть совместно с листами АС-12-2023 Альбом III АС

Изм.	Кол.уч.	Лист	N док.	Подпись	Дата
					2024
ГИП		Турсынкулов Б.			26.03.
Проверил		Аспанов О.			26.03.
Исполнил		Жунисбеков К.			26.03.
Н. контр.		Алибеков К.			26.03.

«Строительство мини футбольного площадки и борцовского зала ангарного типа в поселке Индербор, Индерского района, Атырауской области»

Блок-Б

Стадия	Лист	Листов
РП	49	

ФМ-3. Сеч. В-В. Сетка С-1.

ТОО "Alpha-Pro"
г.Шымкент- 2024 г.

ФМ-4

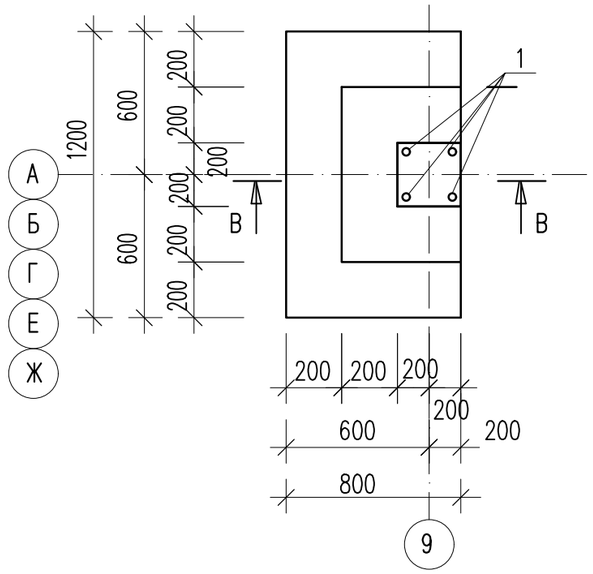

Ав-1

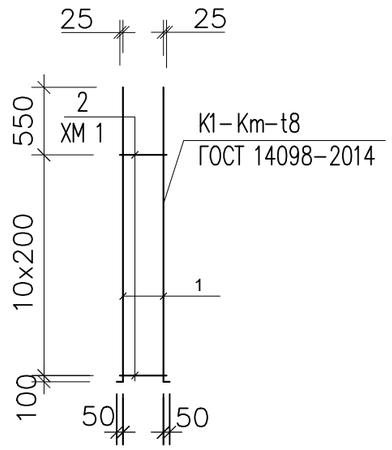

Спецификация материалов

Поз.	Обозначение	Наименование	Кол.	Масса ед., кг.	Примеч.
		Монолитный фундамент Фм-4	1	41,80	
С1		Сетка С1	1	8,17	
1	ГОСТ 34028-2016	ø12 А400 L=1160	4	1,03	4,12кг
2	ГОСТ 34028-2016	ø12 А400 L=760	6	0,67	4,05кг
Ав-1		Анкерные выпуски	1	33,63	
1	ГОСТ 34028-2016	ø20 А400 L=2700	4	6,67	26,68кг
2	ГОСТ 34028-2016	ø6 А240 L=1600	11	0.632	6,95кг
		Материалы:			
		Бетон кл.В15(С12/15)	0,67	СЦ W6	
		Бетон кл.В10(С8/10)	0,14	СЦ W6	

В-В

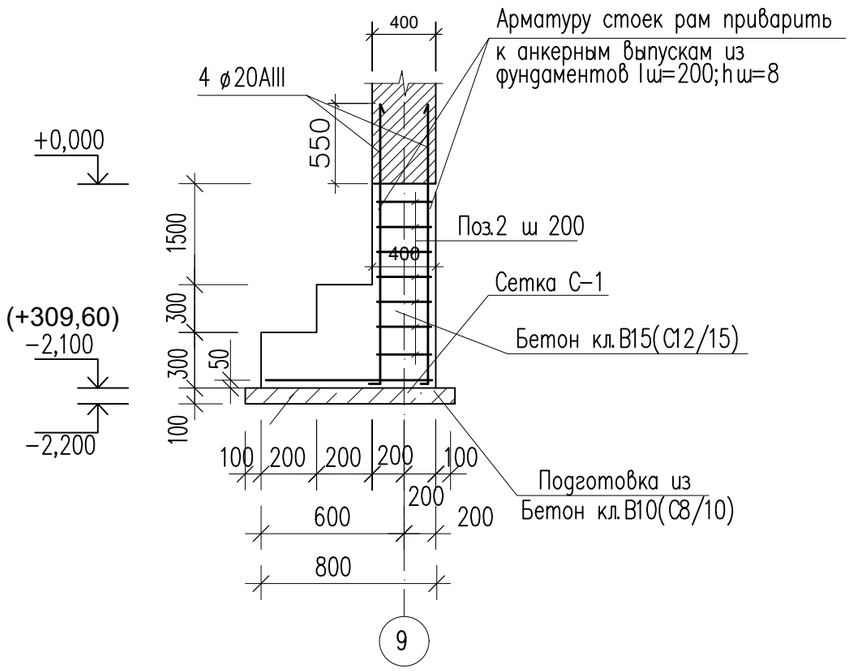

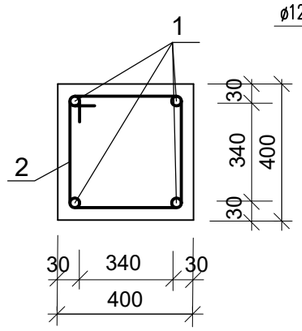

Сетка С-1

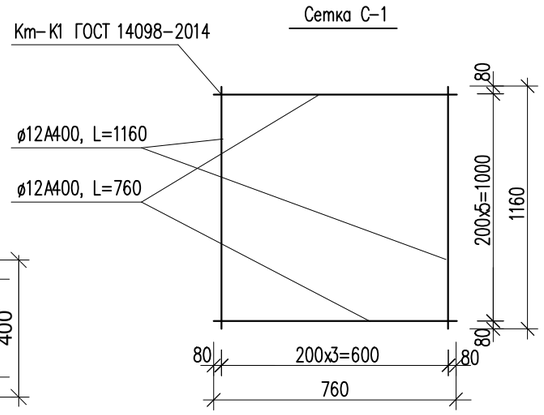

Ведомость деталей

Поз.	Эскиз
2	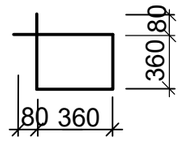 L=1600мм

Данный лист смотреть совместно с листами АС-12-2023 Альбом III АС

Изм.	Кол.уч.	Лист	N док.	Подпись	Дата
					2024

«Строительство мини футбольного площадки и борцовского зала ангарного типа в поселке Индербор, Индерского района, Атырауской области»

ГИП	Турсынкулов Б.		26.03.
Проверил	Аспанов О.		26.03.
Исполнил	Жунисбеков К.		26.03.
Н. контр.	Алибеков К.		26.03.

Блок-Б

Стадия	Лист	Листов
РП	50	

ФМ-4. Сеч. В-В. Сетка С-1.

ТОО "Alpha-Pro"
г.Шымкент- 2024 г.

ФМ-5

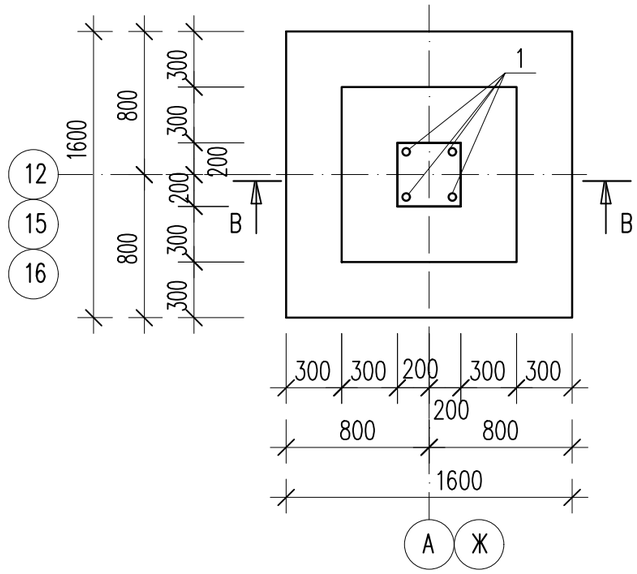

Ав-1

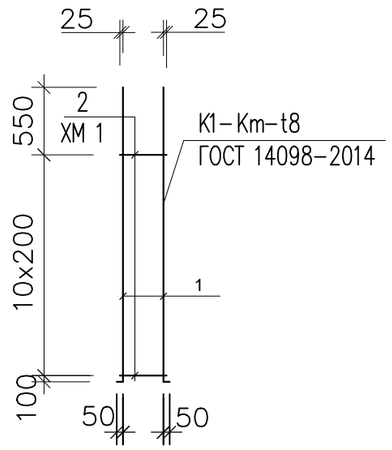

Спецификация материалов

Поз.	Обозначение	Наименование	Кол.	Масса ед., кг.	Примеч.
		Монолитный фундамент Фм-5	1	70,71	
С1		Сетка С1	1	22,16	
1	ГОСТ 34028-2016	ø12 А400 L=1560	16	1,38	22,16кг
Ав-1		Анкерные выпуски	1	48,55	
1	ГОСТ 34028-2016	ø25 А400 L=2700	4	10,40	41,60кг
2	ГОСТ 34028-2016	ø6 А240 L=1600	11	0.632	6,95кг
		Материалы:			
		Бетон кл.В15(С12/15)	1,31	СЦ W6	
		Бетон кл.В10(С8/10)	0,32	СЦ W6	

В-В

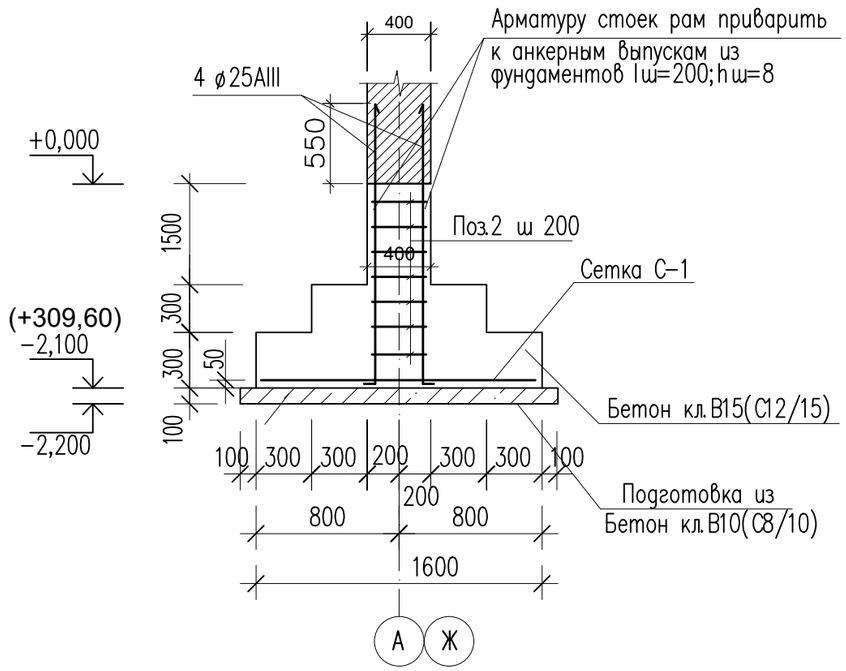

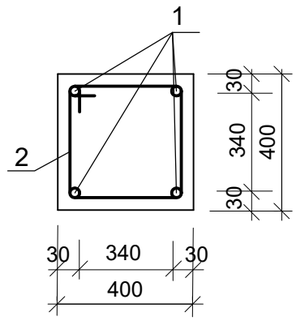

Сетка С-1

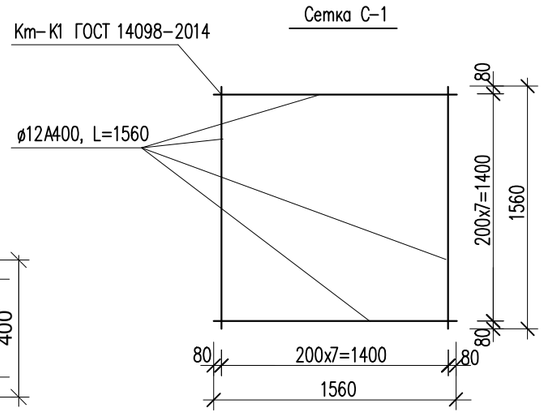

Ведомость деталей

Поз.	Эскиз
2	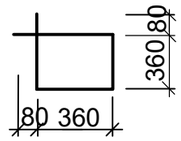 L=1600мм

Данный лист смотреть совместно с листами АС-12-2023 Альбом III АС

Изм.	Кол.уч.	Лист	N док.	Подпись	Дата
					2024
ГИП		Турсынкулов Б.			26.03.
Проверил		Аспанов О.			26.03.
Исполнил		Жунисбеков К.			26.03.
Н. контр.		Алибеков К.			26.03.

«Строительство мини футбольного площадки и борцовского зала ангарного типа в поселке Индербор, Индерского района, Атырауской области»

Блок-Б

Стадия	Лист	Листов
РП	51	

ФМ-5. Сеч. В-В. Сетка С-1.

ТОО "Alpha-Pro"
г.Шымкент- 2024 г.

ФМ-6

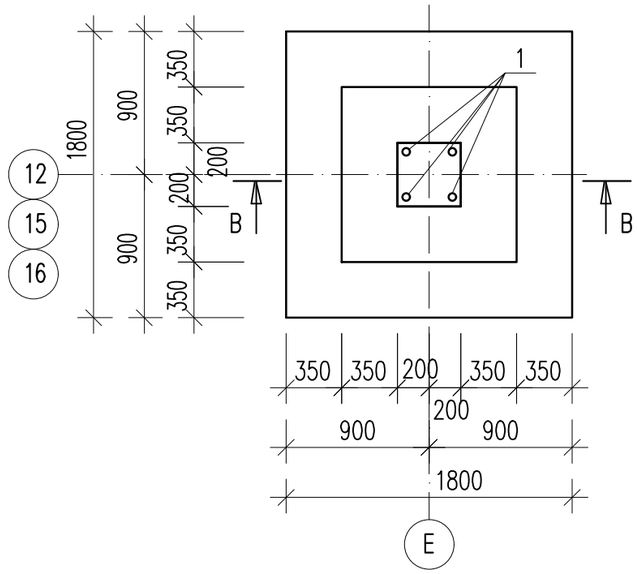

Ав-1

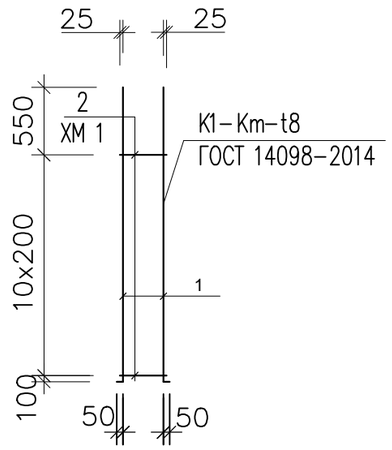

Спецификация материалов

Поз.	Обозначение	Наименование	Кол.	Масса ед., кг.	Примеч.
		Монолитный фундамент Фм-6	1	76,63	
C1		Сетка C1	1	28,08	
1	ГОСТ 34028-2016	ø12 A400 L=1760	18	1,56	28,08кг
Ав-1		Анкерные выпуски	1	48,55	
1	ГОСТ 34028-2016	ø25 A400 L=2700	4	10,40	41,60кг
2	ГОСТ 34028-2016	ø6 A240 L=1600	11	0.632	6,95кг
		Материалы:			
		Бетон кл.B15(C12/15)	1,57	СЦ W6	
		Бетон кл.B10(C8/10)	0,40	СЦ W6	

В-В

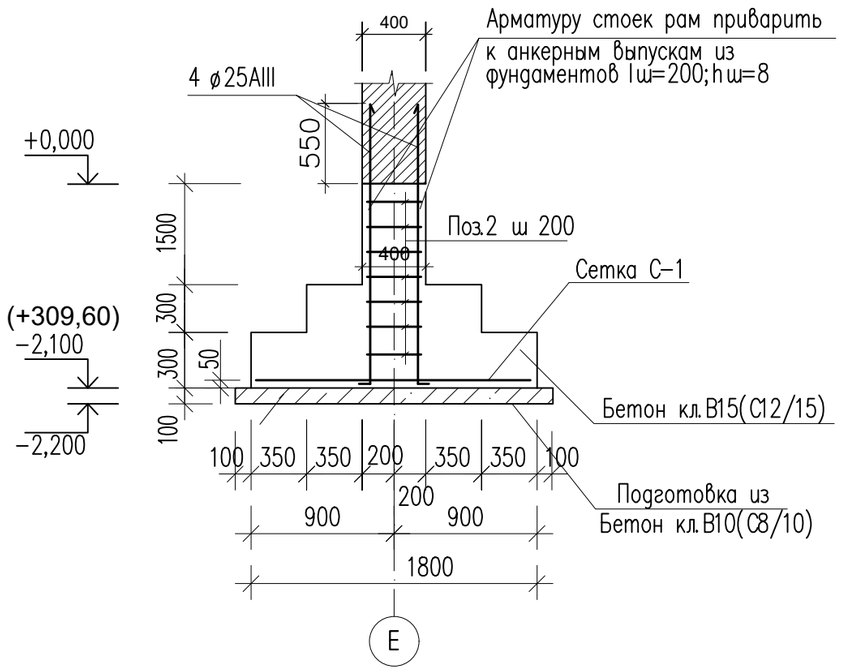

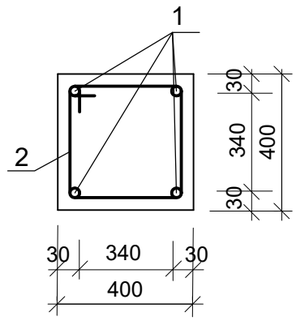

Сетка C-1

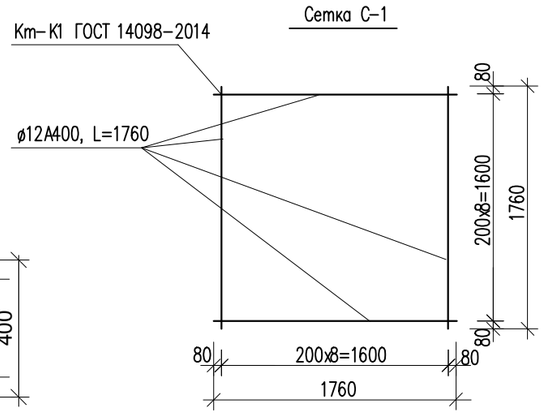

Ведомость деталей

Поз.	Эскиз
2	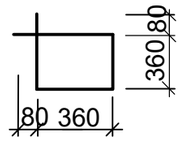 L=1600мм

Данный лист смотреть совместно с листами АС-12-2023 Альбом III АС

Изм.	Кол.уч.	Лист	N док.	Подпись	Дата
					2024
ГИП		Турсынкулов Б.			26.03.
Проверил		Аспанов О.			26.03.
Исполнил		Жунисбеков К.			26.03.
Н. контр.		Алибеков К.			26.03.

«Строительство мини футбольного площадки и борцовского зала ангарного типа в поселке Индербор, Индерского района, Атырауской области»

Блок-Б

Стадия	Лист	Листов
РП	52	

ФМ-6. Сеч. В-В. Сетка C-1.

ТОО "Alpha-Pro"
г.Шымкент- 2024 г.

ФМ-7

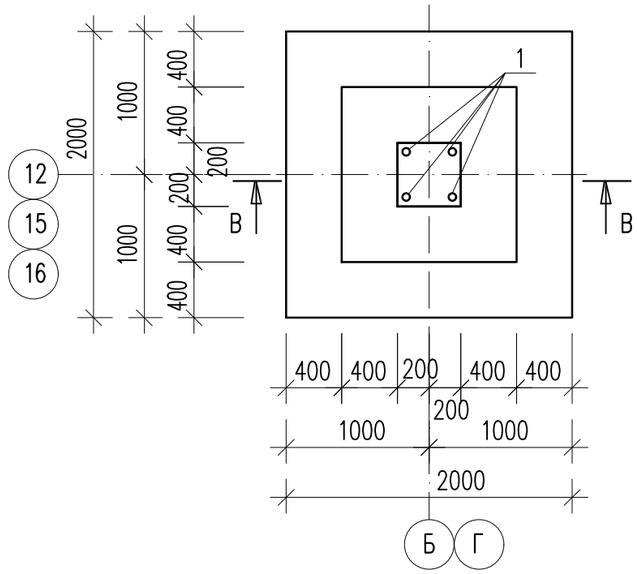

Ав-1

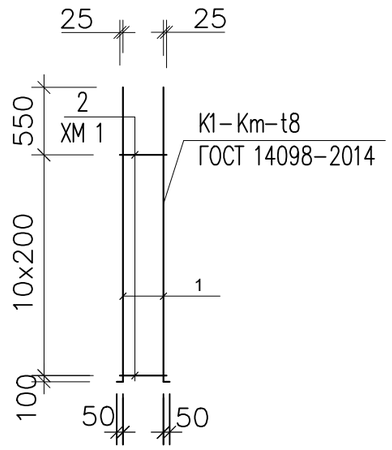

Спецификация материалов

Поз.	Обозначение	Наименование	Кол.	Масса ед., кг.	Примеч.
		Монолитный фундамент Фм-7	1	83,36	
С1		Сетка С1	1	34,81	
1	ГОСТ 34028-2016	ø12 А400 L=1960	20	1,74	34,81кг
Ав-1		Анкерные выпуски	1	48,55	
1	ГОСТ 34028-2016	ø25 А400 L=2700	4	10,40	41,60кг
2	ГОСТ 34028-2016	ø6 А240 L=1600	11	0.632	6,95кг
		Материалы:			
		Бетон кл.В15(С12/15)	1,87	СЦ W6	
		Бетон кл.В10(С8/10)	0,48	СЦ W6	

В-В

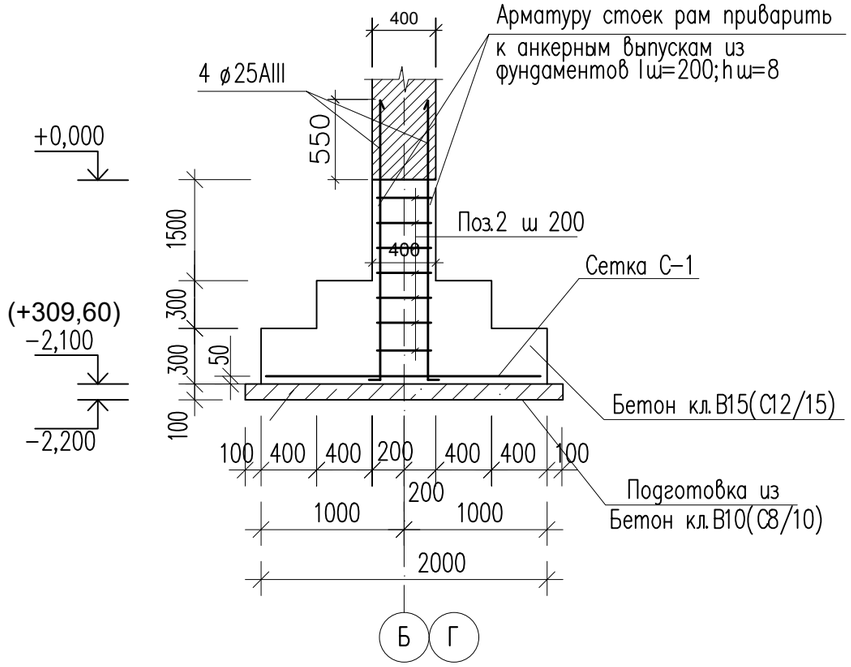

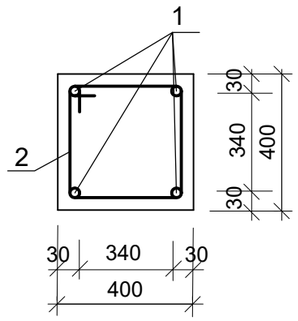

Сетка С-1

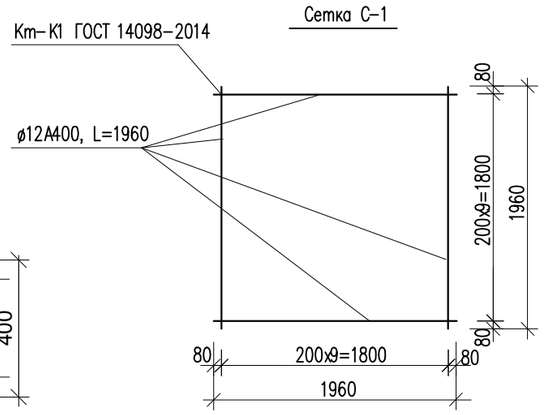

Ведомость деталей

Поз.	Эскиз
2	80 360 80 360 L=1600мм

Данный лист смотреть совместно с листами АС-12-2023 Альбом III АС

Изм.	Кол.уч.	Лист	N док.	Подпись	Дата
					2024

«Строительство мини футбольного площадки и борцовского зала ангарного типа в поселке Индербор, Индерского района, Атырауской области»

ГИП	Турсынкулов Б.		26.03.
Проверил	Аспанов О.		26.03.
Исполнил	Жунисбеков К.		26.03.
Н. контр.	Алибеков К.		26.03.

Блок-Б

Стадия	Лист	Листов
РП	53	

ФМ-7. Сеч. В-В. Сетка С-1.

ТОО "Alpha-Pro"
г.Шымкент- 2024 г.

Фасад "19"-"1"

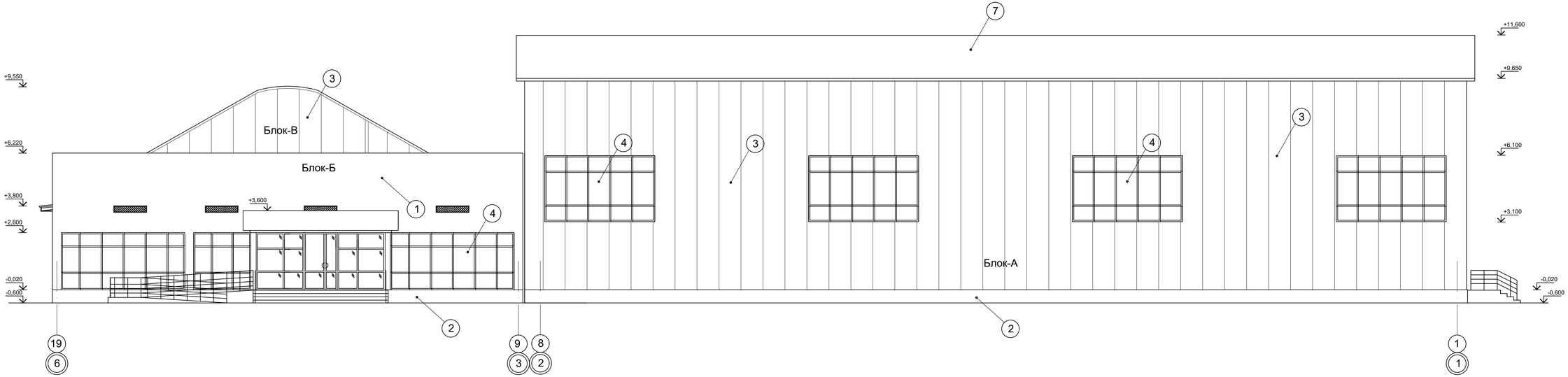

Ведомость отделки фасадов

N п/п	Элементы	Отделка	Колер	Площадь м2
1	Стены	Линеарная панель Primepanel (с откосом)	см.Эскиз	345,00
2	Цоколь	Обшивка цоколья керамогранитом с металлическими профилями	см.Эскиз	135,00
3	Стены	Сэндвич панель	см.Эскиз	
4	Окна, Витражи	Металлопластик	см.Эскиз	
5	Двери наружные	Металлические	см.Эскиз	
6	Кровля	Профнастил	см.Эскиз	
7	Кровля	Сэндвич панель	см.Эскиз	

Схема блокировки зданий

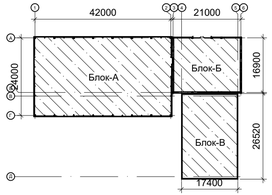

					2024	12-2023 Альбом III АС
						«Строительство мини футбольного площадки и борцовского зала ангарного типа в поселке Индербор, Индерского района, Атырауской области»
Изм.	Кол.уч.	Лист	N док.	Подпись	Дата	
ГИП		Турсынкулов Е.			26.03.	Блок-А, Б, В.
Проверил		Аспанов О.			26.03.	
Исполнил		Жунисбеков К.			26.03.	Фасад "19"-"1"
Н. контр.		Алибеков К.			26.03.	

Стадия	Лист	Листов
РП	54	

ТОО "Alpha-Pro"
г.Шымкент- 2024 г.

Инв. N подл. | Подпись и дата | Взамен инв.N

Фасад "А" -"Т"

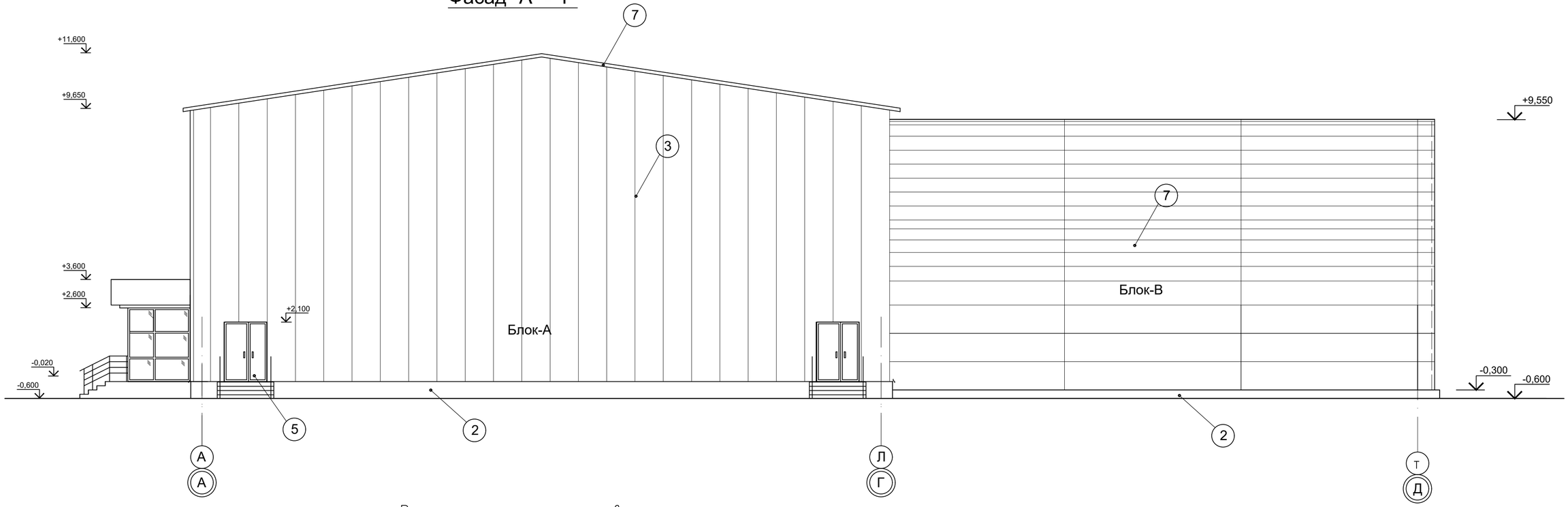

Ведомость отделки фасадов

N п/п	Элементы	Отделка	Колер	Площадь м2
1	Стены	Линеарная панель Primepanel (с откосом)	см.Эскиз	345,00
2	Цоколь	Обшивка цоколья керамогранитом с металлическими профилями	см.Эскиз	135,00
3	Стены	Сэндвич панель	см.Эскиз	
4	Окна, Витражи	Металлопластик	см.Эскиз	
5	Двери наружные	Металлические	см.Эскиз	
6	Кровля	Профнастил	см.Эскиз	
7	Кровля	Сэндвич панель	см.Эскиз	

Схема блокировки зданий

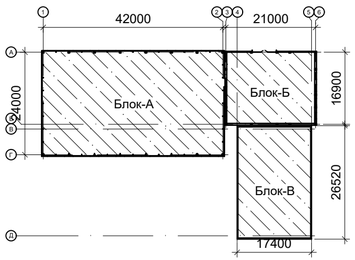

Изм.	Кол.уч.	Лист	N док.	Подпись	Дата
					2024
ГИП		Турсынкулов Б.			26.03.
Проверил		Аспанов О.			26.03.
Исполнил		Жунисбеков К.			26.03.
Н. контр.		Алибеков К.			26.03.

12-2023 Альбом III АС

«Строительство мини футбольного площадки и борцовского зала ангарного типа в поселке Индербор, Индерского района, Атырауской области»

Блок-А, Б, В.

Фасад "А" –"Т"

Стадия	Лист	Листов
РП	55	

ТОО "Alpha-Pro"
г.Шымкент– 2024 г.

Взамен инв.N | Подпись и дата | Инв. N подл.

Фасад "Т"-"А"

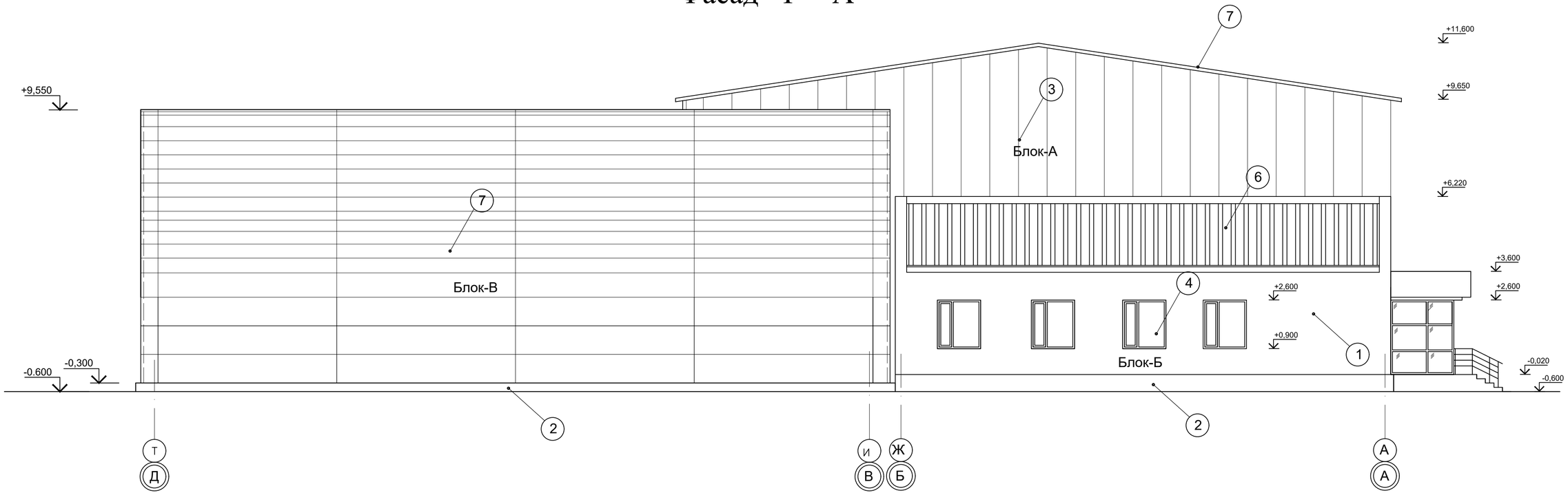

Ведомость отделки фасадов

N п/п	Элементы	Отделка	Колер	Площадь м2
1	Стены	Линеарная панель Primepanel (с откосом)	см.Эскиз	345,00
2	Цоколь	Обшивка цоколья керамогранитом с металлическими профилями	см.Эскиз	135,00
3	Стены	Сэндвич панель	см.Эскиз	
4	Окна, Витражи	Металлопластик	см.Эскиз	
5	Двери наружные	Металлические	см.Эскиз	
6	Кровля	Профнастил	см.Эскиз	
7	Кровля	Сэндвич панель	см.Эскиз	

Схема блокировки зданий

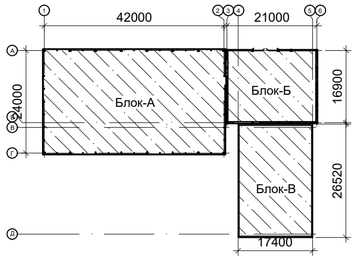

					2024	12-2023 Альбом III АС
						«Строительство мини футбольного площадки и борцовского зала ангарного типа в поселке Индербор, Индерского района, Атырауской области»
Изм.	Кол.уч.	Лист	N док.	Подпись	Дата	
ГИП		Турсынкулов Е.			26.03.	Блок-А, Б, В.
Проверил		Аспанов О.			26.03.	
Исполнил		Жунисбеков К.			26.03.	Фасад "Т"-"А"
Н. контр.		Алибеков К.			26.03.	

Стадия	Лист	Листов
РП	56	

ТОО "Alpha-Pro" г.Шымкент- 2024 г.

Взамен инв.N | Подпись и дата | Инв. N подл.

Фасад "1"-"19"

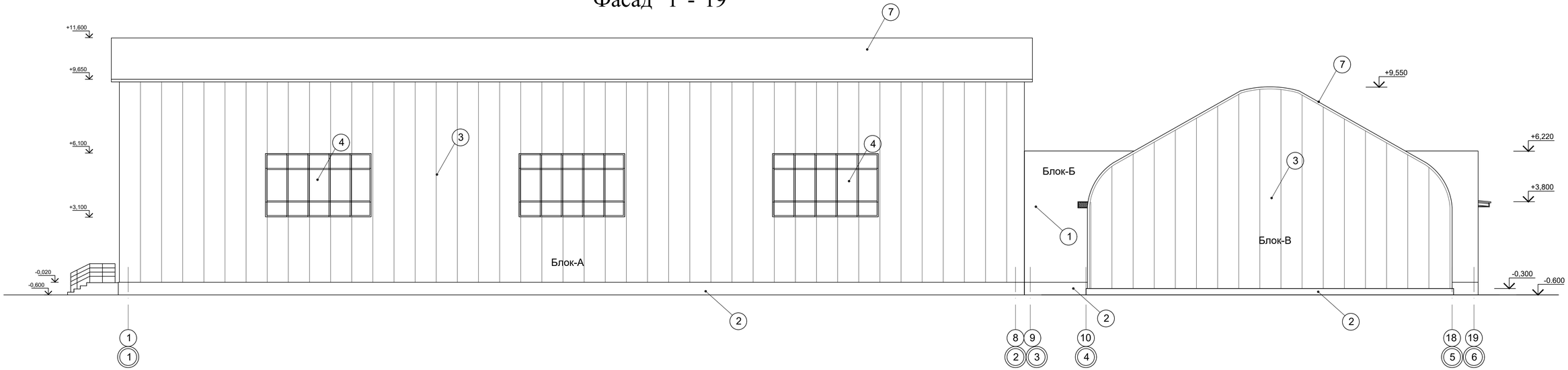

Схема блокировки зданий

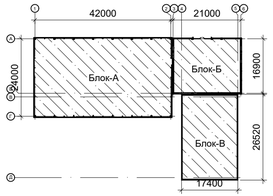

Ведомость отделки фасадов

N п/п	Элементы	Отделка	Колер	Площадь м2
1	Стены	Линеарная панель Primepanel (с откосом)	см.Эскиз	345,00
2	Цоколь	Обшивка цоколья керамогранитом с металлическими профилями	см.Эскиз	135,00
3	Стены	Сэндвич панель	см.Эскиз	
4	Окна, Витражи	Металлопластик	см.Эскиз	
5	Двери наружные	Металлические	см.Эскиз	
6	Кровля	Профнастил	см.Эскиз	
7	Кровля	Сэндвич панель	см.Эскиз	

Изм.	Кол.уч.	Лист	N док.	Подпись	Дата				
					2024	12-2023 Альбом III АС			
						«Строительство мини футбольного площадки и борцовского зала ангарного типа в поселке Индербор, Индерского района, Атырауской области»			
ГИП		Турсынкулов Е.			26.03.	Блок-А, Б, В.	Стадия	Лист	Листов
Проверил		Аспанов О.			26.03.		РП	57	
Исполнил		Жунисбеков К.			26.03.	Фасад "1"-"19"	ТОО "Alpha-Pro" г.Шымкент- 2024 г.		
Н. контр.		Алибеков К.			26.03.				

Взамен инв.N | Подпись и дата | Инв. N подл.

Узел "1".
Привязка и конструкция наружных стен

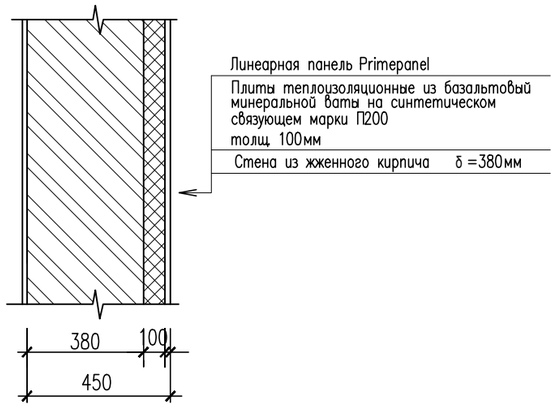

Деталь устройства теплоизоляции

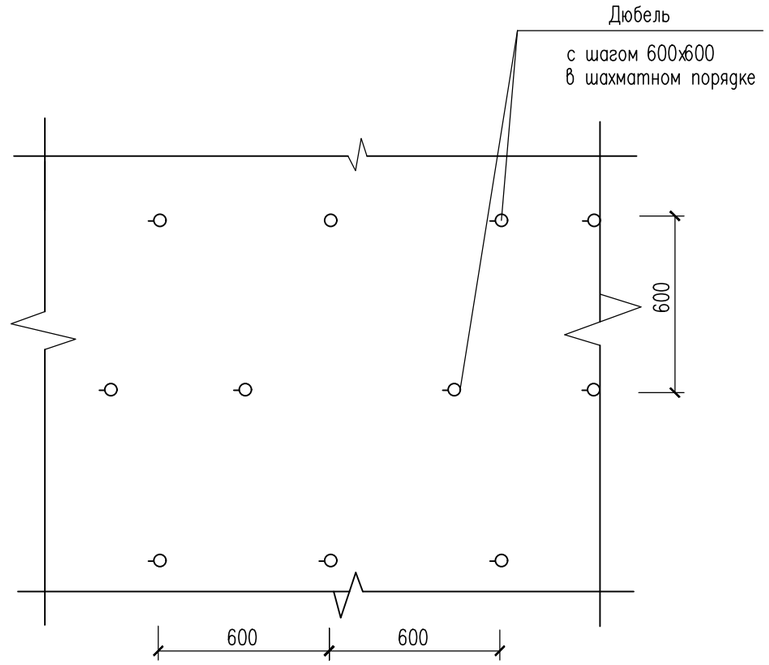

1. Данный лист смотреть совместно с л. АС-
2. Крепление линеарных панелей выполнять по направляющим, поставляемым в комплекте с панелями.

Спецификация элементов

Марка поз.	Обозначение	Наименование	Кол. шт.	Масса Ед.,кг.	Приме-чание
		Узел "1"			
	Фасад	Плиты теплоизоляционные из базальтовый минеральной ваты на синтетическом связующем марки П200 толщ. 100мм			180,00м2
	Фасад	Дюбель (на 1м2–5шт)			900,0шт
	Фасад	Линеарная панель Primepanel м² (с наружным откосом)			345,0м2

Согласовано

Взам. инв. N

Подп. и дата

Инв. N подл.

Изм.	Кол.уч.	Лист	N док.	Подпись	Дата
					2024
ГИП		Турсынкулов Б.			26.03.
Проверил		Аспанов О.			26.03.
Исполнил		Жунисбеков К.			26.03.
Н. контр.		Алибеков К.			26.03.

12-2023 Альбом III АС

«Строительство мини футбольного площадки и борцовского зала ангарного типа в поселке Индербор, Индерского района, Атырауской области»

Блок–А, Б, В.

Стадия	Лист	Листов
РП	58	

Узел "1". Привязка и конструкция наружных стен.

ТОО "Alpha–Pro" г.Шымкент– 2024 г.

Копировал Формат А3

Узел крепления линеарной панели "Primpanel" с стен из жженного кирпича

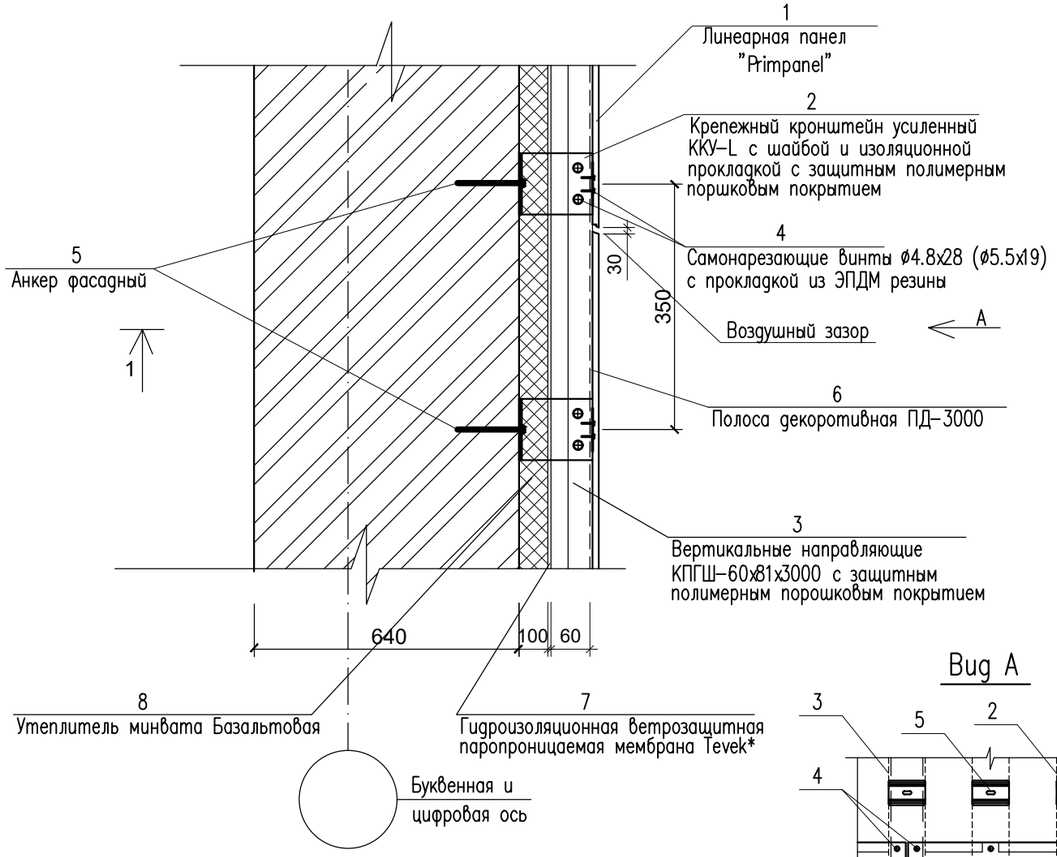

Вид А

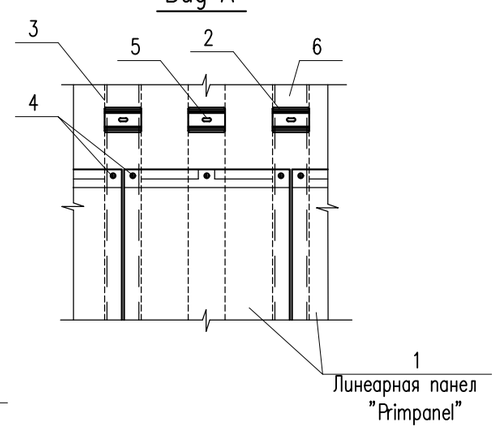

1-1

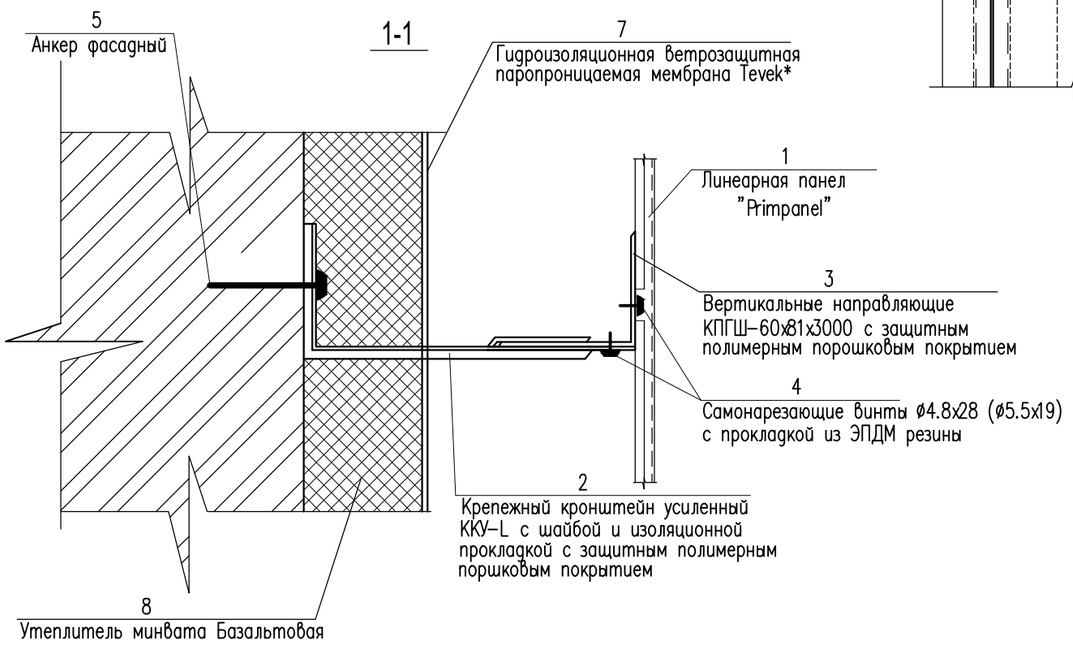

Спецификация элементов на 1м2 стены.

Марка поз.	Обозначение	Наименование	Кол. шт.	Масса Ед., кг.	Приме–чание
1		Линеарная панел "Primpanel"			1.0 м2
2		Крепежный кронштейн усиленный ККУ–L с шайбой и изоляционной прокладкой с защит.	9	0,1 кг	0,9 кг.
		полимерным поршковым покрытием			
3	Альюминевый профиль ГОСТ 24767	Вертикальные направляющие КПГШ–60x81x3000 с защитным полимерным порошковым покрытием	3.0 п.м.	0.34 кг	1.02 кг.
4		Самонарезающие винты ø4.8x28 (ø5.5x19) с прокладкой из ЭПДМ резины	28		
5		Анкер фасадный L=80мм	9		
6		Полоса декоротивная ПД–3000	3.0 п.м.		
7		Гидроизоляционная ветрозащитная паропроницаемая мембрана Tyvek*			1.0 м2

4.2.7 При проектировании стен с вентилируемой воздушной прослойкой (стены с вентилируемым фасадом) следует руководствоваться следующими рекомендациями: а) воздушная прослойка должна быть толщиной не менее 60 и не более 150 мм и ее следует размещать между наружным слоем и теплоизоляцией; следует предусматривать рассечки воздушного потока по высоте каждые три этажа из перфорированных перегородок; б) наружный слой стены должен иметь вентиляционные отверстия, суммарная площадь которых определяется из расчета 7500 мм2 на 20 м2 площади стен, включая площадь окон; в) нижние (верхние) вентиляционные отверстия, как правило, следует совмещать с цоколями (карнизами), причем для нижних отверстий предпочтительно совмещение функций вентиляции и отвода влаги; г) применять жесткие теплоизоляционные материалы плотностью не менее 80-90 кг/м3 , имеющие на стороне, обращенной в прослойку, ветро-воздухозащитные паропроницаемые пленки или кашированные стеклотканью, либо предусматривать обязательную защиту поверхности теплоизоляции, обращенную в прослойку, стекло сеткой с ячейками не более 4×4 мм или стеклотканью, прикрепляя ее к теплоизоляции при помощи армирующей массы; не следует применять горючие утеплители; применение мягких теплоизоляционных материалов не рекомендуется; СП РК 2.04-107-2013 8 д) при использовании в качестве наружного слоя облицовки из плит искусственных или натуральных камней облицовки горизонтальные швы должны быть раскрыты (не должны заполняться уплотняющим материалом).

Согласовано

Взам. инв. N

Подп. и дата

Инв. N подл.

Изм.	Кол.уч.	Лист	N док.	Подпись	Дата
					2024
ГИП		Турсынкулов Б.			26.03.
Проверил		Аспанов О.			26.03.
Исполнил		Жунисбеков К.			26.03.
Н. контр.		Алибеков К.			26.03.

12-2023 Альбом III АС

«Строительство мини футбольного площадки и борцовского зала ангарного типа в поселке Индербор, Индерского района, Атырауской области»

Блок–А, Б, В.

Узел крепления линеарной панели

Стадия	Лист	Листов
РП	59	

ТОО "Alpha–Pro" г.Шымкент– 2024 г.

Копировал

Формат А3

Узел крепления керомогранита в цоколье

Спецификация обшивки керамогранитом цоколья

Марка поз.	Обозначение	Наименование	Кол. шт.	Масса кг.	Примеч.
		цоколь	128,0		м2
		Расход материалов на 1 м2			
		Керамогранит тол. 10 мм	1.0		м2
		Алюминиевый профиль А-04	3.0		п. м.
		Кронштейн крепежный	6		шт.

Изм.	Кол.уч.	Лист	N док.	Подпись	Дата
ГИП		Турсынкулов Б.			26.03.
Проверил		Аспанов О.			26.03.
Исполнил		Жунисбеков К.			26.03.
Н. контр.		Алибеков К.			26.03.

2024

12-2023 Альбом III АС

«Строительство мини футбольного площадки и борцовского зала ангарного типа в поселке Индербор, Индерского района, Атырауской области»

Блок-А, Б, В.

Стадия	Лист	Листов
РП	60	

Узел крепления керомогранита в цоколье

ТОО "Alpha-Pro"
г.Шымкент- 2024 г.

Взам. инв. N | Подпись и дата | Инв. N подл.

План на отм.+0,000

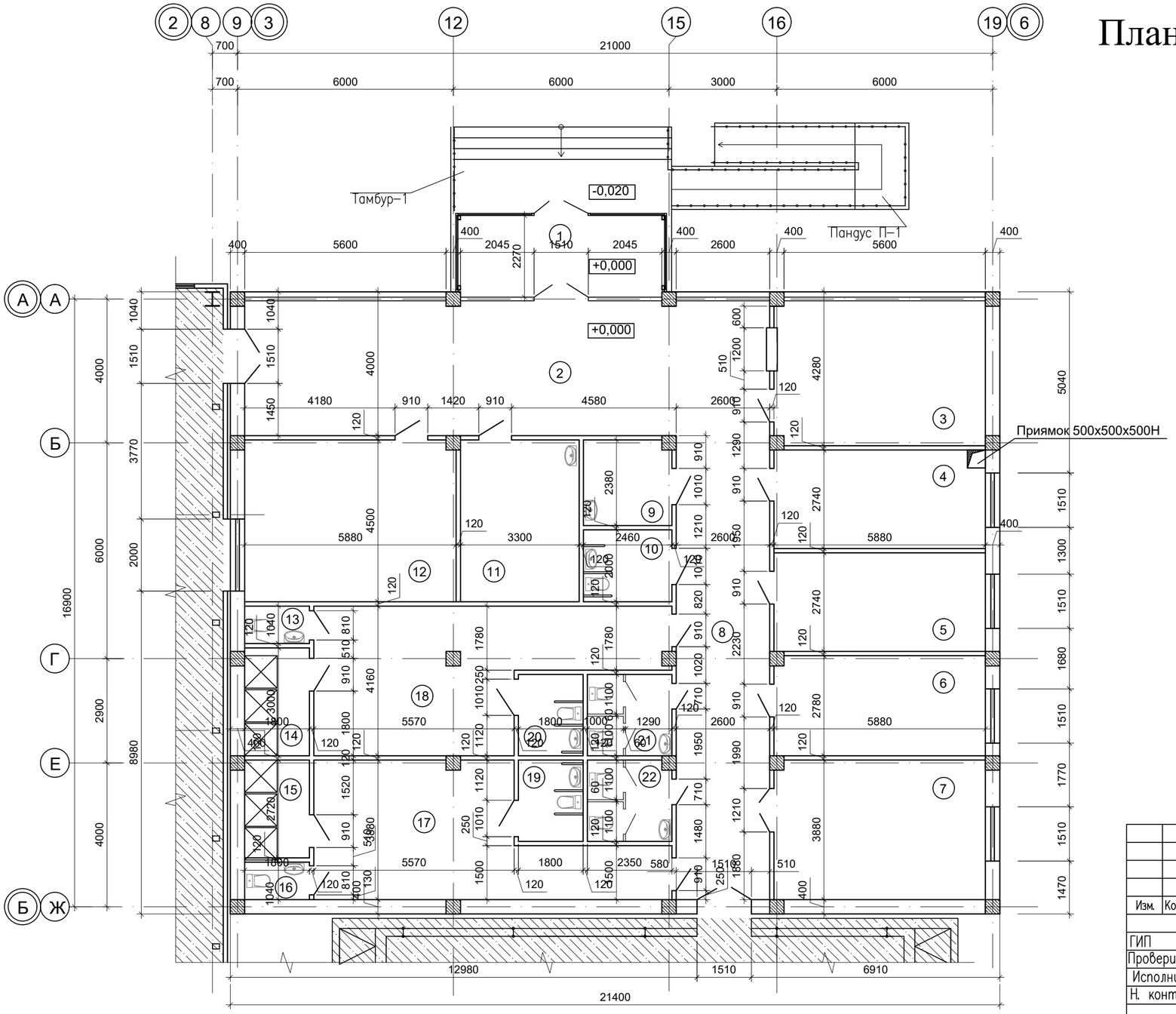

Экспликация помещений

Поме-щения	Наименование	Площадь,	Категор. поме-щения
1	Тамбур	12,17	Д
2	Вестибюль	42,57	Д
3	Гардеробная	22,34	Д
4	Техпомещение для ОВ	15,76	Д
5	Кабинет директора	15,76	Д
6	Электрощитовая	16,00	Д
7	Инвентарьная	22,42	Д
8	Коридор	42,13	Д
9	Помещение уборочного инвентарья	5,58	Д
10	Сан.узел для МГН	4,74	Д
11	Кабинет врача	14,53	Д
12	Тренерская	25,96	Д
13	Сан.узел	1,76	Д
14	Душевая	5,20	Д
15	Душевая	4,71	Д
16	Сан.узел	1,76	Д
17	Раздевалка (женский)	27,52	Д
18	Раздевалка (мужской)	30,42	Д
19	Сан.узел для МГН	3,90	Д
20	Сан.узел для МГН	3,90	Д
21	Сан.узел (женский)	5,12	Д
22	Сан.узел (мужской)	5,04	Д
	Всего;	329,29	

Согласовано:

Взам. инв. N

Подпись и дата

Инв. N подл.

Изм.	Кол.уч.	Лист	N док.	Подпись	Дата
					2024
ГИП		Турсынкулов Б.			26.03.
Проверил		Аспанов О.			26.03.
Исполнил		Жунисбеков К.			26.03.
Н. контр.		Алибеков К.			26.03.

12-2023 Альбом III АС

«Строительство мини футбольного площадки и борцовского зала ангарного типа в поселке Индербор, Индерского района, Атырауской области»

Блок-Б

Стадия	Лист	Листов
РП	61	

План на отм.+0,000
Экспликация помещений

ТОО "Alpha-Pro"
г.Шымкент- 2024 г.

План на отм.+0,000

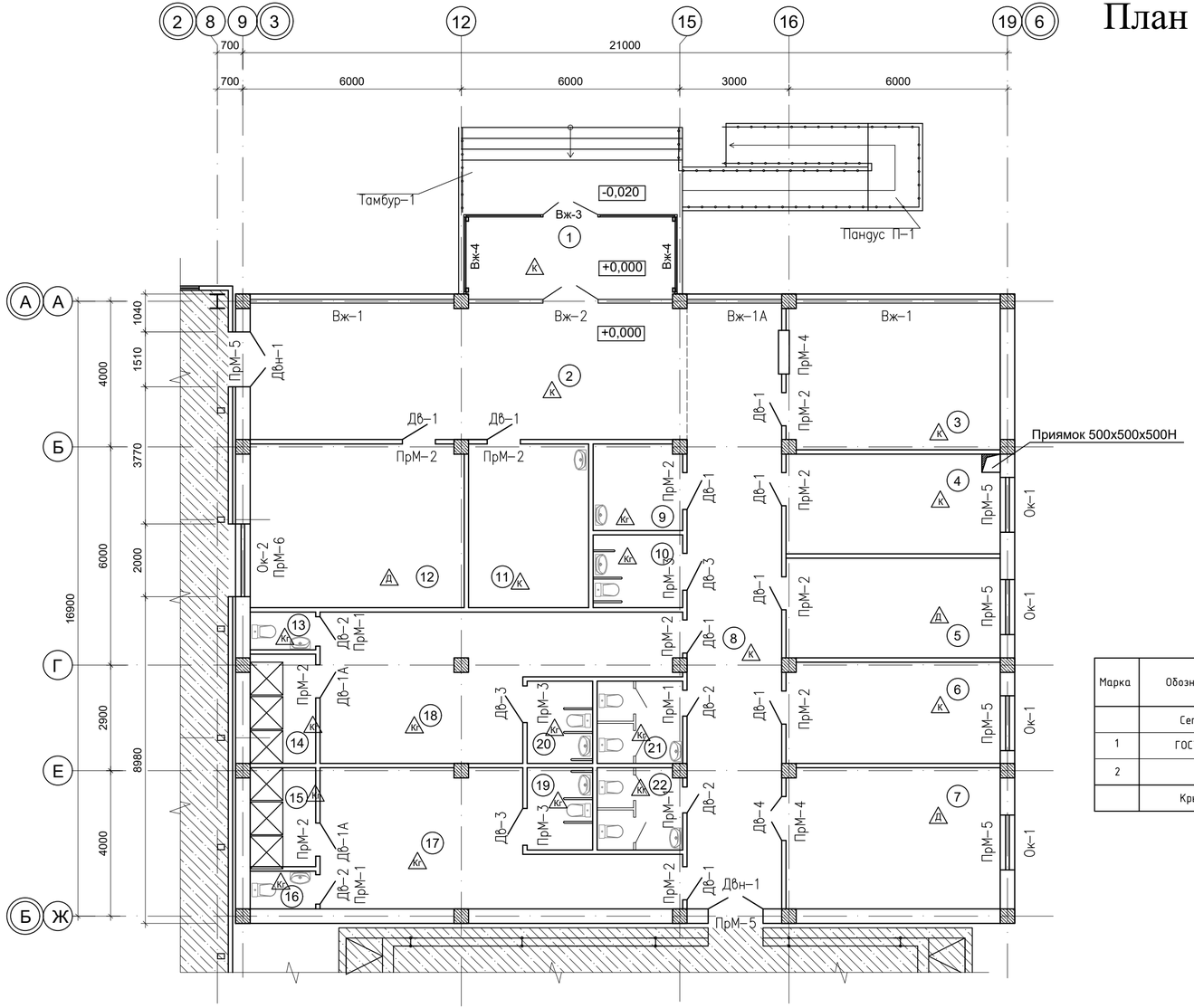

Приямок

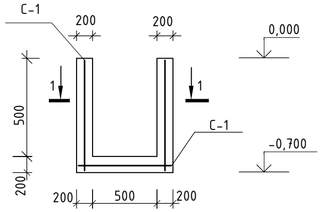

Сечение 1-1

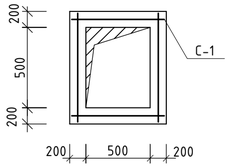

Спецификация материалов

Марка	Обозначение	Наименование	Кол. шт.	Масса ед.,кг	Примеч.
	Сетка С-1	Приямок			
1	ГОСТ 5781-91	Ф5Вр1-100х100 м2	3,35	3,08	10,32кг
2		Бетон кл. В12,5			0,53 м3
	Крышка приямка	Лист разм. 900х900 толщ-5,0мм			31,83 кг

Экспликация помещений

Поме-щения	Наименование	Площадь,	Категор. поме-щения
1	Тамбур	12,17	Д
2	Вестибюль	42,57	Д
3	Гардеробная	22,34	Д
4	Техпомещение для ОВ	15,76	Д
5	Кабинет директора	15,76	Д
6	Электрощитовая	16,00	Д
7	Инвентарьная	22,42	Д
8	Коридор	42,13	Д
9	Помещение уборочного инвентарья	5,58	Д
10	Сан.узел для МГН	4,74	Д
11	Кабинет врача	14,53	Д
12	Тренерская	25,96	Д
13	Сан.узел	1,76	Д
14	Душевая	5,20	Д
15	Душевая	4,71	Д
16	Сан.узел	1,76	Д
17	Раздевалка (женский)	27,52	Д
18	Раздевалка (мужской)	30,42	Д
19	Сан.узел для МГН	3,90	Д
20	Сан.узел для МГН	3,90	Д
21	Сан.узел (женский)	5,12	Д
22	Сан.узел (мужской)	5,04	Д
	Всего;	329,29	

Согласовано:

Взам. инв. N

Подпись и дата

Инв. N подл.

Изм.	Кол.уч.	Лист	N док	Подпись	Дата
					2024

12-2023 Альбом III АС

«Строительство мини футбольного площадки и борцовского зала ангарного типа в поселке Индербор, Индерского района, Атырауской области»

ГИП	Турсынкулов Б.		26.03.
Проверил	Аспанов О.		26.03.
Исполнил	Жунисбеков К.		26.03.
Н. контр.	Алибеков К.		26.03.

Блок-Б

Стадия	Лист	Листов
РП	62	

План на отм.+0,000
Экспликация помещений

ТОО "Alpha-Pro"
г.Шымкент- 2024 г.

Марка поз.	Обозначение	Наименование	Кол.	Масса ед.,кг	Примечание
		Оконные блоки			
Металлопласт-тик ОК-1	ГОСТ 30674-99	ОП В2 1700Н х 1500(4М1-16-4М1) (моск.сеткой)	4		
	ГОСТ 30673-2013	Подоконник белый 34х300х1600	4		
	ГОСТ 14918-80*	Слив из крашенной стальи 0,7мм 250х1600мм.	4		
Металлопласт-тик ОК-2	ГОСТ 30674-99	ОП В2 1700Н х 2000(4М1-16-4М1) (моск.сеткой)	1		
	ГОСТ 30673-2013	Подоконник белый 34х300х2100	1		
Вж-1	ГОСТ 30674-99	Витраж из пвх 5600х2600Н	2		
Вж-1А	ГОСТ 30674-99	Витраж из пвх 2600х2600Н	1		
Вж-2	ГОСТ 30674-99	Витраж из пвх 5600х2600Н в том числе дверь 1500х2300Н	1		
Вж-3	ГОСТ 30674-99	Витраж из пвх 5850х2600Н в том числе дверь 1500х2300Н	1		
Вж-4	ГОСТ 30674-99	Витраж из пвх 2200х2600Н	2		
Двн-1		Двери наружные			
	ГОСТ 31173-2003	Дверь стальной утепленный двухпольный 2100Н-1500	2		
		Двери внутренние			
Дв-1	ГОСТ 6629-88	Двери ДГ 21-9	9		
Дв-1А	ГОСТ 30970-2014	Двери из пвх ДГ 21-9	2		
Дв-2	ГОСТ 6629-88	Двери ДГ 21-7	4		
Дв-3	ГОСТ 6629-88	Двери ДГ 21-10	3		
Дв-4	ГОСТ 6629-88	Двери ДГ 21-12	1		
ПрМ-1	Проем шириной 710мм	Монолитная перемычка ПрМ-1	4		
ПрМ-2	Проем шириной 910мм	Монолитная перемычка ПрМ-2	11		
ПрМ-3	Проем шириной 1010мм	Монолитная перемычка ПрМ-3	3		
ПрМ-4	Проем шириной 1210мм	Монолитная перемычка ПрМ-4	2		
ПрМ-5	Проем шириной 1510мм	Монолитная перемычка ПрМ-5	7		
ПрМ-6	Проем шириной 2010мм	Монолитная перемычка ПрМ-6	1		

1. Данный лист смотреть с л.
2. Цветавую гамму по внутренней отделке выдержать в светлых танах
3. В покрытии пола использовать плитку светлых тонов.
4. Керамические полы выполнить с плинтусами из керамических плиток, деревянные с плинтусами из ПВХ.
5. Устройство полов производить после прокладки всех инженерных сетей.
6. Конструкция и указания по устройству перемычек смотри на листе АС-
7. Деревянные полы окрасить масляной краской за 2 раза.

2. За условную отм. 0,000 принят уровень чистого пола помещение, что соответствует абсолютной отметке +,,,,,, на местности по генплану.

3. Наружные и внутренние стены из обыкновенного глиняного обожженого кирпича КР-р-по 250х120х65 1НФ/100/2,0/50/ ГОСТ 530-2012 на цементно-песчаном растворе марки М100, зимних условиях с добавкой пластификаторов.

4. Брус перемычки устраиваются на всю ширину стены и закладываются в кладку не менее 350 мм при ширине проема свыше 1,5 м и 250 мм при ширине проема ниже 1,5 м.

5. Армокирпичные перегородки из обыкновенного глиняного обожженного кирпича КРГ-р-по 250х120х88 1.4НФ/75/1,4/50/ ГОСТ 530-2012 на растворе М50,
Армокирпичные перегородки толщиной 120. Перегородки к стенам и к колоннам прикреплены шагом 1500 мм,
а при длине перегородок более трех метров и к перекрытию с помощью гибких металлических креплений ИМ-1. См. на л. АС-.

6. Для крепления оконных и дверных блоков закладывать антисептированные деревянные пробки по 2 штуки по высоте с каждой стороны. Зазор между кладкой и коробкой проконапатить войлоком или паклей, смоченной в гипсовом растворе.

2. Оконные блоки из поливинилхлоридных профилей выполняются в соответствии с требованиями ГОСТ 30674-99.

Поливинилхлоридные профили изготавливаются из жесткого непластифицированного, модифицированного на высокую ударную вязкость и стойкость к климатическим воздействиям поливинилхлорида, и должны отвечать требованиям ГОСТ 30673, а также техническим условиям на конкретные системы профилей, утвержденных в установленном порядке.

В качестве светопрозрачного заполнения применяются упрочненные виды стекол:
– армированное или закаленное стекло по ГОСТ 30698. Допускается применение двухкамерных стеклопакетов без заполнения и с заполнением инертным газом, с сопротивлением теплопередаче R=0.53 м2х0С/Вт.

Монтаж витражей, окон и дверей должен осуществляться специализированными строительными фирмами.

Оконные блоки выполняются с поворотными устройствами, обеспечивающими естественное проветривание помещений.

Сливы оконных проемов выполнить из оцинкованной стали t= 0.7мм.

Подоконные доски из поливинилхлоридных профилей.

Размеры оконных блоков и витражей уточняются по месту.

Витражи выполняются из поливинилхлоридных четырехкамерных профилей из жесткого непластифицированного модифицированного на высокую ударную вязкость и стойкость к климатическим воздействиям поливинилхлорида белого цвета и должны отвечать требованиям ГОСТ 30673-99 и техническим условиям на конкретные системы профилей, утвержденных в установленном порядке.

Профили изделий витражей усиливают металлическими стальными вкладышами с антикоррозионным покрытием с толщиной стенок не менее 2,0мм.

Монтаж витражей должен осуществляться специализированными строительными фирмами. Окончание монтажных работ должно подтверждаться актом сдачи-приемки, включающим в себя гарантийные обязательства производителя работ.

В качестве светопрозрачного заполнения применяются двухкамерные стеклопакеты по ГОСТ 24866-99.

Схема структурного обозначения оконных блоков

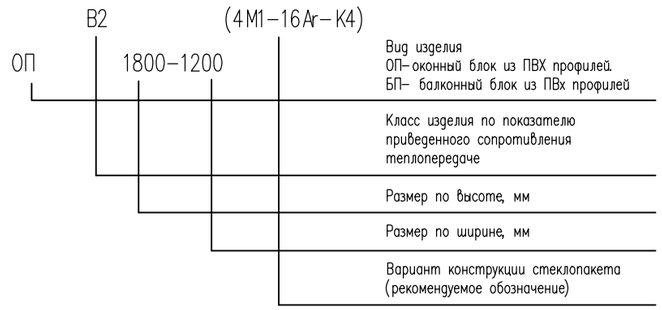

Данный лист смотреть совместно с листами АС-6,7,8,9,10,12,

					2024	12-2023 Альбом III АС
						«Строительство мини футбольного площадки и борцовского зала ангарного типа в поселке Индербор, Индерского района, Атырауской области»
Изм.	Кол.уч.	Лист	N док.	Подпись	Дата	
ГИП		Турсынкулов Б.			26.03.	Блок-Б
Проверил		Аспанов О.			26.03.	Стадия: РП; Лист: 63; Листов:
Исполнил		Жунисбеков К.			26.03.	Спецификация элементов заполнения проемов на отм.+0,000
Н. контр.		Алибеков К.			26.03.	ТОО "Alpha-Pro" г.Шымкент- 2024 г.

Взам. инв. N | Подпись и дата | Инв. N подл.

Экспликация помещений		Ведомость отделки помещений (внутренних)							
		Стены или перегородки						Потолок	
Номер по плану	Наименование	Улучшенная штукатурка внутренних стен–100% толщ–20мм Площадь, м2	„грунтовка" „праймером" Выравнивающий слой "Алинекс". толщ–3мм Площадь, м2	Улучшенная Водоэмульсион–ная покраска Площадь, м2	Устройство керамических плит стен H=1,80м Площадь, м2	Устройство керамических плит стен H=3,00м Площадь, м2	Масляная окраска стен за 2 раза H=1,80м Площадь, м2	„грунтовка" „праймером" Выравнивающий слой "Алинекс". толщ–3мм Площадь, м2	Устройства подвесного потолка из Армстронга на метал–м профилье Площадь, м2
1	Тамбур	———	———	———	———	———	———	———	12,17
2	Вестибюль	46,85	46,85	18,85	———	———	28,00	———	42,57
3	Гардеробная	54,39	54,39	54,39	———	———	———	22,34	———
4	Техпомещение для ОВ	46,80	46,80	46,80	———	———	———	15,76	———
5	Кабинет директора	46,80	46,80	46,80	———	———	———	———	15,76
6	Электрощитовая	47,04	47,04	47,04	———	———	———	16,00	———
7	Инвентарьная	53,64	53,64	53,64	———	———	———	22,42	———
8	Коридор	77,03	77,03	31,03	———	———	46,00	———	42,13
9	Помещение уборочного инвентарья	26,67	10,67	10,67	16,00	———	———	5,58	———
10	Сан.узел для МГН	24,18	9,18	9,18	15,00	———	———	4,74	———
11	Кабинет врача	44,43	17,43	17,43	27,00	———	———	14,53	———
12	Тренерская	56,51	56,51	56,51	———	———	———	———	25,96
13	Сан.узел	15,09	6,09	6,09	9,00	———	———	1,76	———
14	Душевая	26,43	———	———	———	26,43	———	5,20	———
15	Душевая	24,75	———	———	———	24,75	———	4,71	———
16	Сан.узел	15,09	6,09	6,09	9,00	———	———	1,76	———
17	Раздевалка (женский)	76,89	30,89	30,89	46,00	———	———	27,52	———
18	Раздевалка (мужской)	76,89	30,89	30,89	46,00	———	———	30,42	———
19	Сан.узел для МГН	21,78	8,78	8,78	13,00	———	———	3,90	———
20	Сан.узел для МГН	21,78	8,78	8,78	13,00	———	———	3,90	———
21	Сан.узел (женский)	25,71	9,71	9,71	16,00	———	———	5,12	———
22	Сан.узел (мужской)	25,71	9,71	9,71	16,00	———	———	5,04	———
	Всего;	854.46	577.28	503.28	226.00	51.18	74.00	190.70	138.59

Схема блокировки зданий

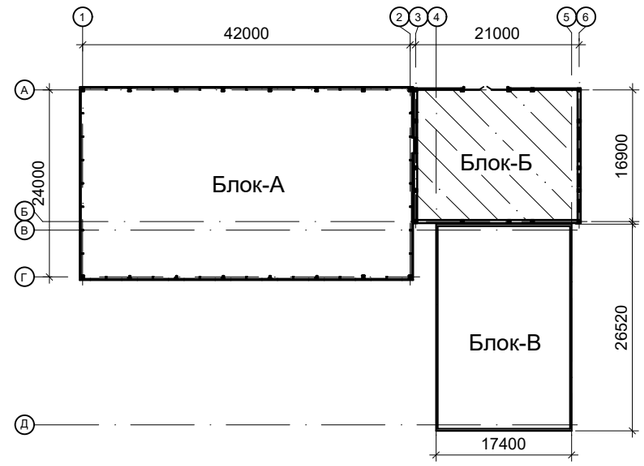

Экспликация полов на отм.0.000

Наименование или номер помещения по проекту	Тип пола по проекту	Схема пола или номер узла по серии	Элементы пола и их толщина	Площадь пола, м2
1,2,3,4,6,8,11		по типуТД 382 2.244 - 1 вып. 6	Керамогранит с рифленой поверхностью, светлый h=10мм	165,50
9,10,13,14,15, 16,17,18,19,20, 21,22.		по типуТД 400 2.244 - 1 вып. 6	Керамогранит с рифленой поверхностью, светлый h=10мм	99,65
5,7,12,		ТД 109 2.244 - 1 вып. 6	Доска ДП-35 ГОСТ 8242-88 h=35мм	64,14

Сапожок из керамогранита H=10см =173,00 п.м

Плинтус из пвх =68,62 п.м

Изм.	Кол.уч.	Лист	N док.	Подпись	Дата	12-2023 Альбом III АС			
					2024	«Строительство мини футбольного площадки и борцовского зала ангарного типа в поселке Индербор, Индерского района, Атырауской области»			
ГИП		Турсынкулов Б.			26.03.	Блок–Б	Стадия	Лист	Листов
Проверил		Аспанов О.			26.03.		РП	64	
Исполнил		Жунисбеков К.			26.03.	ведомость отделки помещений	ТОО "Alpha–Pro" г.Шымкент– 2024 г.		
Н. контр.		Алибеков К.			26.03.	Экспликация полов на отм.+0.000			

Взам. инв. N

Подпись и дата

Инв. N подл.

Спецификация конструктивных элементов

Марка поз.	Обозначение	Наименование	Кол.	Масса ед. кг	Приме-чание
	расход на 1 шт.	Монолитная перемычка ПрМ-1	1	5,43	
1	ГОСТ 34028-2016	Ø12А400, L=1200мм	4	1,06	4,26кг
2	ГОСТ 34028-2016	Хомут Ø 6А240, L=580мм	9	0.13	1,17кг
		Бетон класса В15		0,02	м3
	расход на 1 шт.	Монолитная перемычка ПрМ-2	1	6,27	
1	ГОСТ 34028-2016	Ø12А400, L=1400мм	4	1,24	4,97кг
2	ГОСТ 34028-2016	Хомут Ø 6А240, L=580мм	10	0.13	1,30кг
		Бетон класса В15		0,0235	м3
	расход на 1 шт.	Монолитная перемычка ПрМ-3	1	8,94	
1	ГОСТ 34028-2016	Ø12А400, L=2000мм	4	1,78	7,12кг
2	ГОСТ 34028-2016	Хомут Ø 6А240, L=580мм	14	0.13	1,82кг
		Бетон класса В15		0,034	м3
	расход на 1 шт.	Монолитная перемычка ПрМ-4	1	7,60	
1	ГОСТ 34028-2016	Ø12А400, L=1700мм	4	1,51	6,04кг
2	ГОСТ 34028-2016	Хомут Ø 6А240, L=580мм	12	0.13	1,56кг
		Бетон класса В15		0,0285	м3
	расход на 1 шт.	Монолитная перемычка ПрМ-5	1	31,16	
1	ГОСТ 34028-2016	Ø16А400, L=2000мм	8	3,16	25,28кг
2	ГОСТ 34028-2016	Хомут Ø 6А240, L=950мм	28	0,21	5,88кг
		Бетон класса В15		0.17	м3
	расход на 1 шт.	Монолитная перемычка ПрМ-6	1	42,14	
1	ГОСТ 34028-2016	Ø16А400, L=2700мм	8	4,27	34,16кг
2	ГОСТ 34028-2016	Хомут Ø 6А240, L=950мм	38	0,21	7,98кг
		Бетон класса В15		0.235	м3

ПрМ-1 - 6;

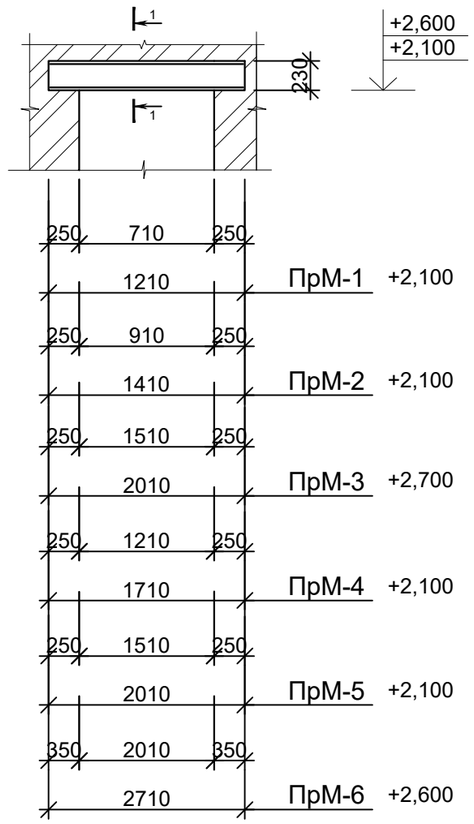

1-1

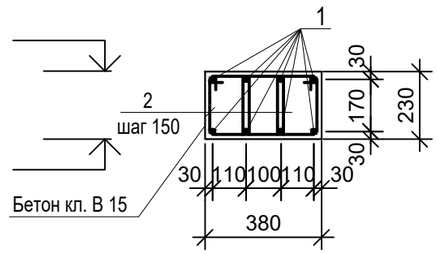

Ведомость деталей

Поз.	Эскиз
2	290; 180; 260; 220; L=950мм
3	170; 120; 190; 100; L=580мм

перемычка над перегородками
для Прм-1,2,3,4,.

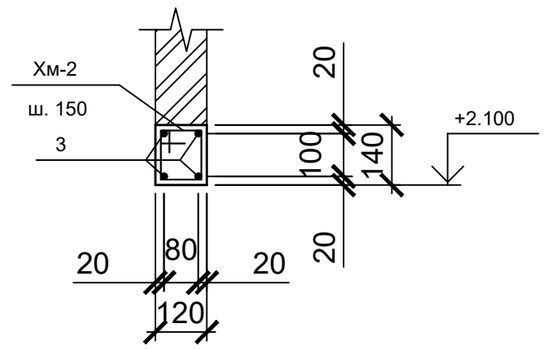

2. Армирование монолитных перемычек выполнить вязанными каркасами при помощи отоженной проволоки Ø 1,5-2 мм.
3. К возведению кладки и монтажу плит перекрытия можно приступать после достижения 70% прочности бетона перемычек.
4. Бетонирование монолитных перемычек производить в соответствии с указаниями СНиП 3,03,01-87 "Несущие и ограждающие конструкции"

Данный лист смотреть совместно с листами АС–

Взам. инв. N | Подпись и дата | Инв. N подл.

Изм.	Кол.уч.	Лист	N док.	Подпись	Дата
					2024
ГИП		Турсынкулов Б.			26.03.
Проверил		Аспанов О.			26.03.
Исполнил		Жунисбеков К.			26.03.
Н. контр.		Алибеков К.			26.03.

12-2023 Альбом III АС

«Строительство мини футбольного площадки и борцовского зала ангарного типа в поселке Индербор, Индерского района, Атырауской области»

Блок–Б

Стадия	Лист	Листов
РП	64а	

Монолитные перемычки ПрМ–1–6. Спецификация.

ТОО "Alpha–Pro" г.Шымкент– 2024 г.

Формат А3

Установка экранов в санузлах

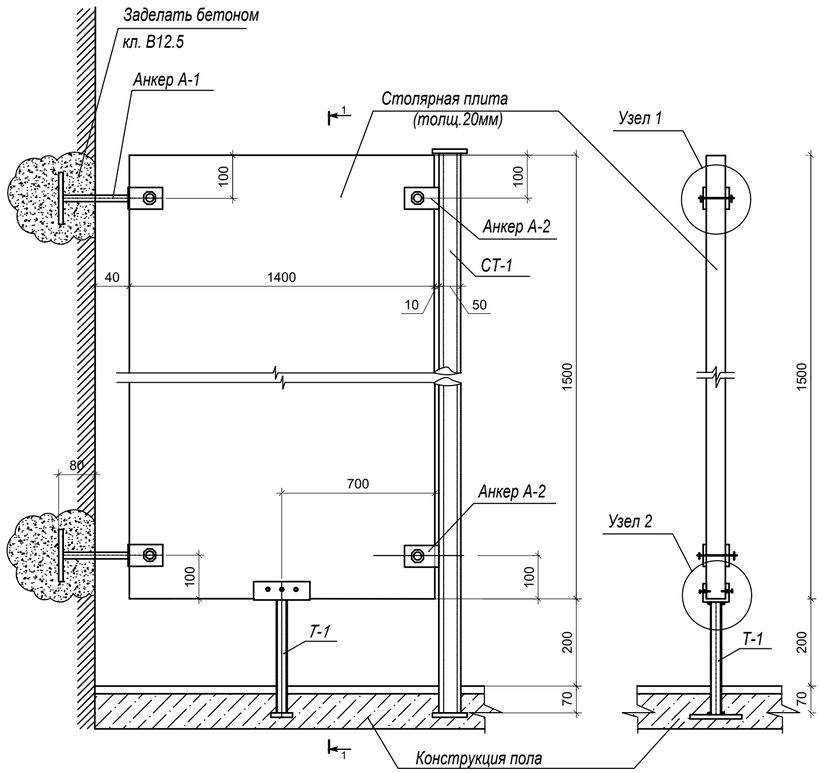

Установка экранов в санузлах.

Металлическая рамка двери

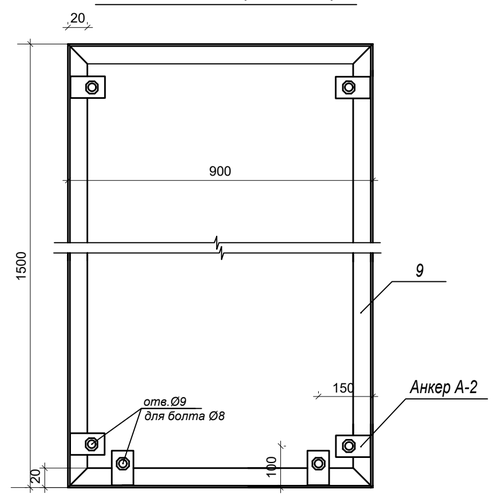

Стойка СТ-1

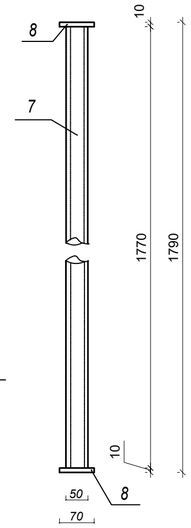

Спецификация конструктивных элементов на один экран

Марка, поз.	Обозначение	Наименование	Кол.	Масса ед.кг.	Приме-чание
	Инд.разраб.л.АС-	Экран	2		
	Инд.разраб.л.АС-	Дверная створка	4		
	Инд.разраб.л.АС-	Стойка металлическая СТ-1	6		
	на 1 шт.	Экран	1		
		Гипсокартон с лицевой поверхностью из ПВХ пленки 1500х900х20 м	1		
		Анкер А-1	2	0.796	
1		-6х50 ГОСТ103-87 L=154	1	0.363	
2	ГОСТ8732-78*	ТрубаØ20х3 L=120	1	0.15	
3		-6х50 ГОСТ103-87 L=120	1	0.283	
		Анкер А-2	2		
1		-6х50 ГОСТ103-87 L=154	1	0.363	
		Ножка Т-1	1	1.353	
4		-6х130 ГОСТ103-87 L=120	1	0.74	
5	ГОСТ8732-78*	Труба Ø20х3 L=260	1	0.33	
3		-6х50 ГОСТ103-87 L=120	1	0.283	
		Детали			
		Болт М-8 ГОСТ7798-70*.L=75	8	0.101	
		Гайка М-8 ГОСТ5915-70*	8	0.0117	
		Шайба М8 ГОСТ11371-78*	8	0.004	
		Стойка металлическая СТ-1	1	6.93	
7	ГОСТ8732-78*	Труба Ø50х3 L=1770	1	6.16	
8		-10х70 ГОСТ103-87 L=70	2	0.385	
	на 1 шт.	Дверная створка			
		Дверное полотно 890х1490х20 $м^3$	1	0.0265	
9		∟20х3 ГОСТ8509-93 L=4800	1	4.27	
	на 1 шт.	Анкер А-2	6		
1		-6х50 ГОСТ103-87 L=154	1	0.363	
		Детали			
		Болт М-8 ГОСТ7798-70*.L=75	12	0.101	
		Гайка М-8 ГОСТ5915-70*	12	0.0117	
		Шайба М8 ГОСТ11371-78*	12	0.004	

1

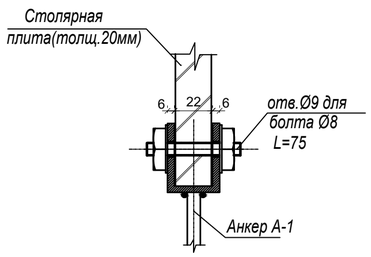

Анкер А-1

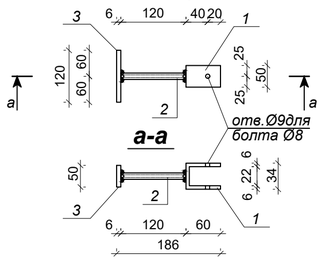

Анкер А-2

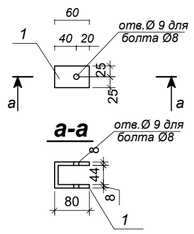

поз.1

(в развернутом виде)

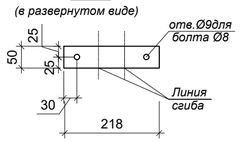

2

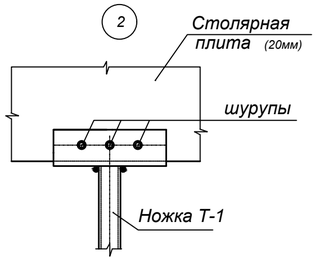

Ножка Т-1

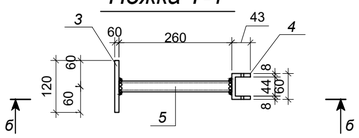

б-б

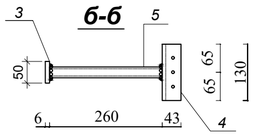

поз.4

(в развернутом виде)

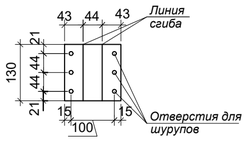

1. Данный лист смотреть совместно с листами АС-

2. Расход материалов дан на один экран.

Данный лист смотреть совместно с листами АС–

Изм.	Кол.уч.	Лист	N док.	Подпись	Дата			
					2024	12-2023 Альбом III АС		
						«Строительство мини футбольного площадки и борцовского зала ангарного типа в поселке Индербор, Индерского района, Атырауской области»		
ГИП		Турсынкулов			26.03.	Блок–Б	Стадия	Лист	Листов
Проверил		Аспанов О.			26.03.		РП	65	
Исполнил		Жунисбеков К.			26.03.	Экран ИЭС–1.	ТОО "Alpha–Pro" г.Шымкент– 2024 г.		
Н. контр.		Алибеков К.			26.03.				

Согласовано

Взам. инв. N

Подп. и дата

Инв. N подл.

Копировал

Формат А2

Б

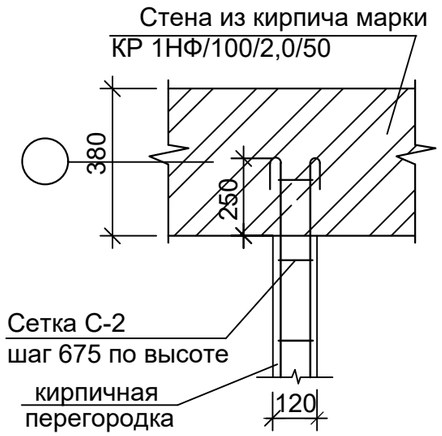

В

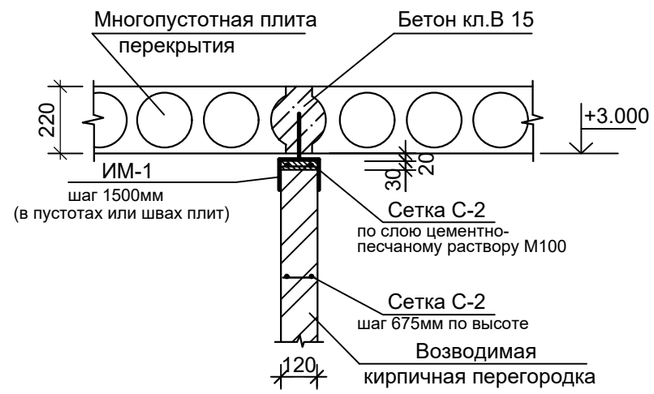

Ведомость деталей

Поз.	Эскиз
ИМ-1	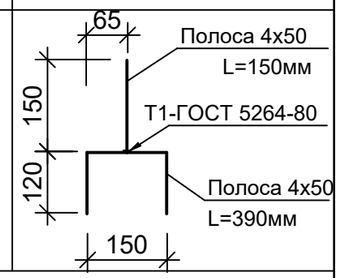

Деталь устройства фундамента под перегородки из жженного кирпича

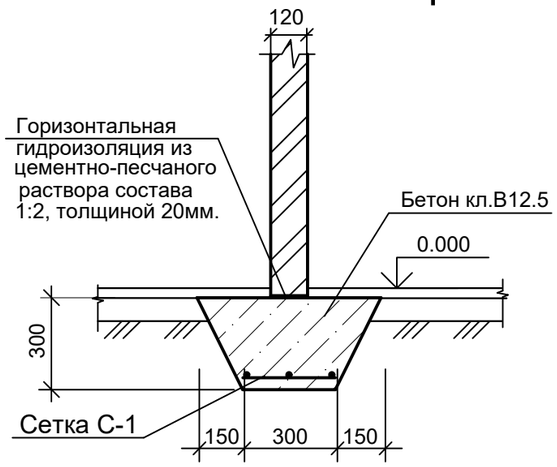

Сетка С-2 (условно на 1м.пог.)

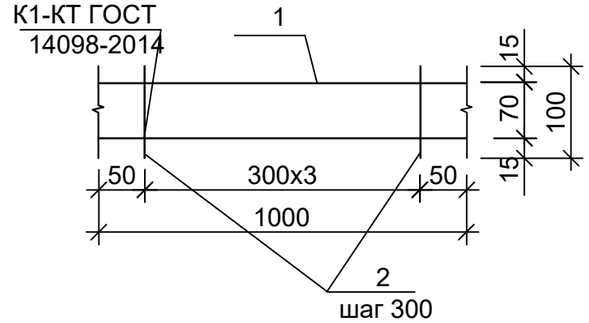

Сетка С-1

условно на 1м пог..

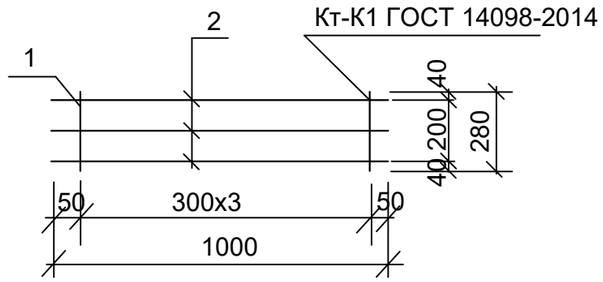

Данный лист смотреть совместно с листами АС–

Изм.	Кол.уч.	Лист	N док.	Подпись	Дата	12-2023 Альбом III АС			
					2024	«Строительство мини футбольного площадки и борцовского зала ангарного типа в поселке Индербор, Индерского района, Атырауской области»			
ГИП		Турсынкулов Б.			26.03.	Блок–Б	Стадия	Лист	Листов
Проверил		Аспанов О.			26.03.		РП	66	
Исполнил		Жунисбеков К.			26.03.	Узлы и детали возводимых кирпичных перегородок.	ТОО "Alpha–Pro" г.Шымкент– 2024 г.		
Н. контр.		Алибеков К.			26.03.				

Взам. инв. N

Подпись и дата

Инв. N подл.

Формат А3

Спецификация конструктивных элементов

Марка поз.	Обозначение	Наименование	Кол. шт.	Масса кг.	Примеч.
		Сетка С-1 п.м.	118,0		
1	ГОСТ 34028-2016	Ø10А400 L=280мм.	4	0.173	0.692
2	ГОСТ 34028-2016	Ø6А240 L=1000мм.	3	0.222	0.666
		Бетон кл.В 12,5 м3/пм	0.135		фундамент под перегор.
		Сетка С-2 п.м.	590		
1	ГОСТ 8478-87	Ø5ВрI L=1000мм.	2	0.154	0.308
2	ГОСТ 8478-87	Ø3ВрI L=100мм.	4	0.0055	0.022
		Изделие металлическое ИМ-1	60	0.848	50,88
	ГОСТ 103-87	полоса 50х4х150	1	0.236	
	ГОСТ 103-87	полоса 50х4х390	1	0.612	
		Заделка отверстий бетоном В15		0,003	шт.

Перегородки кирпичные толщиной 120мм на цементно-песчаном растворе М50 .
Перегородки армируются в горизонтальных швах сетками С-2. Сетки укладываются непрерывно по всей длине перегородок с шагом 675 мм. по высоте.
Концы продольной арматуры сеток должны быть заанкеренны в тело кладки стен не менее 250 мм. и должны быть закончены крюком.
Перегородки длиной более 3 метров армируются дополнительно сеткой С-2 (продольные стержни -2Ø5ВрI, поперечные - 3ØВрI) в слое толщ. 30мм цементно-песчаного раствора В10 и крепятся к перекрытию согласно узла "В".
В местах установки дверных блоков предусмотреть антисептированные деревянные пробки размером 120х120х65 мм. 2 шт по высоте.
Данный лист смотреть совместно с листами АС-10,14,21,

Взам. инв. N | Подпись и дата | Инв. N подл.

Данный лист смотреть совместно с листами АС–

Изм.	Кол.уч.	Лист	N док.	Подпись	Дата
					2024
ГИП		Турсынкулов Б.			26.03.
Проверил		Аспанов О.			26.03.
Исполнил		Жунисбеков К.			26.03.
Н. контр.		Алибеков К.			26.03.

12-2023 Альбом III АС

«Строительство мини футбольного площадки и борцовского зала ангарного типа в поселке Индербор, Индерского района, Атырауской области»

Блок–Б

Стадия	Лист	Листов
РП	67	

Спецификация конструктивных элементов.

ТОО "Alpha–Pro" г.Шымкент– 2024 г.

Формат А3

Разрез 1-1

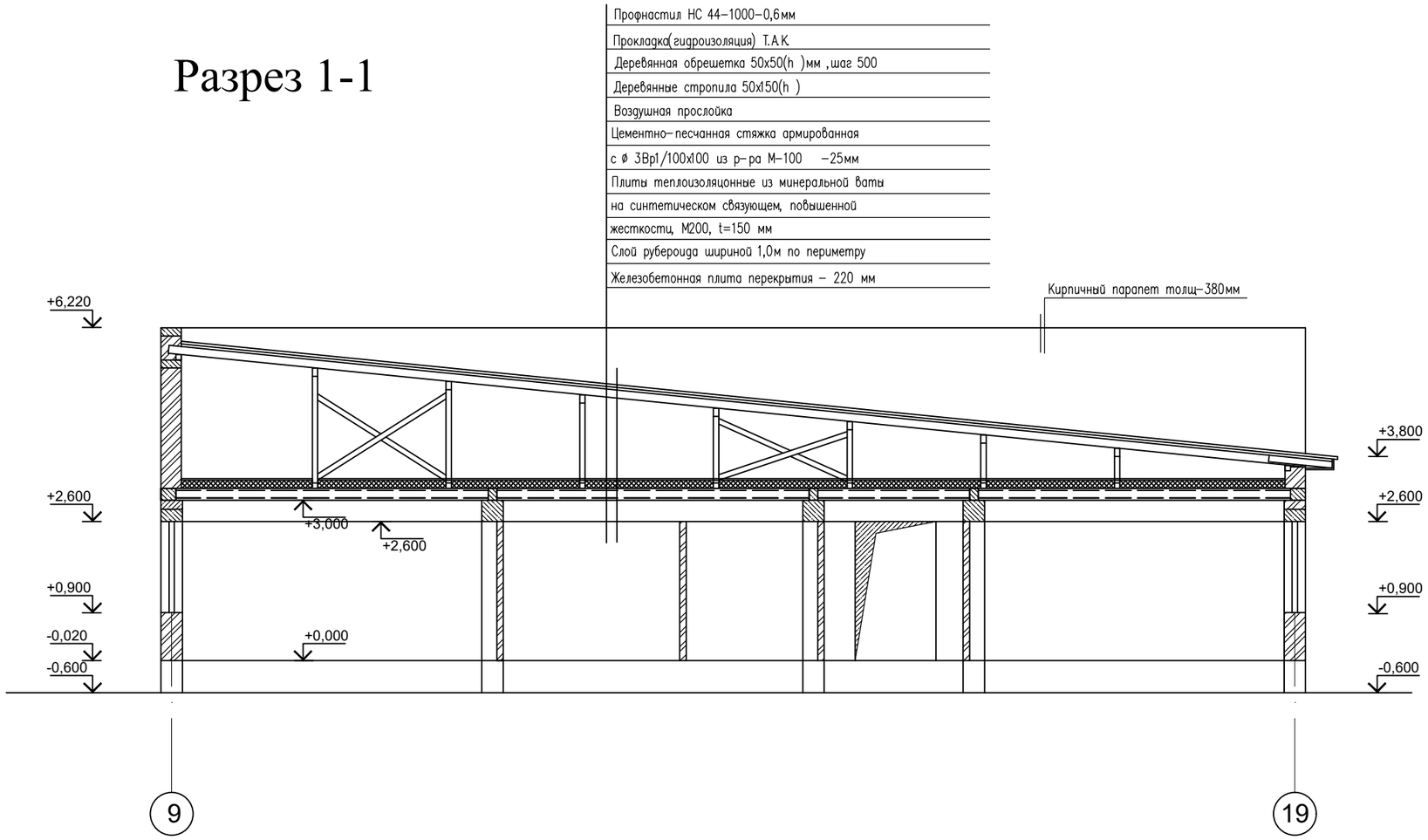

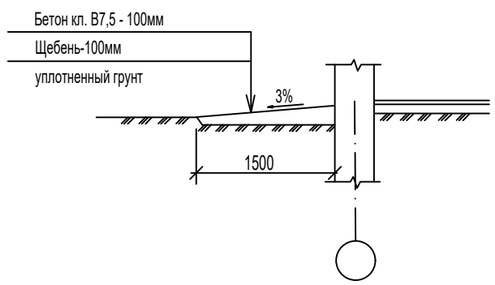

Устройство бетонный
отмостки шириной 1.50м =36,00 пог.м

					2024	12-2023 Альбом III АС
						«Строительство мини футбольного площадки и борцовского зала ангарного типа в поселке Индербор, Индерского района, Атырауской области»
Изм.	Кол.уч.	Лист	N док.	Подпись	Дата	
ГИП		Турсынкулов Б.			26.03.	Блок-Б
Проверил		Аспанов О.			26.03.	
Исполнил		Жунисбеков К.			26.03.	Разрез 1-1
Н. контр.		Алибеков К.			26.03.	

Стадия	Лист	Листов
РП	68	

ТОО "Alpha-Pro"
г.Шымкент- 2024 г.

Взамен инв.N | Подпись и дата | Инв. N подл.

Поручень П-1

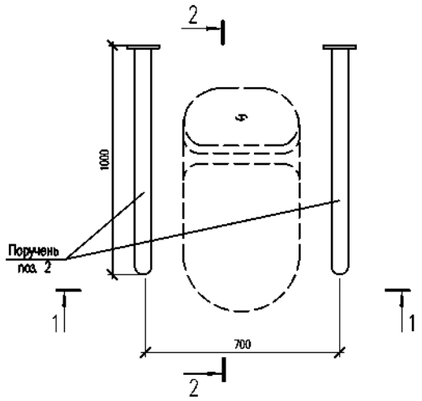

Поручень П-2

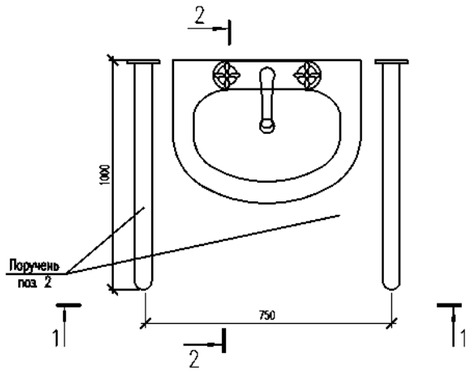

1 – 1

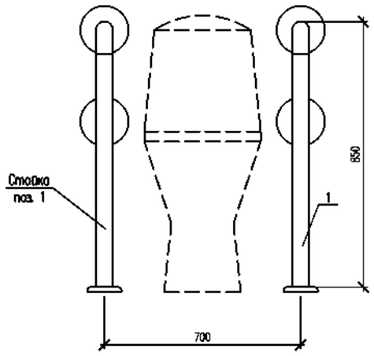

1 – 1

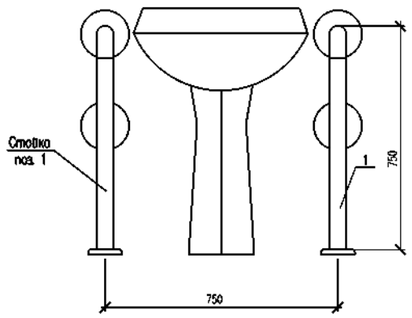

2 – 2

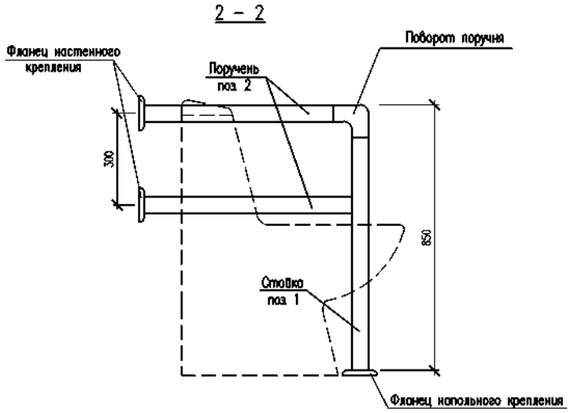

2 – 2

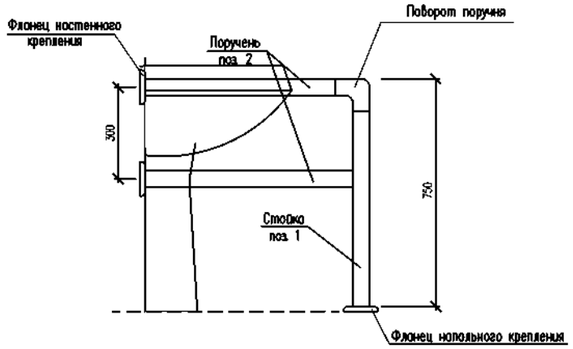

Поз.	Обозначение	Наименование	Кол.	Масса ед.,кг.	Примечание
		Поручень П-1	3		
		Стойка			
1	ГОСТ 9941-81	Труба $\frac{51x2\ ГОСТ\ 9941-81}{12Х18Н10Т\ ГОСТ\ 5632-72}$ м.п.	1.70	2.42	4.12
		Держатель поручня ø51мм	2		
		Фланец напольного крепления	2		
		Декоративная крышка ø51мм	2		
		Поручень			
2	ГОСТ 9941-81	Труба $\frac{51x2\ ГОСТ\ 9941-81}{12Х18Н10Т\ ГОСТ\ 5632-72}$ м.п.	5,5	2.42	13,31
		Поворот поручня ø51мм	2		
		Держатель поручня ø51мм	4		
		Фланец напольного крепления	4		
		Декоративная крышка ø51мм	4		
		Поручень П-2	3		
		Стойка			
1	ГОСТ 9941-81	Труба $\frac{51x2\ ГОСТ\ 9941-81}{12Х18Н10Т\ ГОСТ\ 5632-72}$ м.п.	1.50	2.42	3,63
		Держатель поручня ø51мм	2		
		Фланец напольного крепления	2		
		Декоративная крышка ø51мм	2		
		Поручень			
2	ГОСТ 9941-81	Труба $\frac{51x2\ ГОСТ\ 9941-81}{12Х18Н10Т\ ГОСТ\ 5632-72}$ м.п.	5,2	2.42	12,58
		Поворот поручня ø51мм	2		
		Держатель поручня ø51мм	4		
		Фланец напольного крепления	4		
		Декоративная крышка ø51мм	4		

Данный лист смотреть совместно с листами АС–

Изм.	Кол.уч.	Лист	N док.	Подпись	Дата
					2024
ГИП		Турсынкулов Б.			26.03.
Проверил		Аспанов О.			26.03.
Исполнил		Жунисбеков К.			26.03.
Н. контр.		Алибеков К.			26.03.

12-2023 Альбом III АС

«Строительство мини футбольного площадки и борцовского зала ангарного типа в поселке Индербор, Индерского района, Атырауской области»

Блок-Б

для маломобильных груп населения

Стадия	Лист	Листов
РП	69	

ТОО "Alpha-Pro"
г.Шымкент- 2024 г.

Взам. инв. N | Подпись и дата | Инв. N подл.

Схема расположение монолитных рам

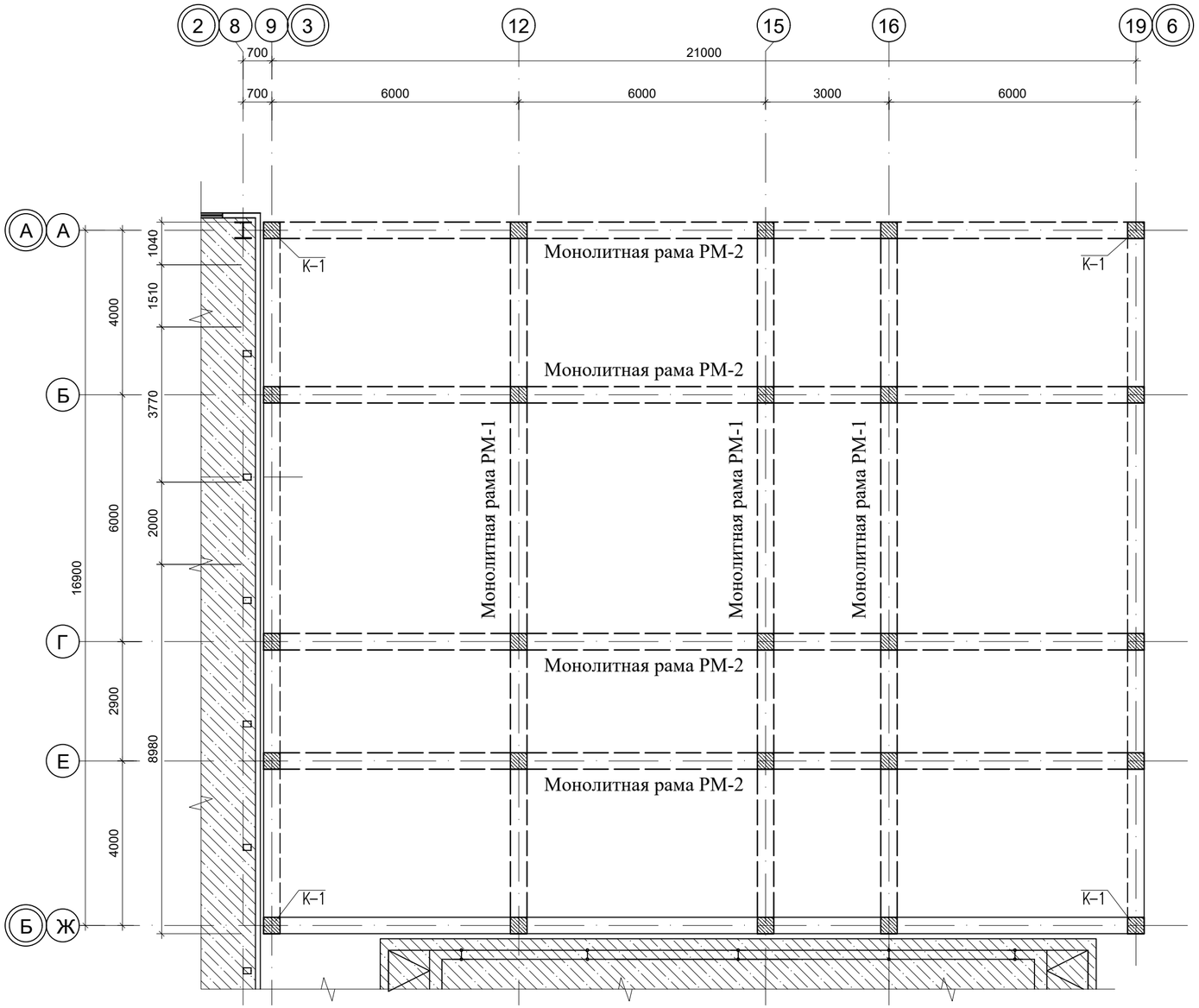

Спецификация конструктивных элементов.

Поз	Обозначение	Наименование	Кол.	Масса ед. кг.	Приме-чание
РМ-1	Смотри лист АС-	Монолитная рама РМ-1	3		
РМ-2	Смотри лист АС-	Монолитная рама РМ-2	4		
К-1	Смотри лист АС-	Колонна К-1	4		

Указания по бетонированную монолитных рам

Монолитные конструкции выполнить согласно СП РК 5.03-107-2013 "Несущие и ограждающие конструкции" и СП РК 3.04-102-2014 "Бетонные и железобетонные конструкции"

До начала бетонирования монолитных рам необходимо:

- рабочую арматуру стоек объединить хомутами в объемные каркасы. Вязка всех пересечений хомутов с рабочей арматурой стоек выполняется обожженной проволокой Ø3мм. - верхние концы арматуры стоек рам заанкериваются при помощи шайб. Анкеровка арматуры при помощи шайб выполняется ручной дуговой сваркой в раззенкованных отверстиях.
- выставляется опалубка.
- устанавливаются объемные каркасы ригелей и рам. Рабочие стержни собираются в объемные каркасы при помощи хомутов, связанных с рабочей арматурой обожженной
- нижние концы рабочие арматуры ригелей рам заанкериваются при помощи шайб.
- стойка бетонируется одновременно
- бетонирование ригелей выполняется отдельными захватками. Граница бетонирования определяется в средней части ригеля. При перерывов в бетонирование не допускать схватывания бетона на границах бетонирования.
- места большого насыщения арматурой бетонируется мелкозернистым бетоном кл.В25.
- снятие опалуки производить после достижения бетоном 70 проектной прочности.

1. Данный лист смотреть совместно с л. АС-

Изм.	Кол.уч.	Лист	N док.	Подпись	Дата
					2024

12-2023 Альбом III АС

«Строительство мини футбольного площадки и борцовского зала ангарного типа в поселке Индербор, Индерского района, Атырауской области»

ГИП	Турсынкулов Б.		26.03.
Проверил	Аспанов О.		26.03.
Исполнил	Жунисбеков К.		26.03.
Н. контр.	Алибеков К.		26.03.

Блок-Б

Стадия	Лист	Листов
РП	70	

Схема расположение монолитных рам

ТОО "Alpha-Pro" г.Шымкент- 2024 г.

Согласовано:

Взам. инв. N

Подпись и дата

Инв. N подл.

Монолитная рама РМ-1

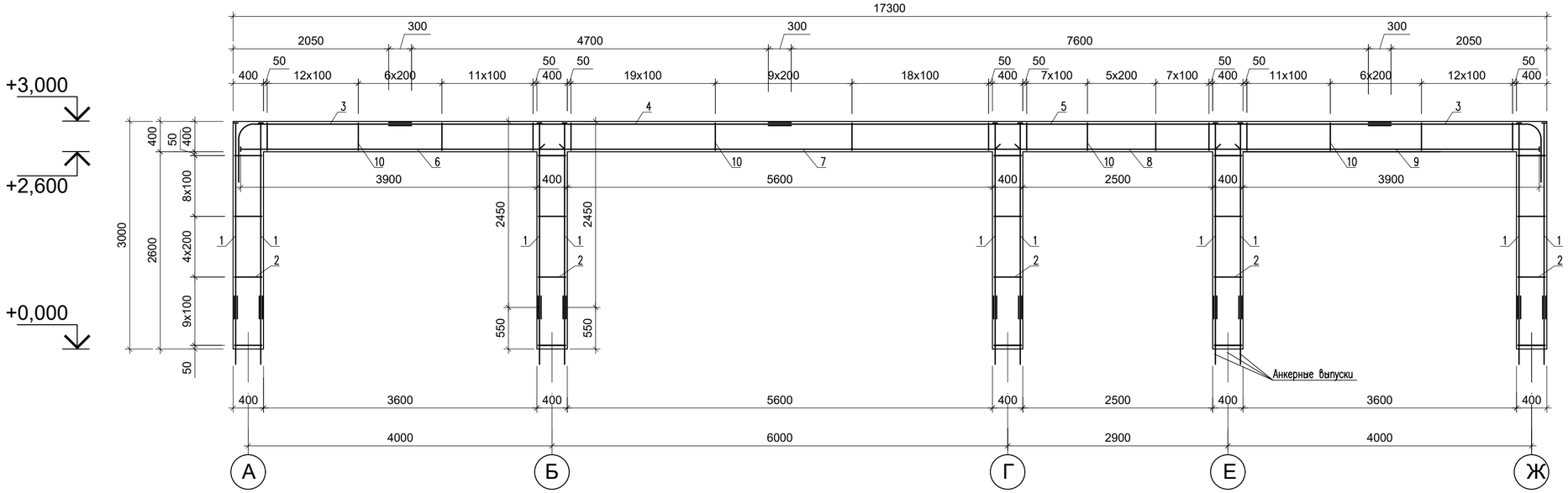

Стыки стержней рабочей арматуры встык, на сварке с накладками в колоннах

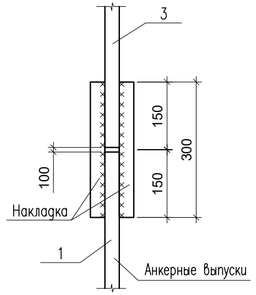

Сечение 1-1

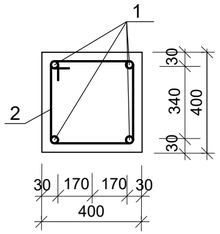

Сечение 2-2

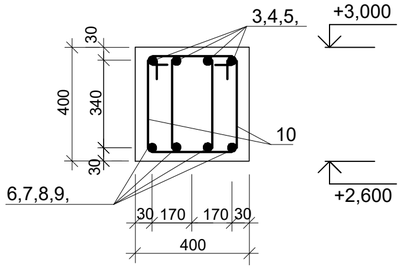

Ведомость деталей

Поз.	Эскиз
2	360 80 80 360 L=1600мм
10	360 80 80 250 L=1380мм
3	2200 800 R=110 L=3110мм

Изм.	Кол.уч.	Лист	N док.	Подпись	Дата
					2024
ГИП		Турсынкулов Б.			26.03.
Проверил		Аспанов О.			26.03.
Исполнил		Жунисбеков К.			26.03.
Н. контр.		Алибеков К.			26.03.

12-2023 Альбом III АС

«Строительство мини футбольного площадки и борцовского зала ангарного типа в поселке Индербор, Индерского района, Атырауской области»

Блок-Б

Монолитная рама РМ-1

Стадия	Лист	Листов
РП	71	

ТОО "Alpha-Pro"
г.Шымкент- 2024 г.

Взам. инв. N

Подпись и дата

Инв. N подл.

Формат

Марка поз.	Обозначение	Наименование	Кол. шт.	Масса кг.	Примеч.
		Рама Рм-1	1		
1	ГОСТ 34028-2016	ø25 А400 L=2450	20	9,43	188,65кг
2	ГОСТ 34028-2016	Хомут ø8А240 L=1600мм	115	0.632	72,68кг
		Ригель рамы			
3	ГОСТ 34028-2016	ø25 АIII L=3110	8	11,97	95,79кг
4	ГОСТ 34028-2016	ø25 АIII L=5000	4	19,25	77,00кг
5	ГОСТ 34028-2016	ø25 АIII L=7900	4	30,42	121,68кг
6	ГОСТ 34028-2016	ø22 АIII L=4100	4	12,22	48,88кг
7	ГОСТ 34028-2016	ø22 АIII L=6000	4	17,88	71,52кг
8	ГОСТ 34028-2016	ø22 АIII L=2900	4	8,64	34,56кг
9	ГОСТ 34028-2016	ø22 АIII L=4100	4	12,22	48,88кг
10	ГОСТ 34028-2016	Хомут ø8АI L=1380мм	262	0,55	144,10кг
		Узел А,В			
	ГОСТ 34028-2016	Отд. стержни ø 8А L=350мм	80	0.14	11,20кг
	ГОСТ 34028-2016	Хомут ø 8АI L=1600мм	25	0.63	15,75кг
	ГОСТ 103-87	Полоса 70х70х18	28	0.70	19,60кг
		Материалы:			
		Бетон кл. В25 (стойка рамы)	2,40		м3
		Бетон кл. В25 (ригель рамы)	2,45		м3

Колонна К-1

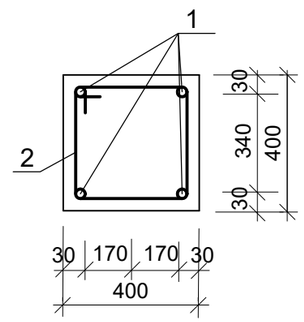

Марка поз.	Обозначение	Наименование	Кол. шт.	Масса кг.	Примеч.
	расход на 1 шт	Колонна К-1	4	36,34	
1	ГОСТ 34028-2016	ø18 А400 L=3200	4	6,40	25,60кг
2	ГОСТ 34028-2016	Хомут ø8А240 L=1600мм	17	0.632	10,74кг
		Материалы:			
		Бетон кл. В15	0,48		м3

Взаим. инв. N

Подпись и дата

Инв. N подл.

Изм.	Кол.уч.	Лист	N док.	Подпись	Дата
					2024

12-2023 Альбом III АС

«Строительство мини футбольного площадки и борцовского зала ангарного типа в поселке Индербор, Индерского района, Атырауской области»

ГИП	Турсынкулов Б.		26.03.
Проверил	Аспанов О.		26.03.
Исполнил	Жунисбеков К.		26.03.
Н. контр.	Алибеков К.		26.03.

Блок-Б

Стадия	Лист	Листов
РП	72	

Спецификация

Монолитная рама РМ-1

ТОО "Alpha-Pro"
г.Шымкент- 2024 г.

Монолитная рама РМ-1

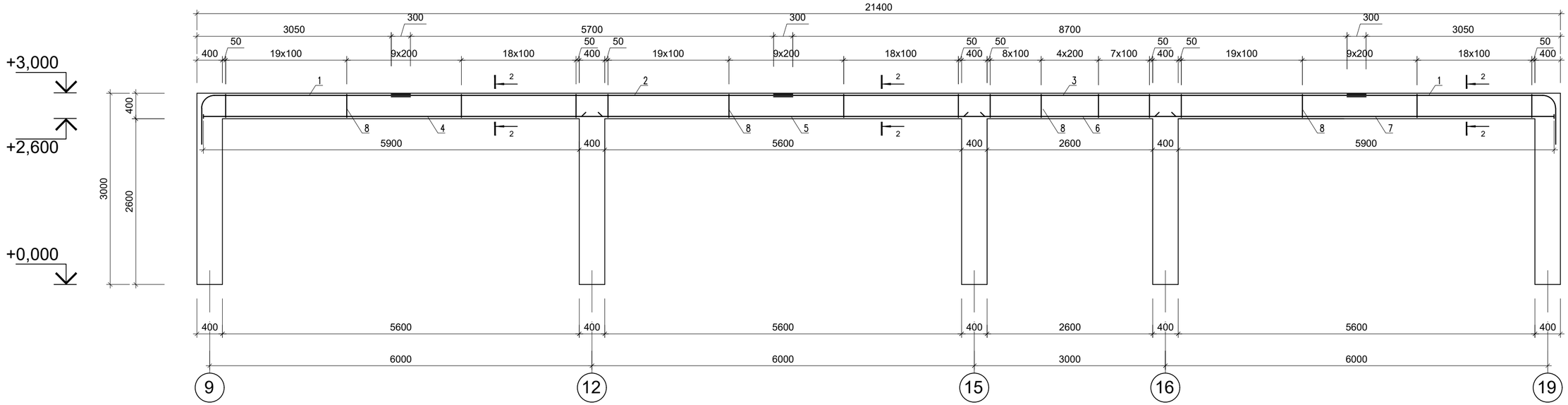

Стыки стержней рабочей арматуры встык на сварке с накладками в колоннах

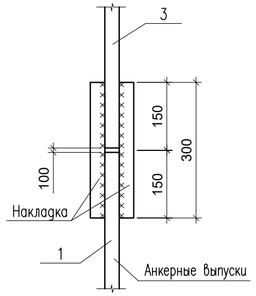

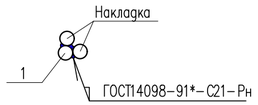

Сечение 2-2

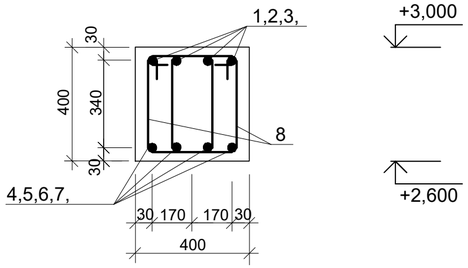

Ведомость деталей

Поз.	Эскиз
8	360 80 80 250 L=1380мм
1	3200 800 R=110 L=4110мм

Изм.	Кол.уч.	Лист	N док.	Подпись	Дата
					2024

12-2023 Альбом III АС

«Строительство мини футбольного площадки и борцовского зала ангарного типа в поселке Индербор, Индерского района, Атырауской области»

ГИП	Турсынкулов Б.		26.03.
Проверил	Аспанов О.		26.03.
Исполнил	Жунисбеков К.		26.03.
Н. контр.	Алибеков К.		26.03.

Блок-Б

Монолитная рама РМ-2

Стадия	Лист	Листов
РП	73	

ТОО "Alpha-Pro" г.Шымкент- 2024 г.

Взам. инв. N

Подпись и дата

Инв. N подл.

Формат

Марка поз.	Обозначение	Наименование	Кол. шт.	Масса кг.	Примеч.
		Рама Рм–2	1		
		Ригель рамы			
1	ГОСТ 34028–2016	ø20 AIII L=4110	8	10,15	81,21кг
2	ГОСТ 34028–2016	ø20 AIII L=6000	4	14,82	59,28кг
3	ГОСТ 34028–2016	ø20 AIII L=9000	4	22,23	88,92кг
4	ГОСТ 34028–2016	ø18 AIII L=6100	4	12,20	48,80кг
5	ГОСТ 34028–2016	ø18 AIII L=6000	4	12,00	48,00кг
6	ГОСТ 34028–2016	ø18 AIII L=3000	4	6,00	24,00кг
7	ГОСТ 34028–2016	ø18 AIII L=6100	4	12,20	48,80кг
8	ГОСТ 34028–2016	Хомут ø8AI L=1380мм	330	0,55	181,50кг
	ГОСТ 103–87	Полоса 70х70х18	8	0.70	5,60кг
		Материалы:			
		Бетон кл. В25 (ригель рамы)	3,10		м3
					м3

Взаим. инв. N

Подпись и дата

Инв. N подл.

Изм.	Кол.уч.	Лист	N док.	Подпись	Дата
					2024
ГИП		Турсынкулов Б.			26.03.
Проверил		Аспанов О.			26.03.
Исполнил		Жунисбеков К.			26.03.
Н. контр.		Алибеков К.			26.03.

12-2023 Альбом III АС

«Строительство мини футбольного площадки и борцовского зала ангарного типа в поселке Индербор, Индерского района, Атырауской области»

Блок–Б

Стадия	Лист	Листов
РП	74	

Спецификация

Монолитная рама РМ–2

ТОО "Alpha–Pro"
г.Шымкент– 2024 г.

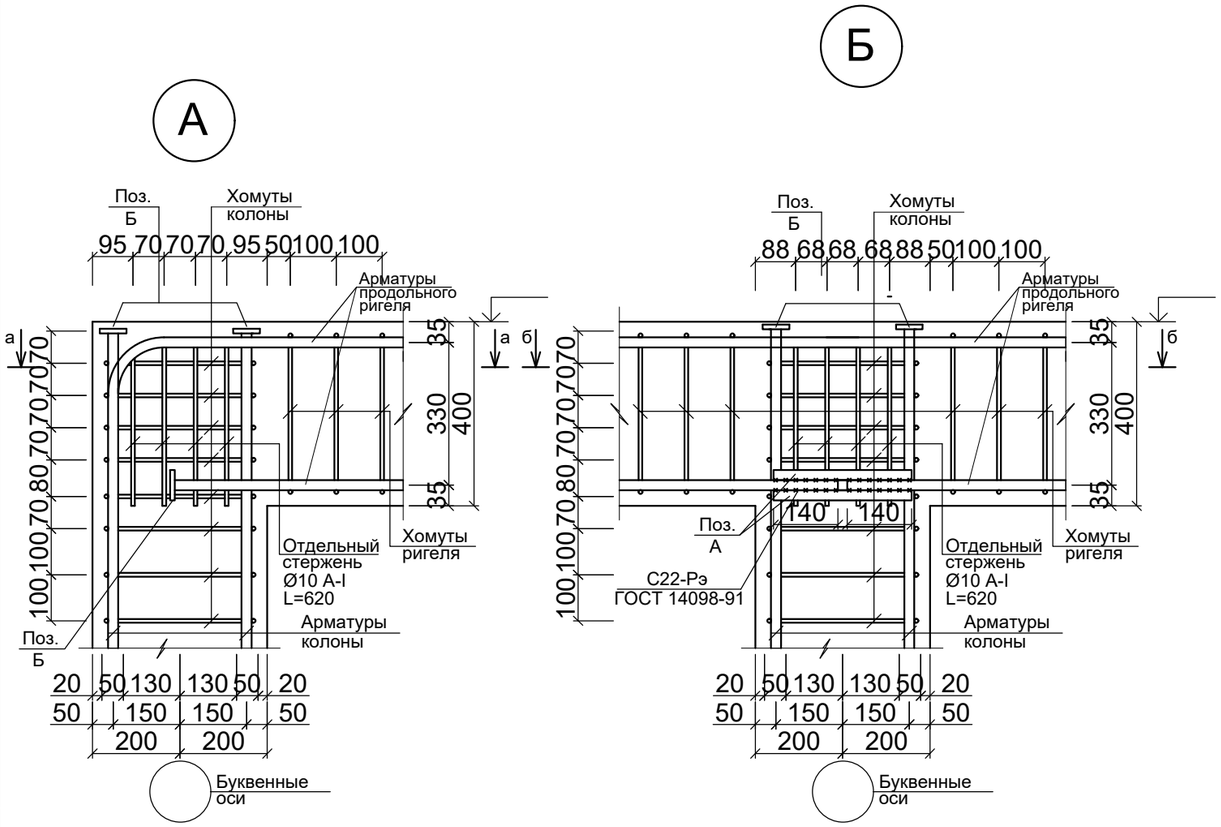

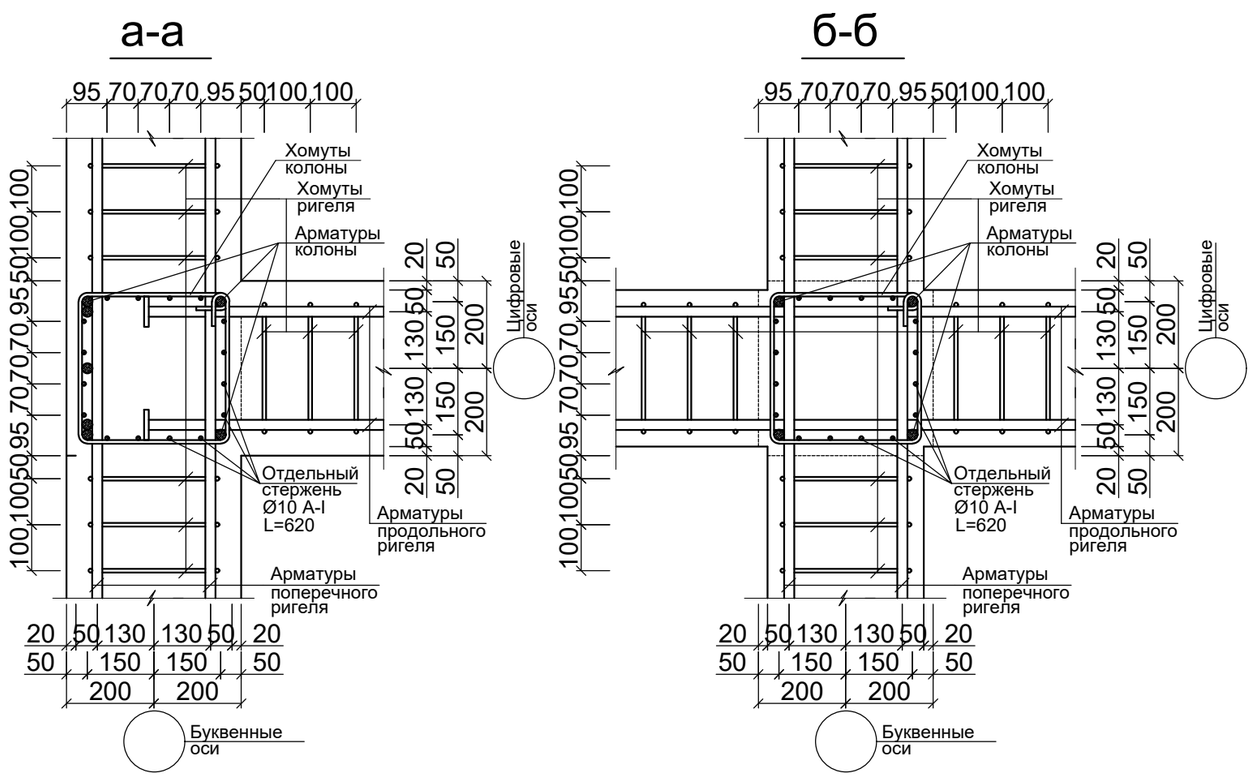

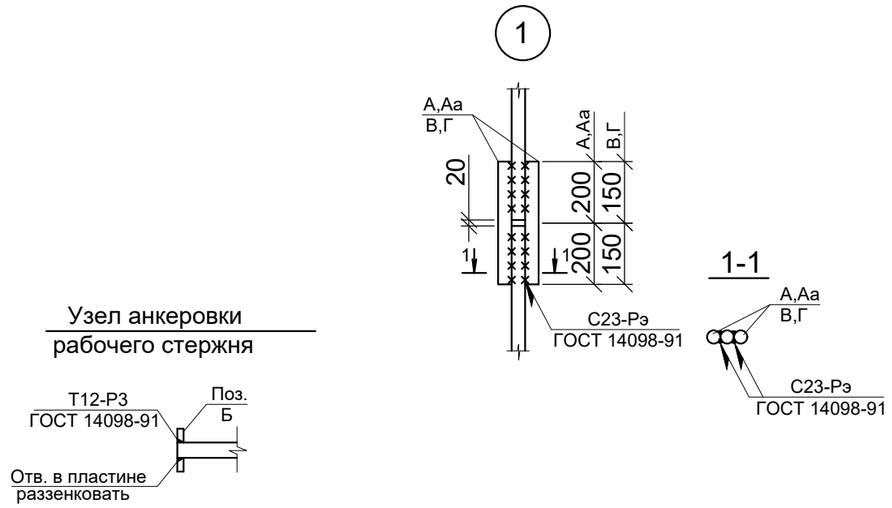

Изм.	Кол.уч.	Лист	N док.	Подпись	Дата	12-2023 Альбом III АС		
					2024	«Строительство мини футбольного площадки и борцовского зала ангарного типа в поселке Индербор, Индерского района, Атырауской области»		
ГИП		Турсынкулов Б.			26.03.	Блок-Б	Стадия: РП	Лист: 75 / Листов:
Проверил		Аспанов О.			26.03.			
Исполнил		Жунисбеков К.			26.03.	Узлы "А,Б,В,Г,1", сеч. а-а, б-б. 1-1, 2-2. Ан-1	ТОО "Alpha-Pro" г.Шымкент- 2024 г.	
Н. контр.		Алибеков К.			26.03.			

Согласовано

Взам. инв. N

Подп. и дата

Инв. N подл.

Копировал

Формат А3

План покрытия

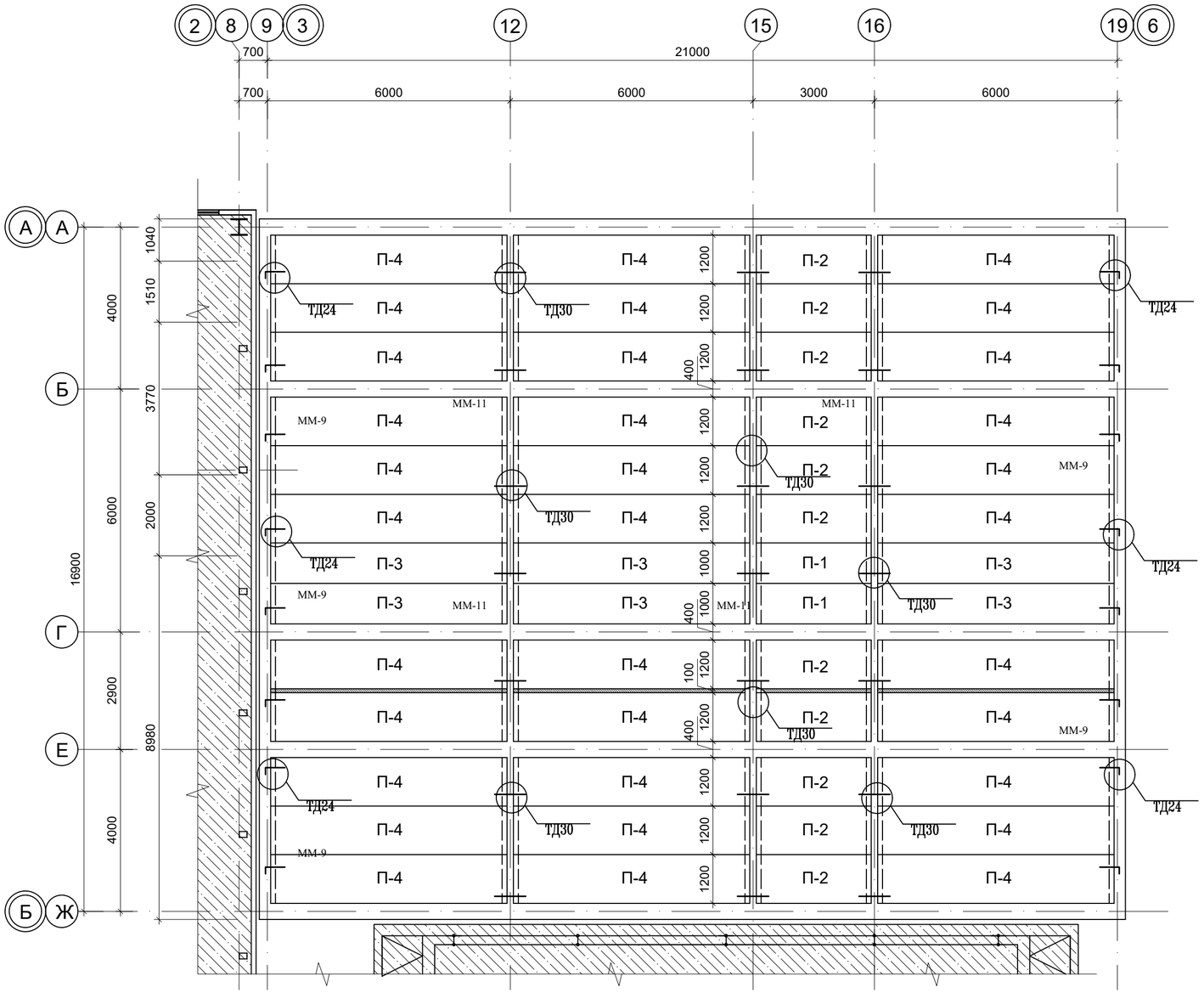

Поз.	Обозначение	Наименование	Кол.	Масса ед., кг.	Примеч.
		Сборные ж/б плиты покрытия на отм. +3,000.			
П-1	Сер. 1.141.1-40с вып.1	1ПК29.10-6.AmV	2		
П-2	Сер. 1.141.1-40с вып.1	1ПК29.12-6.AmV-	11		
П-3	Сер. 1.141.1-40с вып.1	1ПК59.10-6.AmV	6		
П-4	Сер. 1.141.1-40с вып.1	1ПК59.12-6.AmV-	33		
		Монолитные участки			
УМ-1		УМ-1	1		шт
УМ-2		УМ-2	3		шт
	Анкера для крепления плит к стенам				
ММ-9	2.240-1 в.6	ø12А400 L=780/L=300	16	0,69/0,27	15,32кг
ММ-11	2.240-1 в.6	ø12А400 L=620	21	0,55	11,55кг
	скрутка для лежня	*ø4 Вр1 ГОСТ 6727-86 L=900*	85	0.08	6,80кг

1. Монтаж сборных железобетонных конструкций вести в соответствии с указаниями СП РК 5.03-107-2013 "Несущие и ограждающие конструкции".
2. Плиты перекрытия укладывать на выравненную поверхность из цементно-песчаного раствора марки М200 толщиной 10 мм.
3. Швы между плитами зачистить от мусора и залить цементно-песчаным раствором марки М100.
   Швы между плитами перекрытия тщательно заполнить цементно-песчаным раствором М100, предварительно заложив в швы скрутки из ø4Вр-1 для крепления лежней.
5. Отверстия в плитах 100, 159мм пробить в пустотах не нарушая ребер жесткости.

Изм.	Кол.уч.	Лист	N док.	Подпись	Дата
					2024

12-2023 Альбом III АС

«Строительство мини футбольного площадки и борцовского зала ангарного типа в поселке Индербор, Индерского района, Атырауской области»

ГИП	Турсынкулов Б.		26.03.
Проверил	Аспанов О.		26.03.
Исполнил	Жунисбеков К.		26.03.
Н. контр.	Алибеков К.		26.03.

Блок-Б

Стадия	Лист	Листов
РП	76	

План покрытия

ТОО "Alpha-Pro" г.Шымкент- 2024 г.

Согласовано:

Взам. инв. N

Подпись и дата

Инв. N подл.

Узел–7
2.140–5с.1–0400

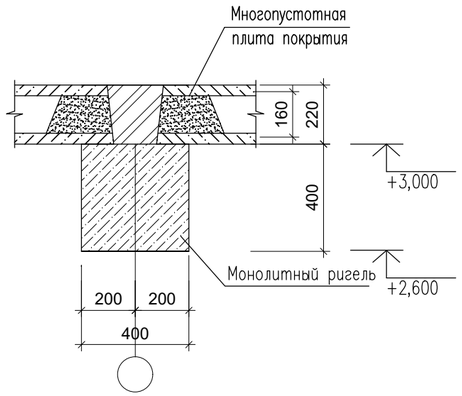

Узел–1
2.140–5с.1–0400

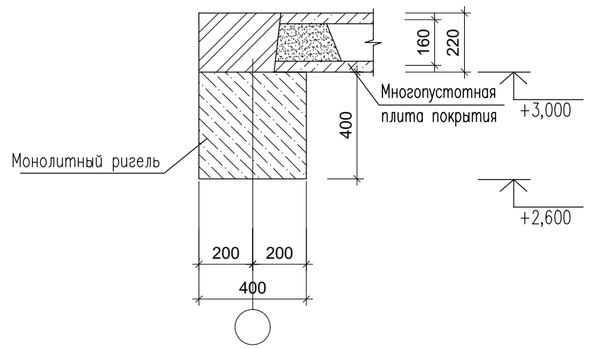

Узел–23
2.140–5с.1–0400

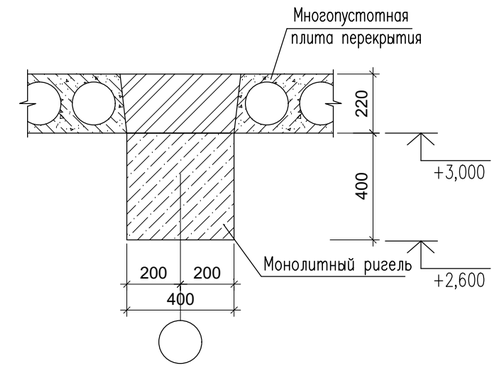

Узел–17
2.140–5с.1–0400

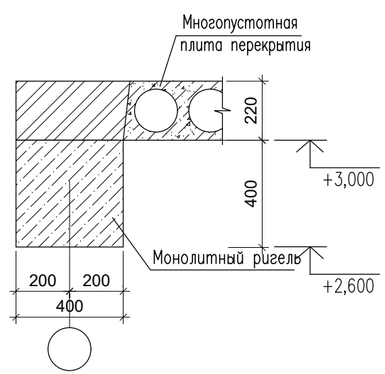

1. Монтаж сборных железобетонных конструкций вести в соответствии с указаниями СП РК 5.03–107–2013 "Несущие и ограждающие конструкции".
2. Плиты перекрытия укладывать на выравненную поверхность из цементно–песчаного раствора марки М100 толщиной 20 мм.
3. Швы между плитами зачистить от мусора и залить цементно–песчаным раствором марки М100.
   Швы между плитами перекрытия тщательно заполнить цементно–песчаным раствором М100, предварительно заложив в швы скрутки из ⌀4Вр–1 для крепления лежней.
5. Отверстия с размерами 150х150 и меньше в панелях покрытия пробивать по месту в пустотах плит не нарушая несущих ребер.
6. В уровне плит перекрытия выполнить антисейсмопояс по узлам сер. 2.140–5с вып.1.

					2024	12-2023 Альбом III АС
						«Строительство мини футбольного площадки и борцовского зала ангарного типа в поселке Индербор, Индерского района, Атырауской области»
Изм.	Кол.уч.	Лист	N док.	Подпись	Дата	
ГИП		Турсынкулов Б.			26.03.	Блок–Б
Проверил		Аспанов О.			26.03.	
Исполнил		Жунисбеков К.			26.03.	Узлы покрытий
Н. контр.		Алибеков К.			26.03.	

Стадия	Лист	Листов
РП	77	

ТОО "Alpha–Pro"
г.Шымкент– 2024 г.

Взам. инв. N

Подпись и дата

Инв. N подл.

Сечение 1-1 для ТД-24

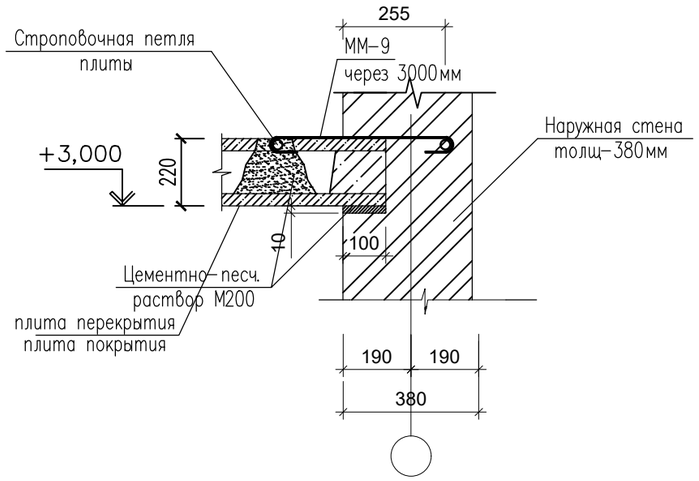

Узел А ТД24

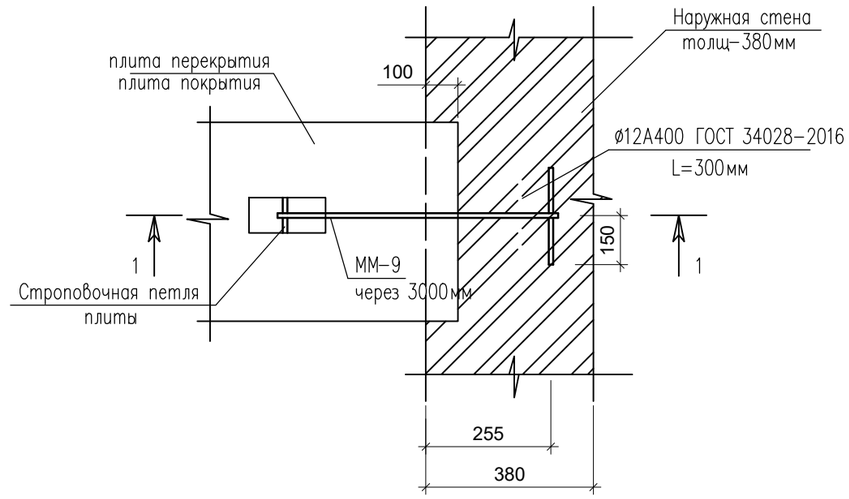

Сечение 1-1 для ТД-30

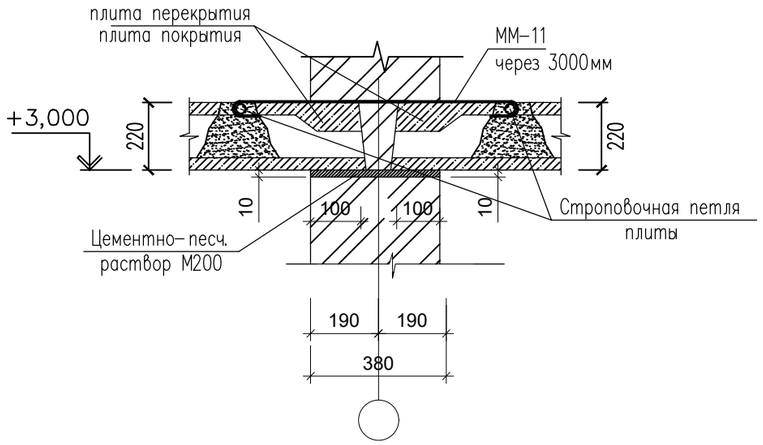

Узел Б ТД30

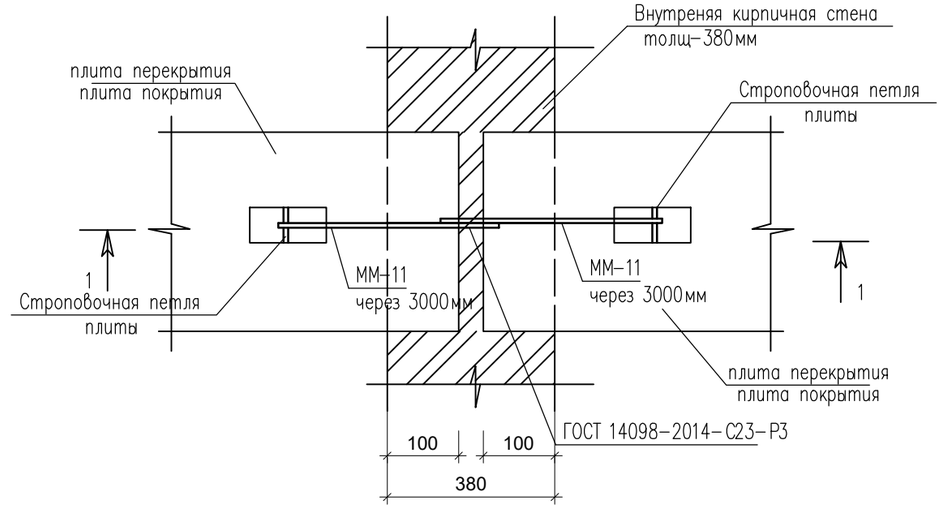

					2024	12-2023 Альбом III АС		
						«Строительство мини футбольного площадки и борцовского зала ангарного типа в поселке Индербор, Индерского района, Атырауской области»		
Изм.	Кол.уч.	Лист	N док.	Подпись	Дата			
ГИП		Турсынкулов Б.			26.03.	Блок-Б	Стадия	Лист	Листов
Проверил		Аспанов О.			26.03.		РП	78	
Исполнил		Жунисбеков К.			26.03.	Сечение 1-1, Сечение 2-2, Узел А ТД24 Узел Б ТД30	ТОО "Alpha-Pro" г.Шымкент- 2024 г.	
Н. контр.		Алибеков К.			26.03.			

Взам. инв. N

Подпись и дата

Инв. N подл.

Формат

Монолитный участок Ум-1,УМ-2.

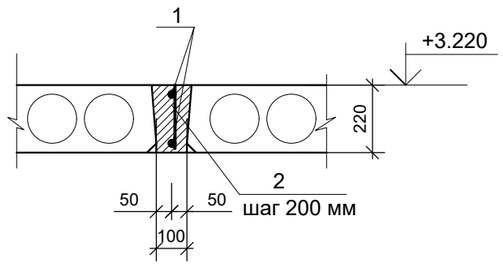

Поз.	Обозначение	Наименование	Кол.	Масса ед.,кг.	Приме-чание
	расход на 1 шт	Монолитный участок Ум-1			
1	ГОСТ 34028-2016	Ø 12 А400 L=3000	2	2,66	5,33 кг
2	——— || ———	Ø 8 А240 L=200	16	0.079	1.26 кг
		Материалы:			
		бетон кл. В 15,	0.066		м3
	расход на 1 шт	Монолитный участок Ум-1			
1	ГОСТ 34028-2016	Ø 12 А400 L=6000	2	5,33	10,66 кг
2	——— || ———	Ø 8 А240 L=200	31	0.079	2,45 кг
		Материалы:			
		бетон кл. В 15,	0.13		м3

Бетонирование монолитных конструкций производить в соответствии с требованиями СП РК 3.04-102-2014
Перед становкой в опалубку отдельные стержни объединить в каркасы хомутами при помощи вязальной проволоки Ф 1,5 - 2,0 мм.
Снятие опалубки производить при достижении бетоном 70% проектной прочности.
В сечениях защитный слой дан до центра рабочей арматуры.
Данный лист читать с листами АС-

Взам. инв. N | Подпись и дата | Инв. N подл.

Изм.	Кол.уч.	Лист	N док.	Подпись	Дата
					2024
ГИП		Турсынкулов Б.			26.03.
Проверил		Аспанов О.			26.03.
Исполнил		Жунисбеков К.			26.03.
Н. контр.		Алибеков К.			26.03.

12-2023 Альбом III АС

«Строительство мини футбольного площадки и борцовского зала ангарного типа в поселке Индербор, Индерского района, Атырауской области»

Блок-Б

Стадия	Лист	Листов
РП	79	

Монолитный участок Ум-1-2.
Спецификация

ТОО "Alpha-Pro"
г.Шымкент- 2024 г.

Формат

План чердака

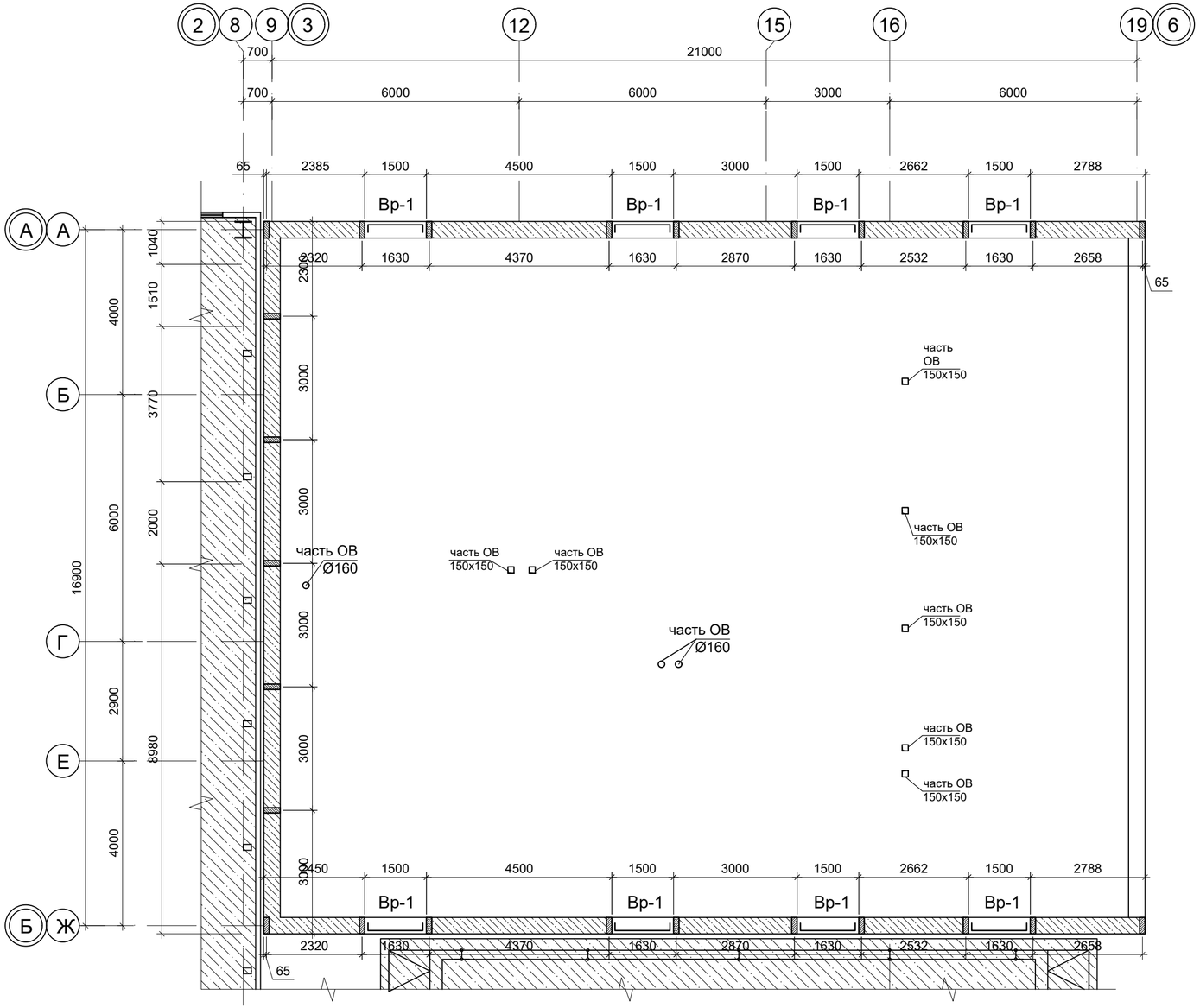

МС-3

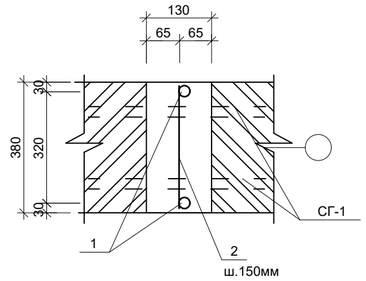

Спецификация конструктивных элементов

Марка поз.	Обозначение	Наименование	Кол. шт.	Масса кг.	Примеч.
	расход на 1 шт	МС-3	25	7,01	175,25кг
1	ГОСТ 34028-2016	ø 12А400 L=3000	2	2,664	5,33кг
2	ГОСТ 34028-2016	ø 6А240 L=360мм	21	0,08	1,68кг
		Бетон кл. В15 м3	0,495		
СГ-1		Сетка СГ-1 м.п.	240	0,54	129,60кг
		отд. стерж. ø5Вр-1, L=1000мм	3	0.154	0.46кг
	—II—	отд. стерж. ø3Вр-1, L=350мм	4	0.019	0.077

Изм.	Кол.уч.	Лист	N док.	Подпись	Дата
					2024

12-2023 Альбом III АС

«Строительство мини футбольного площадки и борцовского зала ангарного типа в поселке Индербор, Индерского района, Атырауской области»

ГИП	Турсынкулов Б.		26.03.
Проверил	Аспанов О.		26.03.
Исполнил	Жунисбеков К.		26.03.
Н. контр.	Алибеков К.		26.03.

Блок-Б

Стадия	Лист	Листов
РП	80	

План чердака

ТОО "Alpha-Pro"
г.Шымкент- 2024 г.

Согласовано:

Взам. инв. N

Подпись и дата

Инв. N подл.

Поз.	Обозначение	Наименование	Кол.	Масса ед.,кг.	Приме-чание
		Вентиляционная решетка ВР-1	8		
1	ГОСТ 8509-93	∟ 20х3, L=1500мм	2	1,335	2,67
2	ГОСТ 8509-93	∟ 20х3, L=290мм	2	0,26	0.52
3	ГОСТ 103-87	— 3х100, L=100мм	2	0,24	0.48
4	ГОСТ 5336-80	Сетка N35 м2	0,45	2.44	1,10
5	ГОСТ 5781-91	Ø6А-I, L=3600мм	1	0,80	0,80

Покраска металлической краской=7,20 м2 общий расход

Вентиляционная решетка

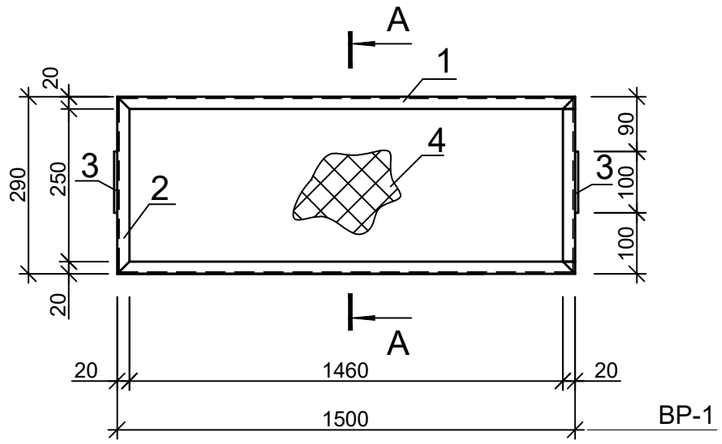

Сечение А-А

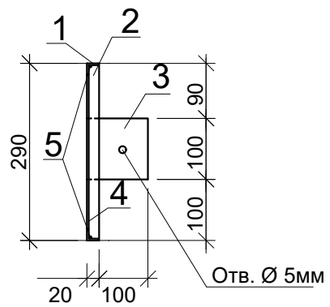

Данный лист смотреть совместно с листами АС-

					2024	12-2023 Альбом III АС
						«Строительство мини футбольного площадки и борцовского зала ангарного типа в поселке Индербор, Индерского района, Атырауской области»
Изм.	Кол.уч.	Лист	N док.	Подпись	Дата	
ГИП		Турсынкулов Б.			26.03.	Блок–Б
Проверил		Аспанов О.			26.03.	
Исполнил		Жунисбеков К.			26.03.	Спецификация на ВР–1,
Н. контр.		Алибеков К.			26.03.	

Стадия	Лист	Листов
РП	81	

ТОО "Alpha–Pro"
г.Шымкент– 2024 г.

Взам. инв. N

Подпись и дата

Инв. N подл.

Формат

Сечение 1-1

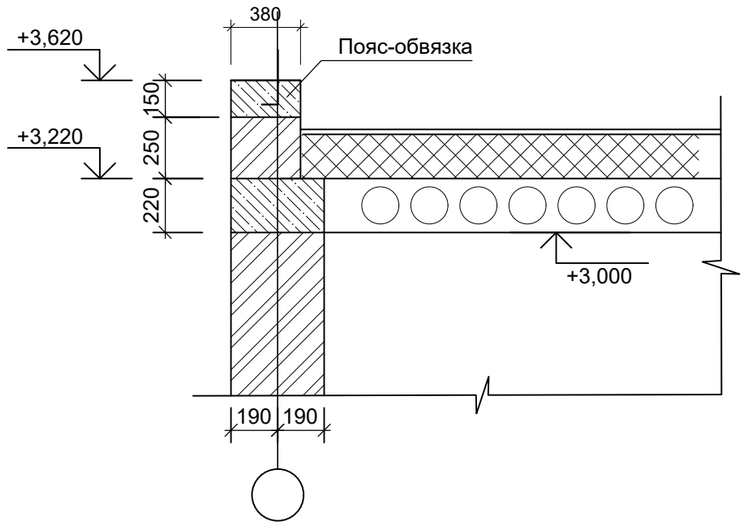

Сечение пояса-обвязки

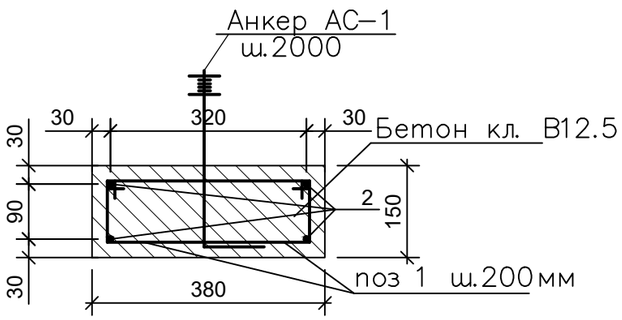

Анкер АС-1

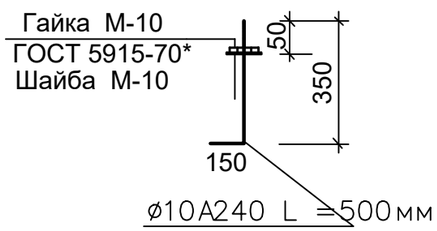

Спецификация конструктивных элементов

Марка поз.	Обозначение	Наименование	Кол. шт.	Масса кг.	Примеч.
		Пояс–обвязка п.м.	17,3	3,62	62,62кг
1	ГОСТ 5781–91	ø 6А–I L=1040мм шт/п.м.	5	0,23	1,15кг
2	ГОСТ 5781–91	ø 10А–III L=1000мм шт/п.м.	4	0,617	2,47кг
		Материалы:			
		Бетон кл. В12.5 м3/п.м.	0.057		
		Анкер АС-1			
		ø10 А–I, L= 500 мм	9	0,31	1,79кг
	ГОСТ 5915–70*	Гайка М10	9	0,0114	0,10кг
	ГОСТ 11371–78*	Шайба М10	9	0,0041	0,037кг

Монтаж кирпича (ГОСТ 530–2012) для парапета толщ–380мм =1,64м3

1. Бетонирование пояса-обвязки выполнить из бетона кл. В12.5.
2. Бетонные работы вести в соответствии с указаниями СП РК 3.04-102-2014 "Бетонные и железобетонные конструкции."
3. В вязанных каркасах концы хомута необходимо загибать вокруг стержня продольной арматуры и заводить внутрь бетонного ядра не менее чем на100мм.
4. При соединении продольной арматуры внахлест длина сварного шва не менее 12хØ рабочей арматуры.
5. Укладка и вибрирование бетонной массы производится слоями не более 60мм.
6. Снятие несущей опалубки произвести после достижения бетона 70% проектной прочности.
7. Бетонирование монолитного пояса-обвязки производить в соответствии с указаниями СП РК 5.03-107-2013 "Несущие и ограждающие конструкции".

Данный лист смотреть совместно с листами АС-

Ведомость деталей

Поз.	Эскиз
1	410; 180; 110; 340; L=1040мм

Изм.	Кол.уч.	Лист	N док.	Подпись	Дата
					2024
ГИП		Турсынкулов Б.			26.03.
Проверил		Аспанов О.			26.03.
Исполнил		Жунисбеков К.			26.03.
Н. контр.		Алибеков К.			26.03.

12-2023 Альбом III АС

«Строительство мини футбольного площадки и борцовского зала ангарного типа в поселке Индербор, Индерского района, Атырауской области»

Блок–Б

Стадия	Лист	Листов
РП	82	

Сечение 1–1
Спец–я конструктивных элементов

ТОО "Alpha–Pro"
г.Шымкент– 2024 г.

Взам. инв. N

Подп. и дата

Инв. N подл.

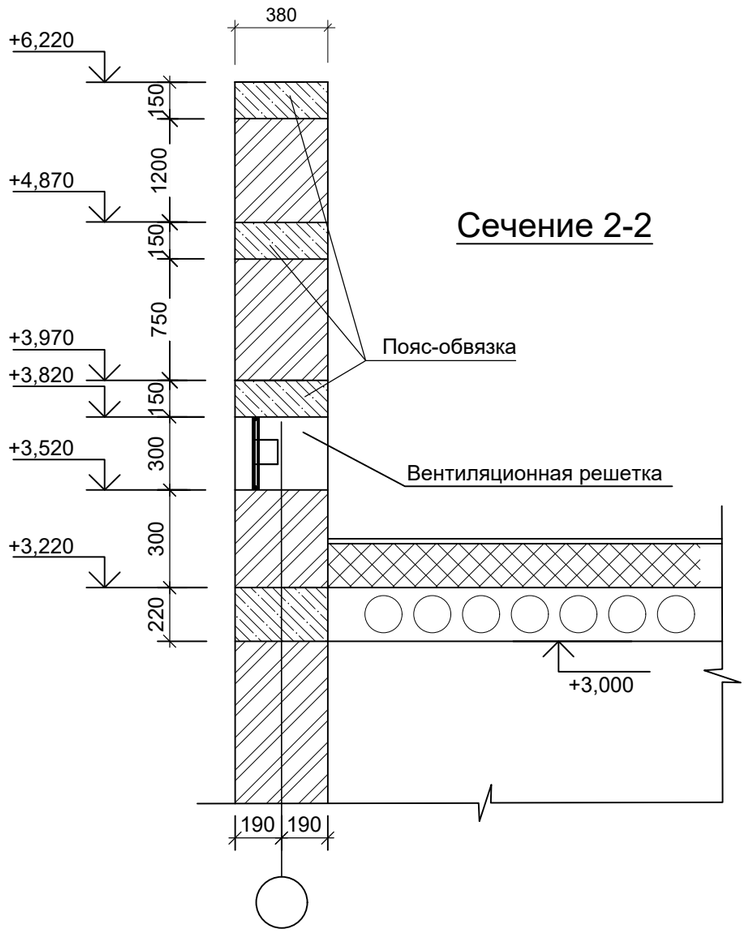

Сечение 2-2

Сечение пояса-обвязки

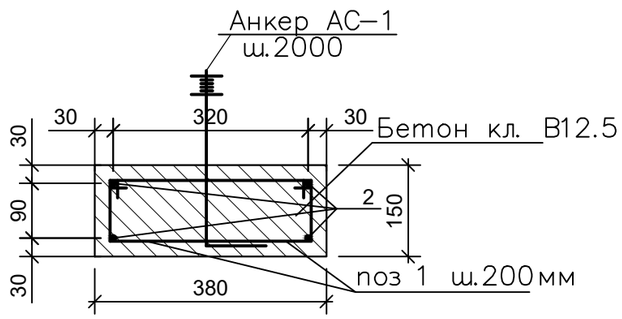

Анкер АС-1

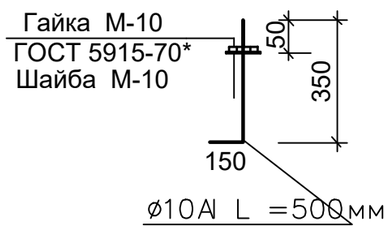

Спецификация конструктивных элементов

Марка поз.	Обозначение	Наименование	Кол. шт.	Масса кг.	Примеч.
		Пояс–обвязка п.м.	136	3,62	492,32кг
1	ГОСТ 5781–91	ø 6А–I L=1040мм шт/п.м.	5	0,23	1,15кг
2	ГОСТ 5781–91	ø 10А–III L=1000мм шт/п.м.	4	0,617	2,47кг
		Материалы:			
		Бетон кл. В12.5 м3/п.м.	0.057		
		Анкер АС-1			
		ø10 А–I, L= 500 мм	9	0,31	1,79кг
	ГОСТ 5915–70*	Гайка М10	9	0,0114	0,10кг
	ГОСТ 11371–78*	Шайба М10	9	0,0041	0,037кг

Монтаж кирпича (ГОСТ 530–2012) для парапета толщ–380мм =68,40м3

Ведомость деталей

Поз.	Эскиз
1	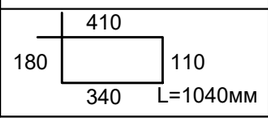

Изм.	Кол.уч.	Лист	N док.	Подпись	Дата
					2024
ГИП		Турсынкулов Б.			26.03.
Проверил		Аспанов О.			26.03.
Исполнил		Жунисбеков К.			26.03.
Н. контр.		Алибеков К.			26.03.

12-2023 Альбом III АС

«Строительство мини футбольного площадки и борцовского зала ангарного типа в поселке Индербор, Индерского района, Атырауской области»

Блок–Б

Стадия	Лист	Листов
РП	83	

Сечение 2–2
Спец–я конструктивных элементов

ТОО "Alpha–Pro"
г.Шымкент– 2024 г.

Взам. инв. N

Подп. и дата

Инв. N подл.

План стропил

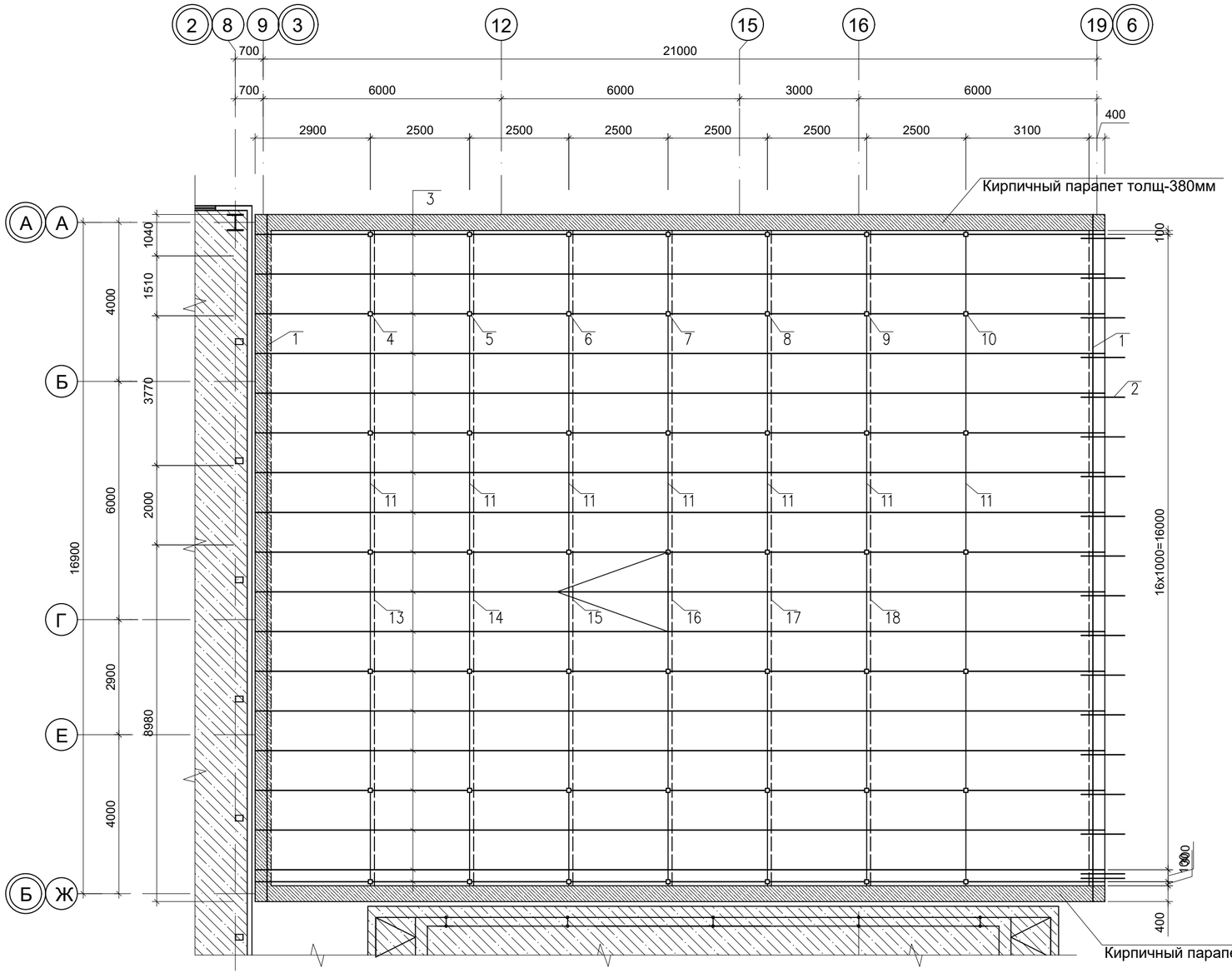

Общие примечания к плану стропил.

1. Монтаж и сборку конструкций вести в соответствии с требованиями СП РК 5.03–107–2013
2. Материал деревянных конструкций – древесина влажностью не более 20%.
   Качество древесины должно соответствовать ГОСТ 8486–86*Е.
3. Все деревянные элементы подлежат антисептированию и окраске влагостойкими и пропитке антипереновыми составами в соответствии с требованием СН РК 2.01–01–2013
4. Все деревянные конструкции, соприкасающиеся с кладкой осмолить и изолировать от кладки слоем
5. Стыки мауэрлата выполнить между оконными проемами, в простенках.
6. Концы стропильных ног крепить к стенам при помощи скрутки из 2Ø4 В1 и костылей, забитых на 4 ряда кирпича ниже мауэрлата.

1. Все работы по устройству кровли вести в соответствии с требованиями СП РК 3.02–137–2013 "Крыши и кровли", СН РК 1.03–05–2011 "Охрана труда и техника безопасности в строительстве", СП РК 5.03–107–2013 "Несущие и ограждающие конструкции", СП РК 2.02–101–2014 "Пожарная безопасность зданий и сооружений".
2. Деревянные элементы кровли выполнять из древесины хвойных пород 2 сорта влажностью не выше 20%, обработанной антисептиками и антипиренами согласно требований СН РК 2.01–01–2013и огнезащитной краской по ГОСТ 25131–83 путем нанесения состава кистями.
3. Для крепления деревянных элементов кровли между собой использовать специальные оцинкованные гвозди Ø3.0–4.0 мм и длиной 50–100мм по ГОСТ 4023–63. ГОСТ4030–63.
5. Для компенсации деформаций в кровле выполнить деформацинные швы в покрытии через 12–18м.
6. Длины элементов кровли дополнительно уточняется по месту при производстве работ.
7. Данный лист смотреть совместно с л. АС–

Согласовано:

Взам. инв. N

Подпись и дата

Инв. N подл.

Изм.	Кол.уч.	Лист	N док.	Подпись	Дата
					2024

12-2023 Альбом III АС

«Строительство мини футбольного площадки и борцовского зала ангарного типа в поселке Индербор, Индерского района, Атырауской области»

ГИП	Турсынкулов Б.		26.03.
Проверил	Аспанов О.		26.03.
Исполнил	Жунисбеков К.		26.03.
Н. контр.	Алибеков К.		26.03.

Блок–Б

Стадия	Лист	Листов
РП	84	

План стропил

ТОО "Alpha–Pro"
г.Шымкент– 2024 г.

Разрез 1-1

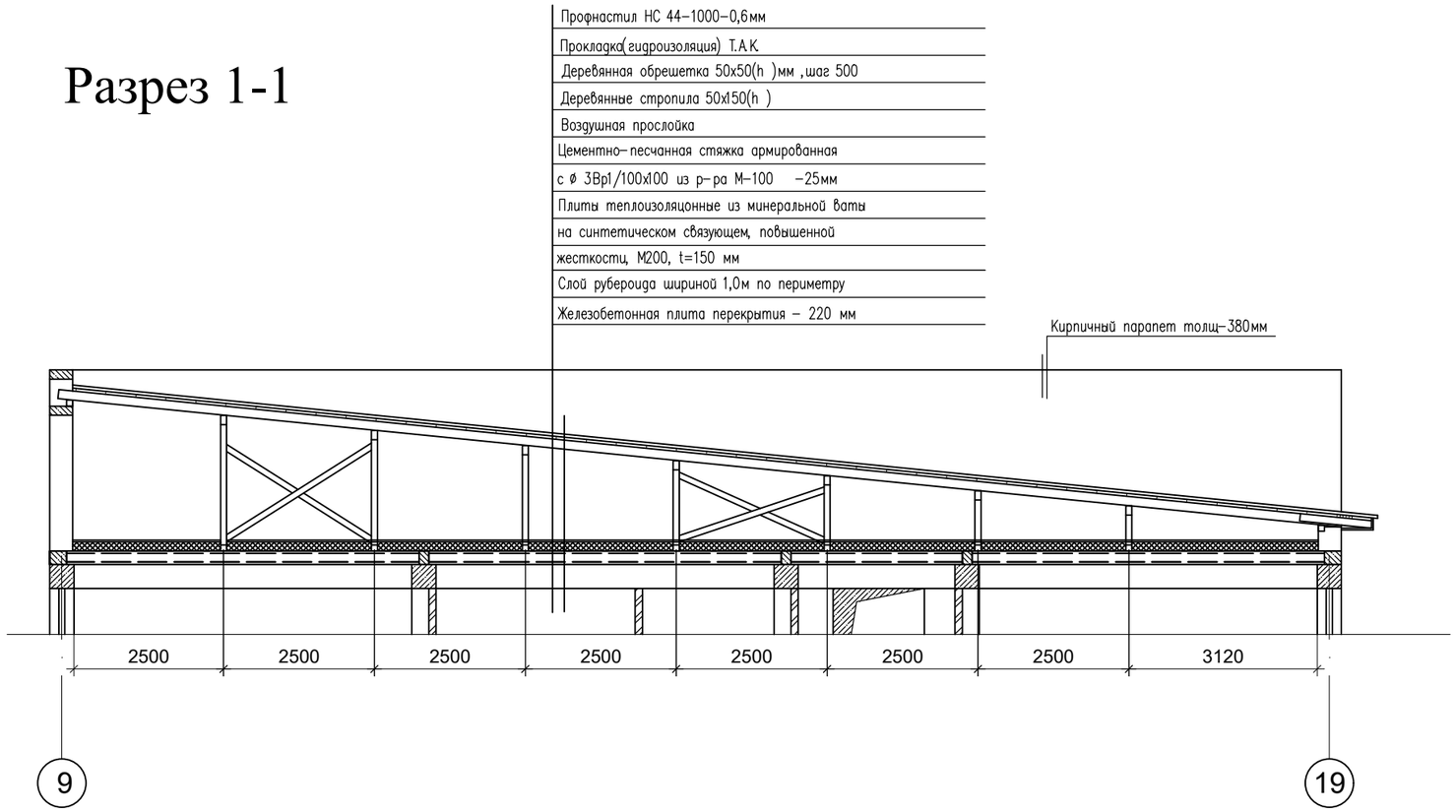

Схема блокировки зданий

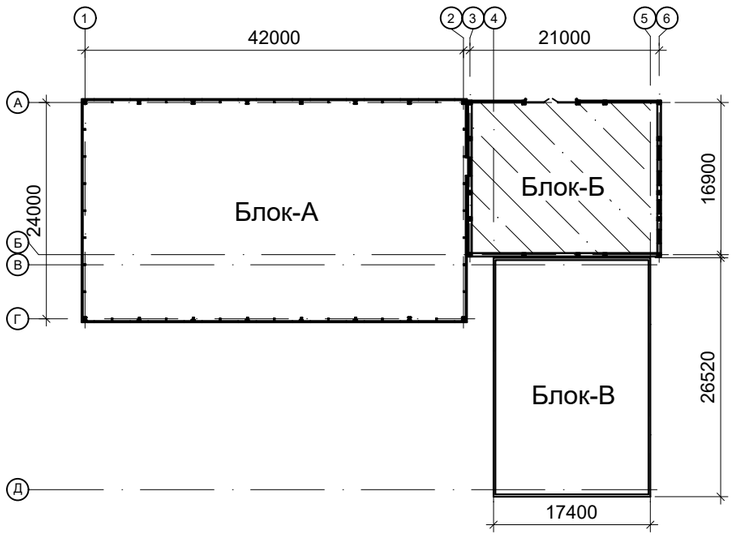

					2024	12-2023 Альбом III АС
						«Строительство мини футбольного площадки и борцовского зала ангарного типа в поселке Индербор, Индерского района, Атырауской области»
Изм.	Кол.уч.	Лист	N док.	Подпись	Дата	
ГИП		Турсынкулов Б.			26.03.	Блок-Б
Проверил		Аспанов О.			26.03.	
Исполнил		Жунисбеков К.			26.03.	Разрез 1-1
Н. контр.		Алибеков К.			26.03.	

Стадия	Лист	Листов
РП	85	

ТОО "Alpha-Pro"
г.Шымкент- 2024 г.

Взамен инв.N

Подпись и дата

Инв. N подл.

Спецификация материалов на покрытие

Поз.	Обозначение	Наименование	Кол.	Объем ед., м3.	Приме-чание
1	Пиломатериалы ГОСТ8486-86	Мауэрлат 100х100 м.п.	33,0	0.010	0,33м3
2	——//——	Кабылка 120х50 L=1200мм	18	0.0072	0,13м3
3	——//——	Стропила 50х150(Н) L=21400 мм	18	0,16	2,88м3
4	——//——	Стойки 100х100 L=1995 мм	7	0,02	0,14м3
5	——//——	Стойки 100х100 L=1745 мм	7	0,017	0,12м3
6	——//——	Стойки 100х100 L=1495 мм	7	0,015	0,10м3
7	——//——	Стойки 100х100 L=1245 мм	7	0,012	0,084м3
8	——//——	Стойки 100х100 L=995 мм	7	0,01	0,07м3
9	——//——	Стойки 100х100 L=745 мм	7	0,0075	0,052м3
10	——//——	Стойки 100х100 L=495 мм	7	0,005	0,035м3
11	——//——	Прогон 100х150(Н) м.п	115,5	0.015	1,73м3
12	——//——	Лежень 100х100(Н) м.п.	115,5	0.01	1,15м3
13	——//——	Подкосы 100х100 L=2465 мм	12	0,024	0,30м3
14	——//——	Подкосы 100х100 L=2268 мм	12	0,022	0,26м3
15	——//——	Подкосы 100х100 L=2085 мм	12	0,02	0,24м3
16	——//——	Подкосы 100х100 L=1910 мм	12	0,019	0,23м3
17	——//——	Подкосы 100х100 L=1760 мм	12	0,017	0,20м3
18	——//——	Подкосы 100х100 L=1300 мм	12	0,013	0,156м3
19	——//——	Накладки 100х50 L=600мм	196	0.003	0,59м3

Данный лист смотреть совместно с листами АС-

Изм.	Кол.уч.	Лист	N док.	Подпись	Дата				
					2024	12-2023 Альбом III АС			
						«Строительство мини футбольного площадки и борцовского зала ангарного типа в поселке Индербор, Индерского района, Атырауской области»			
ГИП		Турсынкулов Б.			26.03.	Блок-Б	Стадия	Лист	Листов
Проверил		Аспанов О.			26.03.		РП	86	
Исполнил		Жунисбеков К.			26.03.	Спецификация материалов на покрытие .	ТОО "Alpha-Pro" г.Шымкент- 2024 г.		
Н. контр.		Алибеков К.			26.03.				

Взамен инв.N

Подпись и дата

Инв. N подл.

Спецификация материалов на покрытие

Поз.	Обозначение	Наименование	Кол.	Объем ед., м3.	Приме-чание
		Подшивка карниза люксалоном. п.м	16,5		14,00м2
		Карнизный щит из досок			
		5х50х100 м.п	82,5	0.005	0,41м3
		Обрешетка из досок 50х50(h) м.п	710		1,78м3
		Профнастил НС 44–1000–0,6мм	360,0		
		Слуховые окна	1		
		Руберойд РКМ–350 пароизоляция			74,0п.м
		Оцинкованный лист б=0,5мм			90,00м2
		Ø4 Вр1 ГОСТ 6727-86 L=900	72	0.08	5,76кг
		Снегодержатель L=2500мм	5		
		Лестница Л–1 для слуховых окон	1	0,021	
		брус 100х50 L=1500	2	0,0075	0,015м3
		проступь 50х50 L=500	5	0,00125	0,00625м3
	для подшивки карниза	брус 50х50 м.п	46	0,0025	0,115м3

Утепление покрытий

марка поз.	Обозначение	Наименование	Кол.	Масса	Примечание
		Общий расход			
		Цементно–песчанная стяжка из р–ра М–100 –25мм Сетка Ø 3Вр1/100х100	340,0	1.108	376,72кг
		Плиты теплоизоляцонные из минеральной ваты на синтетическом связующем, повышенной жесткости, М200, толщ–150 мм			340,0м2

Изм.	Кол.уч.	Лист	N док.	Подпись	Дата
					2024
ГИП		Турсынкулов Б.			26.03.
Проверил		Аспанов О.			26.03.
Исполнил		Жунисбеков К.			26.03.
Н. контр.		Алибеков К.			26.03.

12-2023 Альбом III АС

«Строительство мини футбольного площадки и борцовского зала ангарного типа в поселке Индербор, Индерского района, Атырауской области»

Блок–Б

Стадия	Лист	Листов
РП	87	

Спецификация материалов на покрытие .

ТОО "Alpha–Pro" г.Шымкент– 2024 г.

Данный лист смотреть совместно с листами АС-

Взамен инв.N | Подпись и дата | Инв. N подл.

Узел "Б"

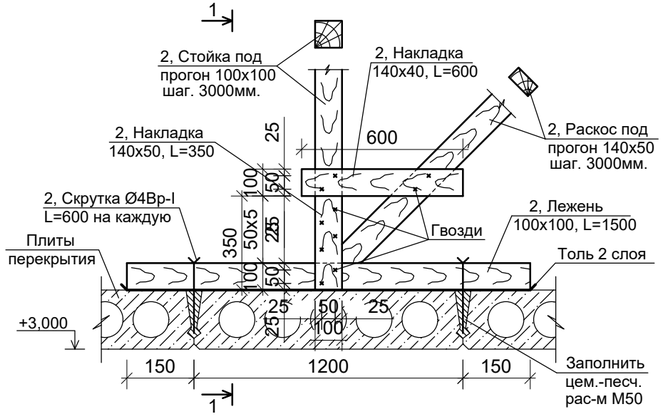

1-1

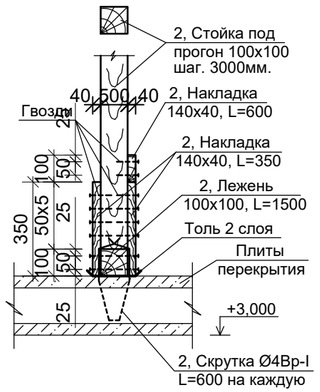

Узел "В"

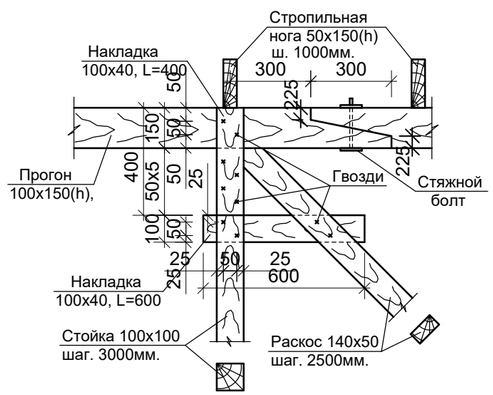

Узел "Г"

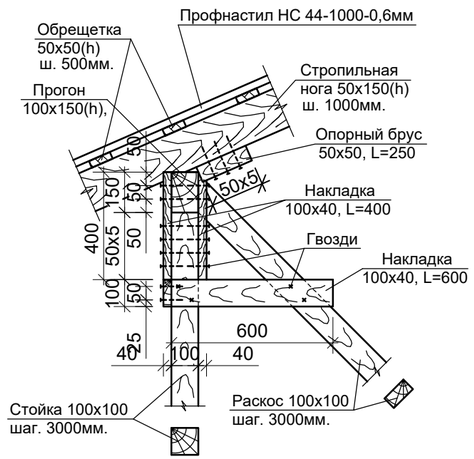

Узел "А"

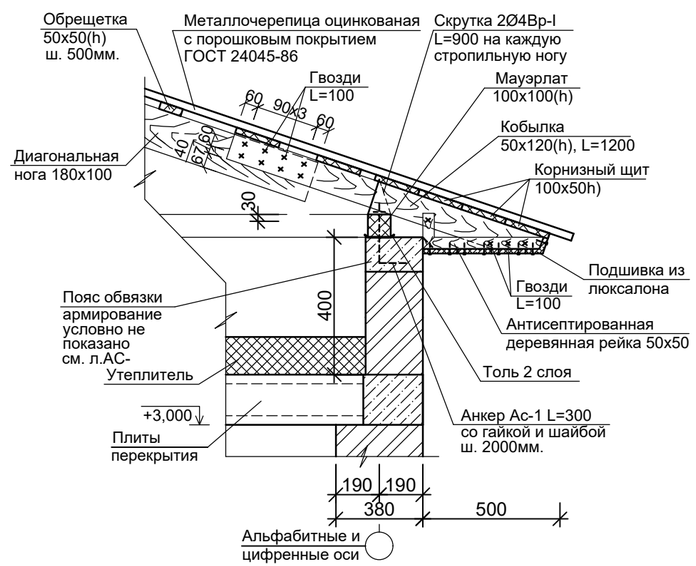

Данный лист смотреть совместно с листами АС-

					2024	12-2023 Альбом III АС
						«Строительство мини футбольного площадки и борцовского зала ангарного типа в поселке Индербор, Индерского района, Атырауской области»
Изм.	Кол.уч.	Лист	N док.	Подпись	Дата	
ГИП		Турсынкулов Б.			26.03.	Блок-Б
Проверил		Аспанов О.			26.03.	
Исполнил		Жунисбеков К.			26.03.	Узлы кровли
Н. контр.		Алибеков К.			26.03.	

Стадия	Лист	Листов
РП	88	

ТОО "Alpha-Pro" г.Шымкент- 2024 г.

Инв. N подл. | Подпись и дата | Взамен инв.N

Слуховое окно

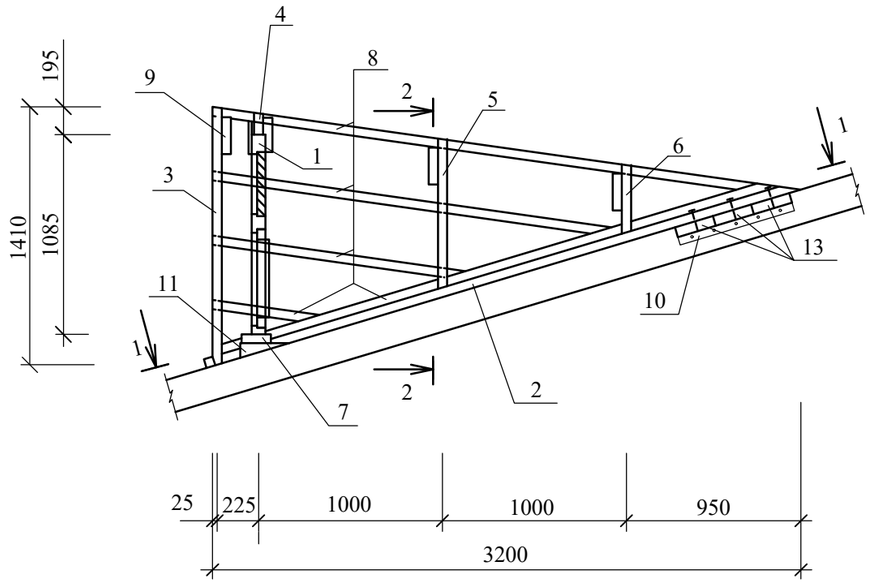

2-2

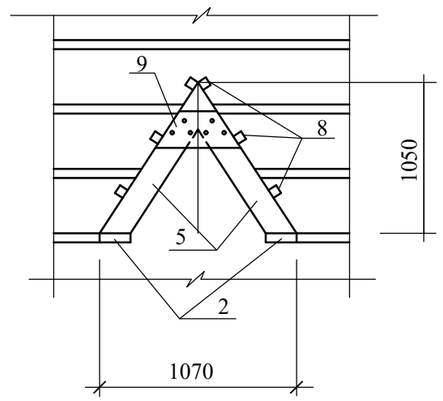

1-1

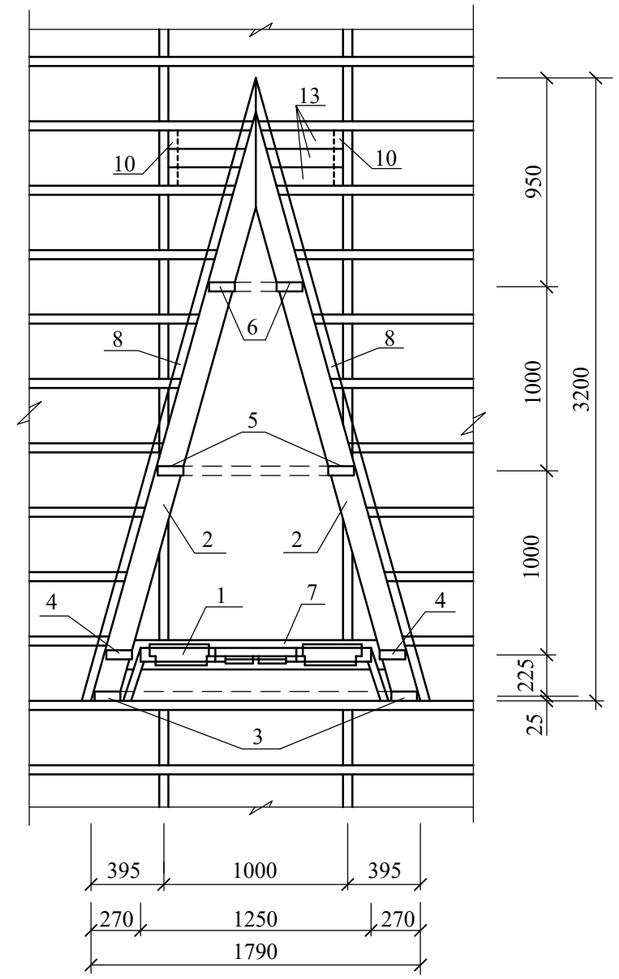

СПЕЦИФИКАЦИЯ

N п.п.	Обозначение	Наименование	Кол.	Объем ед.,м3	Объем общ.,м3
1	л.АС-71	Блок слухового окна	1		0.025м3
2	ГОСТ 8486-86*Е	Ригель 50х160,L=3320	2		0,053
3	ГОСТ 8486-86*Е	Стропила 50х140,L=1750	2		0,025
4	ГОСТ 8486-86*Е	Стропила 50х140,L=1670	2		0,023
5	ГОСТ 8486-86*Е	Стропила 50х140,L=1180	2		0,017
6	ГОСТ 8486-86*Е	Стропила 50х140,L=740	2		0,010
7	ГОСТ 8486-86*Е	Ригель 50х160,L=1780	1		0,014
8	ГОСТ 8486-86*Е	Обрешетка 50х50,п.м	22,0		0,055
9	ГОСТ 8486-86*Е	Накладка 50х200,L=460	4		0,018
10	ГОСТ 8486-86*Е	Опорный брус 50х100,L=400	2		0,004
11	ГОСТ 8486-86*Е	Бобышка 80х100,L=160	2		0,003
12	ГОСТ 8486-86*Е	Подшивка из досок 30х300,п.м	4,8		0,043
13	ГОСТ 8486-86*Е	Ригель 50х160,L=900	3		0,022
		Металлочерепица-оцинкованный лист с порошковым покрытием	5,81		м2
		ФАСтук из оцинкованной кровельной стали б=0,7мм	4,65		м2

Данный лист смотреть совместно с листами АС-

Изм.	Кол.уч.	Лист	N док.	Подпись	Дата
					2024
ГИП		Турсынкулов Б.			26.03.
Проверил		Аспанов О.			26.03.
Исполнил		Жунисбеков К.			26.03.
Н. контр.		Алибеков К.			26.03.

12-2023 Альбом III АС

«Строительство мини футбольного площадки и борцовского зала ангарного типа в поселке Индербор, Индерского района, Атырауской области»

Блок-Б

Стадия	Лист	Листов
РП	89	

Слуховое окно СО-1

ТОО "Alpha-Pro" г.Шымкент- 2024 г.

Копировал А3

Блок слухового окна ОБС-1

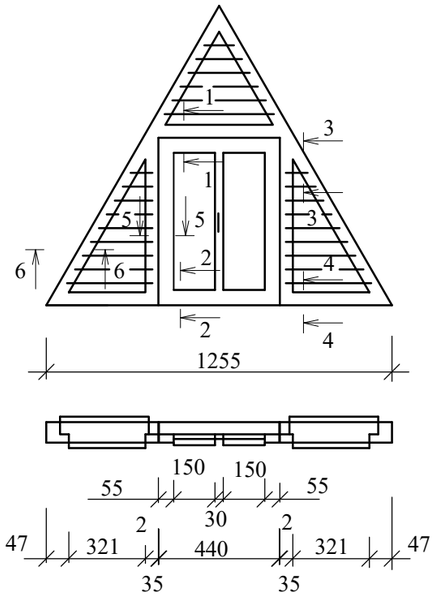

1-1

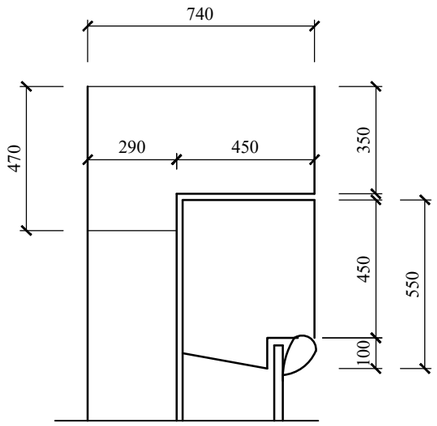

2-2

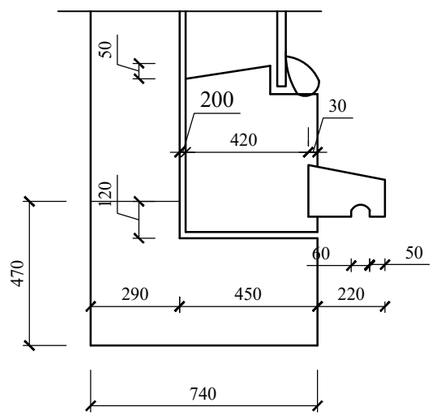

3-3

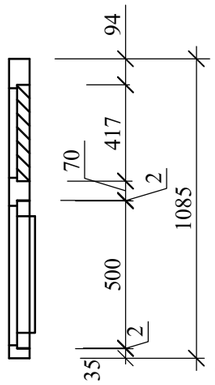

4-4

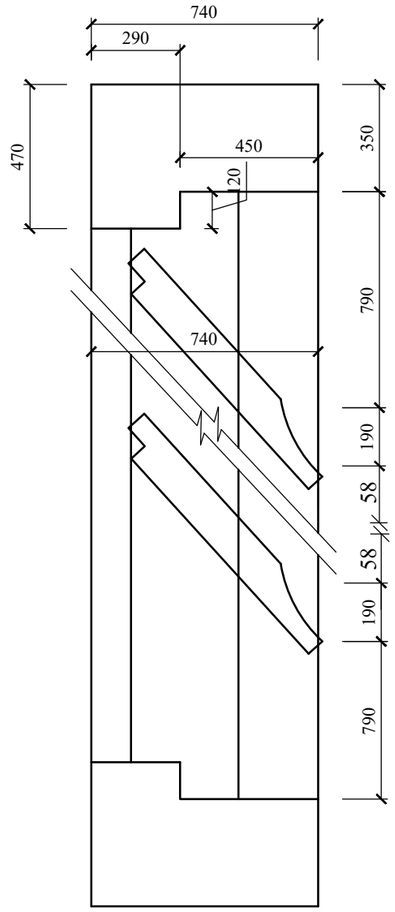

7-7

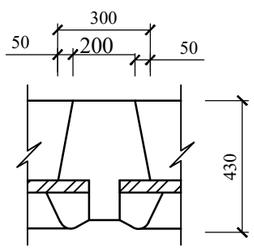

СПЕЦИФИКАЦИЯ

N п.п.	Обозначение	Наименование	Кол.	Масса ед.,кг	Примеч.
1	ГОСТ 8486-86*Е	Древесина коробки			0.055м3
2	ГОСТ 8486-86*Е	Древесина жалюзей			0.033м3
3	ГОСТ 8486-86*Е	Древесина переплета			0.025м3
4	ГОСТ 8486-86*Е	Древесина раскладки			0.008м3
5	ГОСТ 5088-94	Петли оконные разъемные			2
6	ГОСТ 5090-86	Задвижки оконные			2
7	ГОСТ 5087-80	Ручка скоба на лапках			1
8	ГОСТ 111-2001	Стекло оконное			0,20м2

5-5

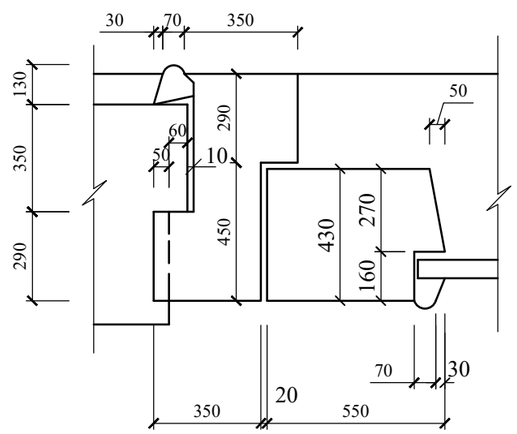

6-6

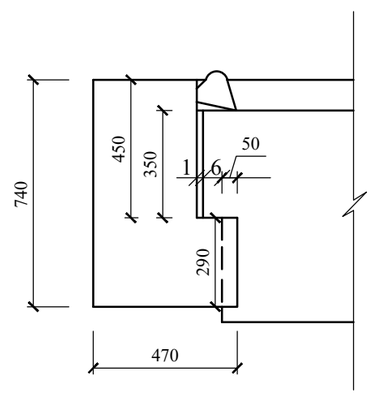

1.Данный лист см. совместно с л.АС-
2.Блок слухового окна покрасить за 2 раза под цвет металлочерепицы.

					2024	12-2023 Альбом III АС
						«Строительство мини футбольного площадки и борцовского зала ангарного типа в поселке Индербор, Индерского района, Атырауской области»
Изм.	Кол.уч.	Лист	N док.	Подпись	Дата	
ГИП		Турсынкулов Б.			26.03.	Блок-Б
Проверил		Аспанов О.			26.03.	
Исполнил		Жунисбеков К.			26.03.	Слуховое окно СО-1
Н. контр.		Алибеков К.			26.03.	

Стадия	Лист	Листов
РП	90	

ТОО "Alpha-Pro" г.Шымкент- 2024 г.

Копировал А3

План кровли

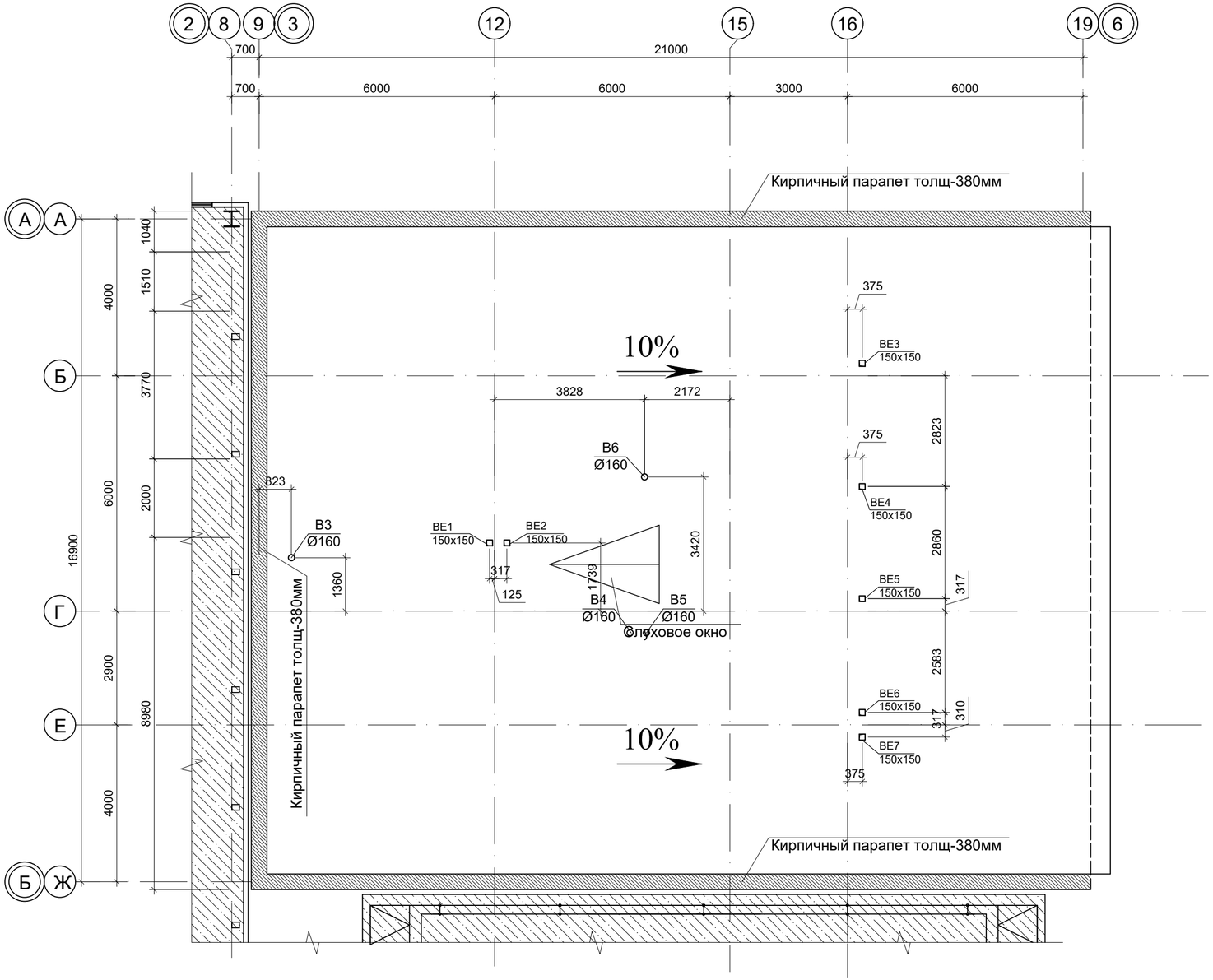

Схема блокировки зданий

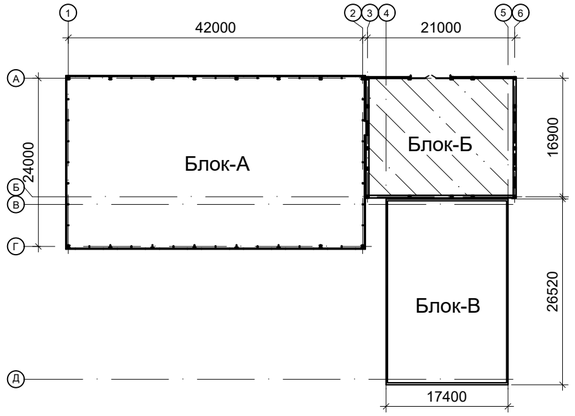

					2024	12-2023 Альбом III АС
						«Строительство мини футбольного площадки и борцовского зала ангарного типа в поселке Индербор, Индерского района, Атырауской области»
Изм.	Кол.уч.	Лист	N док.	Подпись	Дата	
ГИП		Турсынкулов Б.			26.03.	Блок-Б
Проверил		Аспанов О.			26.03.	
Исполнил		Жунисбеков К.			26.03.	План кровли
Н. контр.		Алибеков К.			26.03.	

Стадия	Лист	Листов
РП	91	

ТОО "Alpha-Pro"
г.Шымкент- 2024 г.

Согласовано:

Взам. инв. N

Подпись и дата

Инв. N подл.

Тамбур-1

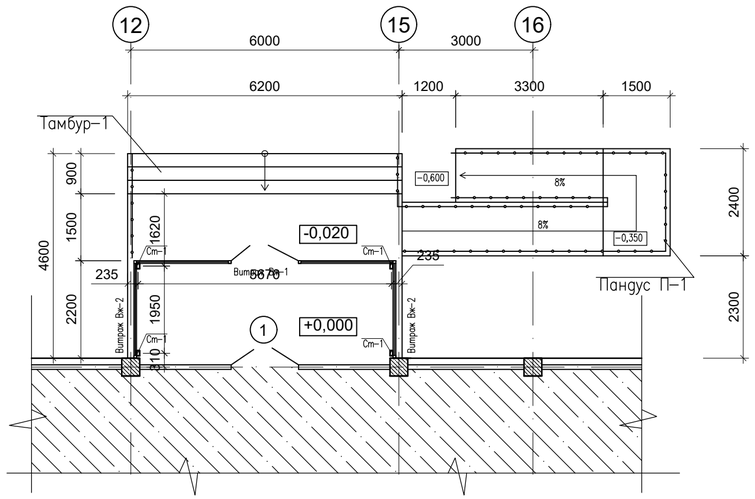

Разрез 1-1

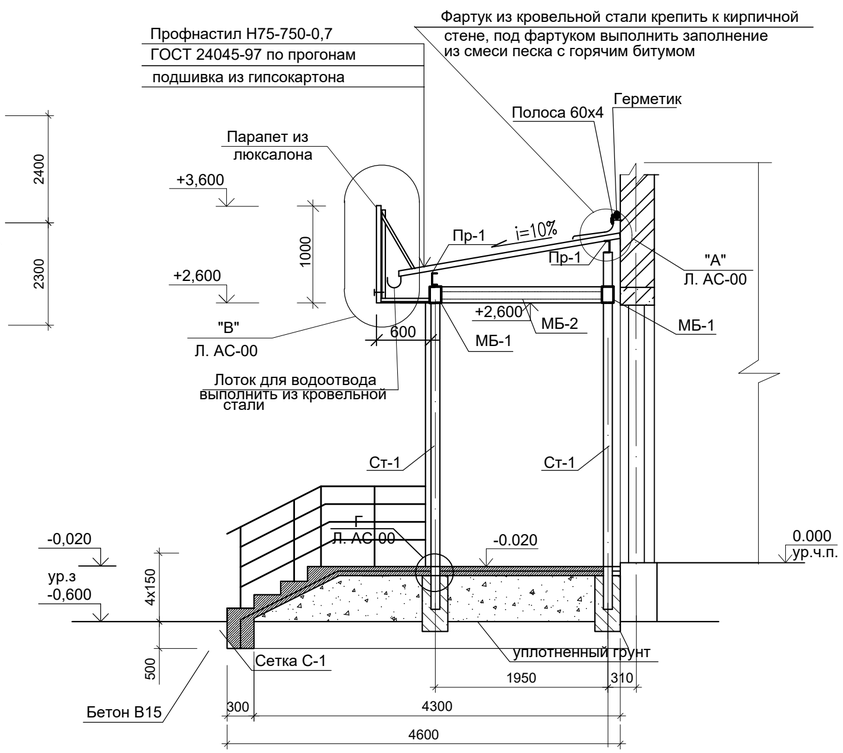

Спецификация элементов

Марка поз.	Обозначение	Наименование	Кол.	Масса ед. кг	Примеч.
		Тамбур входа-1			
		Стойка СТ-1			
Ст-1	ГОСТ 8240-97	Стойка []12 L=3300	4	68,64	274,56кг
	ГОСТ 5781-91	Ø10AIII L=0.28п.м.	48	0.17	8,16кг
	ГОСТ 103-97	-140х4 L=140мм	4	0.61	2,44кг
		Элементы покрытия			
МБ-1	ГОСТ 8240-97	Балка []16 L=5750	2	163,30	326,60кг
МБ-2	ГОСТ 8240-97	Балка [16 L=2100	2	29,82	59,64кг
	ГОСТ 19903-74	Полоса 60х4 L=3200	1	6,28	
Пр-1		Прогон [12 L=6700	2	69,68	139,36кг
	ГОСТ 8509-93	Коротыши L50х5 L=600	5	2,26	11,30кг
	ГОСТ 8509-93	Коротыши L50х5 L=150	15	0.56	8,4кг
	СТ РК 971-93	Гипсокартон ГВЛВ(влагостойкий)			12,20м2
		Устройство парапета			
	ГОСТ 8509-93	Уголок L 50х5 L= 34000	1	128,18	
	ГОСТ 14918-80	Желоб из оцинкованной кровельной стали			
		-500х 0,7 L=6700	1		
		Линеарная панель Primepanel			25,00м2
		Кровля тамбура			
		Профнастил Н57-1000-0,7мм			17,50м2
	ГОСТ 14918-80	Фартук из оцинкованной кровельной стали			
		-800х 0,7 L=6700	1	5,40м2	
		Дощатый настил б=29мм		12,20м2	
		Мин вата толщ-200мм М100		12,20м2	
	ГОСТ 1145-80	Самонарезающиеся винты(шурупы) 1-6х25	1040	0,0041	4,264кг
	ГОСТ 5781-91	Болт М16 L=30	80	0.083	6,64кг
	ГОСТ 5915-70*	Гайки М16	80	0,033	2,64кг
	ГОСТ 11371-78*	Шайбы М16	80	0,011	0.88кг
		Фундамент			
		Бетон В15 (500х500х700Н)	4	0,175	0,70

СПЕЦИФИКАЦИЯ КРЫЛЬЦА

Марка, поз.	Обозначение	Наименование	Кол., шт.	Масса ед.,кг.	Примечание
		КР-1	1		
		Керамогранит шероховатой поверхности			33,0м2
С1	ГОСТ 23279-85	Сетка 5ВрI-100 м2	37,0	3,08	113,98кг
		Материал			
		Бетон кл.В15 м3	4,80		

Взам. инв. №

Подпись и дата

Инв. № подл.

Изм.	Кол.уч.	Лист	N док.	Подпись	Дата
					2024

12-2023 Альбом III АС

«Строительство мини футбольного площадки и борцовского зала ангарного типа в поселке Индербор, Индерского района, Атырауской области»

ГИП	Турсынкулов Б.		26.03.
Проверил	Аспанов О.		26.03.
Исполнил	Жунисбеков К.		26.03.
Н. контр.	Алибеков К.		26.03.

Блок-Б

Тамбур и пандус П-1

Стадия	Лист	Листов
РП	92	

ТОО "Alpha-Pro"
г.Шымкент- 2024 г.

а-а

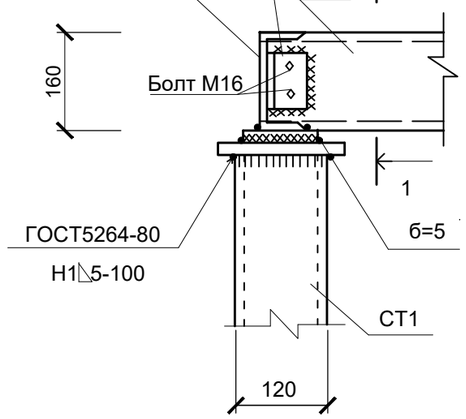

Б

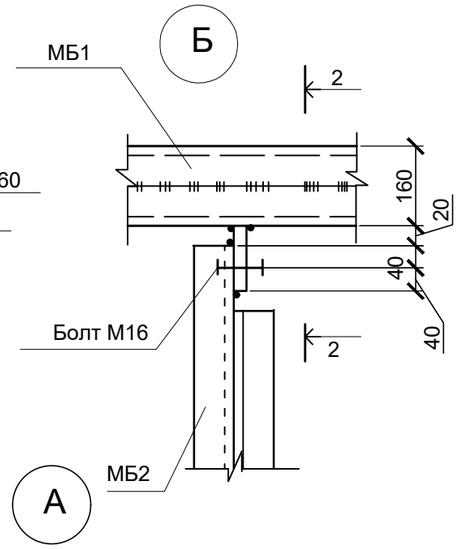

2-2

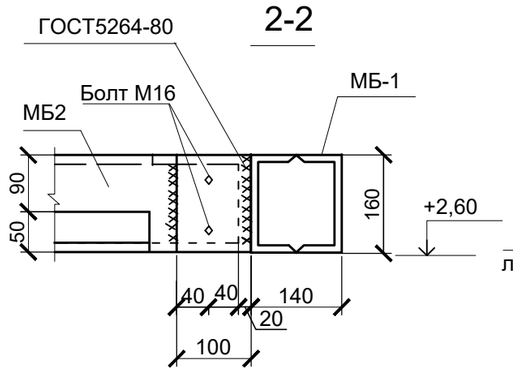

В

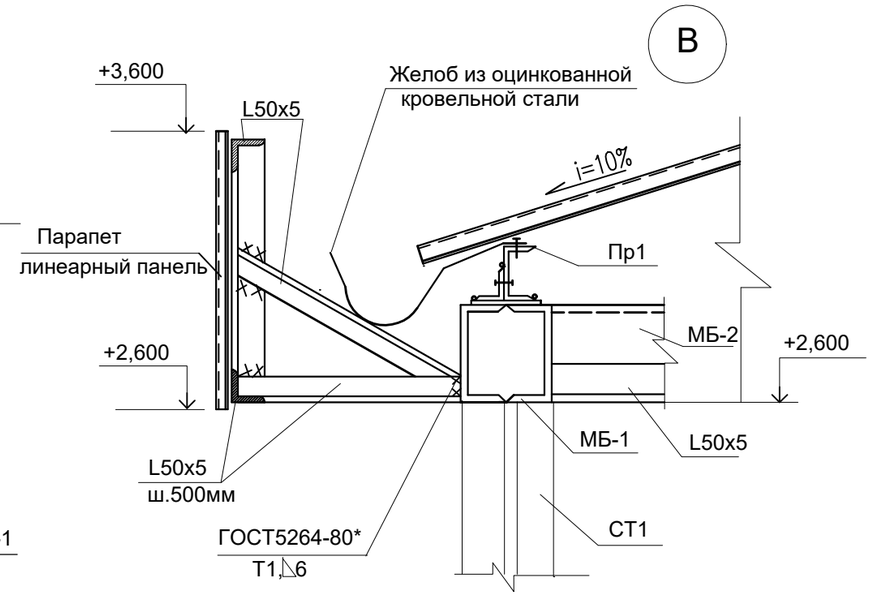

1-1

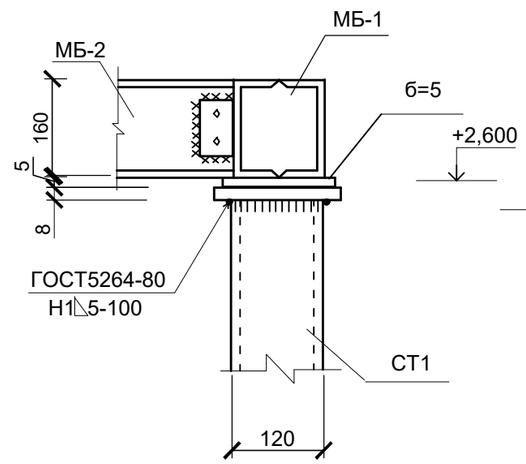

б-б

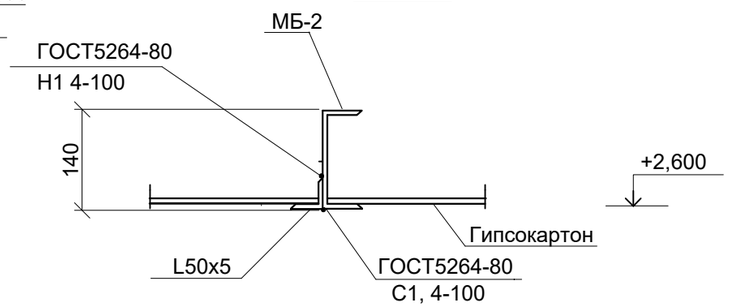

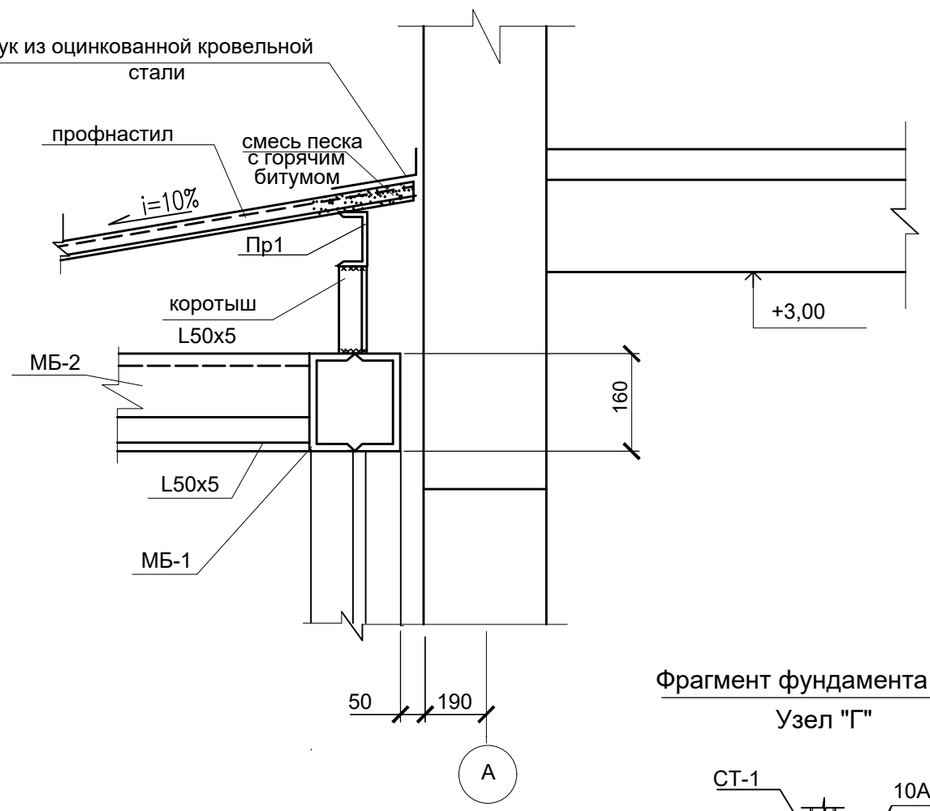

Фрагмент фундамента тамбура

Узел "Г"

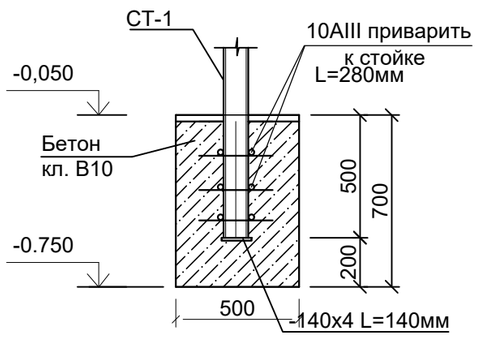

1. Данный лист смотри с листом АС-
2. Металлоконструкции запроектированы в соответствии с указаниями СНиП 11-23-81*"Стальные конструкции. Нормы проектирования."
3. Сварку элементов производить электродами типа Э42А по ГОСТ9467-75*, неоговоренные швы h=4мм, длиной не менее 100мм.
4. Расход бетона 0.72м3 В15 над стойки.

Данный лист смотри совместно с листом АС-96,98,99,100

					2024	12-2023 Альбом III АС
						«Строительство мини футбольного площадки и борцовского зала ангарного типа в поселке Индербор, Индерского района, Атырауской области»
Изм.	Кол.уч.	Лист	N док.	Подпись	Дата	
ГИП		Турсынкулов Б.			26.03.	Блок-Б
Проверил		Аспанов О.			26.03.	
Исполнил		Жунисбеков К.			26.03.	Узлы тамбура
Н. контр.		Алибеков К.			26.03.	

Стадия	Лист	Листов
РП	93	

ТОО "Alpha-Pro" г.Шымкент- 2024 г.

Взам. инв. N

Подпись и дата

Инв. N подл.

1 – 1

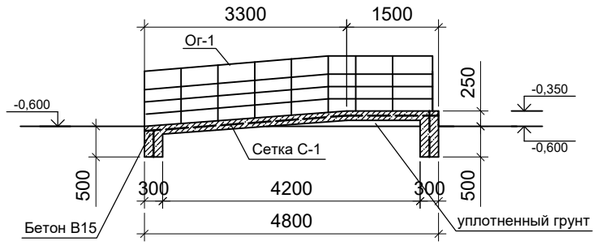

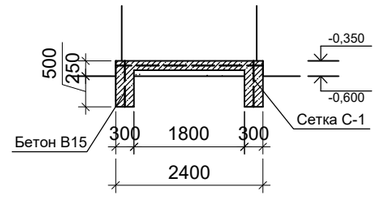

С–1 (на 1м^2)

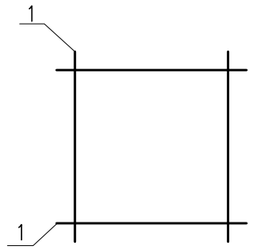

2 – 2

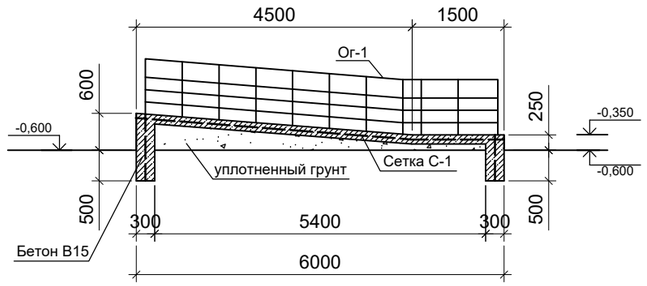

СПЕЦИФИКАЦИЯ пандуса

Марка, поз.	Обозначение	Наименование	Кол., шт.	Масса ед.,кг.	Приме-чание
		Пандус П-1	1		
		Керамогранит шероховатой поверхности			13,0м2
С1	ГОСТ 23279-85	Сетка 5ВрI-100 м2	23,4	3,08	72,38кг
		Материал			
		Бетон кл.В15 м3	5,50		

Изм.	Кол.уч.	Лист	N док.	Подпись	Дата
					2024
ГИП		Турсынкулов Б.			26.03.
Проверил		Аспанов О.			26.03.
Исполнил		Жунисбеков К.			26.03.
Н. контр.		Алибеков К.			26.03.

12-2023 Альбом III АС

«Строительство мини футбольного площадки и борцовского зала ангарного типа в поселке Индербор, Индерского района, Атырауской области»

Блок– Б

Узлы тамбура

Стадия	Лист	Листов
РП	94	

ТОО "Alpha–Pro"
г.Шымкент– 2024 г.

Взам. инв. N

Подпись и дата

Инв. N подл.

Ограждение ОГ-1

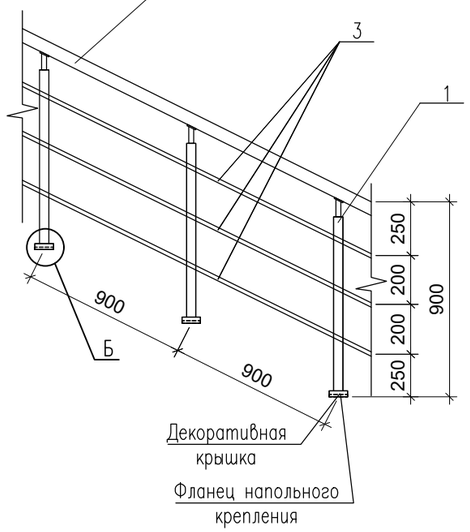

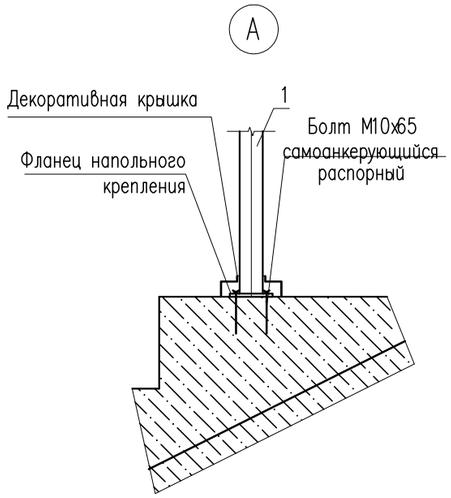

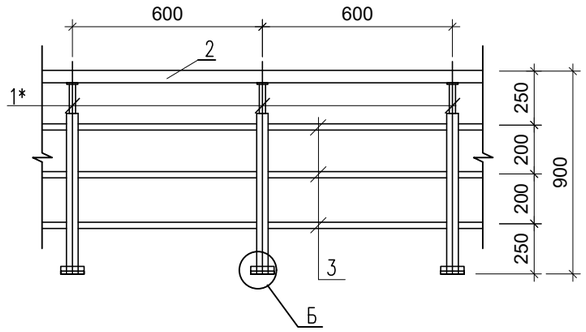

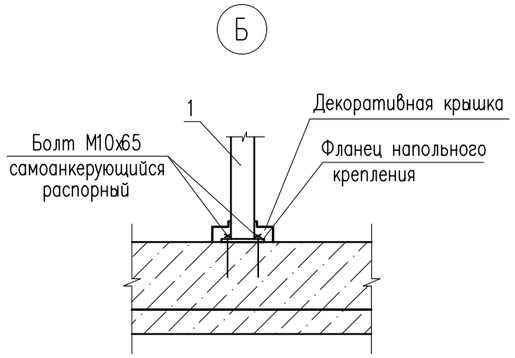

Поз.	Обозначение	Наименование	Кол.	Масса ед., кг.	Примечание
		Ограждение ОГ-1 крыльца и пандуса			
		Стойка			
1	ГОСТ 9941-81	Труба 38х2 ГОСТ 10704-91 / 12Х18Н10Т ГОСТ 5632-72 L=900	28	1.60	29,60
1*	ГОСТ 9941-81	Труба 38х2 ГОСТ 10704-91 / 12Х18Н10Т ГОСТ 5632-72 L=900	10	1.60	16,00
		Держатель поручня Ø38.1мм	38		
		Фланец напольного крепления	38		
		Декоративная крышка Ø38.1мм	38		
		Поручень			
2	ГОСТ 9941-81	Труба 51х2 ГОСТ 10704-91 / 12Х18Н10Т ГОСТ 5632-72 м.п.	13,0	2.42	31,46
		Заглушка на поручень Ø50.8мм	4		
		Ригель			
3	ГОСТ 9941-81	Труба 16х(1.5) ГОСТ 10704-91 / 12Х18Н10Т ГОСТ 5632-72 м.п.	39	0.54	21,06
		Заглушка на ригель, Ø16мм	12		

Изм.	Кол.уч.	Лист	N док.	Подпись	Дата
					2024
ГИП		Турсынкулов Б.			26.03.
Проверил		Аспанов О.			26.03.
Исполнил		Жунисбеков К.			26.03.
Н. контр.		Алибеков К.			26.03.

12-2023 Альбом III АС

«Строительство мини футбольного площадки и борцовского зала ангарного типа в поселке Индербор, Индерского района, Атырауской области»

Блок-Б

Ограждение ОГ-1

Стадия	Лист	Листов
РП	95	

ТОО "Alpha-Pro" г.Шымкент- 2024 г.

Взам. инв. N

Подпись и дата

Инв. N подл.

Инв. N подл.	Подпись и дата	Взам. инв. N

План на отм. −0,300

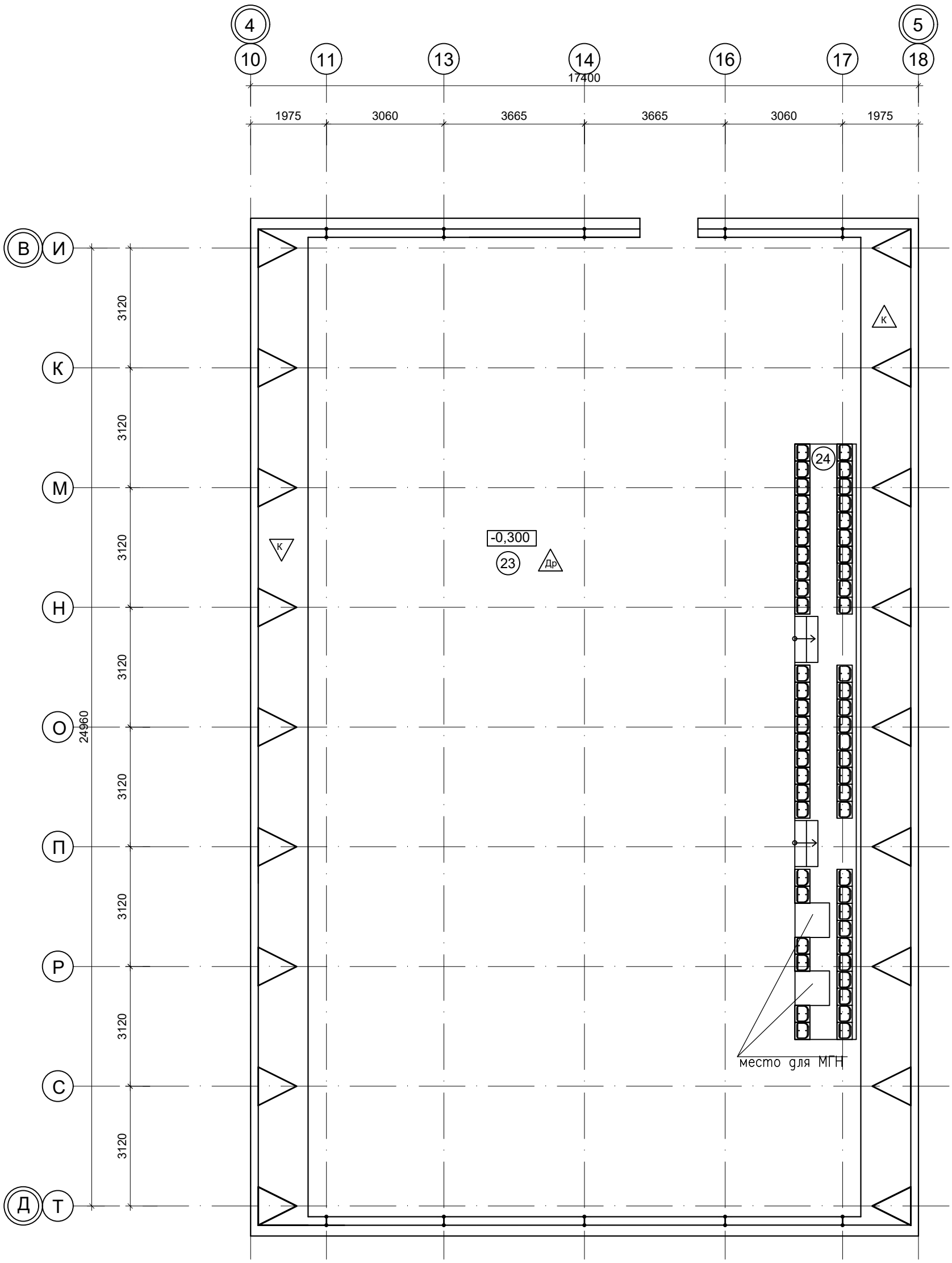

Схема блокировки зданий

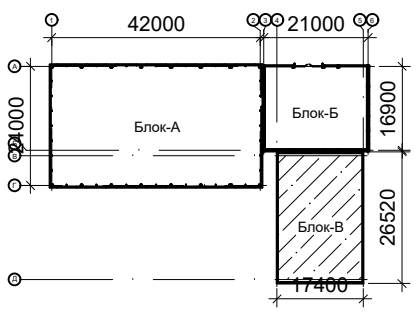

Изм.	Кол.уч.	Лист	N док.	Подпись	Дата
					2024
ГИП		Турсынкулов Б.			26.03.
Проверил		Аспанов О.			26.03.
Исполнил		Жунисбеков К.			26.03.
Н. контр.		Алибеков К.			26.03.

12-2023 Альбом III АС

«Строительство мини футбольного площадки и борцовского зала ангарного типа в поселке Индербор, Индерского района, Атырауской области»

Блок-В

Стадия	Лист	Листов
РП	96	

План на отм. −0,300

ТОО "Alpha-Pro"
г.Шымкент- 2024 г.

Трибуна
Сечение 1–1

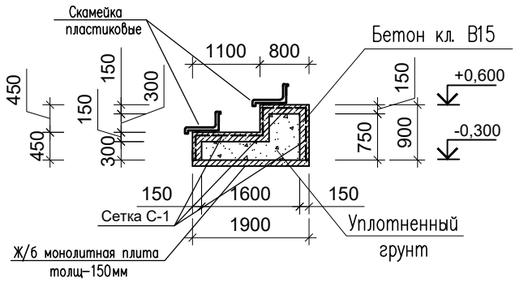

Трибуна
Сечение 2–2

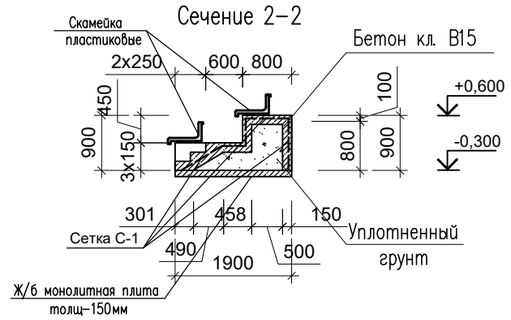

Сетки С-1

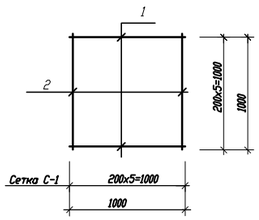

Трибуна

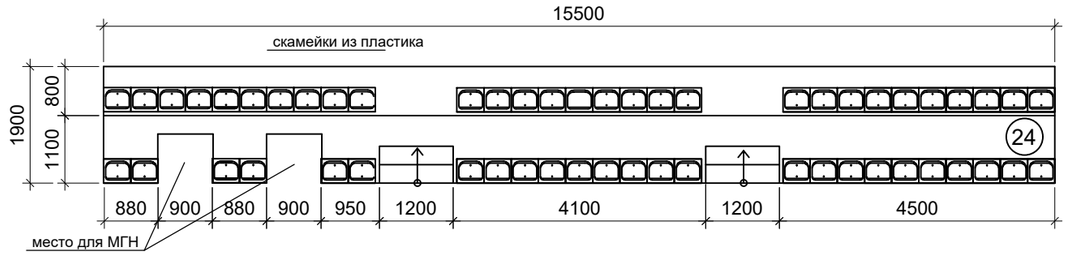

Спецификация материалов

Поз.	Обозначение	Наименование	Кол.	Масса ед., кг.	Примеч.
		Трибуна			
		Сетка С1			
1	ГОСТ 34028–2016	Сетка Ø10А400 200х200мм	55,0	6,15	338,25кг
		Материалы:			
		Бетон кл.В15(С12/15)	8,50	СЦ W4	
		Керамогранит (матовый)			29,50 м2
		для крепление скамейки			
		Труба профильная 40х25х2мм пог.м	62,0	1,86	115,32кг
	Прайс лист	Скамейки пластиковые			54 шт

Изм.	Кол.уч.	Лист	N док.	Подпись	Дата
					2024

12-2023 Альбом III АС

«Строительство мини футбольного площадки и борцовского зала ангарного типа в поселке Индербор, Индерского района, Атырауской области»

ГИП	Турсынкулов Б.		26.03.
Проверил	Аспанов О.		26.03.
Исполнил	Жунисбеков К.		26.03.
Н. контр.	Алибеков К.		26.03.

Блок–В

Стадия	Лист	Листов
РП	97	

Трибуна

ТОО "Alpha–Pro"
г.Шымкент– 2024 г.

Спецификация материалов

Поз.	Обозначение	Наименование	Кол.	Масса ед.,кг.	Примеч.
		ж/б пол б=150мм			
		Сетка С1			
1	ГОСТ 34028-2016	Сетка Ø10А400 200х200мм	461,0	6,15	2835,15кг
		Материалы:			
		Бетон кл.В15(С12/15)	69,15	СЦ W4	

Сечение 3-3

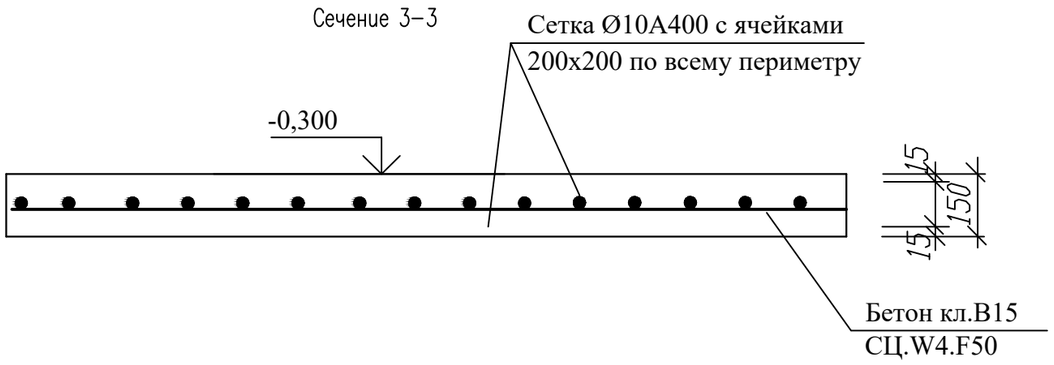

Экспликация полов на отм.+0.000

Наименование или номер помещения по проекту	Тип пола по проекту	Схема пола или номер узла по серии	Элементы пола и их толщина	Площадь пола, м2
23		ТД 114 2.244 - 1 вып. 6	Реечный пол 55х55мм ГОСТ 8242-88	342,66
		по типуТД 382 2.244 - 1 вып. 6	Керамогранит с рифленой поверхностью, светлый h=10мм	93,50

Изм.	Кол.уч.	Лист	N док.	Подпись	Дата				
					2024	12-2023 Альбом III АС			
						«Строительство мини футбольного площадки и борцовского зала ангарного типа в поселке Индербор, Индерского района, Атырауской области»			
ГИП		Турсынкулов Б.			26.03.	Блок- В	Стадия	Лист	Листов
Проверил		Аспанов О.			26.03.		РП	98	
Исполнил		Жунисбеков К.			26.03.	Экспликация полов на отм.0.000	ТОО "Alpha-Pro" г.Шымкент- 2024 г.		
Н. контр.		Алибеков К.			26.03.				

Инв. N подл.	Подпись и дата	Взам. инв. N

Схема расположения фундаментов ФМ-1, Фм-2. и Б-1

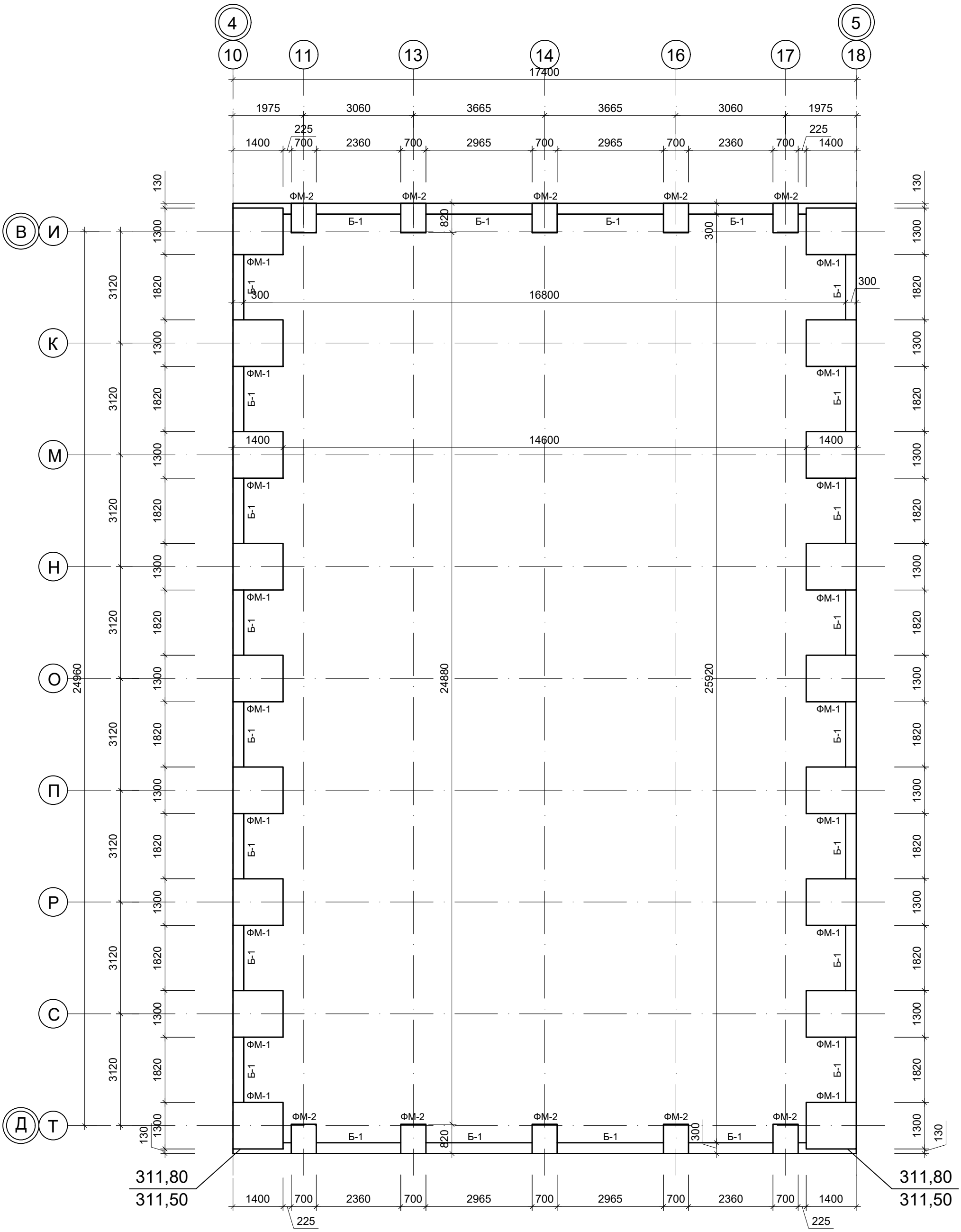

Схема блокировки зданий

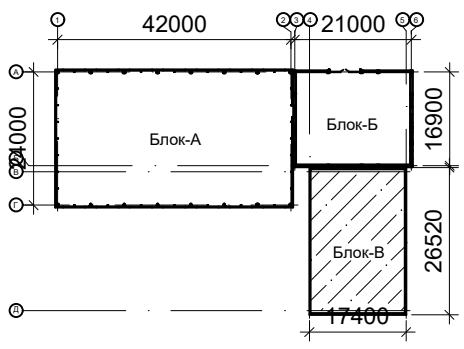

					2024	12-2023 Альбом III АС
						«Строительство мини футбольного площадки и борцовского зала ангарного типа в поселке Индербор, Индерского района, Атырауской области»
Изм.	Кол.уч.	Лист	N док.	Подпись	Дата	
ГИП		Турсынкулов Б.			26.03.	Блок-В
Проверил		Аспанов О.			26.03.	
Исполнил		Жунисбеков К.			26.03.	Схема расположения фундаментов ФМ-1, Фм-2. и Б-1
Н. контр.		Алибеков К.			26.03.	

Стадия	Лист	Листов
РП	99	

ТОО "Alpha-Pro"
г.Шымкент- 2024 г.

Инв. N подл.	Подпись и дата	Взам. инв. N

Схема расположения баз арок и фахверковых колонн на отм. −0.300

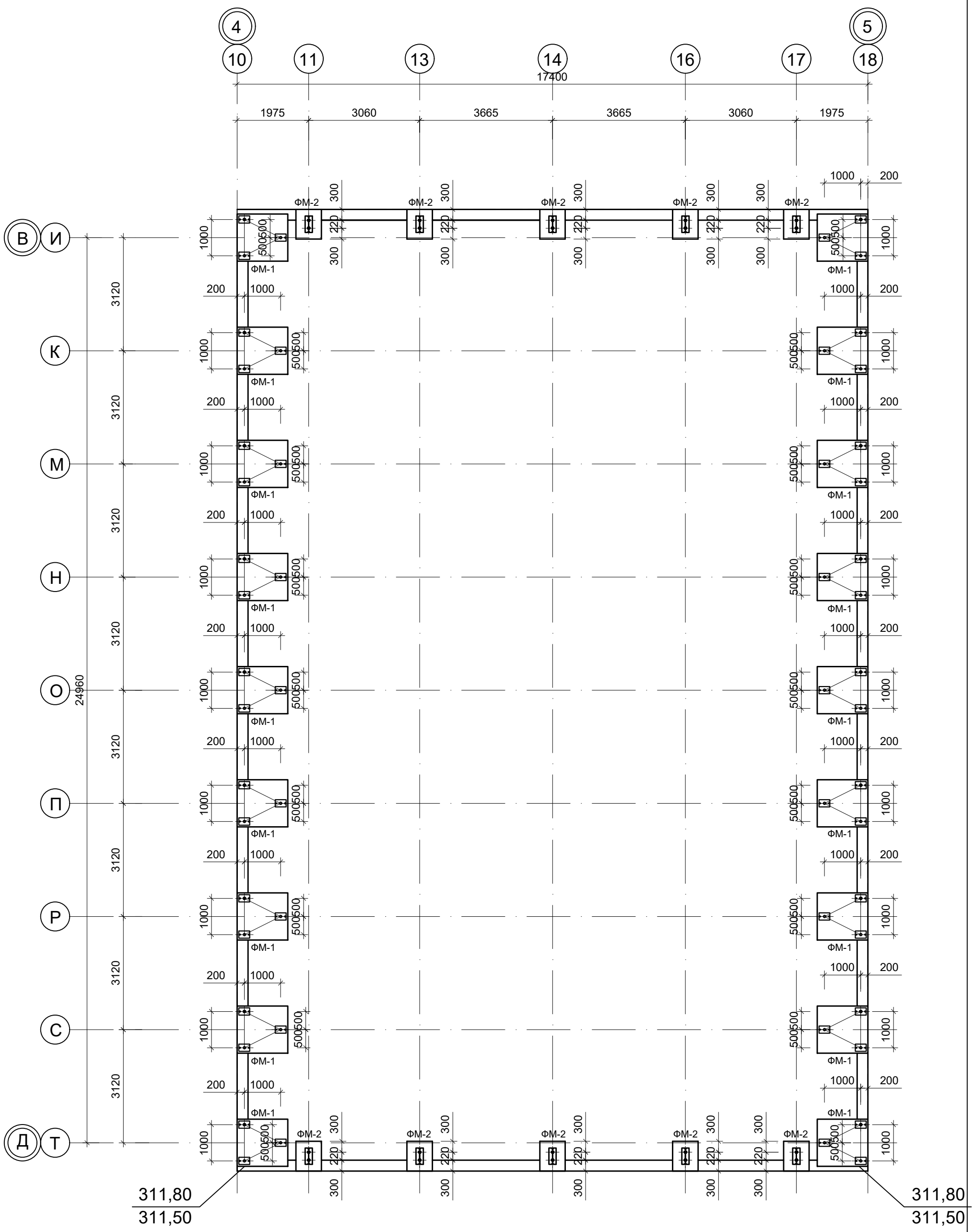

Схема блокировки зданий

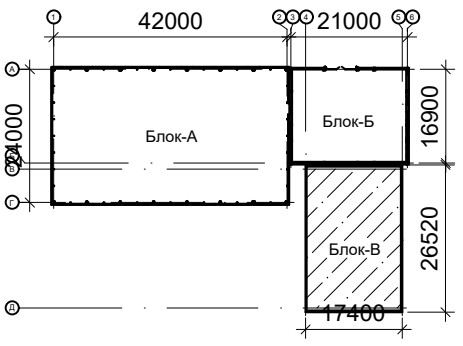

Изм.	Кол.уч.	Лист	N док.	Подпись	Дата
					2024
ГИП		Турсынкулов Б.			26.03.
Проверил		Аспанов О.			26.03.
Исполнил		Жунисбеков К.			26.03.
Н. контр.		Алибеков К.			26.03.

12-2023 Альбом III АС

«Строительство мини футбольного площадки и борцовского зала ангарного типа в поселке Индербор, Индерского района, Атырауской области»

Блок-В

Стадия	Лист	Листов
РП	100	

Схема расположения баз арок и фахверковых колонн на отм. −0.300

ТОО "Alpha-Pro"
г.Шымкент- 2024 г.

База А1

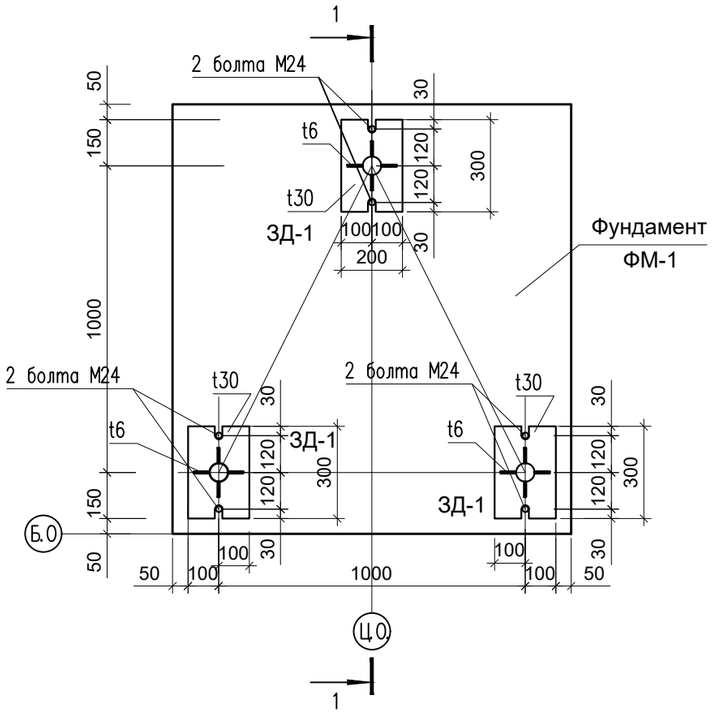

1–1

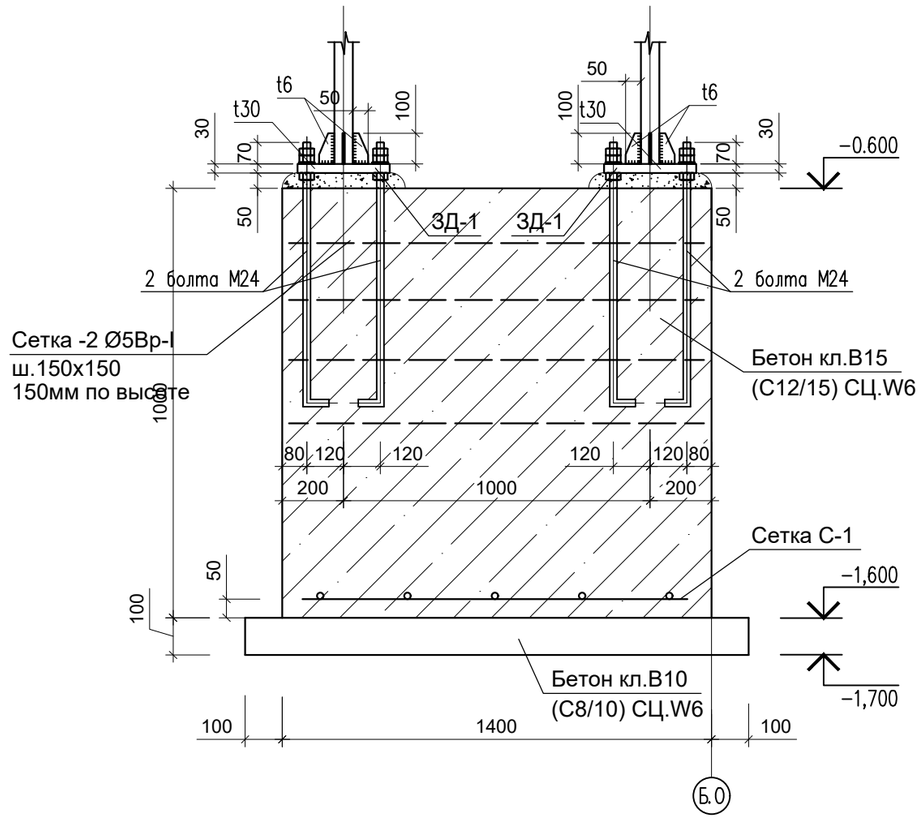

Спецификация материалов на ФМ-1

Поз.	Обозначение	Наименование	Кол.	Масса ед.,кг.	Примеч.
		Фундамент ФМ-1			
		Сетка С-1	1	11,65кг	
1	ГОСТ 34028-2016	Ø10А400 L=1300мм.	7	0,80	5,60кг
2	ГОСТ 34028-2016	Ø10А400 L=1400мм.	7	0,86	6,05кг
		Сетка С-2	4	3,91	15,64кг
2	ГОСТ 34028-2016	Ø5Вр-I шагом 150х150	1,82	2,15	3,91кг
		фундаментный болт 1.1М24х500	6	2,35	14,10кг
		Бетон кл.В15 (С12/15) СЦ.W6 (1300х1400х1000Н)			1,82м3
	подбетонка	Бетон кл.В10 (С8/10) СЦ.W6			0,24м3

Спецификация материалов на ЗД-1

Поз.	Обозначение	Наименование	Кол.	Масса ед.,кг.	Примеч.
	Расход на 1 шт С245 гост 27772-88*	Закладная деталь ЗД-1	54	14,13	763,02кг
1	ГОСТ 19903-91	сталь листовая 300х200 t=30мм	1	14,13	14,13кг
			216	0,23	49,68кг
2	ГОСТ 19903-91	сталь листовая 100х50 t=6мм	1	0,23	0,23кг

Изм.	Кол.уч.	Лист	N док.	Подпись	Дата
					2024
ГИП		Турсынкулов Б.			26.03.
Проверил		Аспанов О.			26.03.
Исполнил		Жунисбеков К.			26.03.
Н. контр.		Алибеков К.			26.03.

12-2023 Альбом III АС

«Строительство мини футбольного площадки и борцовского зала ангарного типа в поселке Индербор, Индерского района, Атырауской области»

Блок– В

Стадия	Лист	Листов
РП	101	

База А1, База К-1.

ТОО "Alpha–Pro" г.Шымкент– 2024 г.

Согласовано:
в части ВК Сапарбаев М.
в части ОВ Калматаев А.
в части ЭО Исламов Р.

Взам. инв. N
Подп. и дата
Инв. N подл.

База К1

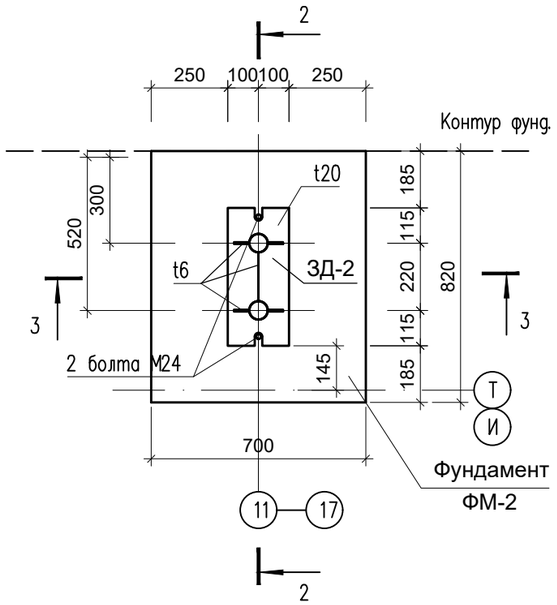

2–2

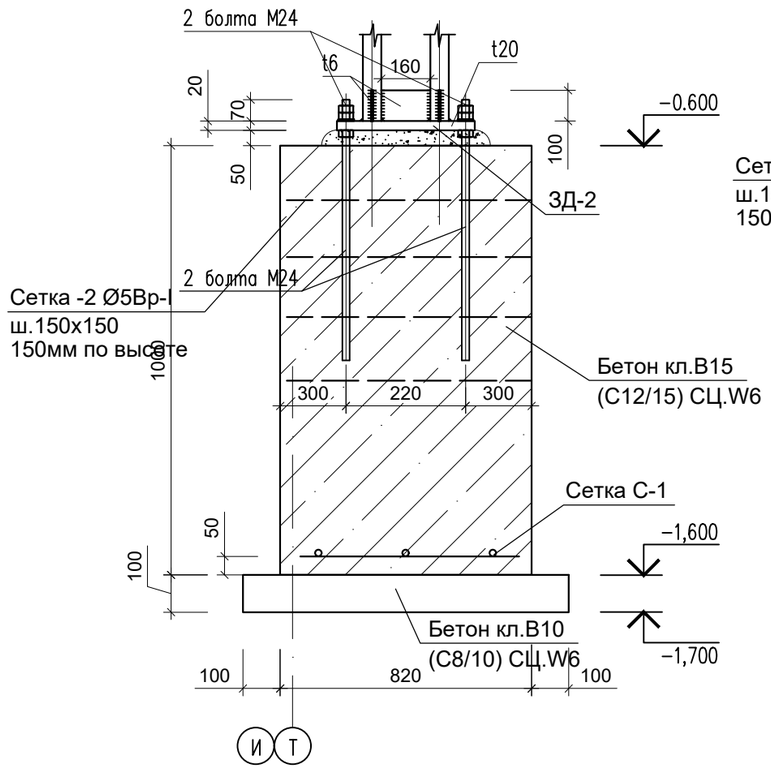

3–3

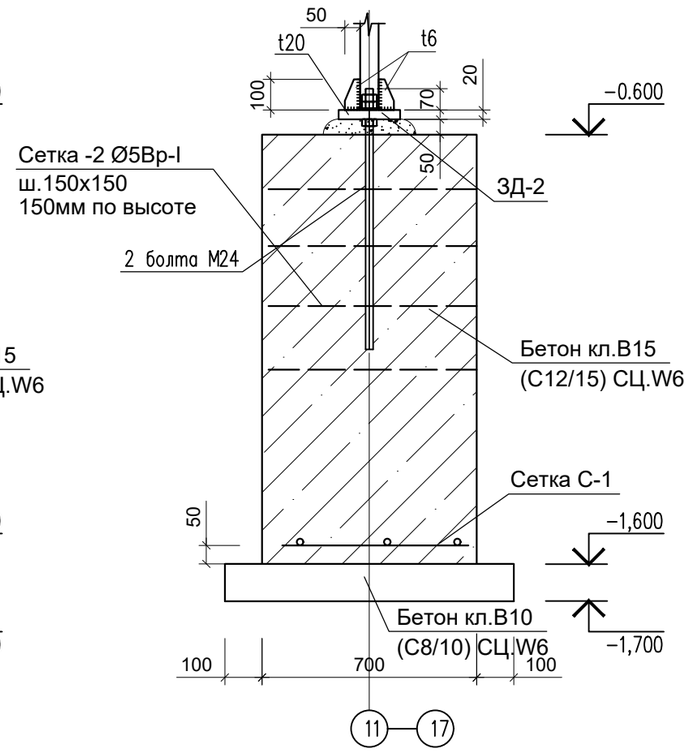

Спецификация материалов на ЗД-2

Поз.	Обозначение	Наименование	Кол.	Масса ед.,кг.	Примеч.
	Расход на 1 шт С245 гост 27772-88*	Закладная деталь ЗД-2	10	14,13	141,30кг
1	ГОСТ 19903-91	сталь листовая 450х200 t=20мм	1	14,13	14,13кг
			50	0,23	11,50кг
2	ГОСТ 19903-91	сталь листовая 100х50 t=6мм	1	0,23	0,23кг

Спецификация материалов на ФМ-2

Поз.	Обозначение	Наименование	Кол.	Масса ед.,кг.	Примеч.
		Фундамент ФМ-2			
		Сетка С-1	1	3,68кг	
1	ГОСТ 34028-2016	Ø10А400 L=700мм.	4	0,43	1,72кг
2	ГОСТ 34028-2016	Ø10А400 L=800мм.	4	0,49	1,96кг
		Сетка С-2	4	1,20	4,80кг
2	ГОСТ 34028-2016	Ø5Вр-I шагом 150х150	0,56	2,15	1,20кг
		фундаментный болт 1.1М24х500	2	2,35	4,70кг
		Бетон кл.В15 (С12/15) СЦ.W6 (700х820х1000Н)			0,574м3
	подбетонка	Бетон кл.В10 (С8/10) СЦ.W6			0,09м3

Согласовано:
в части ВК Сапарбаев М.
в части ОВ Калматаев А.
в части ЭО Исламов Р.

Взам. инв. N
Подп. и дата
Инв. N подл.

Изм.	Кол.уч.	Лист	N док.	Подпись	Дата
					2024
ГИП		Турсынкулов Б.			26.03.
Проверил		Аспанов О.			26.03.
Исполнил		Жунисбеков К.			26.03.
Н. контр.		Алибеков К.			26.03.

12-2023 Альбом III АС

«Строительство мини футбольного площадки и борцовского зала ангарного типа в поселке Индербор, Индерского района, Атырауской области»

Блок–В

Стадия	Лист	Листов
РП	102	

База А1, База К-1.

ТОО "Alpha–Pro"
г.Шымкент– 2024 г.

3-3

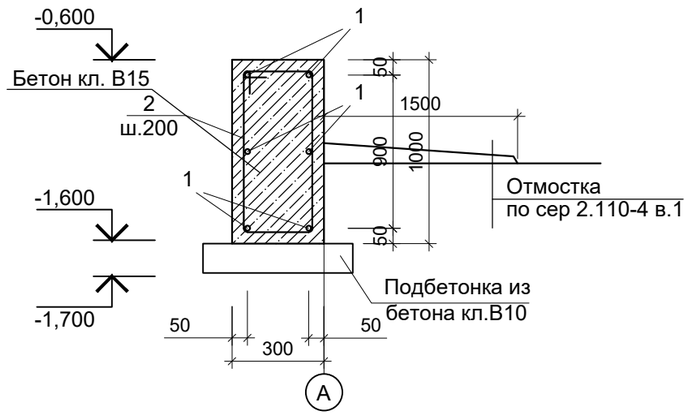

Спецификация материалов на один фундамент

Поз.	Обозначение	Наименование	Кол.	Масса ед.,кг.	Примеч.
		фундаментная балка Б-1			
1	ГОСТ 34028-2016	ø16 А400 м.п.	528,0	1.58	834,24
2	ГОСТ 34028-2016	ø8 А240 L=2500	440	0,99	435,60
	Материалы:	Бетон кл. В15 м3	26,40		
		Бетон кл. В10 м3	4,40		
	Бетонная отмостка шириной 1500мм =100,00 пог.м толщ-100мм Бетон кл.В10				

Изм.	Кол.уч.	Лист	N док.	Подпись	Дата
					2024
ГИП		Турсынкулов Б.			26.03.
Проверил		Аспанов О.			26.03.
Исполнил		Жунисбеков К.			26.03.
Н. контр.		Алибеков К.			26.03.

12-2023 Альбом III АС

«Строительство мини футбольного площадки и борцовского зала ангарного типа в поселке Индербор, Индерского района, Атырауской области»

Блок- В

Стадия	Лист	Листов
РП	103	

Сечение 3-3.

ТОО "Alpha-Pro"
г.Шымкент- 2024 г.

Инв. N подл.	Подпись и дата	Взам. инв. N

Схема расположения арок и фахверковых колонн на отм. −0,300

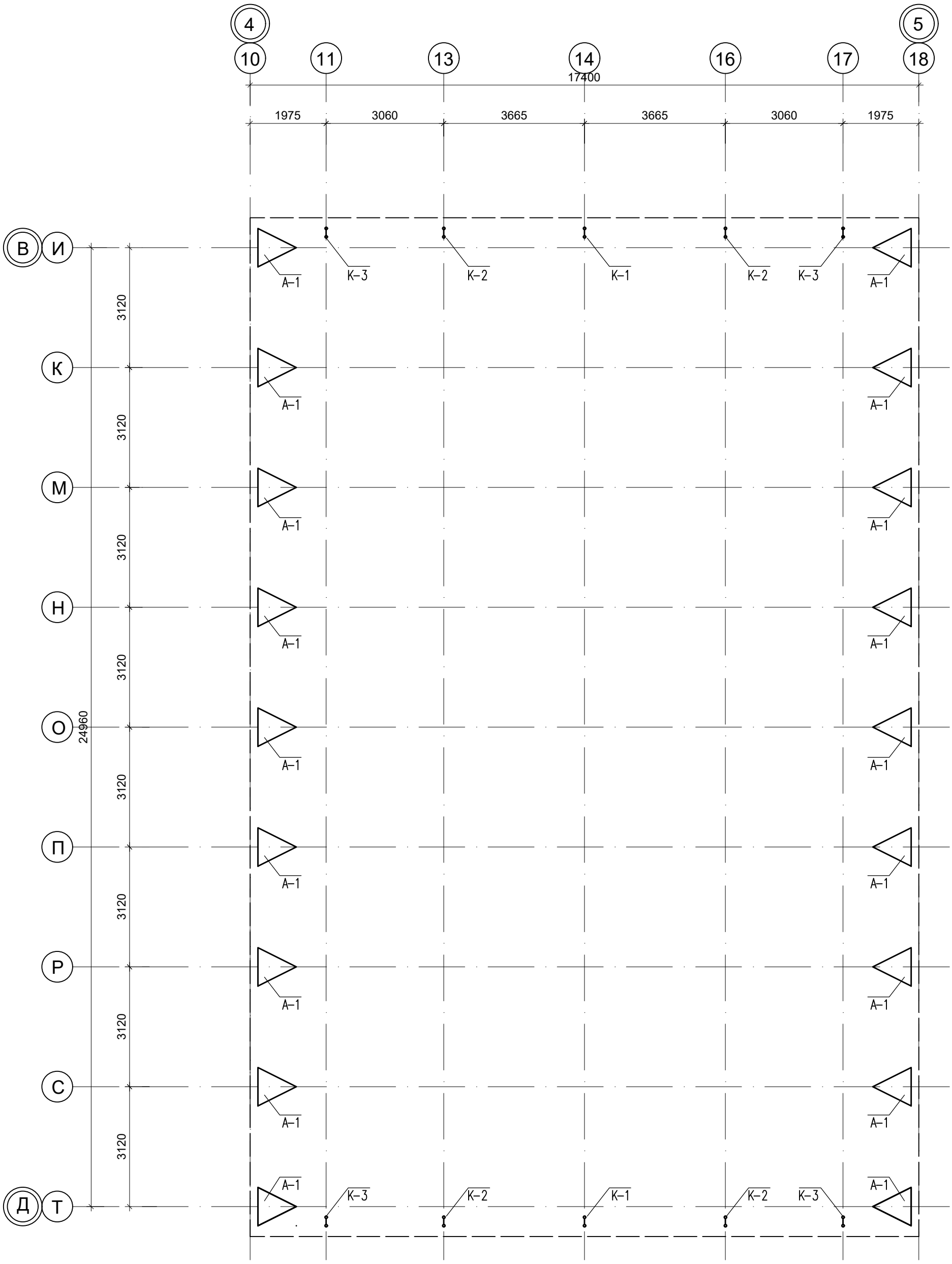

Схема блокировки зданий

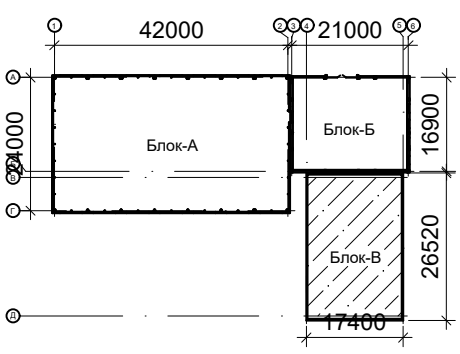

Изм.	Кол.уч.	Лист	N док.	Подпись	Дата
					2024
ГИП		Турсынкулов Б.			26.03.
Проверил		Аспанов О.			26.03.
Исполнил		Жунисбеков К.			26.03.
Н. контр.		Алибеков К.			26.03.

12-2023 Альбом III АС

«Строительство мини футбольного площадки и борцовского зала ангарного типа в поселке Индербор, Индерского района, Атырауской области»

Блок-В

Стадия	Лист	Листов
РП	104	

Схема расположения арок и фахверковых колонн на отм. −0,300

ТОО "Alpha-Pro"
г.Шымкент- 2024 г.

Разрез 1–1

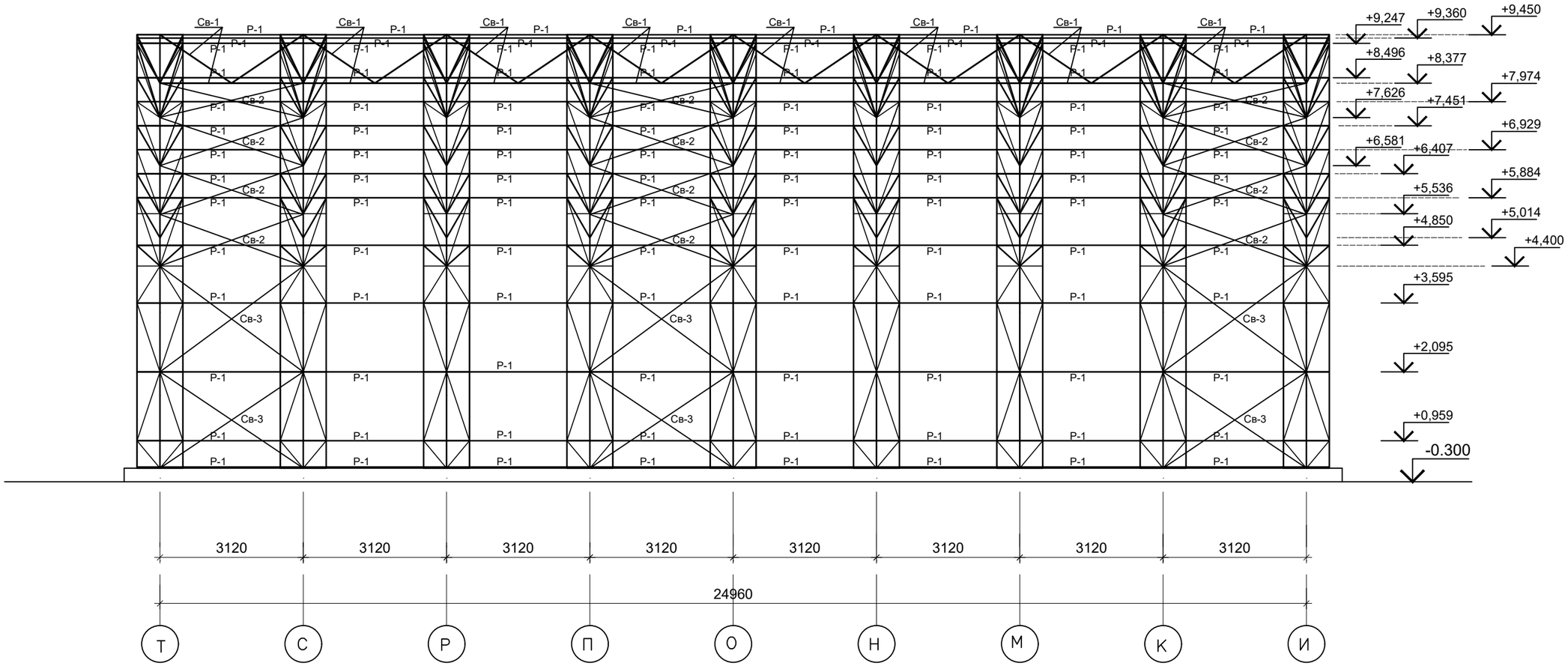

Ведомость элементов

Марка	Сечение			Усилия			Группа констр.	Марка металла	Примечание
	Эскиз	Поз	Состав	M, тсм	N, т	Q, т			
A1	Сечение сложное			—	—	—		С 245	
K1			○ Тр.83х4	0.14	−3,85	−0.36		С 245	
K2			○ Тр.83х4	0.14	−3,85	−0.36		С 245	
K3			○ Тр.83х4	0.14	−3,85	−0.36		С 245	
P1–P10			Проф.тр.60х50х3	4,78	0.011	0.64		С 245	

Согласовано:
в части ВК Сапарбаев М.
в части ОВ Калматаев А.
в части ЭО Исламов Р.

Взам. инв. N
Подп. и дата
Инв. N подл.

Изм.	Кол.уч.	Лист	N док.	Подпись	Дата
					2024
ГИП		Турсынкулов Б.			26.03.
Проверил		Аспанов О.			26.03.
Исполнил		Жунисбеков К.			26.03.
Н. контр.		Алибеков К.			26.03.

12-2023 Альбом III АС

«Строительство мини футбольного площадки и борцовского зала ангарного типа в поселке Индербор, Индерского района, Атырауской области»

Блок– В

Стадия	Лист	Листов
РП	105	

Разрез 1-1

ТОО "Alpha–Pro"
г.Шымкент– 2024 г.

Разрез 2-2

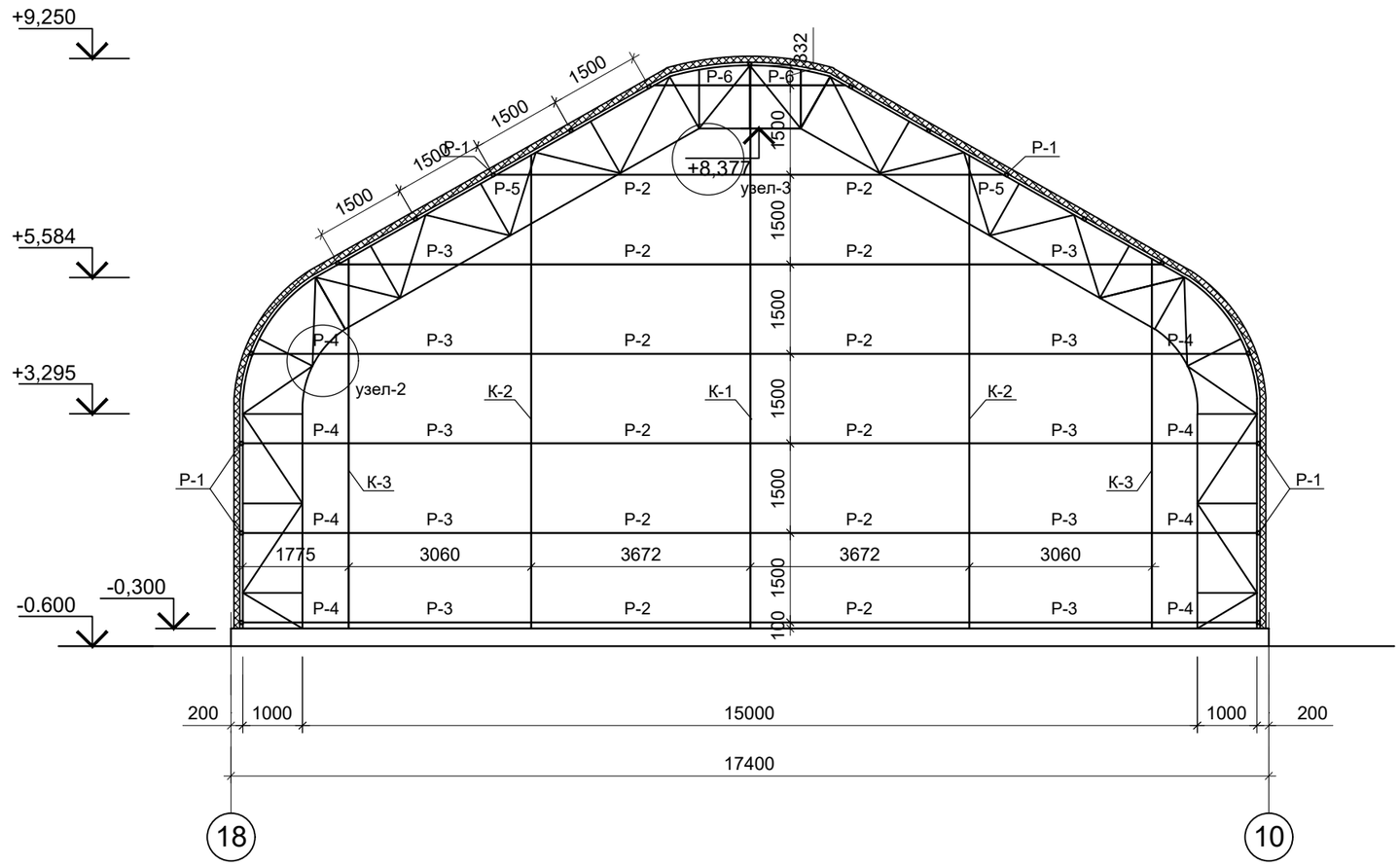

Согласовано:

в части ВК	Сапарбаев М.	
в части ОВ	Калматаев А.	
в части ЭО	Исламов Р.	

Взам. инв. N

Подп. и дата

Инв. N подл.

					2024	12-2023 Альбом III АС
						«Строительство мини футбольного площадки и борцовского зала ангарного типа в поселке Индербор, Индерского района, Атырауской области»
Изм.	Кол.уч.	Лист	N док.	Подпись	Дата	
ГИП		Турсынкулов Б.			26.03.	Блок- В
Проверил		Аспанов О.			26.03.	
Исполнил		Жунисбеков К.			26.03.	Разрез 2-2
Н. контр.		Алибеков К.			26.03.	

Стадия	Лист	Листов
РП	106	

ТОО "Alpha-Pro"
г.Шымкент- 2024 г.

Разрез 3-3

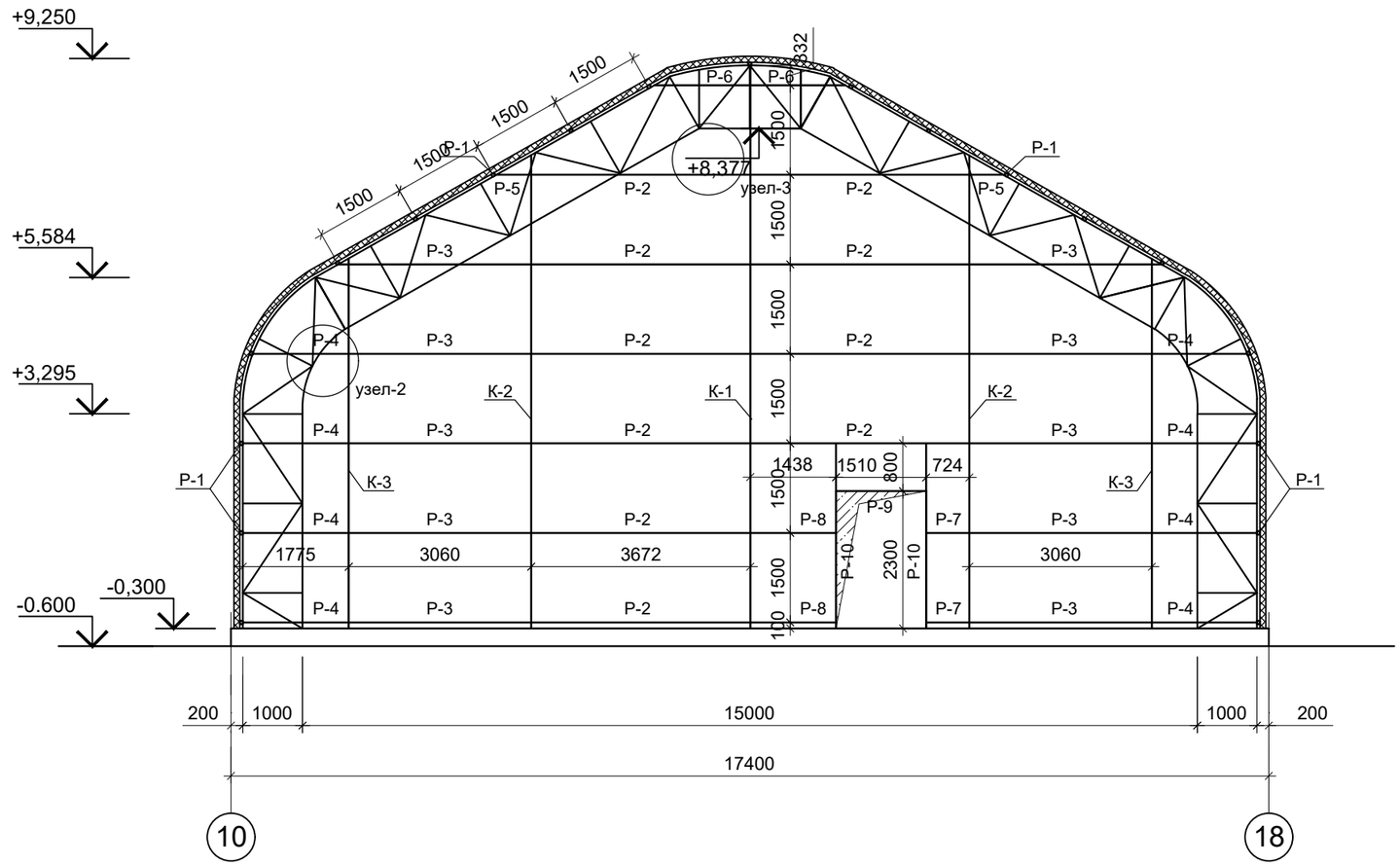

Согласовано:

в части ВК	Сапарбаев М.	
в части ОВ	Калматаев А.	
в части ЭО	Исламов Р.	

Взам. инв. N

Подп. и дата

Инв. N подл.

						12-2023 Альбом III АС
					2024	
						«Строительство мини футбольного площадки и борцовского зала ангарного типа в поселке Индербор, Индерского района, Атырауской области»
Изм.	Кол.уч.	Лист	N док.	Подпись	Дата	
ГИП		Турсынкулов Б.			26.03.	Блок- В
Проверил		Аспанов О.			26.03.	
Исполнил		Жунисбеков К.			26.03.	Разрез 3-3
Н. контр.		Алибеков К.			26.03.	

Стадия	Лист	Листов
РП	107	

ТОО "Alpha-Pro"
г.Шымкент- 2024 г.

Разрез 2-2

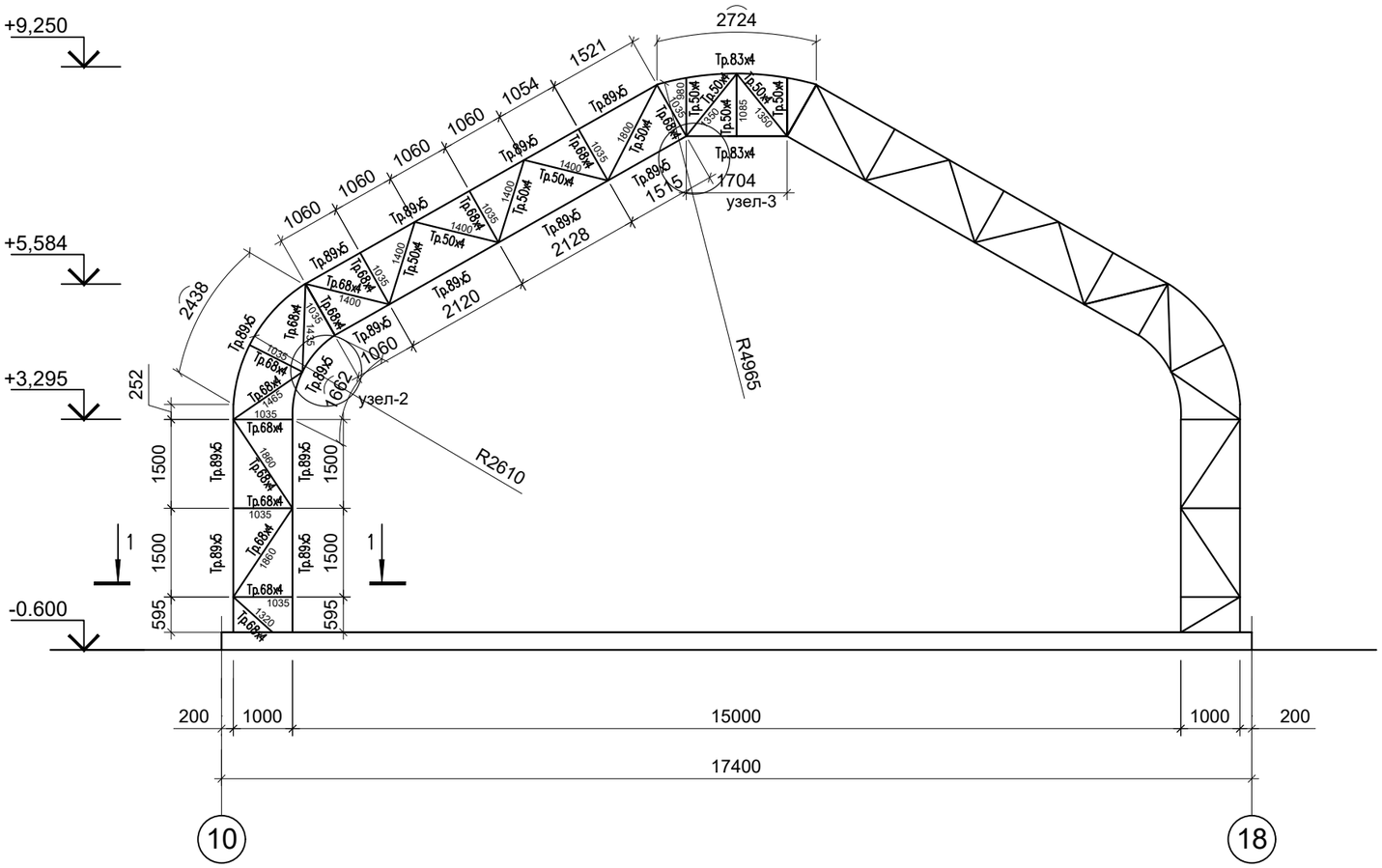

Вид 1

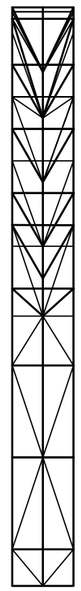

1–1

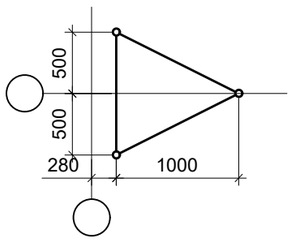

Согласовано:

в части ВК	Сапарбаев М.	
в части ОВ	Калматаев А.	
в части ЭО	Исламов Р.	

Взам. инв. N

Подп. и дата

Инв. N подл.

Изм.	Кол.уч.	Лист	N док.	Подпись	Дата
					2024
ГИП		Турсынкулов Б.			26.03.
Проверил		Аспанов О.			26.03.
Исполнил		Жунисбеков К.			26.03.
Н. контр.		Алибеков К.			26.03.

12-2023 Альбом III АС

«Строительство мини футбольного площадки и борцовского зала ангарного типа в поселке Индербор, Индерского района, Атырауской области»

Блок-В

Стадия	Лист	Листов
РП	108	

Разрез 2-2

ТОО "Alpha-Pro"
г.Шымкент- 2024 г.

Разрез 2-2

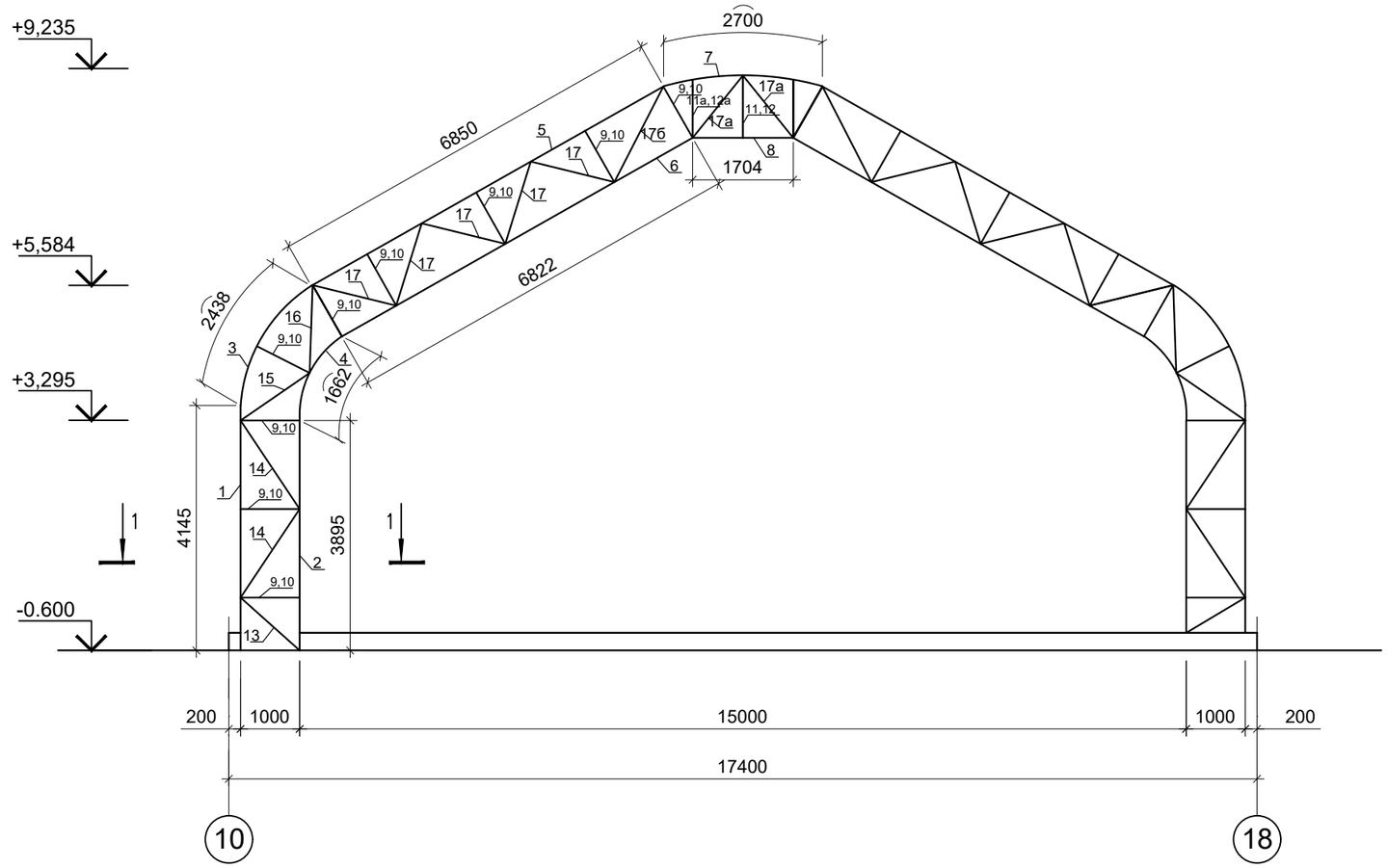

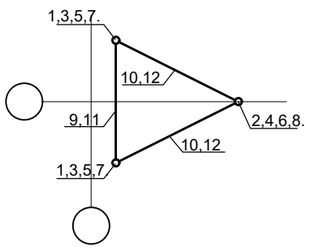

					2024	12-2023 Альбом III АС
						«Строительство мини футбольного площадки и борцовского зала ангарного типа в поселке Индербор, Индерского района, Атырауской области»
Изм.	Кол.уч.	Лист	N док.	Подпись	Дата	
ГИП		Турсынкулов Б.			26.03.	Стадия: РП; Лист: 109; Листов:
Проверил		Аспанов О.			26.03.	
Исполнил		Жунисбеков К.			26.03.	Разрез 2-2
Н. контр.		Алибеков К.			26.03.	ТОО "Alpha-Pro" г.Шымкент- 2024 г.

Согласовано:

в части ВК	Сапарбаев М.	
в части ОВ	Калматаев А.	
в части ЭО	Исламов Р.	

Взам. инв. N

Подп. и дата

Инв. N подл.

Спецификация материалов на одну ферму
(Количество фермы -9штук)

Поз.	Обозначение	Наименование	Кол.	Масса ед.,кг.	Примеч.
	С245 гост 27772-88*	Металлическая ферма А1	1		
1	Труба бесшовная горяче деформированная по ГОСТ 8732-78	Труба Ø89х5мм L=4145мм	4	42,94	171,77кг
2	ГОСТ 8732-78	Труба Ø89х5мм L=3895мм	2	40,35	80,70кг
3	ГОСТ 8732-78	Труба Ø89х5мм L=2438мм	4	25,25	101,03кг
4	ГОСТ 8732-78	Труба Ø89х5мм L=1662мм	2	17,22	34,44кг
5	ГОСТ 8732-78	Труба Ø89х5мм L=6850мм	4	70,97	283,88кг
6	ГОСТ 8732-78	Труба Ø89х5мм L=6822мм	2	70,67	141,35кг
7	ГОСТ 8732-78	Труба Ø83х4мм L=2700мм	2	21,03	42,06кг
8	ГОСТ 8732-78	Труба Ø83х4мм L=1700мм	1	13,24	13,24кг
9	ГОСТ 8732-78	Труба Ø68х4мм L=917мм	18	5,78	104,15кг
10	ГОСТ 8732-78	Труба Ø68х4мм L=1035мм	36	6,53	235,11кг
11	ГОСТ 8732-78	Труба Ø50х4мм L=950мм	1	4,31	4,31кг
12	ГОСТ 8732-78	Труба Ø50х4мм L=1085мм	2	4,92	9,85кг
11а	ГОСТ 8732-78	Труба Ø50х4мм L=950мм	1	4,31	4,31кг
12а	ГОСТ 8732-78	Труба Ø50х4мм L=980мм	2	4,45	8,90кг
13	ГОСТ 8732-78	Труба Ø68х4мм L=1320мм	4	8,33	33,32кг
14	ГОСТ 8732-78	Труба Ø68х4мм L=1860мм	8	11,74	93,92кг
15	ГОСТ 8732-78	Труба Ø68х4мм L=1465мм	4	9,24	36,98кг
16	ГОСТ 8732-78	Труба Ø68х4мм L=1440мм	4	9,08	36,34кг
17	ГОСТ 8732-78	Труба Ø68х4мм L=1400мм	20	8,83	176,68кг
17а	ГОСТ 8732-78	Труба Ø50х4мм L=1350мм	4	6,13	24,50кг
17б	ГОСТ 8732-78	Труба Ø68х4мм L=1800мм	4	11,36	45,44кг
	Итого				1682.28кг

Согласовано:

в части ВК	Сапарбаев М.	
в части ОВ	Калматаев А.	
в части ЭО	Исламов Р.	

Взам. инв. N

Подп. и дата

Инв. N подл.

Изм.	Кол.уч.	Лист	N док.	Подпись	Дата
					2024
ГИП		Турсынкулов Б.			26.03.
Проверил		Аспанов О.			26.03.
Исполнил		Жунисбеков К.			26.03.
Н. контр.		Алибеков К.			26.03.

12-2023 Альбом III АС

«Строительство мини футбольного площадки и борцовского зала ангарного типа в поселке Индербор, Индерского района, Атырауской области»

Блок- В

Стадия	Лист	Листов
РП	110	

Спецификация материалов

ТОО "Alpha-Pro"
г.Шымкент- 2024 г.

Геометрическая схема фахверковой колонны К1

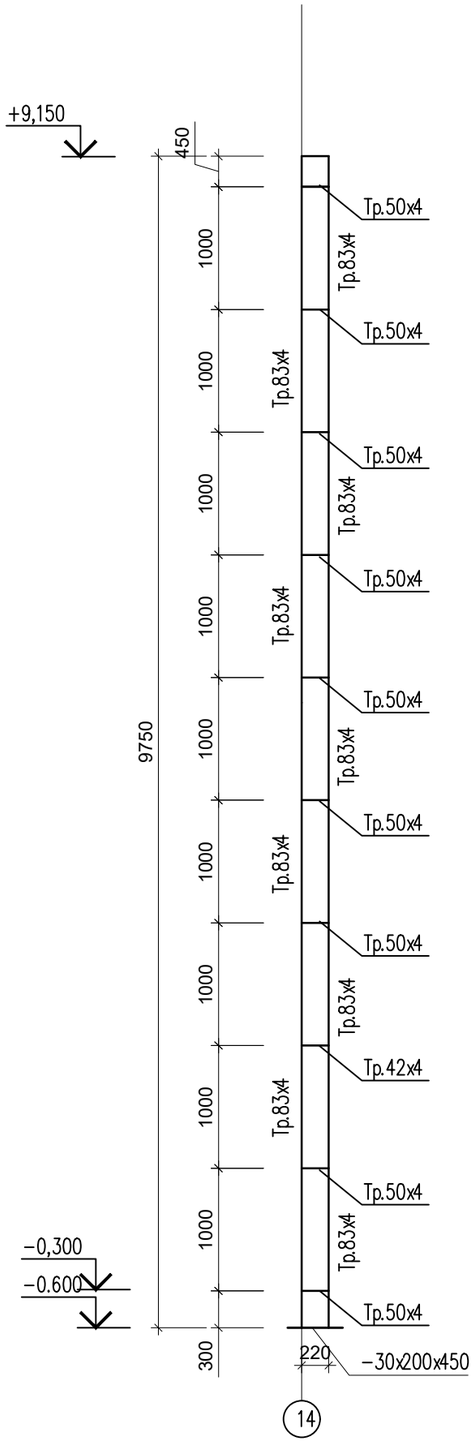

Геометрическая схема фахверковой колонны К2

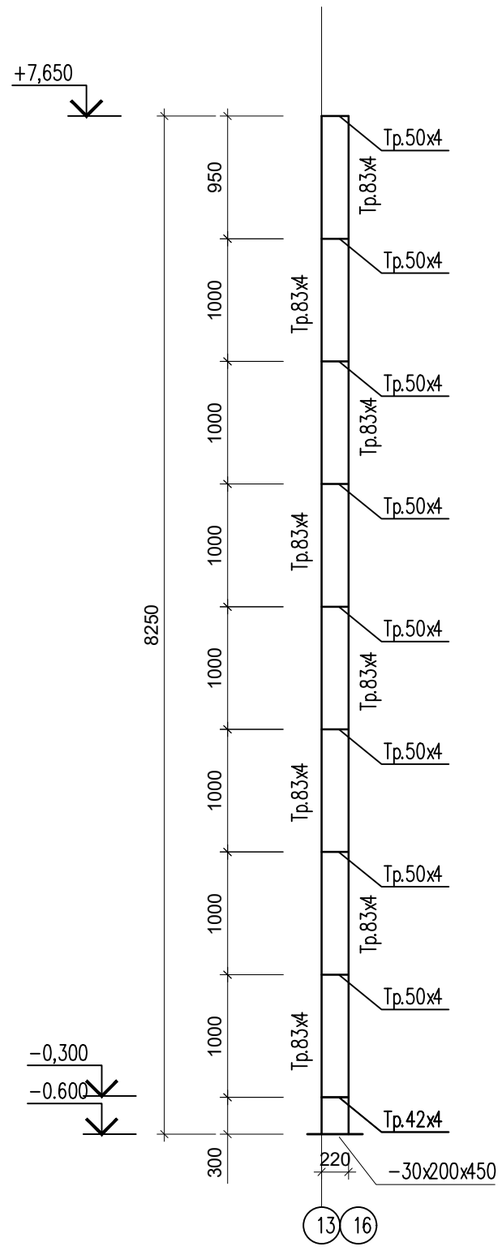

Геометрическая схема фахверковой колонны К3

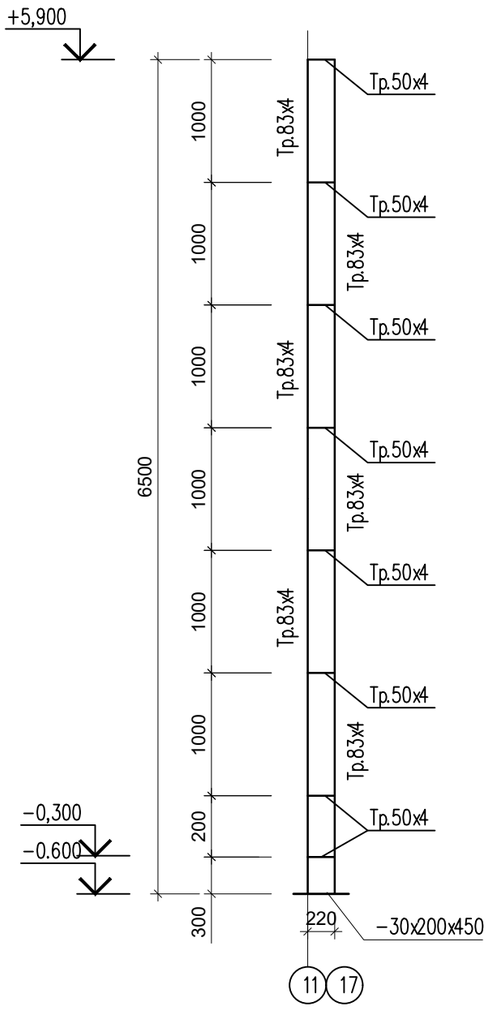

Геометрическая схема вертикальной связи СВ−1

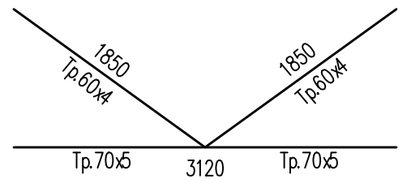

Геометрическая схема вертикальной связи СВ−2, СВ−3.

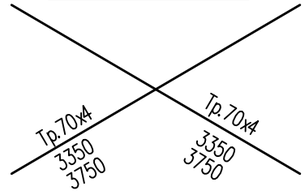

Согласовано:		
в части ВК	Сапарбаев М.	
в части ОВ	Калматаев А.	
в части ЭО	Исламов Р.	

Взам. инв. N	Подп. и дата	Инв. N подл.

Изм.	Кол.уч.	Лист	N док.	Подпись	Дата
					2024
ГИП		Турсынкулов Б.			26.03.
Проверил		Аспанов О.			26.03.
Исполнил		Жунисбеков К.			26.03.
Н. контр.		Алибеков К.			26.03.

12-2023 Альбом III АС

«Строительство мини футбольного площадки и борцовского зала ангарного типа в поселке Индербор, Индерского района, Атырауской области»

Блок−В

Стадия	Лист	Листов
РП	111	

Геометрическая схема фахверковой колонны К1,К2,К3

ТОО "Alpha−Pro" г.Шымкент− 2024 г.

1
КМ-8

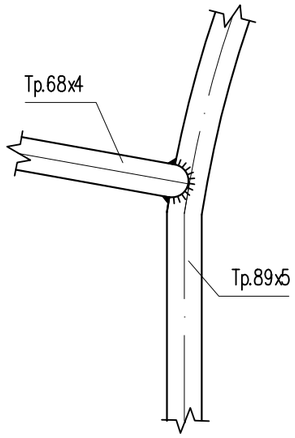

2
КМ-8

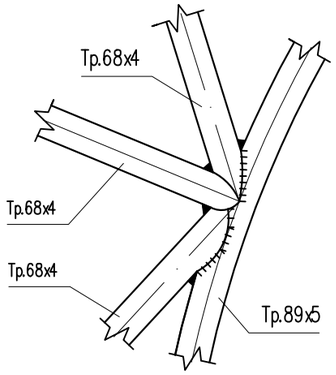

3
КМ-8

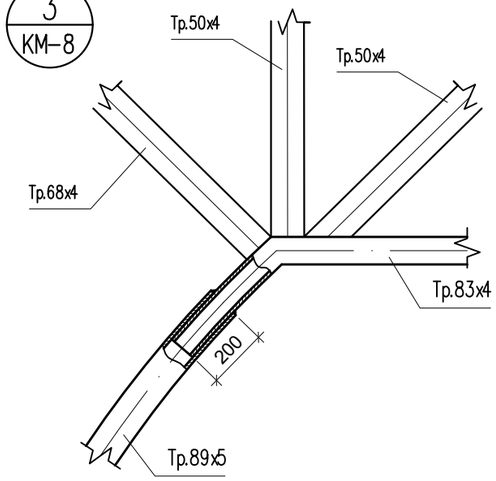

4
КМ-8

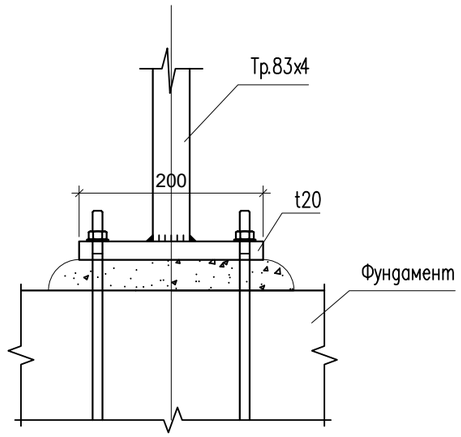

1.
Ведомость элементов смотри на листе КМ-4.
2.
Все сварные швы имеют катет kш=5мм, кроме оговоренных.

					2024	12-2023 Альбом III АС		
Изм.	Кол.уч.	Лист	N док.	Подпись	Дата	«Строительство мини футбольного площадки и борцовского зала ангарного типа в поселке Индербор, Индерского района, Атырауской области»		
ГИП		Турсынкулов Б.			26.03.	Блок-В	Стадия	Лист	Листов
Проверил		Аспанов О.			26.03.		РП	112	
Исполнил		Жунисбеков К.			26.03.	Узел 1, 2, 3, 4.	ТОО "Alpha-Pro" г.Шымкент- 2024 г.		
Н. контр.		Алибеков К.			26.03.				

Согласовано:
в части ВК Сапарбаев М.
в части ОВ Калматаев А.
в части ЭО Исламов Р.

Взам. инв. N
Подп. и дата
Инв. N подл.

Фасад "Т" -"И"

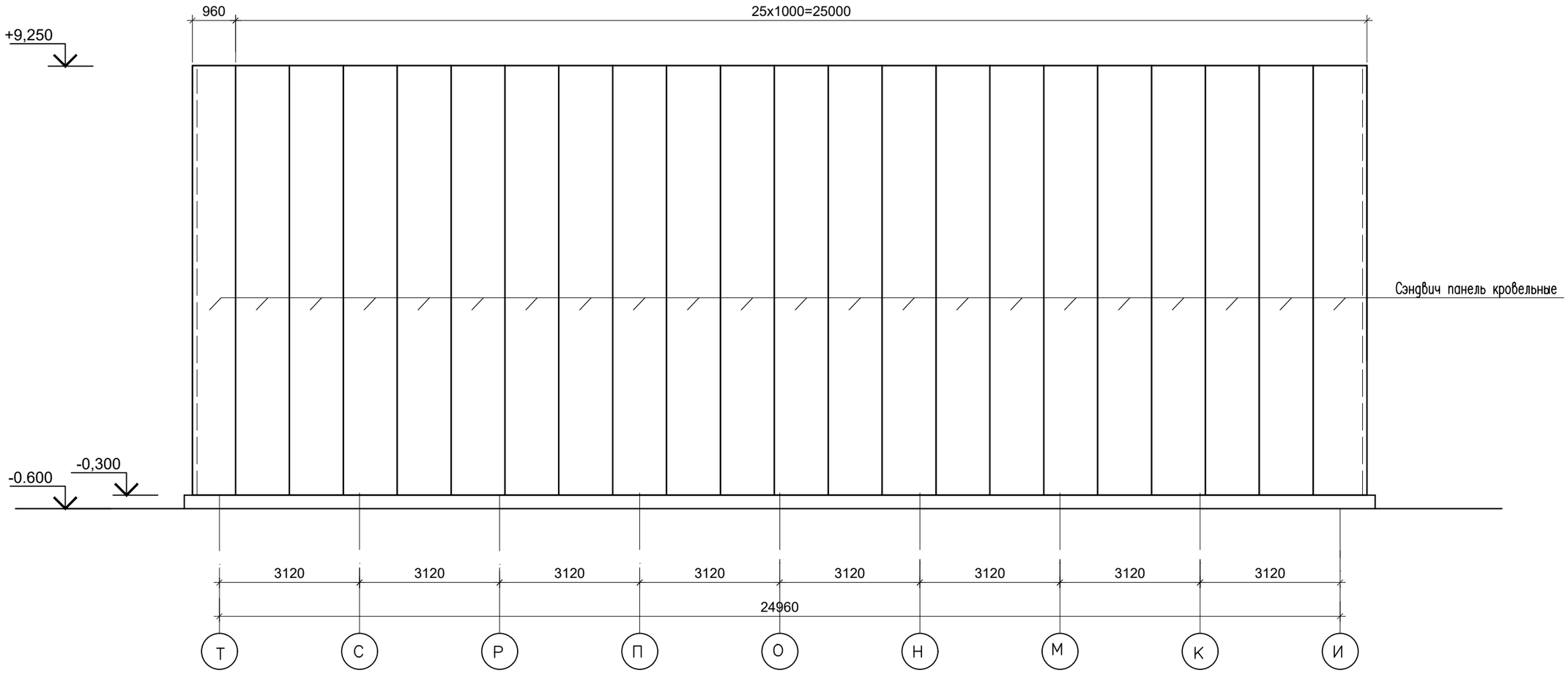

Схема блокировки зданий

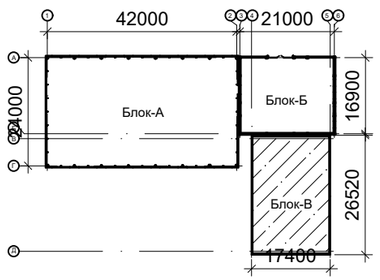

Согласовано:

в части ВК	Сапарбаев М.	
в части ОВ	Калматаев А.	
в части ЭО	Исламов Р.	

Взам. инв. N	
Подп. и дата	
Инв. N подл.	

					2024	12-2023 Альбом III АС
						«Строительство мини футбольного площадки и борцовского зала ангарного типа в поселке Индербор, Индерского района, Атырауской области»
Изм.	Кол.уч.	Лист	N док.	Подпись	Дата	
ГИП		Турсынкулов Б.			26.03.	Блок-В
Проверил		Аспанов О.			26.03.	
Исполнил		Жунисбеков К.			26.03.	Фасад "Т" -"И"
Н. контр.		Алибеков К.			26.03.	

Стадия	Лист	Листов
РП	114	

ТОО "Alpha-Pro"
г.Шымкент- 2024 г.

Фасад "18" -"10"

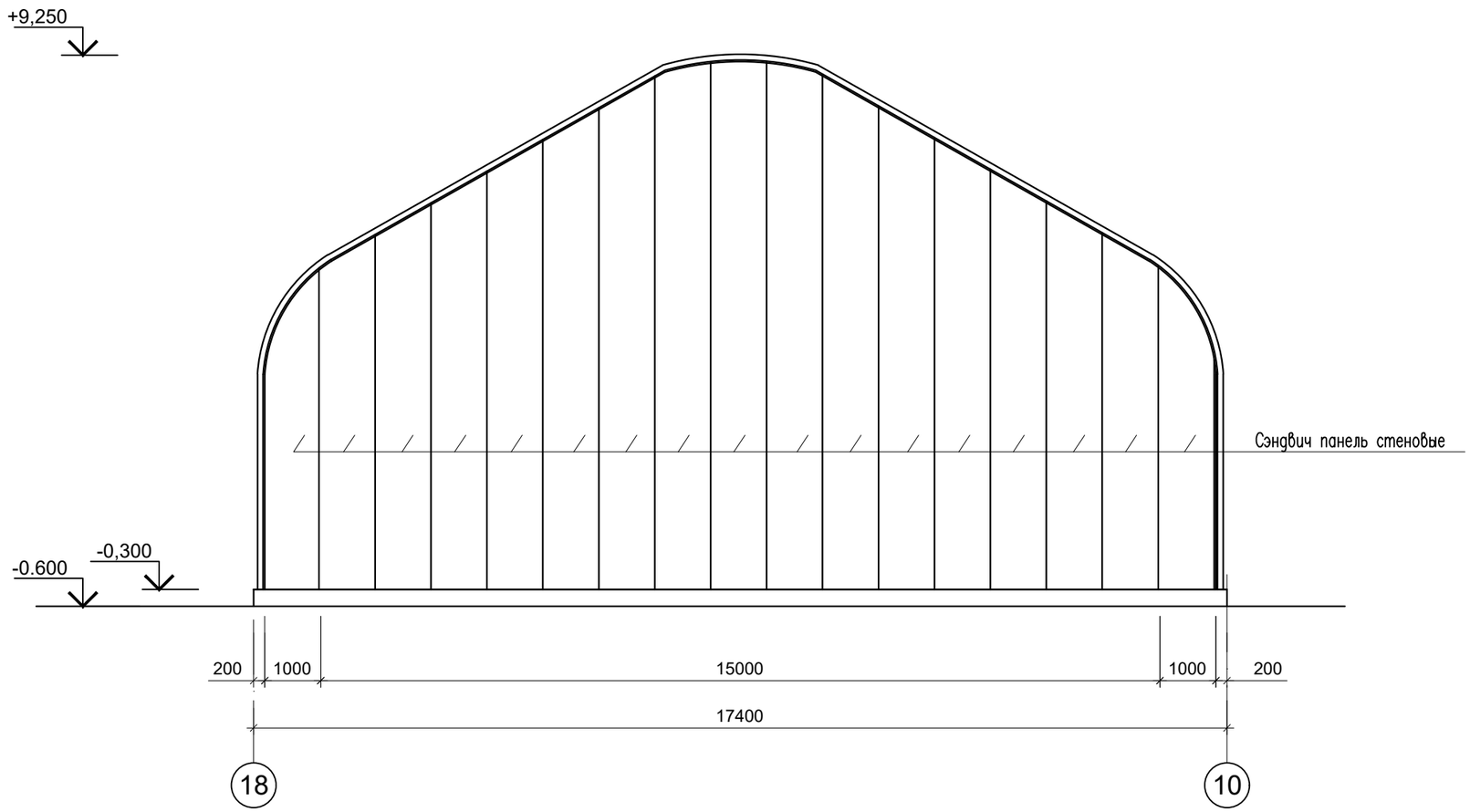

Согласовано:

в части ВК	Сапарбаев М.	
в части ОВ	Калматаев А.	
в части ЭО	Исламов Р.	

Взам. инв. N

Подп. и дата

Инв. N подл.

					2024	12-2023 Альбом III АС
						«Строительство мини футбольного площадки и борцовского зала ангарного типа в поселке Индербор, Индерского района, Атырауской области»
Изм.	Кол.уч.	Лист	N док.	Подпись	Дата	
ГИП		Турсынкулов Б.			26.03.	Блок- В
Проверил		Аспанов О.			26.03.	
Исполнил		Жунисбеков К.			26.03.	Фасад "18" -"10"
Н. контр.		Алибеков К.			26.03.	

Стадия	Лист	Листов
РП	115	

ТОО "Alpha-Pro"
г.Шымкент- 2024 г.

Фасад "10" -"18"

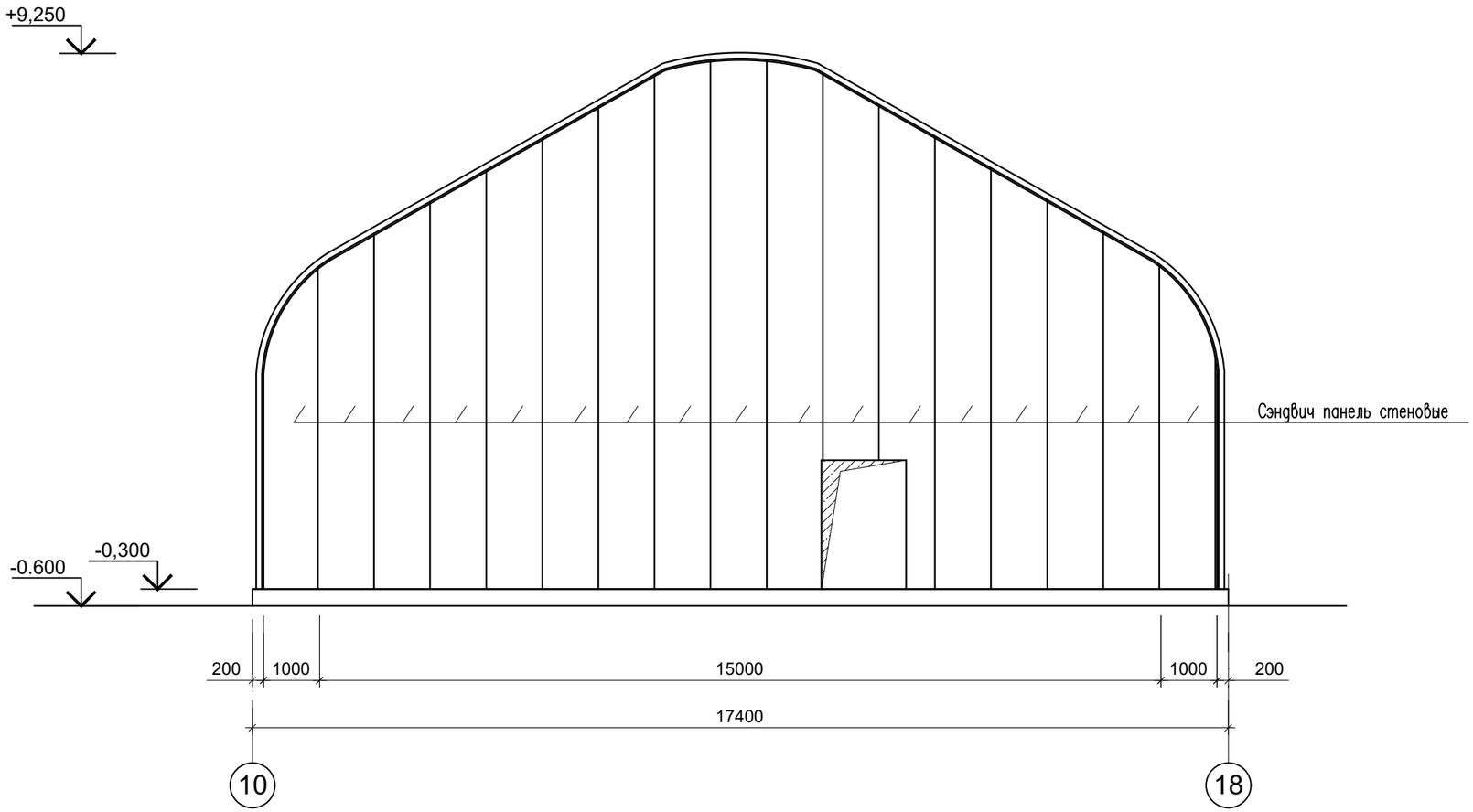

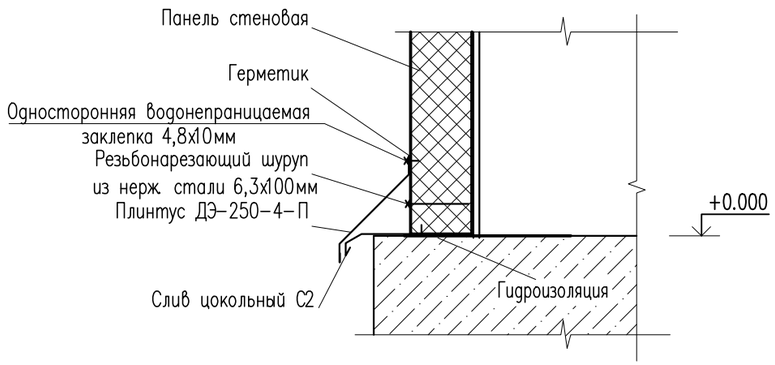

Согласовано:

в части ВК	Сапарбаев М.	
в части ОВ	Калматаев А.	
в части ЭО	Исламов Р.	

Взам. инв. N

Подп. и дата

Инв. N подл.

Изм.	Кол.уч.	Лист	N док.	Подпись	Дата
					2024
ГИП		Турсынкулов Б.			26.03.
Проверил		Аспанов О.			26.03.
Исполнил		Жунисбеков К.			26.03.
Н. контр.		Алибеков К.			26.03.

12-2023 Альбом III АС

«Строительство мини футбольного площадки и борцовского зала ангарного типа в поселке Индербор, Индерского района, Атырауской области»

Блок-В

Стадия	Лист	Листов
РП	116	

Фасад "10" -"18"

ТОО "Alpha-Pro"
г.Шымкент- 2024 г.

Спецификация материалов

Поз.	Обозначение	Наименование	Кол.	Масса ед.,кг.	Примеч.
	С245 гост 27772-88*	фахверковая колонна К1	2	158,61	317,22кг
1	Труба бесшовная горяче деформированная по ГОСТ 8732-78	Труба Ø83х4мм L=9750мм	2	75,95	151,90кг
2	ГОСТ 8732-78	Труба Ø50х4мм L=135мм	11	0,61	6,71кг
	С245 гост 27772-88*	фахверковая колонна К2	4	134,03	536,12кг
1	Труба бесшовная горяче деформированная по ГОСТ 8732-78	Труба Ø83х4мм L=8250мм	2	64,27	128,54кг
2	ГОСТ 8732-78	Труба Ø50х4мм L=135мм	9	0,61	5,49кг
	С245 гост 27772-88*	фахверковая колонна К3	4	106,15	424,60кг
1	Труба бесшовная горяче деформированная по ГОСТ 8732-78	Труба Ø83х4мм L=6500мм	2	50,63	101,27кг
2	ГОСТ 8732-78	Труба Ø50х4мм L=135мм	8	0,61	4,88кг
		прогон Р-1			
1		Профильная труба 60х50х3мм L=26200мм	19	125,23	2379,48кг
		прогон Р-2			
1		Профильная труба 60х50х3мм L=3672мм	22	17,55	386,14кг
		прогон Р-3			
1		Профильная труба 60х50х3мм L=3060мм	20	14,62	292,40кг
		прогон Р-4			
1		Профильная труба 60х50х3мм L=1775мм	16	8,48	135,75кг
		прогон Р-5			
1		Профильная труба 60х50х3мм L=600мм	4	2,87	11,48кг
		прогон Р-6			
1		Профильная труба 60х50х3мм L=1610мм	4	7,70	30,80кг
		прогон Р-7			
1		Профильная труба 60х50х3мм L=725мм	2	3,46	6,93кг
		прогон Р-8			
1		Профильная труба 60х50х3мм L=1438мм	2	6,87	13,47кг
		прогон Р-9			
1		Профильная труба 60х50х3мм L=1510мм	1	7,22	7,22кг
		прогон Р-10			
1		Профильная труба 60х50х3мм L=3100мм	2	14,82	29,64кг

Спецификация материалов

Поз.	Обозначение	Наименование	Кол.	Масса ед.,кг.	Примеч.
	С245 гост 27772-88*	Вертикальная связь СВ-1	8	45,44	363,52кг
1	Труба бесшовная горяче деформированная по ГОСТ 8732-78	Труба Ø70х5мм L=3120мм	1	25,02	25,02кг
2	ГОСТ 8732-78	Труба Ø60х4мм L=1850мм	2	10,21	20,42кг
	С245 гост 27772-88*	Вертикальная связь СВ-2	12	53,74	644,88кг
1	Труба бесшовная горяче деформированная по ГОСТ 8732-78	Труба Ø70х5мм L=3350мм	2	26,87	53,74кг
	С245 гост 27772-88*	Вертикальная связь СВ-3	6	60,15	360,90кг
1	Труба бесшовная горяче деформированная по ГОСТ 8732-78	Труба Ø70х5мм L=3750мм	2	30,07	60,15кг
		Кровля			
	Кровля	Сэндвич панель кровельные ТУ 5284-183-01217836-2005 ПКТМ 100х1000х0.5мм м2			770,0м2
	стена	Сэндвич панель стеновые ТУ 5284-183-01217836-2005 ПКТМ 100х1000х0.5мм м2			258,0м2
		Уплотнительная лента пог.м			2398,0
		саморез шуруп нержавеющий 6,3х160 шт			2740,0
		Плинтус ДЭ-250-4-П			52,40 п.м
		Слив цокольный С2			52,40 п.м
		нащельник Н20			52,40 п.м

Согласовано:
в части ВК Сапарбаев М.
в части ОВ Калматаев А.
в части ЭО Исламов Р.

Взам. инв. N
Подп. и дата
Инв. N подл.

Изм.	Кол.уч.	Лист	N док.	Подпись	Дата
					2024
ГИП		Турсынкулов Б.			26.03.
Проверил		Аспанов О.			26.03.
Исполнил		Жунисбеков К.			26.03.
Н. контр.		Алибеков К.			26.03.

12-2023 Альбом III АС

«Строительство мини футбольного площадки и борцовского зала ангарного типа в поселке Индербор, Индерского района, Атырауской области»

Блок-В

Стадия	Лист	Листов
РП	117	

Спецификация материалов

ТОО "Alpha-Pro" г.Шымкент- 2024 г.

План котлована

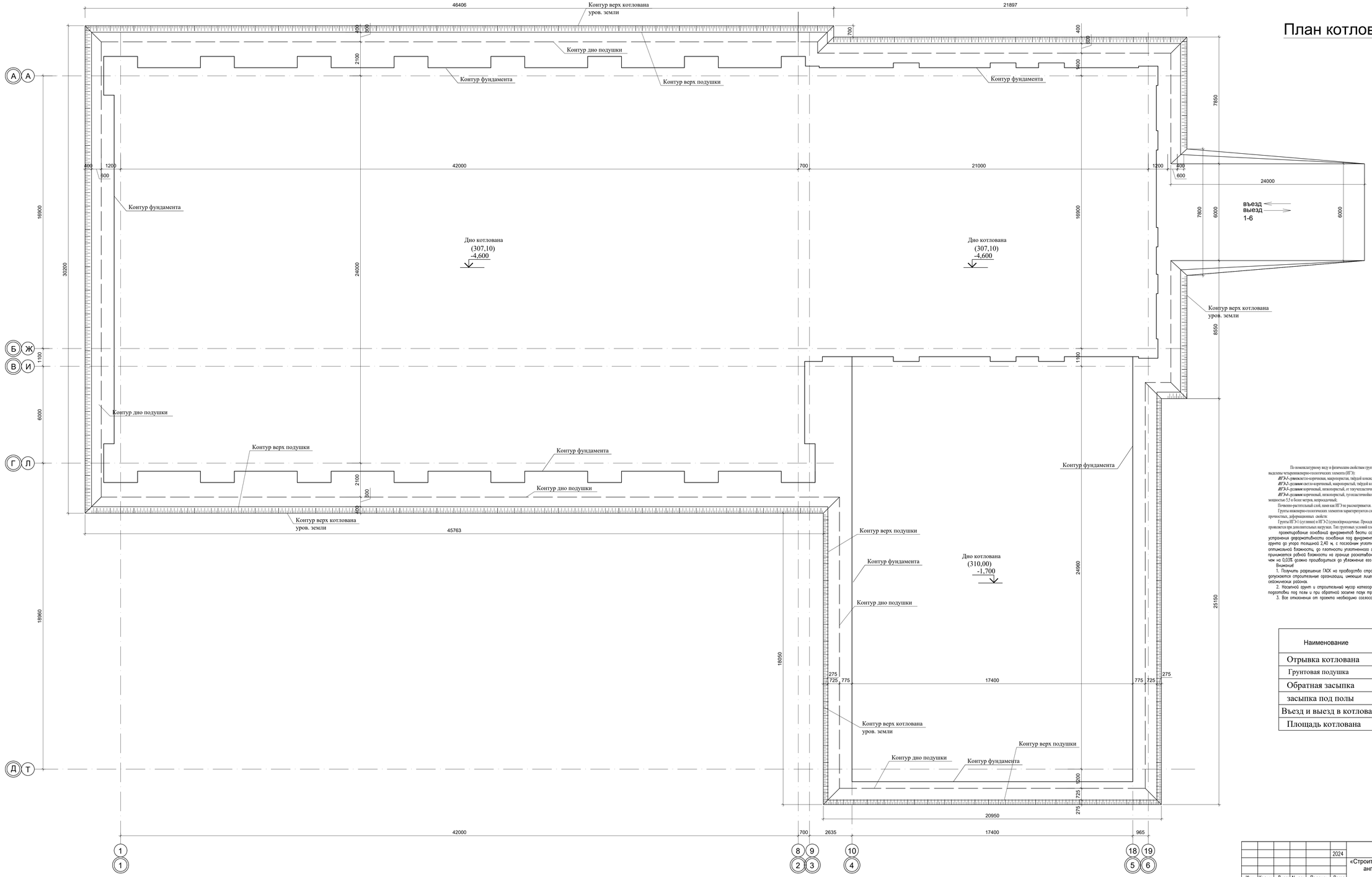

По номенклатурному виду и физическим свойствам грунтов в пределах рассматриваемой площадки до глубины 10,0 м, выделены четыре инженерно-геологических элемента (ИГЭ):

ИГЭ-1- суглинок светло-коричневый, макропористый, твёрдой консистенции, мощностью 1,5-2,0 м, проседучий.

ИГЭ-2- суглинок светло-коричневый, макропористый, твёрдой консистенции, вскрытой мощностью 1,7-2,0 м, просадочный.

ИГЭ-3- суглинок коричневый, низкопористый, от текучепластичной консистенции, мощностью 0,8-1,0 м, непросадочный.

ИГЭ-4- суглинок коричневый, низкопористый, тугопластичнойконсистенции, с включением щебня до 30 %, плотный, вскрытой мощностью 5,5 и более метров, непросадочный.

Почвенно-растительный слой, ниже кот ИГ 3 не рассматривается.

Грунты инженерно-геологических элементов характеризуются следующими расчётными значениями показателей физических и прочностных, деформационных свойств:

Грунты ИГ 3-1 (суглинки) и ИГ 3-2 (суглинки)просадочные. Просадка грунта от собственного веса при замачивании отсутствует, но проявляется при дополнительных нагрузках. Тип грунтовых условий площадки по проседучести - первый.

проектирование оснований фундаментов вести согласно разделу 5.8 МСП 5.01-102-2002. С целью устранения деформативности основания под фундаментами выполняется уплотненная подушка из местного грунта до уклона толщиной 2,40 м. с послойным уплотнением тяжелыми катками слоями не более 30см, при оптимальной влажности, до плотности уплотненного грунта 2,30т/м. При этом оптимальная влажность принимается рабочей влажности на границе раскатывания. При влажности грунта ниже оптимальной более чем на 0,03Ж уровню производится до увлажнения его до оптимальной влажности.

Внимание!

1. Получить разрешение ГАСК на производство строительных работ. К строительным работам допускаются строительные организации, имеющие лицензию на право осуществления строительства в сейсмических районах.
2. Насыпной грунт и строительный мусор категорически запрещено использовать в качестве подготовки под полы и при обратной засыпке пазух траншей под фундамент.
3. Все отклонения от проекта необходимо согласовать с авторами проекта.

Наименование	Ед. изм.	Кол.
Отрывка котлована	м3	9680,00
Грунтовая подушка	м3	5876,00
Обратная засыпка	м3	696,00
засыпка под полы	м3	3176,00
Въезд и выезд в котлован	м2	1123,00
Площадь котлована	м2	2414,28

Изм.	Кол.уч.	Лист	N док.	Подпись	Дата				
					2024	12-2023 Альбом III АС			
						«Строительство мини футбольного площадки и борцовского зала ангарного типа в поселке Индербор, Индерского района, Атырауской области»			
ГИП	Турсынкулов Е.				26.03.		Стадия	Лист	Листов
Проверил	Асланов О.				26.03.		РП	118	
Исполнил	Жунисбеков К.				26.03.	План котлована	ТОО "Alpha-Pro" г.Шымкент- 2024 г.		
Н. контр.	Алибеков К.				26.03.				

Сечение 1-1

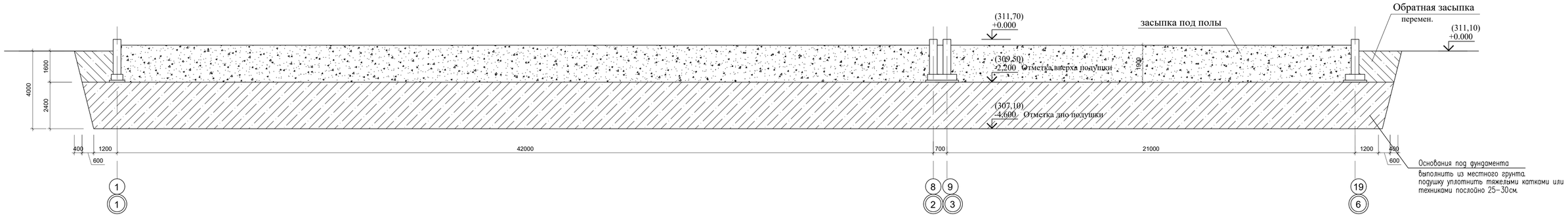

Сечение 2-2

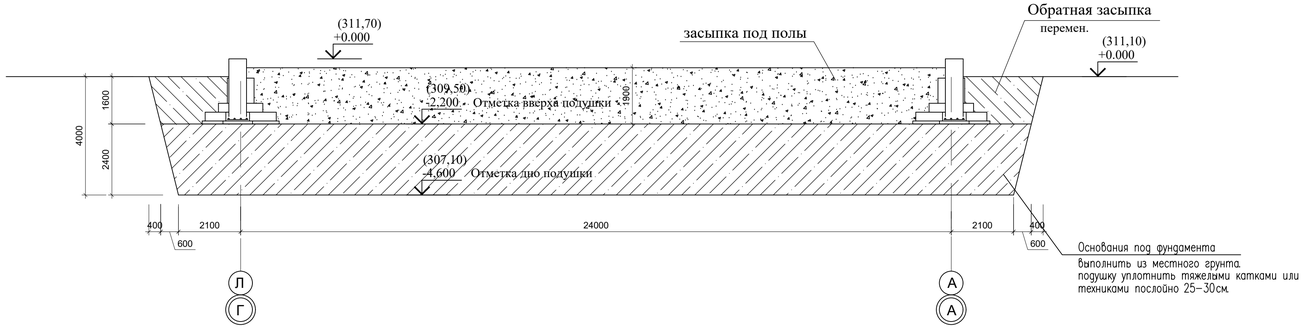

					2024	12-2023 Альбом III АС
						«Строительство мини футбольного площадки и борцовского зала ангарного типа в поселке Индербор, Индерского района, Атырауской области»
Изм.	Кол.уч.	Лист	N док.	Подпись	Дата	
ГИП		Турсынкулов			26.03.	Стадия: РП; Лист: 119; Листов:
Проверил		Аспанов О.			26.03.	
Исполнил		Жунисбеков К.			26.03.	Сечение 1–1, Сечение 2–2
Н. контр.		Алибеков К.			26.03.	ТОО "Alpha–Pro" г.Шымкент– 2024 г.

Согласовано:

Взам. инв. N

Подпись и дата

Инв. N подл.

Сечение 3-3

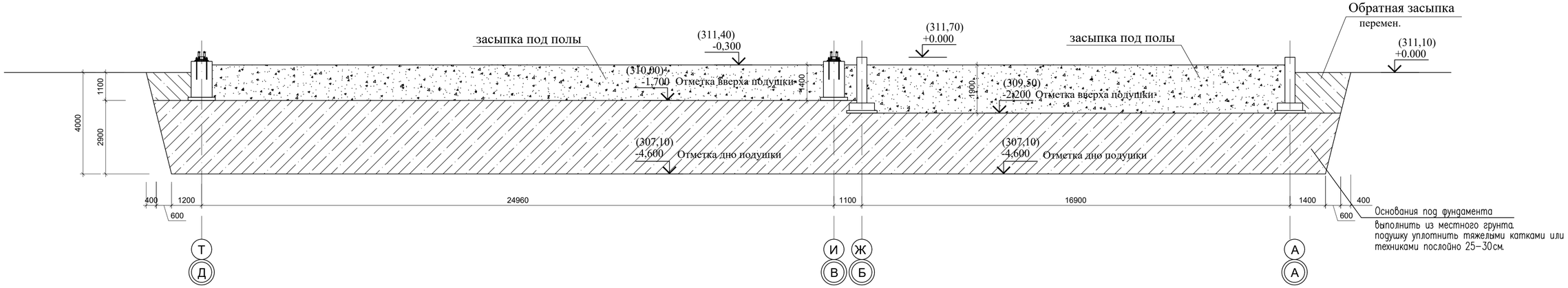

Согласовано:

Взам. инв. N

Подпись и дата

Инв. N подл.

Изм.	Кол.уч.	Лист	N док.	Подпись	Дата
					2024
ГИП		Турсынкулов			26.03.
Проверил		Асланов О.			26.03.
Исполнил		Жунисбеков К.			26.03.
Н. контр.		Алибеков К.			26.03.

12-2023 Альбом III АС

«Строительство мини футбольного площадки и борцовского зала ангарного типа в поселке Индербор, Индерского района, Атырауской области»

Стадия	Лист	Листов
РП	120	

Сечение 3–3,

ТОО "Alpha–Pro"
г.Шымкент– 2024 г.