10

Утвержден приказом
Министра по инвестициям и развитию
Республики Казахстан
от 24 апреля 2017 года № 234
форма

Акт приемки объекта в эксплуатацию

"30" 11 2024 года

Заказчик Коммунальное государственное учреждение «Отдел архитектуры, градостроительства и строительства акимата Таласского района», БИН 101240001404, телефон +7(72644)60865, почтовый индекс 080803, Жамбылская область, Таласский район, г. Каратау, Площадь Достык 1, Руководитель Жаманбаев Дамир Исмаилбекулы.

фамилия, имя, отчество (при его наличии) ИИН, телефон – для физических лиц, наименование организации – для юридических лиц, БИН, телефон, почтовый индекс, область, город, район, населенный пункт, наименование улицы, номер дома/здания (стационарного помещения)

на основании:

Декларации о соответствии (прилагается) от «27» 11 2024 г, Товарищество с ограниченной ответственностью «Интеллект Азия», директор Жорабеков Б. О., Жамбылская область, г. Тараз, ул. Ниеткалиева №100а

дата подписания декларации, наименование подрядной (генподрядной) организации, фамилия, имя, отчество (при его наличии) руководителя, юридический адрес, БИН, телефон

Заключения о качестве строительно-монтажных работ (прилагается) технического надзора Товарищество с ограниченной ответственностью «Шымкент-Құрылыс Ж. К.» от «27» 11 2024 г (прилагается), эксперт – Сеитбеков Н. А.

дата подписания заключения, наименование организации, фамилия, имя, отчество (при его наличии) экспертов технического надзора, № и дата получения аттестатов, БИН, телефон

Заключения о соответствии выполненных работ проекту (прилагается) авторского надзора Товарищество с ограниченной ответственностью «SK Best Spec Stroy KZ» от « 27 » 11 2024 г. Эксперт авторского надзора – Курбанов Д. Ж. Государственная лицензия №0000753 от 26.02.2018, БИН 050640018568

дата подписания заключения, наименование организации, фамилия, имя, отчество (при его наличии) экспертов авторского надзора, № и дата получения аттестатов, БИН, телефон

произведя осмотр готовности предъявленного подрядчиком (генеральным подрядчиком) к приемке в эксплуатацию объекта: «Строительство системы водоснабжения аула Турымкул, Ойыксого сельского округа, Таласского района, Жамбылской области», новое строительство, II- нормальный уровень ответственности

наименование объекта, вид строительства (новое, расширение, реконструкция, техническое перевооружение, модернизация, капитальный ремонт), техническая и технологическая сложность объекта по адресу Жамбылская область, аул Турымкул, Ойыкский район.

(область, район, населенный пункт, микрорайон, квартал, улица, номер дома (корпуса)

проверив комплектность исполнительной технической документации, в том числе посредством электронного модуля исполнительной технической документации "__"_____20__ года, дата ознакомления подтверждает, что: 1. Строительство объекта осуществлено на основании:

1) правоустанавливающего документа на земельный участок от 10 сентября 2021 г. года №29 выдано Коммунальное государственное учреждение «Аппарат акимата Ойыкского сельского округа Таласского района»;

документ, подтверждающий наступление юридических фактов (юридических составов), на основании которых возникают, изменяются или прекращаются права на земельный участок, в том числе договоры, решения судов, правовые акты исполнительных органов, свидетельство о праве на наследство, передаточный акт или разделительный баланс при реорганизации негосударственных юридических лиц, владеющих земельным участком на праве собственности или выкупивших право временного возмездного землепользования (аренды).

либо решения о реконструкции (перепланировке, переоборудовании) помещений (отдельных частей) существующих зданий от "10" сентября 2021 года №29, «Аппарат акимата Ойыкского сельского округа Таласского района»

наименование органа вынесшего решение

2) талона о приеме уведомления о начале строительно-монтажных работ KZ13REA00388635 Коммунальное государственное учреждение «Управление государственного архитектурно-строительного контроля акимата Жамбылской области» от 20.05.2024

наименование органа принявшего уведомление, дата и № принятия талона

3) проекта (проектно-сметной документации) Товарищество с ограниченной отвественностью «SK Best Spec Stroy KZ»

(наименование проектной организации, номер проекта

утвержденного(й), «Отдел архитектуры, градостроительства и строительства акимата Таласского района» №29, от 04.04.2023г.

наименование организации утвердившей (переутвердившей) проект и дата утверждения)

2. Строительно-монтажные работы осуществлены в сроки:

начало работ: 10 мая 2024 г.;

месяц, год

окончание работ: 30 ноября 2024 г;

месяц, год

при продолжительности строительства, 7 месяц:

по норме или по проекту организации строительства, 7 месяц:

фактически 5 месяц(ев):

3. Объект (комплекс) имеет следующие основные технико-экономические показатели

(мощность, производительность, производственная площадь, протяженность, вместимость, объем, пропускная способность, провозная способность, число рабочих мест и тому подобное, заполняется по всем объектам (кроме жилых домов) в единицах измерения соответственно целевой продукции или основным видам услуг):

Мощность, производительность и так далее	Единица измерения	По проекту		Фактически	
		общая (с учетом ранее принятых)	в том числе пускового комплекса или очереди	общая (с учетом ранее принятых)	в том числе пуско-вого ком-плекса или очереди
Годовое водопотребление	Тыс. м3/год	14,72	14,72	14,72	14,72
Расчетная производительность	м3/сут	52,42	52,42	52,42	52,42
Протяженность сетей водопровода(поселковая сеть)	м	6560	6560	6560	6560
Протяженность сетей водопровода(внутриплощадочная сеть)	м	193	193	193	193

Выпуск продукции (оказания услуг), предусмотренной проектом в объеме, соответствующем нормам освоения проектных мощностей в начальный период

факт начала выпуска продукции с указанием объема

Здание имеет следующие показатели:

Показатели	Единица измерения	По проекту	Фактически
Общая площадь	метр в квадрате (далее – м2)		
Число этажей	этаж		
Общий строительный объем	метр в кубе (далее – м3)		
В том числе подземной части	м3		
Площадь встроенных, встроенно- пристроенных и пристроенных помещений	м2		

Показатели	По проекту			Фактически		
	число квартир	площадь квартир, м2		число квартир	площадь квартир, м2	
		общая	жилая		общая	жилая
Всего квартир, в том числе: однокомнатных двухкомнатных трехкомнатных четырехкомнатных и более	-	-	-	-	-	-

4. Технологические и архитектурно-строительные решения по объекту характеризуются следующими данными:

Согласно п. 7.4 СНиП РК 4.01-02-2009 принята III категория по степени обеспеченности подачи воды.

Нормы водопотребления приняты согласно СНиП РК 4.01-02-2009г. таб. 5.1. «Водоснабжение. Наружные сети и сооружения» и составляют:

- для застройки зданиями, оборудованными внутренним водопроводом и водоотведением: с автономной системой горячего водоснабжения – 140 л/сут на одного жителя.

- на нужды местной промышленности и неучтенные расходы - 20% суммарного расхода от хоз.-питьевых нужд населения.

- расход воды на наружное пожаротушение принято – 1 пожар = 5 л/сек, расход воды на внутреннее пожаротушение принято – 2,5 л/сек согласно прил.6 к «Техническому регламенту» «Общие требования к пожарной безопасности» СНиПа РК 4.01-41-2009. Расход воды на поение домашних животных и на полив теплиц не учтены в связи с наличием открытых источников воды (арыки и лотки).

Минимальные свободные напоры в наружной сети водопровода при хозяйственном режиме приняты:

для одноэтажной застройки не менее 10,0 м. Максимальные напоры не превышают 60,0 метров.

Расчетные расходы

Расчетные расходы воды на хозяйственно-питьевые

Источник водоснабжение

Источником водоснабжения являются водозаборные, водопроводные сооружения на которых располагаются две скважины(1рабочии.1резерв.). Скважины оборудованы насосами КЕЛЕТ (ЭЦВ 6-6,5-85)(1раб+1рез+1склад) Q=2,18 м3/час H=45 м N=2x0,75 кВт. Вода, используемая для хозяйственно-питьевых нужд, по всем показателям соответствует требованиям «Санитарно-

эпидемиологические требования к водо-источникам, местам водозабора для хозяйственно-питьевых целей, хозяйственно-питьевому водоснабжению и местам культурно-бытового водопользования и безопасности водных объектов» утвержденных приказом №209 от 16.03.2015г.

нужды определены в соответствии с численностью населения и принятыми нормами водопотребления, согласно СНиП РК 4.01-02-2009 «Водоснабжение. Наружные сети и сооружения».

Расчетные расходы воды по объекту на хозяйственно-питьевые нужды составляют:

Среднесуточное потребление воды для обеспечения населения, а также на нужды местной промышленности составляет – 40,32 м3/сут.

Максимальный суточный расход – 52,41 м3/сут

Максимальный часовой расход – 9,9 м3/час

Максимальный секундный расход – 2,76 л/с

Для обеспечения необходимого суточного расхода воды, проектом предусмотрены, водозаборные сооружения. В проекте устанавливается мембранная технология для опреснения питьевой воды, где происходит опреснение и обеззараживания воды. Источником водоснабжения являются подземные воды. В состав водозабора для водоснабжения с.Турымкул входит следующие сооружения:

- подземная насосная станция 1-го подъема - 2 шт;
- резервуар для чистой воды емкостью 100м3 -2шт;
- насосная станция 2-го подъема -1 шт

Противопожарные мероприятия

Наружное пожаротушение осуществляется от проектируемых пожарных гидрантов, устанавливаемых в колодцах на водопроводной сети. Согласно п.11.16. СНиП РК 4.01-02-2009 пожарные гидранты предусмотрены вдоль автомобильных дорог на расстоянии 2 м от края проезжей части и не ближе 5 м от стен зданий. Места расположения пожарных гидрантов указываются на ближайших зданиях, на видном месте на высоте 2-2,5м от земли специальными указателями, выполненными с использованием флуоресцентных или других светоотражающих покрытий.

Расчетный расход на наружное пожаротушение, согласно приложения 6 к Техническому регламенту. Общие требования к пожарной безопасности. Расход воды на наружное пожаротушение принято – 5 л/сек, расход воды на внутреннее пожаротушение принято – 2,5 л/сек. Количество одновременных пожаров – 1. Требуемый свободный напор, согласно СНиП РК 4-01-02-2009

составляет 10,0м. Пожарный насос включается оператором при возникновении пожарной тревоги.

Внутриплощадочные сети

Согласно п. 15.11 СНиП РК 4.01-02-2009 трубопроводы на территории водозаборного сооружения в пределах ограждения выполнены из стальных труб. Диаметр трубопроводов подводящие к резервуарам приняты 57х3,0 мм, диаметр трубопровода от резервуаров (отводящие трубопроводы) определен в соответствии требованием п. 10.9 СНиП РК 4.01-02-2009 и составляет Ду=159х4,0 мм.

Для сброса лишних вод и спуска воды из резервуаров во время ремонтных работ предусмотрены сбросные трубопроводы. Диаметр переливного водопровода 108х4,0 мм. Сброс воды переливного и спускного трубопровода осуществляется в русло канала. Трубопроводная арматура установлена в колодцах. Гидроизоляция труб весьма усиленная - битумно-полимерная.

Внутри-поселковые сети водопровода

Источником водоснабжения являются водозаборные, водопроводные сооружения на которых располагаются две скважины(1рабочии.1резерв.).

Водопроводная сеть - кольцевая.

Категория системы водоснабжения - III.

Годовое водопотребление составляет – 14,72 м3/год.

Общая протяженность внутри-поселковых сетей водопровода из полиэтиленовых труб ПЭ 100 SDR 17 и ПЭ 100 SDR

Насосная станция 1-го подъема

Подземная насосная станция предназначена для подъема из скважины и подачи ее в напорной трубопровод.

Станция предназначена в качестве самостоятельного сооружения подземного водозабора централизованной системы хозяйственно-питьевого производственного и протипожарного водоснабжения. Насосная станция согласно СНиП РК 4.01-02-2009 по степени обеспеченности подачи воды относится к III-й категории. В качестве водоподъемного оборудования принят скважинный насос марки КЕЛЕТ (ЭЦВ 6-6,5-85)

Шкаф управления погружными насосами:

Управляет погружными насосами осуществляется в автоматическом режиме от уровня воды в резервуарах. При включении насоса начинает заполнять накопительную емкость до установленного уровня поплавка, при достижении установленного значения останавливает насос и переходит в ждущий режим. При падении уровня воды до установленного значения поплавка в емкости, включает насос.

Насосная станция 2-го подъема

Насосная станция II-го подъема предназначена для подачи воды из резервуаров в разводящие сети аула Турымкул. Насосная станция 3-ой категории. Расчет насосной станции производится на максимальный часовой расход в максимальные сутки 9,94 м3/час. С учетом пожара расход равен 27,0 м3/час. В проекте приняты 2 насосные установки. Рабочая установка СН-2П-КЕЛЕТ-LVR 3-2-0380-0 пожаротушения состоящая из одного рабочего и

одного резервного центробежных насосов LVR 32-2 (параметры каждого насоса Q ном=27м3/ч.Н ном=30м), без шкафа управления. Станция оснащена коллекторами, запорной арматурой, защитой от сухого хода,манометрами, реле протока. Бактерицидными установками УУФОВ-10, в количестве 2-х штук (1 рабочие, 1 резервная) где происходит очистка воды. УУФОВ 10-КЕЛЕТ-Т, производительность одной бактерицидной установки 10 м3/час. Две всасывающие линии предусмотрены стальными трубам диаметром 159х4,0 две напорные линии предусмотрены стальными трубами диаметром 159х4.0 На всасывающих и напорных трубопроводах предусмотренная запорная арматура. В насосной станции предусмотрен приямок с дренажным насосом против возможного затопления агрегатов при аварии. Насосная установка расположена на фундаменте высотой 200мм, электродвигатели насосов расположены на высоте более 0,5м от пола. Стальные трубы окрасить масляной краской по грунту БТ-57.

Резервуары чистой воды емкостью 100 м3

Проектом предусмотрено строительство 10-х новых резервуаров чистой воды емкостью по 100 м3-2шт по индивидуальным разработкам. Резервуары представляет собой монолитное железобетонное сооружение. Расчет резервуаров чистой воды выполнены в соответствии со СНиП РК 4.01-02-2009. Объем резервуаров содержит регулирующий запас воды, противопожарный запас воды на тушение пожара в течении 3-х часов (согласно т.6 СНиП РК 4.01-02- 2009).

краткие технические характеристики по особенностям его размещения, по основным материалам и конструкциям, инженерному и технологическому оборудованию

5. На объекте установлено предусмотренное проектом оборудование в количестве согласно актам о его приемке после индивидуального испытания и комплексного опробования;

6. Наружные инженерные коммуникации (холодное и горячее водоснабжение, канализация, теплоснабжение, газоснабжение, электроснабжение и связь) обеспечивают нормальную эксплуатацию объекта (здания, сооружения, помещения) и приняты городскими эксплуатационными организациями;

7. Сметная стоимость по утвержденному проекту (проектной-сметной документации): всего 425924,001 тысяч тенге, в том числе: строительно-монтажных работ 327570,683 тысяч тенге, оборудования, инструмента и инвентаря 36830,703 тысяч тенге, прочих работ и затрат 61522,615 тысяч тенге;

8. Сметная стоимость основных фондов, принимаемых в эксплуатацию тысяч тенге, в том числе: строительно-монтажных работ _____тысяч тенге, оборудования, инструмента и инвентаря _____тысяч тенге;

9. Доля местного содержания предусмотрена в проектно-сметной документации 100% и фактически применено 100% (на объектах, финансируемых за счет государственных инвестиций и средств квазигосударственного сектора);

10. Класс энергоэффективности здания ___;

11. Объект построен в соответствии с утвержденным проектом (проектно-сметной документацией) и требованиями государственных нормативных документов в области архитектуры, градостроительства и строительства.

РЕШИЛ: Объект: «Строительство системы водоснабжения аула Турымкул, Ойыксого сельского округа, Таласского района, Жамбылской области» принять в эксплуатацию.

наименование объекта (комплекса)

Заказчик: Коммунальное государственное учреждение «Отдел архитектуры, градостроительства и строительства акимата Таласского района» Руководитель Жаманбаев Д. И.

фамилия, имя, отчество (при наличии), подпись руководителя

Место печати (при наличии)

Технический надзор:

1) аттестованный(-ые) эксперт(-ы) Сеитбеков Н. А.

(фамилия, имя, отчество (при наличии)) эксперта, специализация аттестата, подпись, дата

Место печати (при наличии)

2) аккредитованная организация Товарищество с ограниченной ответственностью «Шымкент-Құрылыс Ж. К.»
Директор Ешимбетов Г. О.

(наименование организации) имеющей в своем составе аттестованного(-ых) эксперта(-ов), фамилия, имя, отчество (при его наличии) руководителя, подпись, дата

Место печати (при наличии)

(фамилия, имя, отчество (при его наличии) эксперта, специализация аттестата), подпись, дата

Место печати (при наличии)

Авторский надзор:

1) разработчик проекта Товарищество с ограниченной ответственностью «SK Best Spec Stroy KZ»
ГИП Курбанов Д. Ж.

(наименование организации, фамилия, имя, отчество (при его наличии), должность), подпись, дата

Место печати (при наличии)

2) организация Товарищество с ограниченной ответственностью «SK Best Spec Stroy KZ», директор Арманов А.

(наименование организации) имеющей в своем составе аттестованного(-ых) эксперта(-ов), фамилия, имя, отчество (при его наличии) руководителя, подпись, дата

Место печати (при наличии)

(фамилия, имя, отчество (при его наличии) эксперта, специализация аттестата), подпись, дата

Место печати (при наличии)

3) аттестованные(-ые) эксперт(-ы)

(фамилия, имя, отчество(при его наличии) эксперта, специализация аттестата), подпись дата

Место печати (при наличии)

Подрядчик (генеральный подрядчик): Директор Жорабеков Б. О.

фамилия, имя, отчество (при наличии), подпись руководителя

Место печати (при наличии)

Приложение 13 к акту приемки
объекта в эксплуатацию
форма

Технические характеристики объекта (сети, водоводы, коллекторы и тому подобное)

№ п/п	Наименование	Единицы измерения	Количество, протяженность	Примечание
1	2	3	4	5
Водопровод				
1	Водоводы (общая протяженность)	м		
	1) из стальных труб	м		
	2) из чугунных труб	м		
	3) из асбестоцементных труб	м		
	4) из железобетонных труб	м		
	5)	м		
2	Распределительная сеть (общая протяженность)	м	6560	
	1) из стальных труб	м		
	2) из чугунных труб	м		
	3) из асбестоцементных труб	м		
	4) из полиэтиленовых труб	м	6560	
	5)	м		
3	Прочие устройства			
	Смотровой колодец	шт	54	
	Задвижка d- 100	шт	3	
	" d- 50	шт	1	
	" d-	шт		
	Вентили d-	шт		

	" d-	шт		
	" d-	шт		
	Кран d-	шт		
	" d-	шт		
	" d-	шт		
	Гидрант	шт	21	
	Водопроводный ввод	шт		
	Водоразборная колонка	шт		
	Стальной футляр	шт		
	Питьевой фонтанчик	шт		
Канализация				
1	Коллекторы (общая протяженность)	м		
	1) из керамических труб	м		
	2) из чугунных труб	м		
	3) из бетонных труб	м		
	4) из асбестоцементных труб	м		
	5) из железобетонных труб	м		
	6)	м		
	7)	м		
2	Канализационная сеть (общая протяженность)	м		
	1) из керамических труб	м		
	2) из чугунных труб	м		

	3) из бетонных труб	м		
	4) из асбестоцементных труб	м		
	5) из железобетонных труб	м		
	6)	м		
3	Прочие устройства			
	Смотровой колодец	шт		
	Выпуск	шт		

Горизонтальный разрез колодца	Вертикальный разрез колодца
Масштаб 1:500	Масштаб 1:500

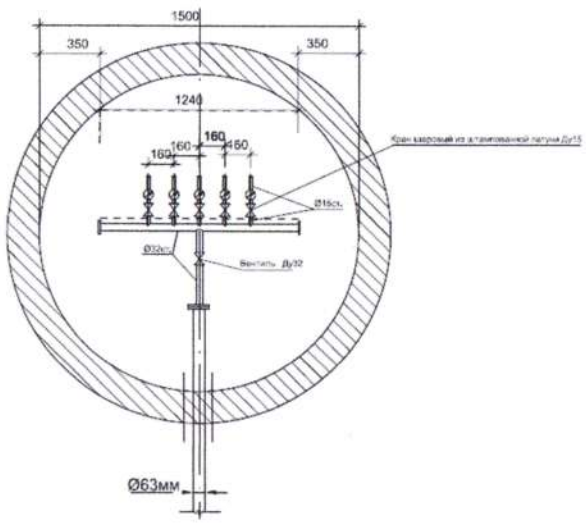

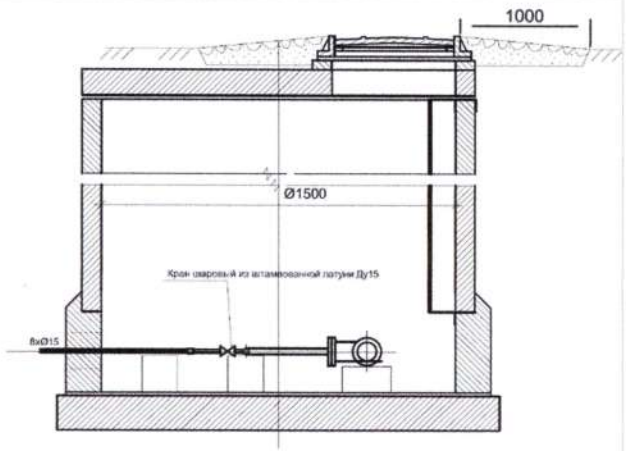

Спецификация

№ п/п	Наименование	Марка	Материал	Диаметр (мм) (размеры)	Количество	Примечание
1	Труба	ПЭ 100 SDR 17	ПЭ	160х9,5мм	744	метр
2	Труба	ПЭ 100 SDR 17	ПЭ	110х6,6мм	3798	метр
3	Труба	ПЭ 100 SDR 17	ПЭ	63х3,8мм	203	метр

4	Труба	ПЭ 100 SDR 17	ПЭ	20х2,0мм	18,15	метр
5	Колодцы	ПЭ 100 SDR 17	ПЭ	2000мм	3	шт
6	Колодцы	КС	Бетон	1500мм	51	шт
7	Пожарный гидрант	ГОСТ 8220-85	Стальной	h-1250мм	21	шт
8	Задвижки фланцевые	PN 16 30ч39р DN 100	Чугун	DN 100	13	шт

Схема привязки колодца к постоянным точкам-ориентирам

Заказчик _____

фамилия, имя, отчество (при его наличии), подпись руководителя

Место печати (при наличии)

Авторский надзор _____

фамилия, имя, отчество (при его наличии), подпись эксперта

Место печати (при наличии)