Утвержден
приказом Министра
по инвестициям и развитию
Республики Казахстан
от 24 апреля 2017 года № 234
форма

Акт приемки объекта в эксплуатацию

«05» 12 2024 года

Заказчик ТОО «Қарағанды Су», Карагандинская область, г.Караганда, район им.Казыбек Би, ул.Привокзальная,5 БИН 040 640 005 089, 100008, 8(7212) 56-19-14 в лице Генерального директора Толеуова Ербола Уалиевича ,

фамилия, имя, отчество (при его наличии) ИИН, телефон - для физических лиц, наименование организации - для юридических лиц, БИН, телефон, почтовый индекс, область, город, район, населенный пункт, наименование улицы, номер дома/здания (стационарного помещения)

на основании:

Декларации о соответствии (прилагается) от 29.11.2024г. ТОО «Ботакара 2030», лицензия №130031121 от 26.04.23г, г.Караганда, пр. Республики, 42, офис 35, БИН 120240015009, 87781099986, в лице директора Ахшонтаева Айдоса Жазитовича ,

дата подписания декларации, наименование подрядной (генподрядной) организации, фамилия, имя, отчество (при его наличии) руководителя, юридический адрес, БИН, телефон

Заключения о качестве строительно-монтажных работ (прилагается) от 29.11.2024 г. ТОО «Қарағанды Су», БИН 040 640 005 089, 8(7212) 56-19-14, эксперт технического надзора Темирбеков Токтар Алипбаевич, KZ79VJE00062019 от 05.02.2021 г. ,

дата подписания заключения, наименование организации, фамилия, имя, отчество (при его наличии) экспертов технического надзора, № и дата получения аттестатов, БИН, телефон

Заключения о соответствии выполненных работ проекту (прилагается) от 29.11.2024 г. ТОО «Қарағанды Су», БИН 040640 005 089, 8(7212) 56-19-14, в лице начальника отдела по разработке и сопровождению проектов Жунусовой Шадиар Сатбаевны ,

дата подписания заключения, наименование организации, фамилия, имя, отчество (при его наличии) экспертов авторского надзора, № и дата получения аттестатов, БИН, телефон

произведя осмотр готовности предъявленного подрядчиком (генеральным подрядчиком) к приемке в эксплуатацию объекта: «Реконструкция водопровода к домам Железнодорожного района ВОДЧ-7 (ул.Победы,18-94)», II нормальный, технически несложный ,

наименование объекта, вид строительства (новое, расширение, реконструкция, техническое перевооружение, модернизация, капитальный ремонт), уровень ответственности, техническая и технологическая сложность объекта

по адресу: Карагандинская область, г. Караганда, район им. Ә.Бөкейхана, ул.Победы д.18-94, кадастровый № 09:142:205:063:2, кадастровый квартал № 11 ,

(область, район, населенный пункт, микрорайон, квартал, улица, номер дома (корпуса)

проверив комплектность исполнительной технической документации, в том числе посредством электронного модуля исполнительной технической документации «05» 12 2024 года,

дата ознакомления

подтверждает что:

1.Строительство объекта осуществлено на основании:

1) правоустанавливающего документа на земельный участок от «22» 12 2006 года Постановление Акимата города Караганда №33/116 ,

документ, подтверждающий наступление юридических фактов (юридических составов), на основании которых возникают, изменяются или прекращаются права на земельный участок, в том числе договоры, решения судов, правовые акты исполнительных органов, свидетельство о праве на наследство, передаточный акт или разделительный баланс при реорганизации негосударственных юридических лиц, владеющих земельным участком на праве собственности или выкупивших право временного возмездного землепользования (аренды).

либо решения о реконструкции (перепланировке, переоборудовании) помещений (отдельных частей) существующих зданий от «17» 11 2023 года № ГУ-Т-530 ГУ «Отдел архитектуры и градостроительства города Караганды» ,

наименование органа вынесшего решение

2) талона о приеме уведомления о начале строительно-монтажных работ KZ24REA00403375 от 11.07.2024г., KZ58REA00424879 от 15.10.2024г. , KZ58REA00428177 от 31.10.2024г., ГУ «Управление государственного архитектурно-строительного контроля Карагандинской области» ,

наименование органа принявшего уведомление, дата и № принятия талона

3) проекта (проектно-сметной документации) ТОО «Қарағанды Су», 21012139 от 15.03.2021г, Шифр:ИП-23-16-НВ ,

наименование проектной организации, номер проекта

утвержденного(й) № 988 от 29.12.2023г. ТОО «Қарағанды Су» ,

дата и номер проекта, наименование организации утвердившей (переутвердившей) проект и дата утверждения

2. Строительно-монтажные работы осуществлены в сроки:

начало работ «11» 07 2024 года;

окончание работ «29» 11 2024 года;

при продолжительности строительства, месяц:

по норме или по проекту организации строительства, месяц: 3,0 ,

фактически, месяц: 4,6 ,

3. Объект (комплекс) имеет следующие основные технико-экономические показатели (мощность, производительность, производственная площадь, протяженность, вместимость, объем, пропускная способность, провозная способность, число рабочих мест и тому подобное, заполняется по всем объектам (кроме жилых домов) в единицах измерения соответственно целевой продукции или основным видам услуг):

Мощность, производительность и так далее	Единица измерения	По проекту		Фактически	
		общая (с учетом ранее принятых)	в том числе пускового комплекса или очереди	общая (с учетом ранее принятых)	в том числе пускового комплекса или очереди
Протяженность водопроводных труб ПЭ100SDR17 Ø160х9,5мм; Ø110х6,6мм;	 м м	 1155,2 167,0		 1155,2 167,0	

Водопроводные ж/б колодцы Ø1500мм;	шт	43		43	

Выпуск продукции (оказания услуг), предусмотренной проектом в объеме, соответствующем нормам освоения проектных мощностей в начальный период водопроводная сеть ;

факт начала выпуска продукции с указанием объема

Жилой дом имеет следующие показатели:

Показатели	Единица измерения	По проекту	Фактически
Общая площадь	метр в квадрате (далее - м²)		
Число этажей	этаж		
Общий строительный объем	метр в кубе (далее - м³)		
В том числе подземной части	м³		
Площадь встроенных, встроенно-пристроенных и пристроенных помещений	м²		

Показатели	По проекту			Фактически		
	число квартир	площадь квартир, м²		число квартир	площадь квартир, м²	
		общая	жилая		общая	жилая
Всего квартир, в том числе: однокомнатных двухкомнатных трехкомнатных четырехкомнатных и более						

4. Технологические и архитектурно-строительные решения по объекту характеризуются следующими данными: Трубы ПЭ100SDR17,Ø160х9,5мм – 1155,2м; Ø110х6,6мм – 167,0м; колодцы водопроводные ж/б: Ø1500мм – 43 шт; ,

краткие технические характеристики по особенностям его размещения, по основным материалам и конструкциям, инженерному и технологическому оборудованию

5. На объекте установлено предусмотренное проектом оборудование в количестве согласно актам о его приемке после индивидуального испытания и комплексного опробования;

6. Наружные инженерные коммуникации (холодное и горячее водоснабжение, канализация, теплоснабжение, газоснабжение, электроснабжение и связь) обеспечивают нормальную эксплуатацию объекта (здания, сооружения, помещения) и приняты городскими эксплуатационными организациями;

7. Сметная стоимость по утвержденному проекту (проектной- сметной документации): всего 91 947,202 тыс. тенге без НДС, в том числе строительно-монтажных работ 89 206,813 тыс. тенге без НДС, оборудования, инструмента и инвентаря 0 тысяч тенге;

8. Сметная стоимость основных фондов, принимаемых в эксплуатацию 81 460,49 тыс. тенге без НДС, в том числе: стоимость строительно-монтажных работ 79 928,012 тыс. тенге без НДС, стоимость оборудования, инструмента и инвентаря 0 тысяч тенге;

9. Доля местного содержания предусмотрена в проектно-сметной документации 100% и фактически применено 100% (на объектах финансируемых за счет государственных инвестиций и средств квазигосударственного сектора);

10. Класс энергоэффективности здания --- ;

11. Объект построен в соответствии с утвержденным проектом (проектно-сметной документацией) и требованиями государственных нормативных документов в области архитектуры, градостроительства и строительства.

РЕШИЛ: «Реконструкция водопровода к домам Железнодорожного района ВОДЧ-7 (ул.Победы,18-94)», кадастровый № 09:142:205:063:2, кадастровый квартал № 11 ,

наименование объекта (комплекса)

принять в эксплуатацию.

Заказчик Толеуов Е.У. ,

фамилия, имя, отчество (при его наличии), подпись руководителя Место печати (при наличии)

Технический надзор:

1) аттестованный (-ые) эксперт (-ы) Темирбеков Т.А., в части инженерных сетей ,

(фамилия, имя, отчество (при его наличии) эксперта, специализация аттестата, подпись, дата Место печати (при наличии)

2) аккредитованная организация _____,

(наименование организации) имеющей в своем составе аттестованного (-ых) эксперта (-ов), фамилия, имя, отчество (при его наличии) руководителя, подпись, дата Место печати (при наличии)

_____

(фамилия, имя, отчество (при его наличии) эксперта, специализация аттестата), подпись,дата Место печати (при наличии)

Авторский надзор:

1) разработчик проекта ТОО «Қарағанды Су», начальник отдела по разработке и сопровождению проектов Жунусова Шадиар Сатбаевна ,

(наименование организации, фамилия, имя, отчество (при его наличии), должность), подпись, дата Место печати (при наличии)

2) организация _____,

(наименование организации) имеющей в своем составе аттестованного (-ых) эксперта (-ов), фамилия, имя, отчество (при его наличии) руководителя, подпись, дата Место печати (при наличии)

_____.

(фамилия, имя, отчество (при его наличии) эксперта, специализация аттестата), подпись, дата Место печати (при наличии)

3) аттестованный (-ые) эксперт (-ы)_____ _____.

(фамилия, имя, отчество (при его наличии) эксперта, специализация аттестата), подпись, дата Место печати (при наличии)

Подрядчик (генеральный подрядчик) ТОО «Ботакара 2030» Ахшонтаев А.Ж.

фамилия, имя, отчество (при его наличии), подпись руководителя

подпись, дата Место печати (при наличии)

риложение 13
к акту приемки объекта
в эксплуатацию

форма

Технические характеристики объекта (сети, водоводы, коллекторы и тому подобное)

№ п/п	Наименование	Единицы измерения	Количество, протяженность	Примечание
1	2	3	4	5
Водопровод	Кадастровый номер 09:142:205:063:2			
1	Водоводы (общая протяженность)	м		
	1) из стальных труб	м		
	2) из чугунных труб	м		
	3) из асбестоцементных труб	м		
	4) из железобетонных труб	м		
	5) из полиэтиленовых труб	м		
2	Распределительная сеть (общая протяженность)	м	1322,2	
	1) из стальных труб	м		
	2) из чугунных труб	м		
	3) из асбестоцементных труб	м		
	4) из полиэтиленовых труб ПЭ100 SDR17 Ø160х9,5мм	м	1155,2	
	4) из полиэтиленовых труб ПЭ100 SDR17 Ø110х6,6мм	м	167,0	
3	Прочие устройства			
	Смотровой колодец	шт	43	
	Задвижка d-	шт		
	« d-	шт		
	Вентили d-	шт		
	« d-	шт		
	« d-	шт		
	Кран d-	шт		
	« d-	шт		
	« d-	шт		
	Гидрант	шт	10	
	Водопроводный ввод	шт		
	Водоразборная колонка	шт		
	Стальной футляр	шт		
	Питьевой фонтанчик	шт		
Канализация				
1	Коллекторы (общая протяженность)	м		
	1) из керамических труб	м		
	2) из чугунных труб	м		

ҚОҒАМНЫҢ ҚАРАҒАНДЫ ОБЛЫСЫ БОЙЫНША ФИЛИАЛЫ 7

ӨТІНІШ № 00226580554 1	ТІРКЕЛГЕН УАҚЫТЫ 19.12.2017 14:34
КАДАСТРЛЫҚ № 09:142:205:063:2	
ЖЫЛЖЫМАЙТЫН МҮЛІК ОБЪЕКТІСІНІҢ МЕКЕНЖАЙЫ Кар. квартал N11	
ТІРКЕУШІ Аисатарова	КОЛЫ
БӨЛІМ БАСШЫСЫ Бекенов	ҚОЛЫ
БАСШЫ Сарыпов	ҚОЛЫ

	3) из бетонных труб	м		
	4) из асбестоцементных труб	м		
	5) из железобетонных труб	м		
2	Канализационная сеть (общая протяженность)	м		
	1) из керамических труб	м		
	2) из чугунных труб	м		
	3) из бетонных труб	м		
	4) из асбестоцементных труб	м		
	5) из железобетонных труб	м		
3	Прочие устройства			
	Смотровой колодец	шт		
	Выпуск	шт		

Горизонтальный разрез колодца	Вертикальный разрез колодца
Масштаб **М1:50**	Масштаб**М1:50**
прилагается	**прилагается**

Спецификация

№ п/п	Наименование	Марка	Материал	Диаметр (мм) (размеры)	Количество	Примечание
1	Смотровой колодец		ж/б	1500	43	

Схема привязки колодца к постоянным точкам-ориентирам

Заказчик Толеуов Ербол Уалиевич
фамилия, имя, отчество (при наличии) подпись руководителя Место печати (при наличии)

Авторский надзор Жунусова Шадиар Сатбаевна
фамилия, имя, отчество (при наличии) подпись эксперта Место печати (при наличии)

Вертикальный разрез

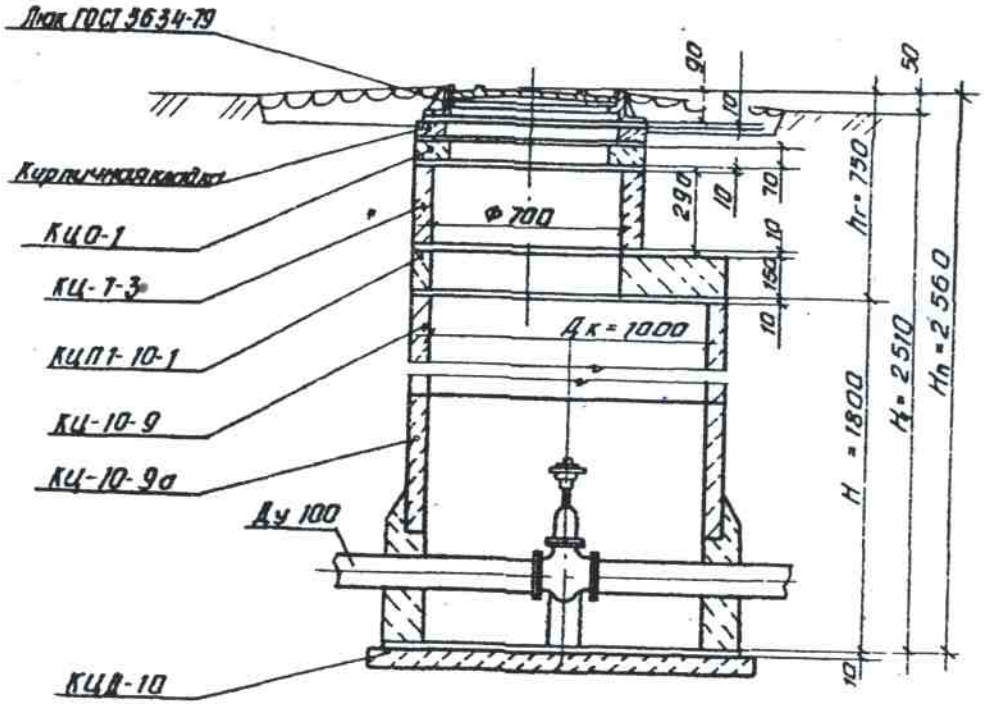

Горизонтальный разрез

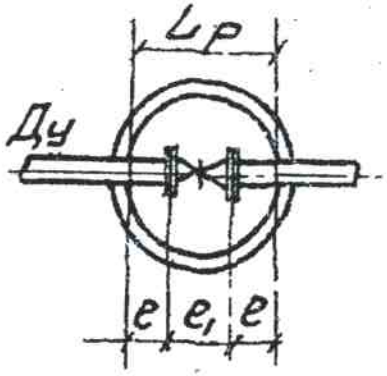

Приложение 3
к **приказу** Министра
по инвестициям и развитию
Республики Казахстан
от 24 апреля 2017года № 235

Форма

Декларация о соответствии

«29» 11 2024г.

Подрядчик (генеральный подрядчик) ТОО «Ботакара 2030», пр.Республики,42, офис 35
наименование организации, юридический адрес
в лице директора Ахшонтаева Айдоса Жазитовича,
фамилия, имя, отчество (при наличии) руководителя организации
по объекту: «Реконструкция водопровода к домам Железнодорожного района ВОДЧ-7 (ул.Победы,18-94)», кадастровый № 09:142:205:063:2, кадастровый квартал № 11,
наименование, местонахождения объекта,
заказчиком которого является ТОО «Қарағанды Су»; в лице генерального директора Толеуова Ербола Уалиевича,
наименование организации, фамилия, имя, отчество (при наличии)
руководителя удостоверяет, что:

1. Строительно-монтажные работы на объекте выполнены в соответствии с утвержденным проектом (проектно-сметной документацией), государственными нормативами в сфере архитектурной, градостроительной и строительной деятельности;
2. Субподрядные организации: ТОО «BUILD STORY SERVICE-2020»; ТОО «Корпарация» МСК-Строй»; ТОО «Тулпан Телеком»;
наименование организаций
3. Проект (проектно-сметная документация) ТОО «Қарағанды Су», Шифр:ИП-23-16-НВ
наименование проектной организации, номер проекта
утвержден(а) приказом № 988 от 29.12.2023г., ТОО «Қарағанды Су»,
наименование организации утвердившей (переутвердившей) проект и дата утверждения
4. Объект (комплекс) имеет следующие основные технико-экономические показатели (мощность, производительность, производственная площадь, протяженность, вместимость, объем, пропускная способность, провозная, способность, число рабочих мест и тому подобное, заполняется по всем объектам (кроме жилых домов) в единицах измерения соответственно целевой продукции или основным видам услуг):

Мощность, производительность и так далее	Единица измерения	По проекту		Фактически	
		общая (с учетом ранее принятых)	в том числе пускового комплекса или очереди	общая (с учетом ранее принятых)	в том числе пускового комплекса или очереди
Протяженность водопроводных труб ПЭ100SDR17 Ø160х9,5мм; Ø110х6,6мм;	м м	1155,2 167,0		1155,2 167,0	
Колодцы водопроводные ж/б Ø1500мм;	шт	43		43	

Жилой дом имеет следующие показатели:

Показатели	Единица измерения	По проекту	Фактически
Общая площадь	метр в квадрате (далее - $м^2$)		
Число этажей	этаж		
Общий строительный объем	метр в кубе (далее - $м^3$)		
В том числе подземной части	$м^3$		
Площадь встроенных, встроенно-пристроенных и пристроенных помещений, холодная пристройка	$м^2$		

Показатели	По проекту			Фактически		
	число квартир	площадь квартир, $м^2$		число квартир	площадь квартир, $м^2$	
		общая	жилая		общая	жилая
Всего квартир, в том числе: однокомнатных двухкомнатных трехкомнатных четырехкомнатных и более						

5. Технологические и архитектурно-строительные решения по объекту характеризуется следующими данными: Трубы ПЭ100SDR17,Ø160х9,5мм – 1155,2м; Ø110х6,6мм – 167,0м; колодцы водопроводные ж/б: Ø1500мм – 43 шт;,
краткие технические характеристики по особенностям его размещения, по основным материалам и конструкциям, инженерному и технологическому оборудованию
6. На объекте установлено предусмотренное проектом оборудование в количестве согласно актам о его приемке после индивидуального испытания и комплексного опробования;
7. Мероприятия, по охране труда, обеспечению взрывобезопасности, пожаробезопасности, охране окружающей природной среды и антисейсмические мероприятия, предусмотренные проектом выполнены;

8. Строительно-монтажные работы осуществлены в сроки:
начало работ июль 2024 года;
месяц, год
окончание работ ноябрь 2024 года;
месяц, год
при продолжительности строительства, месяц:
по норме или по проекту организации строительства, месяц : 3,0,
фактически, месяц: 4,6,

9. Примененные строительные материалы, конструкции, оборудование и изделия соответствуют требованиям проекта и государственных нормативов;

9-1.Доля местного содержания предусмотрена в проектно-сметной документации 100% и фактически применено 100% (на объектах финансируемых за счет государственных инвестиций и средств квазигосударственного сектора);

10.Исполнительная геодезическая съемка фактического положения подземных инженерных сетей и/или зданий (сооружений) выполнена (обязательное приложение к декларации о соответствии);

10-1.Исполнительная техническая документация имеется в полном объеме, в том числе в электронном модуле;

11.Наружные инженерные коммуникации (холодное и горячее водоснабжение, канализация, теплоснабжение, газоснабжение, электроснабжение и связь) обеспечивают нормальную эксплуатацию объекта, что подтверждается поставщиками услуг по инженерному и коммунальному обеспечению.

Поставщики услуг по инженерному и коммунальному обеспечению:

Все технические условия подключены дополнительные мощности не требуются.

Водоотведение не требуются. Водоснабжение не требуется. ,

ТОО «Қарағанды Су» Толеуов Е.У. ,

наименование организации, фамилия, имя, отчество (при наличии), подпись руководителя, дата М.П.

12.Шумоизоляция здания соответствует проекту и подтверждается экспертным заключением выдаваемым государственной организацией осуществляющей санитарно-эпидемиологическую экспертизу по результатам лабораторных замеров проведенных аккредитованными испытательными лабораториями (центрами) (экспертное заключение прилагается);

13.Обеспечен доступ для маломобильных групп населения, что подтверждается органами социальной защиты населения _____

фамилия, имя, отчество (при наличии) руководителя, подпись, дата

Подрядчик (генеральный подрядчик) считает объект: «Реконструкция водопровода к домам Железнодорожного района ВОДЧ-7 (ул.Победы,18-94)», кадастровый № 09:142:205:063:2, кадастровый квартал № 11; ,

готовым к приемке в эксплуатацию, наименование объекта (комплекса)

гарантирует качество выполненных строительно-монтажных и специальных работ, и принимает на себя обязательство устранять дефекты, возникшие по его вине при строительстве объекта согласно гарантийного срока в соответствии с законодательством Республики Казахстан.

Подрядчик (генеральный подрядчик) ТОО «Ботакара 2030» Ахшонтаев А.Ж.

фамилия, имя, отчество (при наличии) руководителя, подпись, дата

М.П.

Приложение 1
к **приказу** Министра
по инвестициям и развитию
Республики Казахстан
от 24 апреля 2017 года № 235

Форма

Заключение о качестве строительно-монтажных работ

«29» 11 2024г.

Технический надзор ТОО «Қарағанды Су», г.Караганда, ул.Привокзальная,5,
наименование организации, фамилия, имя, отчество (при наличии) руководителя, юридический адрес
в лице эксперта Темирбекова Токтара Алипбаевича №KZ79VJE00062019 от 05.02.2021 г.
фамилия, имя, отчество (при наличии) экспертов, № аттестатов, дата получения
действующего на основании приказа №317 от 27.03.2024г.,
№ договора и дата
по объекту : «Реконструкция водопровода к домам Железнодорожного района ВОДЧ-7 (ул.Победы,18-94)», кадастровый № 09:142:205:063:2, кадастровый квартал № 11,
наименование и местонахождение объекта
заказчиком которого является ТОО «Қарағанды Су» в лице Генерального директора Толеуова Ербол Уалиевича,
наименование организации, фамилия, имя, отчество (при наличии) руководителя
подтверждает, что:
1. Строительство объекта осуществлялось
а) подрядчиком (генеральным подрядчиком) ТОО «Ботақара 2030», №13003121 от 26.04.2023г.,
наименование организации, № лицензии и дата получения
в лице директора Ахшонтаева Айдоса Жазитовича,
фамилия, имя, отчество (при наличии) руководителя
б) субподрядными организациями: ТОО «BUILD STORY SERVICE-2020», №20013407 от 14.09.2020г.,
наименование организации, № лицензии и дата получения
в лице: директора Калиева Дархана Серикбековича,
фамилия, имя, отчество (при наличии) руководителя
субподрядными организациями: ТОО «Корпарация» МСК-Строй», №16016595 от 03.11.2010г.,
наименование организации, № лицензии и дата получения
в лице: директора Иманбекова Жаксыкелди Турсыновича,
фамилия, имя, отчество (при наличии) руководителя
субподрядными организациями: ТОО «Тулпан Телеком», №21034298 от 28.12.2021г.,
наименование организации, № лицензии и дата получения
в лице: директора Оспанова Нархана Калдыбековича,
фамилия, имя, отчество (при наличии) руководителя
2. Строительно-монтажные работы осуществлены в сроки:
начало работ июль 2024г.
месяц, год
окончание работ ноябрь 2024г.
месяц, год
при продолжительности строительства, месяц: по норме или по проекту организации строительства 3,0 месяца; фактически 4,6 месяца;

3. Сметная стоимость по утвержденному проекту (проектно-сметной документации): всего 91 947,202 тыс. тенге без НДС, в том числе строительно-монтажных работ 89 206,813 тыс. тенге без НДС, оборудования, инструмента и инвентаря 0 тыс. тенге;
4. Сметная стоимость основных фондов, принимаемых в эксплуатацию 81 460,49 тыс. тенге без НДС, в том числе: стоимость строительно-монтажных работ 79 928,012 тыс. тенге без НДС, стоимость оборудования, инструмента и инвентаря 0 тыс. тенге;

5. Объект построен в соответствии с проектом (проектно-сметной документацией) ТОО «Қарағанды Су» , Шифр : ИП-23-16 -НВ ,
наименование проектной организации, номер проекта
утвержденным(ой) Приказом № 988 от 29.12.2023г, ТОО «Қарағанды Су» ,
наименование организации утвердившей (переутвердившей) проект и дата утверждения и требованиями государственных нормативных документов в области архитектуры, градостроительства и строительства;
6. Примененные строительные материалы, конструкции, оборудование и изделия соответствуют проекту и требованиям государственных нормативов;
6-1.Доля местного содержания предусмотрена в проектно-сметной документации 100% и фактически применено 100% (на объектах финансируемых за счет государственных инвестиций и средств квазигосударственного сектора);
7. Исполнительная техническая документация имеется в полном объеме;
8. Замечания, выданные техническим надзором в процессе строительства, устранены;
9. Завершенный строительством объект обеспечивает прочность, устойчивость и надежность на протяжении всего срока службы (эксплуатации, использования, применения) и соответствует требованиям государственных нормативов, направленных на обеспечение интересов и безопасности собственников (пользователей) и общества в целом.
Технический надзор:
организация ТОО «Қарағанды Су» ,
наименование организации, фамилия, имя, отчество (при наличии) руководителя, подпись, дата

М.П.

эксперт(ы) по техническому надзору Темирбеков Токтар Алипбаевич ,
№KZ79VJE00062019 05.02.2021г. ,
фамилия, имя, отчество (при наличии) эксперта (экспертов) № аттестатов, подпись, дата

М.П.

Приложение
2
к **приказу** Министра
по инвестициям и развитию
Республики Казахстан
от 24 апреля 2017 года № 235

Форма

Заключение о соответствии выполненных работ проекту

«29» 11 2024г.

Авторский надзор: ТОО «Қарағанды Су», в лице начальника отдела по разработке и сопровождению проектов Жунусовой Шадиар Сатбаевны,
наименование организации, фамилия, имя, отчество (при наличии) руководителя
в лице: _____,
фамилия, имя, отчество (при наличии) экспертов, № аттестатов и дата получения
действующего на основании договор № 247 от 06.03.2024г.,
№ договора и дата
по объекту: «Реконструкция водопровода к домам Железнодорожного района ВОДЧ-7 (ул.Победы,18-94)», кадастровый № 09:142:205:063:2, кадастровый квартал № 11,
наименование и местонахождение объекта
заказчиком которого является ТОО «Қарағанды Су»,
в лице: Генерального директора Толеуова Ербола Уалиевича,
наименование организации, фамилия, имя, отчество (при наличии) руководителя
подтверждает, что:
1. Строительство объекта осуществлялось ТОО «Ботақара 2030», №13003121 от 26.04.2023г.,
а) подрядчиком (генеральным подрядчиком)
в лице: директора Ахшонтаева Айдоса Жазитовича,
фамилия, имя, отчество (при наличии) руководителя
б) субподрядными организациями ТОО «BUILD STORY SERVICE-2020», №20013407 от 14.09.2020г.,
наименование организации, № лицензии и дата получения
в лице: директора Калиева Дархана Серикбековича,
фамилия, имя, отчество (при наличии) руководителя
субподрядными организациями: ТОО «Корпарация» МСК-Строй», №16016595 от 03.11.2010г.,
наименование организации, № лицензии и дата получения
в лице: директора Иманбекова Жаксыкелди Турсыновича,
фамилия, имя, отчество (при наличии) руководителя
субподрядными организациями: ТОО «Тулпан Телеком», №21034298 от 28.12.2021г.,
наименование организации, № лицензии и дата получения
в лице: директора Оспанова Нархана Калдыбековича,
фамилия, имя, отчество (при наличии) руководителя
2. Строительно-монтажные работы осуществлены в сроки:
начало работ июль 2024 года,
месяц, год
окончание работ ноябрь 2024 года,
месяц, год

при продолжительности строительства, месяц: по норме или по проекту организации строительства 3,0 месяца; фактически 4,6 месяца;

3. Примененные строительные материалы, конструкции, оборудование и изделия соответствуют требованиям проекта;

4. Замечания, выданные авторским надзором в процессе строительства, устранены;

5. Внесенные изменения в проект (проектно-сметную документацию) в процессе строительства выполнены в соответствии с требованиями нормативов в области архитектуры, градостроительства и строительства;

6. Объект построен в соответствии с проектом (проектно-сметной документацией) ТОО «Қарағанды Су», Шифр:ИП-23-16-НВ,

наименование проектной организации, номер проекта

утвержденным(ой) Приказом № 988 от 29.12.2023г, ТОО «Қарағанды Су»,

наименование организации утвердившей (переутвердившей) проект и дата утверждения

Авторский надзор:

организация ТОО «Қарағанды Су» , Жунусова Ш.С.,

наименование организации, фамилия, имя, отчество (при наличии) руководителя

подпись, дата

М.П.

эксперт(ы) по авторскому надзору _____ _____,

фамилия, имя, отчество (при наличии) эксперта (экспертов), № аттестатов;

подпись, дата

М.П.

Байланған, нөмірленген
14/он төрт парақ
м.о. Аисатарова

«АЗАМАТТАРҒА АРНАЛҒАН ҮКІМЕТ» МЕМЛЕКЕТТІК КОРПОРАЦИЯСЫ» КОММЕРЦИЯЛЫҚ ЕМЕС АКЦИОНЕРЛІК ҚОҒАМЫНЫҢ ҚАРАҒАНДЫ ОБЛЫСЫ БОЙЫНША ФИЛИАЛЫНЫҢ ТІРКЕУ ЖӘНЕ ЖЕР КАДАСТРЫ БОЙЫНША ҚАРАҒАНДЫ ҚАЛАСЫНЫҢ БӨЛІМІ	**ОТДЕЛ ГОРОДА КАРАГАНДЫ ПО РЕГИСТРАЦИИ И ЗЕМЕЛЬНОМУ КАДАСТРУ ФИЛИАЛА НЕКОММЕРЧЕСКОГО АКЦИОНЕРНОГО ОБЩЕСТВА «ГОСУДАРСТВЕННАЯ КОРПОРАЦИЯ» ПРАВИТЕЛЬСТВО ДЛЯ ГРАЖДАН» ПО КАРАГАНДИНСКОЙ ОБЛАСТИ**

МЕНШІК ИЕСІ (ҚҰҚЫҚ ИЕСІ) ТУРАЛЫ МӘЛІМЕТТЕР
СВЕДЕНИЯ О СОБСТВЕННИКЕ (ПРАВООБЛАДАТЕЛЕ)

№ 002265805541 **24.12.2024г.**

Кадастр нөмері/Кадастровый номер: **09:142:205:063; 09:142:205:063:2; 09:142:205:063:3; 09:142:205:063:4**

Жылжымайтын мүлік объектінің мекен-жайы
Адрес объекта недвижимости: **обл. Карагандинская, г. Караганда, р-н Әлихан Бөкейхан (ранее: обл. Карагандинская, г. Караганда, район Октябрьский.) , кадастровый квартал №11**

Меншік иесі (құқық иесі) Собственник (правообладатель)	Құқық пайда болу негіздемесі/ Основание возникновения права
Товарищество с ограниченной ответственностью "Қарағанды Су"	**Договор купли-продажи (№ 07/2ф/9465 от 11.05.2005г.) - Дата регистрации: 06.08.2007 00:00 Юридическое лицо "юридическое лицо"** **Акт на право временного возмездного землепользования (аренды) (№ 51251 от 23.02.2007г.) - Дата регистрации: 06.08.2007 00:00 Государственное учреждение "Отдел земельных отношений города Караганды"** **Договор об аренде з/у (№ 18053 от 16.02.2007г.) - Дата регистрации: 06.08.2007 00:00 Государственное учреждение "Отдел земельных отношений города Караганды"** **Постановление (№ 33/116 от 22.12.2006г.) - Дата регистрации: 06.08.2007 00:00 Государственное учреждение "Аппарат акима города Караганды"** **Акт приемки объекта в эксплуатацию (№ б/н от 05.12.2024г.) - Дата регистрации: 19.12.2024 17:37**

Басшы орынбасары
Заместитель руководителя (колы/подпись) **Садыгов А.А.** (тегі/фамилия, аты/имя, әкесінің аты/отчество)

М.П

Бас маман-тіркеуші
Главный специалист-регистратор (колы/подпись) **Бекенов А.А.** (тегі/фамилия, аты/имя, әкесінің аты/отчество)

Маман-тіркеуші
Специалист-регистратор (колы/подпись) **Апсатарова М.А.** (тегі/фамилия, аты/имя, әкесінің аты/отчество)