Утвержден приказом
Министра по инвестициям и развитию
Республики Казахстан
от 24 апреля 2017 года № 234
Форма

Акт приемки объекта в эксплуатацию

«27» декабря 2022 года

Заказчик: КГУ «Отдел строительства, архитектуры и градостроительства акимата города Петропавловска», БИН 050240007370, 8(7152)46-59-56, 150000, СКО, г.Петропавловск, Конституция Казахстана 23

фамилия, имя, отчество (при его наличии) ИИН, телефон – для физических лиц, наименование организации – для юридических лиц, БИН, телефон, почтовый индекс, область, город, район, населенный пункт, наименование улицы, номер дома/здания (стационарного помещения)

на основании:

Декларации о соответствии (прилагается)
от «27» декабря 2022 года ТОО «Құрылыс-Сервис-СК», директор Ведерников Валентин Иванович, СКО г. Петропавловск, ул. Смирново, 68, 010340001031, 8(7152) 42-39-41

дата подписания декларации, наименование подрядной (генподрядной) организации, фамилия, имя, отчество (при его наличии) руководителя, юридический адрес, БИН, телефон

Заключения о качестве строительно-монтажных работ (прилагается)
от «27» декабря 2022 года ТОО «ТехИнжиниринг», эксперт Мухамедгалиев Кенжеболат Зиядаевич, № аттестата эксперта KZ27VJE0007226 от 11.02.2022г., KZ54VJE00072266 от 11.02.2022г., KZ70VJE00072269 от 11.02.2022г., БИН 190240019996, 8(777)417-68-69

дата подписания заключения, наименование организации, фамилия, имя, отчество (при его наличии) экспертов технического надзора, № и дата получения аттестатов, БИН, телефон

Заключения о соответствии выполненных работ проекту (прилагается)
от «27» декабря 2022 года ТОО «Севгражданпроект», эксперт Хуснутдинов Радмир Камильевич, приказ №12 от 03.06.2021г., БИН 980340001576, 8(7152)46-52-95

дата подписания заключения, наименование организации, фамилия, имя, отчество (при его наличии) экспертов авторского надзора, № и дата получения аттестатов, БИН, телефон

произведя осмотр готовности предъявленного подрядчиком (генеральным подрядчиком) к приемке в эксплуатацию объекта: «Строительство 126-ти квартирного жилого дома по улице Ш.Валиханова в г. Петропавловске СКО (с внешними сетями и благоустройством территории)» - новое, технически сложный II(нормальный) уровень ответственности.

наименование объекта, вид строительства (новое, расширение, реконструкция, техническое перевооружение, модернизация, капитальный ремонт), уровень ответственности, техническая и технологическая сложность объекта

по адресу
Республика Казахстан, Северо-Казахстанская область, г. Петропавловск, ул. Ш.Валиханова,

(область, район, населенный пункт, микрорайон, квартал, улица, номер дома (корпуса)

проверив комплектность исполнительной технической документации подтверждает что:

1. Строительство объекта осуществлено на основании:

1) правоустанавливающего документа на земельный участок от "25" декабря 2020 года № 1433 постановление Акимата города Петропавловска Северо-Казахстанской области, о предоставлении права ограниченного целевого пользования на земельные участки

документ, подтверждающий наступление юридических фактов (юридических составов), на основании которых возникают, изменяются или прекращаются права на земельный участок, в том числе договоры, решения судов, правовые акты исполнительных органов, свидетельство о праве на наследство, передаточный акт или разделительный баланс при реорганизации негосударственных юридических лиц, владеющих земельным участком на праве собственности или выкупивших право временного возмездного землепользования (аренды)

либо решения о реконструкции (перепланировке, переоборудовании) помещений (отдельных частей) существующих зданий от «__»_____20__года №_____;

наименование органа вынесшего решение

2) талона о приеме уведомления о начале или прекращении осуществления деятельности или определенных действий КГУ «Управление государственного архитектурно-строительного контроля и лицензирования акимата Северо-Казахстанской области», от 07.07.2022г. №KZ73REA00284250; от 22.06.2021 г. №KZ57REA00228084

наименование органа принявшего уведомление, дата и № принятия талона

3)проекта (проектно-сметной документации) ТОО «Севгражданпроект» №8144

наименование проектной организации, номер проекта

утвержденного (й) приказом КГУ «Отдел строительства акимата города Петропавловска» приказ №50/1 от 20.02.2021 г.

дата и номер проекта, наименование организации утвердившей (переутвердившей) проект и дата утверждения

2. Строительно-монтажные работы осуществлены в сроки:

начало работ июнь 2021 года;

месяц, год

окончание работ декабрь 2022 года;

месяц, год

при продолжительности строительства, месяц:

по норме или по проекту организации строительства, месяц: 11,5 мес.;

фактически, месяц: 19 мес.;

3. Объект (комплекс) имеет следующие основные технико-экономические показатели (мощность, производительность, производственная площадь, протяженность, вместимость, объем, пропускная способность, провозная способность, число рабочих мест и тому подобное, заполняется по всем объектам (кроме жилых домов) в единицах измерения соответственно целевой продукции или основным видам услуг):

Мощность, производительность и так далее	Единица измерения	По проекту		Фактически	
		общая (с учетом	в том числе	общая (с учетом	в том числе

		ранее принятых)	пускового комплекса или очереди	ранее принятых)	пускового комплекса или очереди
Протяженность водопроводаВ1	м	106	106	106	106
Протяженность канализацииК1	м	73	73	73	73
Протяженность теплотрассы	м	254	254	254	254
Протяженность наружных сетей электроснабжения	м	1268	1268	1268	1268
Протяженность наружных сетей связи	м	396	396	396	396

Выпуск продукции (оказания услуг), предусмотренной проектом в объеме, соответствующем нормам освоения проектных мощностей в начальный период_____;

факт начала выпуска продукции с указанием объема

Жилой дом имеет следующие показатели:

Показатели	Единица измерения	По проекту	Фактически
Общая площадь здания	$м^2$	9 557,04	9 557,04
Число этажей	этаж	9	9
Общий строительный объем	$м^3$	34 356,26	34 356,26
В том числе подземной части	$м^3$	2 584,38	2 584,38
Площадь встроенных, встроенно-пристроенных и пристроенных помещений	$м^2$	0	0

Показатели	По проекту			Фактически		
	число квартир	площадь квартир, $м^2$		число квартир	площадь квартир, $м^2$	
		общая	жилая		общая	жилая
Всего квартир, в том числе:	126	7 329,26	4 028,55	126	7 329,26	4 028,55
Однокомнатных	21	845,34	384,24	21	845,34	384,24
Двухкомнатных	61	3 328,58	1 801,99	61	3 328,58	1 801,99
Трехкомнатных	44	3 155,34	1 842,32	44	3 155,34	1 842,32
Четырехкомнатных						

И более						

4. Технологические и архитектурно-строительные решения по объекту характеризуется следующими данными:
Здание 9-ти этажное с полным каркасом. Жилой дом состоит из 2-х рядовых и 1-ой угловой секций. Общее количество квартир-126. Самонесущие наружные стены выполнены из керамического кирпича с утеплением плитами ПСБ-С-25-Ф с облицовкой керамическим лицевым кирпичом. Высота этажа жилой части здания =2,8 м. Технический этаж неотапливаемый, высота этажа - 1,8 м. Высота подвала - 2,22 м. Высота здания - 30,47 м. Предусмотрены пассажирские лифты грузоподъемность 630кг - 3 шт. Внутренняя отделка стен улучшенная водоэмульсионная окраска, керамическая плитка. Внутренняя отделка потолков в квартирах натяжные потолки, в общедомовых площадях водоэмульсионная окраска. Устройство покрытия пола - линолеум, керамическая плитка. Лоджии ограждены современными витражами. Кровля - чердачная, покрытие – рукан. Окна из ПВХ профилей, двери внутренние деревянные. Двери наружные - металлические.

Источник теплоснабжения - Петропавловская ТЭЦ-2.Точка подключения - 2 Ду600 тепломагистрали ТМ15 в камере ТК-15-09 от коллектора 2Ду250мм.

Система водоснабжения – сети предусматриваются из полиэтиленовых труб ПЭ 100 SDR26. Соединение труб – при помощи контактной стыковой сварки.

Система канализации – бытовая. Сети выполняются из двухслойной гофрированной трубы «OPTIMA». Соединение труб раструбное на каучуковых уплотнительных кольцах.

Сети электроснабжения - точка присоединения жилого дома на напряжение 0,4 кВ: РУ-0,4 проектируемой КТПБ-2*1000-10/0,4 кВ. К прокладке в земле в траншее на напряжение 0,4 кВ принят кабель АвБбШв с пластмассовой изоляцией. Электроснабжение электроустановки водопроводной насосной станции выполнено подключением с кабельных наконечников ввода 126-ти квартирного жилого дома по двум кабельным линиям 0,4кВ. Электроснабжение электроустановки проектируемой водопроводной насосной станции на напряжение 0,4кВ выполнено кабелем АВБбШв, прокладываемым по строительным конструкциям технического подполья 126-ти квартирного жилого дома и далее в земле, в траншее.

Сеть телефонизации выполнена бронированным волоконно-оптическим кабелем ВОК-8 марки КС-ОКЛО-8-G.652.D-CF с дальнейшей прокладкой по техническому подполью в полиэтиленовой трубе д40 мм до распределительного шкафа ОРШ.

краткие технические характеристики по особенностям его размещения, по основным материалам и конструкциям, инженерному и технологическому оборудованию

5. На объекте установлено предусмотренное проектом оборудование в количестве согласно актам о его приемке после индивидуального испытания и комплексного опробования;

6. Наружные инженерные коммуникации (холодное и горячее водоснабжение, канализация, теплоснабжение, газоснабжение, электроснабжение и связь) обеспечивают нормальную эксплуатацию объекта (здания, сооружения, помещения) и приняты городскими эксплуатационными организациями;

7. Сметная стоимость по утвержденному проекту (проектно-сметной документации): всего 2 021 189,390 тысяч тенге, в том числе строительно-монтажных работ 1 676 198,935 тысяч тенге, оборудования, инструмента и инвентаря 45 877,900 тысяч тенге

8. Сметная стоимость основных фондов, принимаемых в эксплуатацию 1 944 636,5784 тысяч тенге, в том числе: стоимость строительно-монтажных работ

1 869 728,1242 тысяч тенге; стоимость оборудования, инструмента и инвентаря 45 556,755 тысяч тенге;

9. Доля местного содержания предусмотрена в проектно-сметной документации 99,07% и фактически применено 94% (на объектах, финансируемых за счет государственных инвестиций и средств квазигосударственного сектора);

10. Класс энергоэффективности здания - нормальный;

11. Объект построен в соответствии с утвержденным проектом (проектно-сметной документацией) и требованиями государственных нормативных документов в области архитектуры, градостроительства и строительства.

РЕШИЛ: **«Строительство 126-ти квартирного жилого дома по улице Ш.Валиханова в г.Петропавловске СКО (с внешними сетями и благоустройством территории)» принять в эксплуатацию.**

наименование объекта (комплекса)

Заказчик:
Сабралин Серик Аубакирович

фамилия, имя, отчество (при наличии), подпись руководителя

Место печати (при наличии)

Технический надзор:

1) аттестованный (-ые) эксперт (-ы) **Мухамедгалиев Кенжеболат Зиядаевич, № аттестата эксперта KZ27VJE0007226 от 11.02.2022г., KZ54VJE00072266 от 11.02.2022г., KZ70VJE00072269 от 11.02.2022г.**

(фамилия, имя, отчество (при его наличии) эксперта, специализация аттестата, подпись, дата

Место печати (при наличии)

2) аккредитованная организация **ТОО «ТехИнжиниринг», директор Кабиев Жаслан Сергазыевич**.

имеющей в своем составе аттестованного (-ых) эксперта (-ов), фамилия, имя, отчество (при его наличии) руководителя, подпись, дата

Место печати (при наличии)

Авторский надзор:

1) организация **ТОО «Севгражданпроект», директор Бралин Куаныш Еркенович**,

(наименование организации) имеющей в своем составе аттестованного (-ых) эксперта (-ов), фамилия, имя, отчество (при его наличии) руководителя, подпись, дата

Место печати (при наличии)

2) главный инженер проекта **Хуснутдинов Радмир Камильевич, приказ №12 от 03.06.2021г.**.

(фамилия, имя, отчество (при его наличии) эксперта, специализация аттестата), подпись, дата

Место печати (при наличии)

Подрядчик (генеральный подрядчик): **Ведерников Валентин Иванович**.

фамилия, имя, отчество (при его наличии), подпись руководителя

Место печати (при наличии)

Приложение 2
к акту приемки объекта
в эксплуатацию
форма

Технические характеристики объекта
(многоквартирные жилые дома, промышленные, торговые объекты и т.п.)

Наименование (многоквартирный жилой дом, промышленные, торговые объекты и т.п.)	Общие сведения									
	Кол-во этажей (этаж)	Кол-во квартир	Кол-во помещений, комнат	Площадь застройки (м2)	Объем здания (м3)	Общая площадь (м2)	Жилая площадь (м2)	Площадь не жилых помещений (м2)	Площадь парковочных мест (м2)	Площадь балкона, лоджии (м2)
1	*2*	*3*	*4*	*5*	*6*	*7*	*8*	*9*	*10*	*11*
Строительство 126-ти квартирного жилого дома по улице Ш.Валиханова в г. Петропавловске СКО (с внешними сетями и благоустройством территории)	9	126	1-комнатные -21 шт.; 2-комнатные -61 шт.; 3-комнатные -44 шт.	1 143,34	34 356,26	9 557,04	4 028,55	3 300,71	-	851,42

продолжение таблицы

Описание конструктивных элементов			Вид отопления	Благоустройство				
фундамент	стены	кровля		электроснабжение	водоснабжение	горячее водоснабжение	канализация	газоснабжение
12	*13*	*14*	*15*	*16*	*17*	*18*	*19*	*20*
Железобетонные забивные сваи сечением 300х300 мм	Кирпичные с утеплением плитами ПСБ-С-25-Ф, облицовка керамическим лицевым кирпичом	Покрытие-рукан	Индивидуальные узлы ввода квартир	Распределительная сеть от ВРУ к учетно-распределительным щиткам вып. Проводом ПВ	Хозяйственно-питьевой водопровод	Система разработана согласно СП РК 4.01-101-2012 с циркуляционным трубопроводом от пластинчатого теплообменника с установкой циркуляционного насоса	Внутренняя канализационная сеть с последующим отводом в дворовую сеть канализации	Электроплиты

Распределение площади

№		В отдельных квартирах	В помещениях коридорного типа	В общежитиях	В гостиницах
1	Количество жилых квартир	126	-	-	-
2	Количество жилых комнат	275	-	-	-
3	Общая площадь (м 2)	7 329,26	-	-	-
4	Жилая площадь (м 2)	4 028,55	-	-	-

продолжение таблицы

Из общего числа площади				Распределение квартир по числу комнат				
в мансардах	в подвалах	в цокольных этажах	в бараках	1-комнатные	2-комнатные	3-комнатные	4-комнатные	5-комнатные
-	-	-	-	21	61	44	-	-
-	-	-	-	-	-	-	-	-
-	-	-	-	-	-	-	-	-

Нежилые помещения

Площадь (м2)	Жилая площадь в нежилых помещениях	Торговая	Промышленно-производственных зданий и сооружений	Складская	Бытового обслуживания	Гаражи	Организаций и учреждений управления, научных, банковский, общественных и т.п.
1	*2*	*3*	*4*	*5*	*6*	*7*	*8*
Основная	-	-	-	-	-	-	-
Вспомогательная	-	-	-	-	-	-	-

продолжение таблицы

Общественного питания	Учреждений образования	Транспортных зданий и сооружений	Здравоохранения, лечебного назначения	Физкультуры и спорта	Учреждений культуры и искусства	Сооружений инженерных сетей	Прочие	Всего
9	*10*	*11*	*12*	*13*	*14*	*15*	*16*	*17*
-								
-								

Перечень документов, прилагаемых к техническим характеристикам объекта:

1. Поэтажные планы _____
2. Экспликация к поэтажным планам _____

Экспликация земельного участка (м2)

Общая площадь земельного участка	Застроенная площадь			Незастроенная площадь		
	всего	под основными строениями	под прочими постройками и сооружениями	асфальтовые покрытия	прочие замощения	грунт
1	*2*	*3*	*4*	*5*	*6*	*7*
1,2518 га	1 203,58 м2	1 203,58 м2	13,1 м2	3 131,87 м2	5 110,03 м2	-

продолжение таблицы

Незастроенная площадь (м2)									
оборудованные площадки				зеленые насаждения					
					в том числе				
всего	спортивные	детские/взрослые	хозяйственные	всего	газон с деревьями	плодовый сад	цветочные клумбы	огород	прочие
8	*9*	*10*	*11*	*12*	*13*	*14*	*15*	*16*	*17*
729 м2	281,3 м2	274,4 м2/112 м2	61,3 м2	-	3145,34 м2	-	70 м2	-	-

Экспликация к плану объекта

Этаж	Номер помещения, квартиры	Номера частей помещения, квартиры	Назначение частей помещения, квартиры	Площадь по внутреннему обмеру (м2), в том числе			
				Общая	Полезная	Жилая	Нежилая
1	*2*	*3*	*4*	*5*	*6*	*7*	*8*
	Блок-секция 86-014/1.2-1-2017-Н в осях « 1-2»						
1	1 (2-ком.)		Прихожая, совм. сан.узел, кухня, спальня, гостиная	53,3	49,68	29,1	20,58
1	2 (3-ком.)		Прихожая, сан.узел, ванная, спальня, гостиная, кухня, спальня	71,74	68,12	42,16	25,96
1	3 (3-ком.)		Прихожая,	69,91	66,29	40,78	25,51

			сан.узел, ванная, спальня, гостиная, кухня, спальня				
1	4 (1-ком.)		Прихожая, совм. сан.узел, кухня, гостиная	38,52	36,49	17,00	19,49
2	5 (2-ком.)		Прихожая, совм. сан.узел, кухня, спальня, гостиная	53,3	49,68	29,1	20,58
2	6 (3-ком.)		Прихожая, сан.узел, ванная, спальня, гостиная, кухня, спальня	71,74	68,12	42,16	25,96
2	7 (3-ком.)		Прихожая, сан.узел, ванная, спальня, гостиная, кухня, спальня	69,91	66,29	40,78	25,51
2	8 (2-ком.)		Прихожая, совм. сан.узел, кухня, спальня, гостиная	53,3	49,68	29,1	20,58
3	9 (2-ком.)		Прихожая, совм. сан.узел, кухня, спальня, гостиная	53,3	49,68	29,1	20,58
3	10 (3-ком.)		Прихожая, сан.узел, ванная, спальня, гостиная, кухня, спальня	71,74	68,12	42,16	25,96
3	11 (3-ком.)		Прихожая, сан.узел, ванная, спальня, гостиная, кухня, спальня	69,91	66,29	40,78	25,51
3	12 (2-ком.)		Прихожая, совм. сан.узел, кухня, спальня, гостиная	53,3	49,68	29,1	20,58
4	13 (2-ком.)		Прихожая, совм. сан.узел, кухня, спальня, гостиная	53,3	49,68	29,1	20,58
4	14 (3-ком.)		Прихожая, сан.узел, ванная, спальня, гостиная, кухня, спальня	71,74	68,12	42,16	25,96
4	15 (3-ком.)		Прихожая, сан.узел, ванная, спальня, гостиная, кухня, спальня	69,91	66,29	40,78	25,51
4	16 (2-ком.)		Прихожая, совм. сан.узел, кухня, спальня, гостиная	53,3	49,68	29,1	20,58
5	17 (2-ком.)		Прихожая, совм. сан.узел, кухня, спальня, гостиная	53,3	49,68	29,1	20,58
5	18 (3-ком.)		Прихожая, сан.узел, ванная, спальня, гостиная, кухня, спальня	71,74	68,12	42,16	25,96
5	19 (3-ком.)		Прихожая, сан.узел, ванная, спальня, гостиная, кухня, спальня	69,91	66,29	40,78	25,51
5	20 (2-ком.)		Прихожая, совм. сан.узел, кухня, спальня, гостиная	53,3	49,68	29,1	20,58
6	21 (2-ком.)		Прихожая, совм.	53,3	49,68	29,1	20,58

			сан.узел, кухня, спальня, гостиная				
6	22 (3-ком.)		Прихожая, сан.узел, ванная, спальня, гостиная, кухня, спальня	71,74	68,12	42,16	25,96
6	23 (3-ком.)		Прихожая, сан.узел, ванная, спальня, гостиная, кухня, спальня	69,91	66,29	40,78	25,51
6	24 (2-ком.)		Прихожая, совм. сан.узел, кухня, спальня, гостиная	53,3	49,68	29,1	20,58
7	25 (2-ком.)		Прихожая, совм. сан.узел, кухня, спальня, гостиная	53,3	49,68	29,1	20,58
7	26 (3-ком.)		Прихожая, сан.узел, ванная, спальня, гостиная, кухня, спальня	71,74	68,12	42,16	25,96
7	27 (3-ком.)		Прихожая, сан.узел, ванная, спальня, гостиная, кухня, спальня	69,91	66,29	40,78	25,51
7	28 (2-ком.)		Прихожая, совм. сан.узел, кухня, спальня, гостиная	53,3	49,68	29,1	20,58
8	29 (2-ком.)		Прихожая, совм. сан.узел, кухня, спальня, гостиная	53,3	49,68	29,1	20,58
8	30 (3-ком.)		Прихожая, сан.узел, ванная, спальня, гостиная, кухня, спальня	71,74	68,12	42,16	25,96
8	31 (3-ком.)		Прихожая, сан.узел, ванная, спальня, гостиная, кухня, спальня	69,91	66,29	40,78	25,51
8	32 (2-ком.)		Прихожая, совм. сан.узел, кухня, спальня, гостиная	53,3	49,68	29,1	20,58
9	33 (2-ком.)		Прихожая, совм. сан.узел, кухня, спальня, гостиная	53,3	49,68	29,1	20,58
9	34 (3-ком.)		Прихожая, сан.узел, ванная, спальня, гостиная, кухня, спальня	71,74	68,12	42,16	25,96
9	35 (3-ком.)		Прихожая, сан.узел, ванная, спальня, гостиная, кухня, спальня	69,91	66,29	40,78	25,51
9	36 (2-ком.)		Прихожая, совм. сан.узел, кухня, спальня, гостиная	53,3	49,68	29,1	20,58
	Блок-секция 86-014/1.2-1-2017-Н в осях « 3-4»						
1	37 (1-ком.)		Прихожая, совм. сан.узел, кухня, гостиная	55,13	50,3	26,26	24,04
1	38 (3-ком.)		Прихожая,	71,26	67,64	42,16	25,48

			сан.узел, ванная, спальня, гостиная, кухня, спальня				
1	39 (3-ком.)		Прихожая, сан.узел, ванная, спальня, гостиная, кухня, спальня	69,71	66,09	40,34	25,75
1	40 (1-ком.)		Прихожая, совм. сан.узел, кухня, гостиная	38,98	36,95	17,34	19,61
2	41 (2-ком.)		Прихожая, совм. сан.узел, кухня, спальня, гостиная	53,3	49,68	29,1	20,58
2	42 (3-ком.)		Прихожая, сан.узел, ванная, спальня, гостиная, кухня, спальня	71,74	68,12	42,16	25,96
2	43 (3-ком.)		Прихожая, сан.узел, ванная, спальня, гостиная, кухня, спальня	69,71	66,09	40,34	25,75
2	44 (2-ком.)		Прихожая, совм. сан.узел, кухня, спальня, гостиная	53,73	50,11	29,53	20,58
3	45 (2-ком.)		Прихожая, совм. сан.узел, кухня, спальня, гостиная	53,3	49,68	29,1	20,58
3	46 (3-ком.)		Прихожая, сан.узел, ванная, спальня, гостиная, кухня, спальня	71,74	68,12	42,16	25,96
3	47 (3-ком.)		Прихожая, сан.узел, ванная, спальня, гостиная, кухня, спальня	69,71	66,09	40,34	25,75
3	48 (2-ком.)		Прихожая, совм. сан.узел, кухня, спальня, гостиная	53,73	50,11	29,53	20,58
4	49 (2-ком.)		Прихожая, совм. сан.узел, кухня, спальня, гостиная	53,3	49,68	29,1	20,58
4	50 (3-ком.)		Прихожая, сан.узел, ванная, спальня, гостиная, кухня, спальня	71,74	68,12	42,16	25,96
4	51 (3-ком.)		Прихожая, сан.узел, ванная, спальня, гостиная, кухня, спальня	69,71	66,09	40,34	25,75
4	52 (2-ком.)		Прихожая, совм. сан.узел, кухня, спальня, гостиная	53,73	50,11	29,53	20,58
5	53 (2-ком.)		Прихожая, совм. сан.узел, кухня, спальня, гостиная	53,3	49,68	29,1	20,58
5	54 (3-ком.)		Прихожая, сан.узел, ванная, спальня, гостиная, кухня, спальня	71,74	68,12	42,16	25,96
5	55 (3-ком.)		Прихожая, сан.узел, ванная, спальня, гостиная, кухня, спальня	69,71	66,09	40,34	25,75

5	56 (2-ком.)		Прихожая, совм. сан.узел, кухня, спальня, гостиная	53,73	50,11	29,53	20,58
6	57 (2-ком.)		Прихожая, совм. сан.узел, кухня, спальня, гостиная	53,3	49,68	29,1	20,58
6	58 (3-ком.)		Прихожая, сан.узел, ванная, спальня, гостиная, кухня, спальня	71,74	68,12	42,16	25,96
6	59 (3-ком.)		Прихожая, сан.узел, ванная, спальня, гостиная, кухня, спальня	69,71	66,09	40,34	25,75
6	60 (2-ком.)		Прихожая, совм. сан.узел, кухня, спальня, гостиная	53,73	50,11	29,53	20,58
7	61 (2-ком.)		Прихожая, совм. сан.узел, кухня, спальня, гостиная	53,3	49,68	29,1	20,58
7	62 (3-ком.)		Прихожая, сан.узел, ванная, спальня, гостиная, кухня, спальня	71,74	68,12	42,16	25,96
7	63 (3-ком.)		Прихожая, сан.узел, ванная, спальня, гостиная, кухня, спальня	69,71	66,09	40,34	25,75
7	64 (2-ком.)		Прихожая, совм. сан.узел, кухня, спальня, гостиная	53,73	50,11	29,53	20,58
8	65 (2-ком.)		Прихожая, совм. сан.узел, кухня, спальня, гостиная	53,3	49,68	29,1	20,58
8	66 (3-ком.)		Прихожая, сан.узел, ванная, спальня, гостиная, кухня, спальня	71,74	68,12	42,16	25,96
8	67 (3-ком.)		Прихожая, сан.узел, ванная, спальня, гостиная, кухня, спальня	69,71	66,09	40,34	25,75
8	68 (2-ком.)		Прихожая, совм. сан.узел, кухня, спальня, гостиная	53,73	50,11	29,53	20,58
9	69 (2-ком.)		Прихожая, совм. сан.узел, кухня, спальня, гостиная	53,3	49,68	29,1	20,58
9	70 (3-ком.)		Прихожая, сан.узел, ванная, спальня, гостиная, кухня, спальня	71,74	68,12	42,16	25,96
9	71 (3-ком.)		Прихожая, сан.узел, ванная, спальня, гостиная, кухня, спальня	69,71	66,09	40,34	25,75
9	72 (2-ком.)		Прихожая, совм. сан.узел, кухня, спальня, гостиная	53,73	50,11	29,53	20,58
	Блок-секция 86-017/1.2-1-2020-л						
1	73 (2-ком.)		Прихожая, совм.	59,33	57,41	31,54	25,87

			сан.узел, кухня, спальня, гостиная				
1	74 (2-ком.)		Прихожая, совм. сан.узел, кухня, спальня, гостиная	54,53	50,91	28,51	22,4
1	75 (1-ком.)		Прихожая, совм. сан.узел, кухня, гостиная	38,89	37,59	19,86	17,73
1	76 (1-ком.)		Прихожая, совм. сан.узел, кухня, гостиная	40,3	36,68	16,1	20,58
1	77 (2-ком.)		Прихожая, совм. сан.узел, кухня, спальня, гостиная	53,73	50,11	29,53	20,58
1	78 (2-ком.)		Прихожая, совм. сан.узел, кухня, спальня, гостиная	57,93	54,31	32,03	22,28
2	79 (2-ком.)		Прихожая, совм. сан.узел, кухня, спальня, гостиная	59,33	57,41	31,54	25,87
2	80 (2-ком.)		Прихожая, совм. сан.узел, кухня, спальня, гостиная	54,53	50,91	28,51	22,4
2	81 (1-ком.)		Прихожая, совм. сан.узел, кухня, гостиная	38,89	37,59	19,86	17,73
2	82 (1-ком.)		Прихожая, совм. сан.узел, кухня, гостиная	40,3	36,68	16,1	20,58
2	83 (2-ком.)		Прихожая, совм. сан.узел, кухня, спальня, гостиная	53,73	50,11	29,53	20,58
2	84 (3-ком.)		Прихожая, сан.узел, ванная, спальня, гостиная, кухня, спальня	75,99	72,37	44,17	28,2
3	85 (2-ком.)		Прихожая, совм. сан.узел, кухня, спальня, гостиная	59,33	57,41	31,54	25,87
3	86 (2-ком.)		Прихожая, совм. сан.узел, кухня, спальня, гостиная	54,53	50,91	28,51	22,4
3	87 (1-ком.)		Прихожая, совм. сан.узел, кухня, гостиная	38,89	37,59	19,86	17,73
3	88 (1-ком.)		Прихожая, совм. сан.узел, кухня, гостиная	40,3	36,68	16,1	20,58
3	89 (2-ком.)		Прихожая, совм. сан.узел, кухня, спальня, гостиная	53,73	50,11	29,53	20,58
3	90 (3-ком.)		Прихожая, сан.узел, ванная, спальня, гостиная, кухня, спальня	75,99	72,37	44,17	28,2
4	91 (2-ком.)		Прихожая, совм. сан.узел, кухня, спальня, гостиная	59,33	57,41	31,54	25,87
4	92 (2-ком.)		Прихожая, совм. сан.узел, кухня, спальня, гостиная	54,53	50,91	28,51	22,4
4	93 (1-ком.)		Прихожая, совм. сан.узел, кухня,	38,89	37,59	19,86	17,73

			гостиная				
4	94 (1-ком.)		Прихожая, совм. сан.узел, кухня, гостиная	40,3	36,68	16,1	20,58
4	95 (2-ком.)		Прихожая, совм. сан.узел, кухня, спальня, гостиная	53,73	50,11	29,53	20,58
4	96 (3-ком.)		Прихожая, сан.узел, ванная, спальня, гостиная, кухня, спальня	75,99	72,37	44,17	28,2
5	97 (2-ком.)		Прихожая, совм. сан.узел, кухня, спальня, гостиная	59,33	57,41	31,54	25,87
5	98 (2-ком.)		Прихожая, совм. сан.узел, кухня, спальня, гостиная	54,53	50,91	28,51	22,4
5	99 (1-ком.)		Прихожая, совм. сан.узел, кухня, гостиная	38,89	37,59	19,86	17,73
5	100 (1-ком.)		Прихожая, совм. сан.узел, кухня, гостиная	40,3	36,68	16,1	20,58
5	101 (2-ком.)		Прихожая, совм. сан.узел, кухня, спальня, гостиная	53,73	50,11	29,53	20,58
5	102 (3-ком.)		Прихожая, сан.узел, ванная, спальня, гостиная, кухня, спальня	75,99	72,37	44,17	28,2
6	103 (2-ком.)		Прихожая, совм. сан.узел, кухня, спальня, гостиная	59,33	57,41	31,54	25,87
6	104 (2-ком.)		Прихожая, совм. сан.узел, кухня, спальня, гостиная	54,53	50,91	28,51	22,4
6	105 (1-ком.)		Прихожая, совм. сан.узел, кухня, гостиная	38,89	37,59	19,86	17,73
6	106 (1-ком.)		Прихожая, совм. сан.узел, кухня, гостиная	40,3	36,68	16,1	20,58
6	107 (2-ком.)		Прихожая, совм. сан.узел, кухня, спальня, гостиная	53,73	50,11	29,53	20,58
6	108 (3-ком.)		Прихожая, сан.узел, ванная, спальня, гостиная, кухня, спальня	75,99	72,37	44,17	28,2
7	109 (2-ком.)		Прихожая, совм. сан.узел, кухня, спальня, гостиная	59,33	57,41	31,54	25,87
7	110 (2-ком.)		Прихожая, совм. сан.узел, кухня, спальня, гостиная	54,53	50,91	28,51	22,4
7	111 (1-ком.)		Прихожая, совм. сан.узел, кухня, гостиная	38,89	37,59	19,86	17,73
7	112 (1-ком.)		Прихожая, совм. сан.узел, кухня, гостиная	40,3	36,68	16,1	20,58
7	113 (2-ком.)		Прихожая, совм. сан.узел, кухня,	53,73	50,11	29,53	20,58

			спальня, гостиная				
7	114 (3-ком.)		Прихожая, сан.узел, ванная, спальня, гостиная, кухня, спальня	75,99	72,37	44,17	28,2
8	115 (2-ком.)		Прихожая, совм. сан.узел, кухня, спальня, гостиная	59,33	57,41	31,54	25,87
8	116 (2-ком.)		Прихожая, совм. сан.узел, кухня, спальня, гостиная	54,53	50,91	28,51	22,4
8	117 (1-ком.)		Прихожая, совм. сан.узел, кухня, гостиная	38,89	37,59	19,86	17,73
8	118 (1-ком.)		Прихожая, совм. сан.узел, кухня, гостиная	40,3	36,68	16,1	20,58
8	119 (2-ком.)		Прихожая, совм. сан.узел, кухня, спальня, гостиная	53,73	50,11	29,53	20,58
8	120 (3-ком.)		Прихожая, сан.узел, ванная, спальня, гостиная, кухня, спальня	75,99	72,37	44,17	28,2
9	121 (2-ком.)		Прихожая, совм. сан.узел, кухня, спальня, гостиная	59,33	57,41	31,54	25,87
9	122 (2-ком.)		Прихожая, совм. сан.узел, кухня, спальня, гостиная	54,53	50,91	28,51	22,4
9	123 (1-ком.)		Прихожая, совм. сан.узел, кухня, гостиная	38,89	37,59	19,86	17,73
9	124 (1-ком.)		Прихожая, совм. сан.узел, кухня, гостиная	40,3	36,68	16,1	20,58
9	125 (2-ком.)		Прихожая, совм. сан.узел, кухня, спальня, гостиная	53,73	50,11	29,53	20,58
9	126 (3-ком.)		Прихожая, сан.узел, ванная, спальня, гостиная, кухня, спальня	75,99	72,37	44,17	28,2

продолжение таблицы

Площадь по внутреннему обмеру (м2), в том числе								
В отдельных квартирах	**В общежитиях**	**В гостиницах**	**Торговая**	**Промышленно-производственных зданий и сооружений**	**Складская**	**Учреждений образования**	**Предприятий бытового обслуживания**	**Организаций и учреждений управления, научных, банковских, общественных и т.п.**
9	*10*	*11*	*12*	*13*	*14*	*15*	*16*	*17*
-	-	-	-	-	-	-	-	-

продолжение таблицы

Площадь по внутреннему обмеру (м2), в том числе							
Предприятий общественного питания	**Организации здравоохранения**	**Физкультурно-спортивная**	**Учреждений культуры и искусства**	**Транспортных зданий и сооружений**	**Сооружений инженерных сетей**	**Гаражей**	**Прочие**
18	*19*	*20*	*21*	*22*	*23*	*24*	*25*
-	-	-	-	-	-	-	-

Техническое описание конструктивных элементов основного строения

№	Наименование конструктивных элементов	Описание конструктивных элементов

п.п.				(материал, отделка и т.д.)
1	*2*			*3*
1	**Фундамент**			Железобетонные забивные сваи сечением 300х300 мм.
2	1) **наружные и внутренние капитальные стены**			Кирпичные с утеплением плитами ПСБ-С-25-Ф, облицовка керамическим лицевым кирпичом
	2) **перегородки**			Межквартирные - легкобетонные толщиной 200мм, межкомнатные – легкобетонные толщиной 100мм. В санузлах-из керамического кирпича толщиной 120мм.
3	**Перекрытия**	чердачное		
		междуэтажное		Многопустотные железобетонные плиты перекрытия
4	**Крыша**			Плоская чердачная (тех.этаж). Кровля рулонная из рукана.
5	**Полы**	1-го этажа		Пенополистерол ПСБ-С-35, покрытия цементные марки М200, линолеум, керамическая плитка
		последующих этажей		Покрытия цементные марки М200, линолеум, керамическая плитка
6	**Проемы**	окна		Пластиковые двухкамерные стеклопакеты. Витражи-алюминиевые с закаленным стеклом т.6мм.
		двери		Входные – металлические, межкомнатные-деревянные, противопожарные двери- ПВХ
7	**Отделочные работы**	внутренние		Гипсовая штукатурка, водоэмульсионная окраска, масляная окраска, керамическая плитка, натяжные потолки.
		наружные		
8	**Горячее водоснабжение**			Система разработана согласно СП РК 4.01-101-2012 с циркуляционным трубопроводом от пластинчатого теплообменника с установкой циркуляционного насоса
9	**Водопровод**			Хозяйственно-питьевой
10	**Канализация**			Внутренняя канализационная сеть с последующим отводом в дворовую сеть канализации
11	**Электроосвещение**			Распределительная сеть от ВРУ к учетно-распределительным щиткам вып. проводом ПВ
12	**Отопление**	печное		
13		печное газовое		
14		от ТЭЦ		Поквартирная система теплоснабжения с горизонтальной разводкой трубопроводов
15		от АГВ		
16		от индивидуальной отопительной установки	на газе	
17			на твердом топливе	
18		от районной котельной	на газе	
19			на твердом топливе	
20	**Разные работы**			

Техническое описание служебных построек

Показатели	**Наименование служебных построек**								
	Водопроводная насосная станция								
Площадь (м 2)	13,1	-	-	-	-	-	-	-	-
Высота строения (м)	3,8	-	-	-	-	-	-	-	-
Объем строения (м 3)	30,46	-	-	-	-	-	-	-	-

Фундамент	забивные железобетонные сваи	-	-	-	-	-	-	-	-
Стены	Каркас – металлический: стойки и балки из квадратной стальной трубы 80х5 мм, стеновые панели «Сэндвич» с утеплителем из минераловатной плиты на основе базальтового волокна	-	-	-	-	-	-	-	-
Перекрытия	-	-	-	-	-	-	-	-	-
Крыша	чердачная, стропильная, металлочерепица	-	-	-	-	-	-	-	-
Полы	бетонные	-	-	-	-	-	-	-	-
Окна	Индивидуальные из ПВХ конструкций с металлическим каркасом	-	-	-	-	-	-	-	-
Двери	Входная индивидуальная металлическая	-	-	-	-	-	-	-	-
Внутренняя отделка	-	-	-	-	-	-	-	-	-
Наружная отделка	-	-	-	-	-	-	-	-	-
Печи	-	-	-	-	-	-	-	-	-

Техническое описание внутридворовых сооружений

Наименование сооружений	Размер в метрах				Объем (м3)	Материал
	длина	ширина	площадь	высота или глубина		
1	*2*	*3*	*4*	*5*	*6*	*7*
Спортивная площадка	22,5	12,5	281,3	-	-	Бесшовное покрытие на основе резиновой крошки
Площадка для игр детей	17,0	16,14 (ср.)	274,4	-	-	Бесшовное покрытие на основе резиновой крошки
Площадка для отдыха взрослых	15,0 (ср.)	7,47	112,0	-	-	Покрытие из брусчатки
Площадка для сушки белья	7,0	3,5	24,5	-	-	Покрытие из брусчатки
Площадка для сушки ковров	4,0	3,5	14,0	-	-	Покрытие из брусчатки
Площадка для мусорных контейнеров	6,9	3,3	22,8	-	-	Асфальтобетонное покрытие
Площадка для парковки автомобилей (3 шт.)	361,5	6,0	2 169,0	-	-	Асфальтобетонное покрытие

Техническое описание отдельных частей строения (подвалов, полуподвалов, мезонинов, мансард)

Наименование и назначение отдельных частей строения	Заглубление спланированной поверхности земли до пола подвала	Описание элементов					
		стены	перекрытия	полы	внутренняя отделка	крыша	дополнительные устройства
1	*2*	*3*	*4*	*5*	*6*	*7*	*8*
Техподполье	2,22 м	Сборные бетонные блоки	сборные железобетонные панели	Уплотненный щебнем грунт	-	-	-

Техническое описание нежилых пристроек к основному строению

Наименование конструктивных элементов		Техническое описание конструктивных элементов
1		*2*
Фундамент		-
Стены и перегородки		-
Крыша		-
Полы		-
Перекрытия		-
Проемы	окна	-
	двери	-
Отделочные работы	внутренние	-
	наружные	-
Разные работы		-
Итого:		-
Фундамент		-
Стены и перегородки		-
Крыша		-
Полы		-
Перекрытия		-
Проемы	окна	-
	двери	-
Отделочные работы	внутренние	-
	наружные	-
Разные работы		-
Итого:		-
Фундамент		-
Стены и перегородки		-
Крыша		-
Полы		-
Перекрытия		-
Проемы	окна	-
	двери	-
Отделочные работы	внутренние	-
	наружные	-
Разные работы		-
Итого:		-

Исчисление площадей и объемов основной и отдельных частей строения (подвалов, полуподвалов, мезонинов, мансард, крыш, пристроек и т.п.)

Наименование частей строения и пристроек	Формула для подсчета площадей по наружному обмеру	Площадь (м 2)	Высота (м)	Объем (м 3)	Наименование частей строения и пристроек	Формула для подсчета площадей по наружному обмеру	Площадь (м 2)	Высота (м)	Объем (м 3)
1	*2*	*3*	*4*	*5*	*6*	*7*	*8*	*9*	*10*
Подвал	-	890,34	2,9	2584,38		-	-	-	-
Чердак	-	891,18	1,79	1595,21		-	-	-	-

Заказчик **Сабралин Серик Аубакирович**

фамилия, имя, отчество (при наличии), подпись руководителя

Место печати (при наличии)

Авторский надзор **Хуснутдинов Радмир Камильевич**

фамилия, имя, отчество (при наличии), подпись эксперта

Место печати (при наличии)

Приложение 3
к акту приемки объекта
в эксплуатацию
форма

Технические характеристики объекта
(линии электропередач)

№ п/п	Наименование	Единицы измерения	Количество
1	*2*	*3*	*4*
1	Воздушные ЛЭП низкого напряжения …	километр (далее – км)	-
2	Воздушные ЛЭП Высокого напряжения 10 кВ	км	-
3	Кабельные ЛЭП низкого напряжения …	км	-
4	Кабельные ЛЭП высокого напряжения…	км	-
5	Площадь опор	м2	-
6	Опоры:		
	1) металлические	штук (далее – шт)	-
	2) деревянные с деревянными приставками	шт.	-
	3) деревянные с железобетонными приставками	шт.	-
	4) железобетонные	шт.	-
	5) тросовые подвесы	шт.	-
7	Провода:		
	1) медные	км	-
	2) алюминиевые	км	-
	3) сталеалюминиевые	км	-
8	Кронштейны для светильников:		
	1) железобетонные	шт.	-
	2) металлические	шт.	-
9	Арматура уличного освещения:		
	1) светильники с лампами накаливания	шт.	-
	2) светильники с ртутными лампами	шт.	-
	3) светильники с люминесцетными лампами	шт.	-
10	Кабели:		
	1) марки АВБбШв 4*185 мм2 напряжением 0,4 кВ	км	1,268
	2) марки... напряжением...	км	-
11	Муфты соединительные esk-1СТ4-150/240-ВЛ-М	шт.	6
12	Муфты концевые rek-1КвТ-4-150/240-ВЛ-М	шт.	8
13	Контуры заземления	шт.	-
14	Устройства грозозащиты		-
15	Дорожные покрытия кабельных сетей:		
	1) асфальтобетонные	м2	-
	2) булыжные	м2	-
	3) тротуары	м2	-

Заказчик **Сабралин Серик Аубакирович**
фамилия, имя, отчество (при наличии), подпись руководителя
Место печати (при наличии)

Авторский надзор **Хуснутдинов Радмир Камильевич**
фамилия, имя, отчество (при наличии), подпись эксперта
Место печати (при наличии)

Приложение 12 к акту приемки
объекта в эксплуатацию
форма

Технические характеристики объекта (зеленые насаждения)

№ п.п.	Наименование	Единица измерение	Количество	Примечание
1	2	3	4	5
1	Длина улицы	м	-	
2	В том числе озелененная часть	м2	3177,3	
3	Средняя ширина проезда	м	-	
4	Общая площадь объекта (проезд, сквер, парк, бульвар)	м2	-	
5	Под зелеными насаждениями, из них		3177,3	
	под деревьями	м2	39	
	под кустарниками	м2	205,6	
	под цветниками	м2	70	
	под газонами	м2	2862,7	
	в т.ч. - обыкновенные	м2	2862,7	
	- партерные	м2	-	
	- луговые	м2	-	
6	Под замощением, из них		4373,8	
	асфальтовое покрытие	м2	4373,8	
	щебеночное покрытие	м2	-	
	плитами	м2	-	
	грунтовые улучшенные	м2	-	
	грунтовые	м2	-	
7	Под строениями	м2	1216,68	
8	Под сооружениями	м2	-	
9	Под водоемами	м2	-	
10	Прочие	м2	-	
11	деревья	шт	26	
12	кусты	шт	-	
13	кустарники	шт	1064	
14	цветники	м2	70	
15	газоны	м2	2862,7	
16	порода деревьев		Липа мелколистная, клен татарский	
17	возраст	год	10 лет	

Заказчик **Сабралин Серик Аубакирович**
фамилия, имя, отчество (при наличии), подпись руководителя

Место печати (при наличии)

Авторский надзор **Хуснутдинов Радмир Камильевич**
фамилия, имя, отчество (при наличии), подпись эксперта

Место печати (при наличии)

Приложение 13
к акту приемки объекта
в эксплуатацию
форма

Технические характеристики объекта
(сети, водоводы, коллекторы и тому подобное)

№ п/п	Наименование	Единицы измерения	Количество, протяженность	Примечание
1	*2*	*3*	*4*	*5*
Водопровод				
1	Водоводы (общая протяженность)	м	106	
	1) из стальных труб	м	-	
	2) из чугунных труб	м	-	
	3) из асбестоцементных труб	м	-	
	4) из железобетонных труб	м	-	
	5) из полиэтиленовых труб	м	106	PE 100 SDR 26 Ø110x4,2 – 106 м
2	Распределительная сеть (общая протяженность)	м	-	
	1) из стальных труб	м	-	
	2) из чугунных труб	м	-	
	3) из асбестоцементных труб	м	-	
	4) из полиэтиленовых труб	м	-	
	5)	м	-	
3	Прочие устройства		-	
	Смотровой колодец	шт.	1	№1, ПГ-2
	Задвижка d- 100 мм	шт.	2	
	" d- 50мм	шт.	2	
	" d-	шт.	-	
	Вентили d-	шт.	-	
	" d-	шт.	-	
	" d-	шт.	-	
	Кран d-	шт.	-	
	" d-	шт.	-	
	" d-	шт.	-	
	Гидрант	шт.	1	Н=3000 мм, подземный пожарный
	Водопроводный ввод	шт.	1	
	Водоразборная колонка	шт.	-	
	Стальной футляр	шт.	1	
	Питьевой фонтанчик	шт.	-	
Канализация				
1	Коллекторы (общая протяженность)	м	-	
	1) из керамических труб	м	-	
	2) из чугунных труб	м	-	
	3) из бетонных труб	м	-	
	4) из асбестоцементных труб	м	-	
	5) из железобетонных труб	м	-	
	6)	м	-	
	7)	м	-	
2	Канализационная сеть (общая протяженность)	м	73	

	1) из керамических труб	м	-	
	2) из чугунных труб	м	-	
	3) из бетонных труб	м	-	
	4) из асбестоцементных труб	м	-	
	5) из железобетонных труб	м	-	
	6) из двухслойных гофрированных труб	м	73	DN/OD 200 P SN 8 Ø200 – 71 м
3	Прочие устройства			
	Смотровой колодец	шт.	3	№1, 2, 3
	Выпуск	шт.	3	

Горизонтальный разрез колодца	Вертикальный разрез колодца
Масштаб _____	Масштаб _____
ПГ-2 (водопровод) 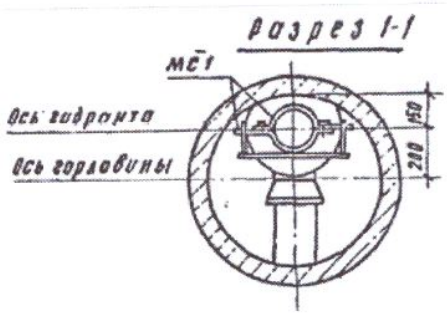	ПГ-2 (водопровод) 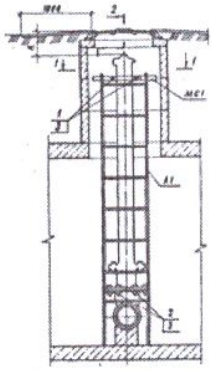
К1 (канализация) 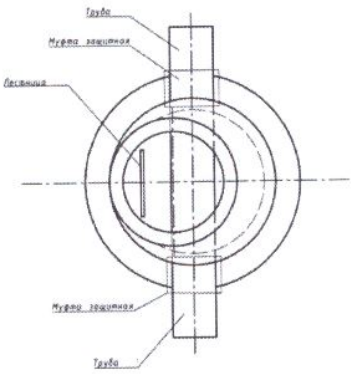	К1 (канализация) 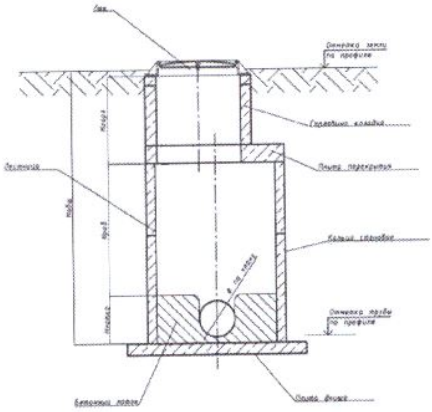

Спецификация

№ п/п	Наименование	Марка	Материал	Диаметр (мм) (размеры)	Количество	Примечание
	Водопровод В1					
1	Труба ПЭ 100 SDR 26-110x4,2 «Питьевая»	SDR 26-110x4,2	-	Ø 110x4,2 мм	106 м	
2	Труба ПЭ 100 SDR 26-355x13,6 (футляр)	SDR 26-355x13,6	-	Ø 355x13,6	9 м	
3	Труба стальная электросварная /футляр/ для пересечения со стенками колодцев	-	-	Ø 219x4,0 мм	0,9 м	
4	Задвижка чугунная с обрезиненным клином, для воды, Ру10 Ду100	Belgicast BV-05-47	-	Ду 100 мм	2 шт.	
5	Задвижка чугунная с обрезиненным клином, для воды, Ру10 Ду100	Belgicast BV-05-47	-	Ду 50 мм	2 шт.	
6	Штурвал для задвижек Dn 100	-	-	Dn 100 мм	2 шт.	

7	Штурвал для задвижек Dn 50	-	-	Dn 50 мм	2 шт.	
8	Тройник стальной сварной	Из труб	-	150x100 мм	1 шт.	
9	Патрубок стальной сварной	Из труб	-	L=200 мм, Ø 57x3,0 мм	2 шт.	
10	Тройник стальной сварной	Из труб	-	100x50 мм	1 шт.	
11	Фланец стальной плоский приварной тип 01 Ру 1.0 мПа	-	-	Ø 150 мм	2 шт.	
12	Фланец стальной плоский приварной тип 01 Ру 1.0 мПа	-	-	Ø 100 мм	3 шт.	
13	Фланец стальной плоский приварной тип 01 Ру 1.0 мПа	-	-	Ø 50 мм	3 шт.	
14	Втулка под фланец удлинения сварная ПЭ 100 SDR26	-	-	Ø 160 мм	2 шт.	
15	Фланец стальной плоский свободный на отбортовке тип 03	-	-	Ø 150 мм	2 шт.	
16	Втулка под фланец удлинения сварная ПЭ 100 SDR26	-	-	Ø 110 мм	3 шт.	
17	Фланец стальной плоский свободный на отбортовке тип 03	-	-	Ø 100 мм	3 шт.	
18	Гидрант пожарный	ПГ-2500	-	Ø 125 мм H=2500 мм	1 шт.	
19	Отросток пожарный	Из труб	-	Ø 100 мм	1 шт.	
20	Седло сжимное	-	-	Ø 110 мм	1 шт.	
21	Люк смотрового колодца легкий из высокопрочного композита Fiberglass BMC (SMC), с дополнительной нижней крышкой и запорным устройством.	-	-	-	2 шт.	
22	Отвод 90° сварной ПЭ 100 SDR 26	-	-	Ø 110 мм	5 шт.	
23	Отвод 45° сварной ПЭ 100 SDR 26	-	-	Ø 110 мм	1 шт.	
24	Отвод 30° сварной ПЭ 100 SDR 26	-	-	Ø 110 мм	2 шт.	
Канализация К1						
25	Двухслойная гофрированная труба «OPTIMA» DN/OD 200 P SN8	-	-	Отрезки L=6 м	73 м	
26	Уплотнительные каучуковые кольца «OPTIMA»	-	-	Ø 200 мм	13 шт.	
27	Люк смотрового колодца легкий из высокопрочного композита Fiberglass BMC (SMC), с дополнительной нижней крышкой и запорным устройством.	-	-	-	3 шт.	
28	Труба ПЭ 100 SDR 26 -200x7,7 (перепад)	-	-	Ø 200x7,7 мм	5 м	
29	Тройник сварной ПЭ 100 SDR 26 (перепад)	Из труб	-	Ø 200 мм	3 шт.	
30	Отвод 45° сварной ПЭ 100 SDR 26 (перепад)	Из труб	-	Ø 200 мм	3 шт.	

Схема привязки колодца (камеры) к постоянным точкам-ориентирам

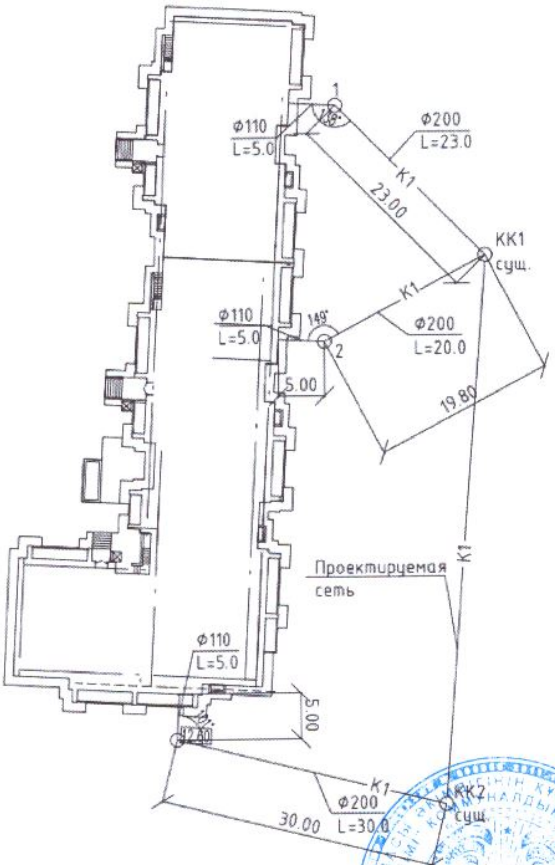

Заказчик **Сабралин Серик Аубакирович**

фамилия, имя, отчество (при наличии), подпись руководителя

Место печати (при наличии)

Авторский надзор **Хуснутдинов Радмир Камильевич**

фамилия, имя, отчество (при наличии), подпись эксперта

Место печати (при наличии)

Приложение 14
к акту приемки объекта
в эксплуатацию
форма

Технические характеристики объекта
(тепловая трасса)

№ п/п	Наименование	Единицы измерения	Количество, протяженность	Примечание
1	*2*	*3*	*4*	*5*
1	Протяженность тепловой трассы	м	254	
	Протяженность воздушной прокладки:	м		
	1) на эстакадах	м	-	
	2) на опорах	м	-	
	Количество опор	шт.		
	Протяженность подземной прокладки:	м	254	
	1) в проходных каналах	м	-	
	2) в полупроходных каналах	м	-	
	3) в непроходных каналах	м	254	
	3) бесканальная прокладка	м	-	
2	Количество колодцев (камер)	шт.	2	
3	Количество компенсаторов	шт.	3	
4	Количество вводов	шт.	1	
5	Количество задвижек	шт.	2	
Горизонтальный разрез колодца (камеры)		Вертикальный разрез колодца (камеры)		
Масштаб ____		Масштаб ____		

Дренажный колодец ДК1

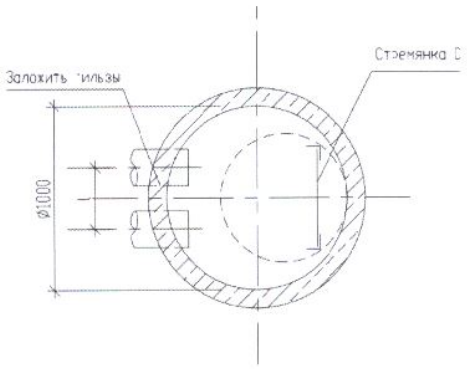

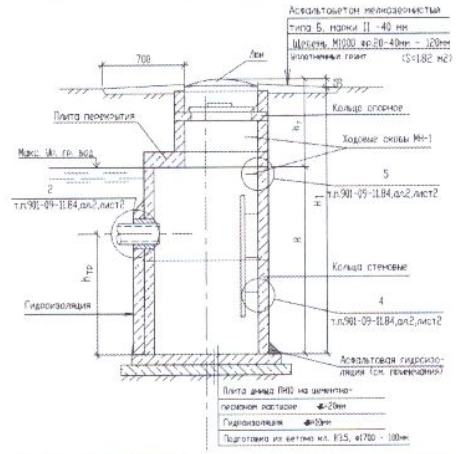

Смотровой колодец СК1

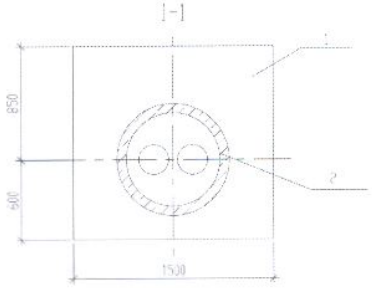

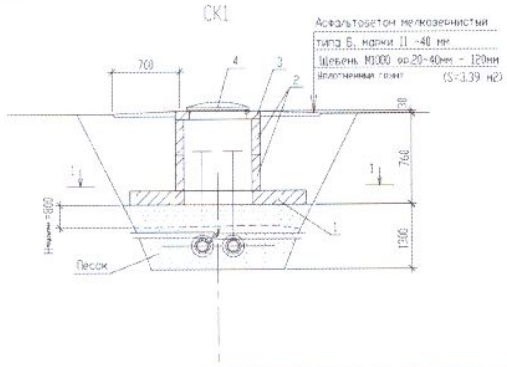

ецификация

№ п/п	Наименование	Марка	Материал	Диаметр (мм) (размеры)	Количество	Примечание
Подземная теплосеть в ППУ						
1	Труба теплоизолированная	Ст 133х4-1-ППУ-ПЭ	-	133х4 мм	518 м	
2	Шаровый кран DN32 полнопроходной с металлической заглушкой изоляции	Ст38х3-1-ППУ-Bohmer-ПП-МЗИ200	-	L=1700 мм, А1380 мм	2 шт.	
3	Тройниковое ответвление стандартное	Ст133х4-38х3,0-1-ППУ-ПЭ	-	L=740 мм, l=680 мм	1 шт.	
4	Тройниковое ответвление нестандартное	Ст133х4-38х3,0-1-ППУ-ПЭ	-	L=740 мм, L=1285 мм	1 шт.	
5	Отвод стандартный	Ст133х4,0-90°-1-ППУ-ПЭ	-	90°	32 шт.	
6	Отвод нестандартный	Ст133х5,0-45°-1-ППУ-ПЭ	-	135°	2 шт.	
7	Элемент трубопроводов с кабелем вывода	Ст133х4-1-ППУ-ПЭ -КВ	-	133х4 мм	4 шт.	
8	Отвод с металлической заглушкой изоляции и кабелем вывода торцевым	Ст133х4,0-90°-1-ППУ-ПЭ-МЗИ200КВТ	-	L1=1000 мм, L2=1200 мм	2 шт.	
9	Отвод укороченный	Ст133х4,0-90°-1-ППУ-ПЭ-У	-	L=685 мм	2 шт.	
10	Полиэтиленовый мат	-	-	2000х1200х45 мм	56 шт.	
Комплект изоляции стыка						
11	Муфта термоусаживаемая гидроизоляционная	Тумар 225-650ВК	-	-	124 шт.	
12	Пенопакет	133/225-ППУ-ПЭ	-	-	124 шт.	
13	Муфта термоусаживаемая гидроизоляционная	Тумар 140-650ВК	-	-	2 шт.	
14	Пенопакет	38/140-ППУ-ПЭ	-	-	2 шт.	
15	Труба стальная эл.сварная	-	-	L=500 мм диам. 219х6 мм	2 шт.	
16	Неподвижная опора	Ст 133х4,0-340х16-2-ППУ-ПЭ	-	-	2 шт.	
Канал Кл 150х90-8, l=7,92 м						
17	Лотки Л16д-8	Л1	-	-	4 шт.	
18	Лотки угловые Лу 16-8-1	Лу1	-	-	1 шт.	
19	Лотки угловые Лу 16-8-1н	Лу1н	-	-	1 шт.	
20	Балка Б3	Б3	-	-	4 шт.	
21	Балка Б4	Б4	-	-	1 шт.	
22	Балка Б5	Б5	-	-	1 шт.	
23	Плиты П15д-8	П1	-	-	5 шт.	
24	Плиты П18д-8	П2	-	-	2 шт.	
25	Плиты П21д-8	П3	-	-	4 шт.	
26	Изделие закладное М14	М14	-	-	4 шт.	
27	Дренажный колодец ДК1	ДК1	-	-	1 шт.	
28	Смотровой колодец СК1	СК1	-	-	1 шт.	
Канал Кл 90х60-8, l=238,99м						
29	Лотки Л7-8	Л2	-	-	31 шт.	
30	Лотки Л7-8-1	Л3	-	-	4 шт.	
31	Лотки Л7д-8	Л4	-	-	15 шт.	
32	Лотки угловые Лу 7-8-1	Лу2	-	-	7 шт.	
33	Лотки угловые Лу 7-8-1н	Лу2н	-	-	8 шт.	
34	Балка Б1	Б1	-	-	28 шт.	
35	Плиты П8-8	П4	-	-	66 шт.	
36	Плиты П8д-8	П5	-	-	44 шт.	

37	Плиты П11д-8	П6	-	-	30 шт.	
38	Изделие закладное М14	М14	-	-	45 шт.	
39	Сетка диам.8 мм		-	яч. 100х100 мм	8,9 кг	
40	Неподвижная опора Н1	Н1	-	-	1 шт.	
Оперативный диспетчерский контроль						
41	Терминал промежуточный	КТ-12/III	-	-	2 шт.	
42	Терминал концевой	КТ-11	-	-	1	
43	Комплект удлинения 5-ти жильного кабеля вывода	NYM 5x1,5	-	7 м	2 шт.	3-х жильного кабеля
44	Комплект удлинения 3-жильного кабеля вывода	NYM 3x1,5	-	7 м	1 шт.	3-х жильного кабеля
45	Ковер наземный	КНЗ	-	-	2 шт.	
46	Ковер настенный	-	-	-	1 шт.	
47	Труба оцинкованная dn 50	-	-	-	9 м	

Схема привязки колодца (камеры) к постоянным точкам-ориентирам

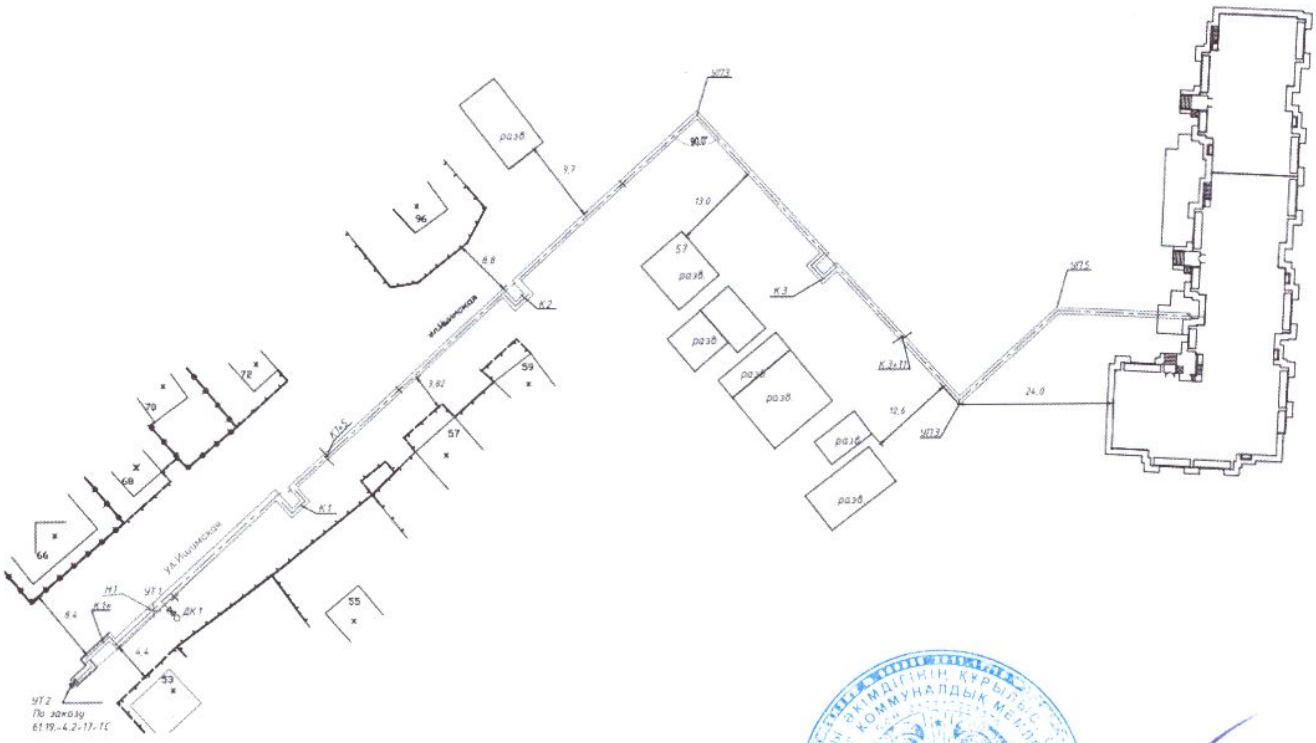

Заказчик **Сабралин Серик Аубакирович**

фамилия, имя, отчество (при наличии), подпись руководителя

Место печати (при наличии)

Авторский надзор **Хуснутдинов Радмир Камильевич**

фамилия, имя, отчество (при наличии), подпись эксперта

Место печати (при наличии)

Приложение 16
к акту приемки объекта
в эксплуатацию
форма

Технические характеристики объекта
(линии связи)

№ п/п	Наименование	Единицы измерения	Количество, протяженность
1	*2*	*3*	*4*
1	Воздушные линии связи, в том числе:	км	
	1) марка	км	-
	2) марка	км	-
	3) марка	км	-
2	Кабельные линии связи, в том числе:	км	0,396
	1) ВОК-8 КС-ОКЛО-8-G.652.D-CF	км	0,396
	2) марка	км	-
	3) марка	км	-
3	Опоры, в том числе:	шт.	
	1) металлические	шт.	-
	2) деревянные	шт.	-
	3) анкерные	шт.	-
	4) железобетонные	шт.	-
	5) тросовые подвесы	шт.	-
4	Колодцы сетевые, в том числе:	шт.	
	1) ККС 1	шт.	-
	2) ККС 2	шт.	-
	3) ККС 3	шт.	1
	4) ККС 4	шт.	-
	5) ККС 5	шт.	-
5	Муфты соединительные	шт.	-
6	Коллекторы коммуникационные, в том числе:		
	1) керамические	км	-
	2) бетонные	км	-
	3) асбесто-цементные	км	-
	4) пластмассовые	км	0,137
7	НУП (необслуживаемые усилительные пункты)	шт.	-
8	Прочие устройства		-

Горизонтальный разрез колодца	Вертикальный разрез колодца
Масштаб _____	Масштаб _____
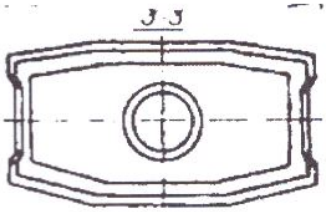	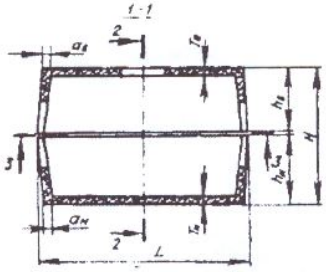

Спецификация

№ п/п	Наименование	Марка	Материал	Диаметр (мм) (размеры)	Количество	Примечание
1	Колодец линии связи железобетонный разветвительного типа, укомплектованный чугунным	ККСр-3-10	-	-	1 шт.	

	люком тяжелого типа с запорным устройством; Двухместными консолями ККЧ-2 – 4 шт.; кронштейнами-ККП1-1300-01 -4 шт.					
2	Чугунный люк тяжелого типа с запорным устройством (установка в сущ. колодце №7)	-	-	-	1 шт.	
3	Кронштейн для раскладки кабелей в сущ. колодце	ККП1-1300-01	-	-	14 шт.	
4	Консоль двухместная (для раскладки кабелей в сущ. колодце)	ККЧ-2	-	-	28 шт.	
5	Кабельная волоконно-оптический, бронированный (ВОК-8)	ВОК-8 КС-ОКЛО-8-G.652.D-CF	-	-	396 м	
6	Труба полиэтиленовая ПЭ100 SDR17-110*6,6	-	-	Ø110	137 м	
7	Труба полиэтиленовая ПЭ100 SDR21-40*2,4	-	-	Ø40	15 м	
8	Провод 1х16 (заземление брони вок)	ПВ-1	-	-	3 м	
9	Коробка протяжная подвальная	КПП-05	-	размер 300х300х120 мм, 12 вводов до 40 мм	3 шт.	

Схема привязки колодцев кабельной линии связи и НУП к постоянным точкам-ориентирам

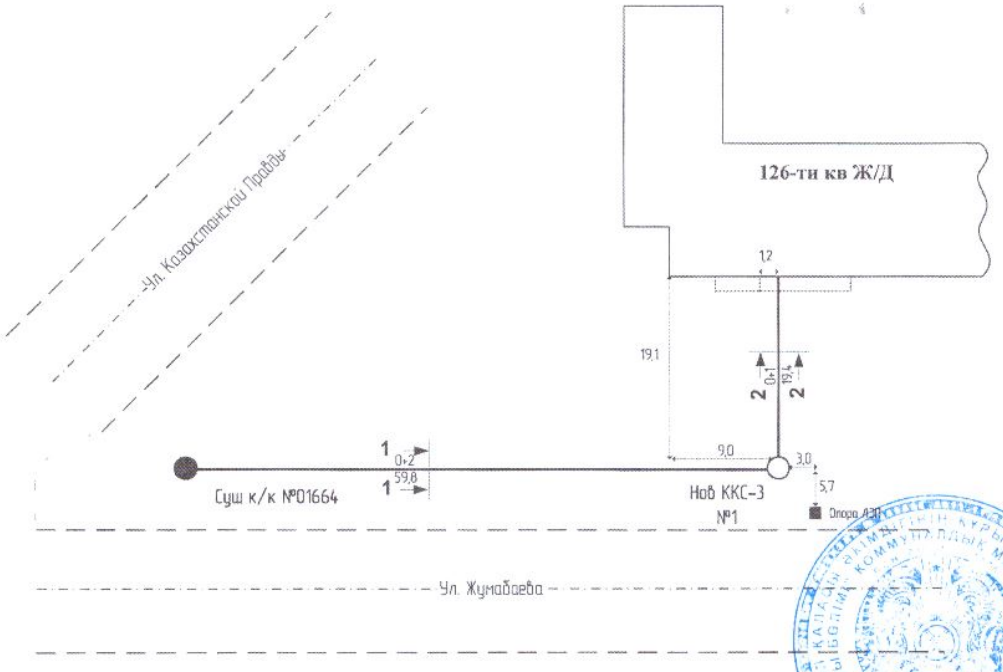

Заказчик **Сабралин Серик Аубакирович**

фамилия, имя, отчество (при наличии), подпись руководителя

Место печати (при наличии)

Авторский надзор **Хуснутдинов Радмир Камильевич**

фамилия, имя, отчество (при наличии), подпись эксперта

Место печати (при наличии)