Форма утверждена приказом Министра по инвестициям и развитию Республики Казахстан от 24 апреля 2017 года № 234

Форма изменена в редакции приказа Министра индустрии и инфраструктурного развития РК от 08.02.2021 № 53

Акт приемки объекта в эксплуатацию

«12» декабря 2023 г.

Заказчик ТОО «KazWind Energy (КазВинд Энерджи)», БИН 111240001595, в лице директора Исаханова Серика Маутхановича, г. Астана, р-н Нура, проспект Кабанбай батыр, зд.15/1, 3-1, 010000, телефон + 7 (778) 664 88 22

(БИН, телефон, почтовый индекс, область, город, район, населенный пункт, наименование улицы, номер дома/здания (стационарного помещения)

на основании:

Декларации о соответствии (прилагается) от 12.12.2023 г. ТОО "Компания "UNEX STROY" БИН 020340001844, в лице Генерального директора Епишева Юрия Николаевича, г. Алматы, Ауэзовский район, микрорайон Алмас 207, 050052, телефон +7 (701) 224 05 11.

(дата подписания декларации, наименование подрядной (генподрядной) организации, фамилия, имя, отчество (при его наличии) руководителя, юридический адрес, БИН, телефон)

Заключения о качестве строительно-монтажных работ (прилагается) от 12.12.2023г. ТОО «KazBuildExpert», БИН 121140016323 в лице Генерального директора Нурманова Серика Туреахметовича, г. Алматы, Бостандыкский район, бульвар Бухар жырау, дом 33, н.п. 29, 050000, телефон +7 7273 17 00 77

в лице, экспертов:

Байманов Мурат Асгатович - эксперт в части инженерных сетей, аттестат эксперта № KZ49VJE00070028 от 20.10.2021 г.

Байманов Мурат Асгатович - эксперт по несущим ограждающим конструкциям, аттестат эксперта № KZ91VJE00068884 от 13.09.2021 г.

Байманов Мурат Асгатович - эксперт в части технологического оборудования, аттестат эксперта № KZ72VJE00069420 от 01.10.2021 г.

(дата подписания заключения, наименование организации, фамилия, имя, отчество (при его наличии) экспертов технического надзора, № и дата получения аттестатов, БИН, телефон)

Заключения о соответствии выполненных работ по проекту (прилагается) от 12.12.2023 г. ТОО «ALMAENERGY», БИН 191040026042 в лице директора Гамурзакова Рината Багдатовича, г. Алматы, Алатауский район, улица Емцова, дом 22, 050061, телефон +7 (701) 223 48 93.

в лице эксперта авторского надзора Лукашеева Рустама Валериевича, приказ №1-ПР от 26.04.2023 г.

(дата подписания заключения, наименование организации, фамилия, имя, отчество (при его наличии) экспертов авторского надзора, № и дата получения аттестатов, БИН, телефон)

Произведя осмотр готовности предъявленного подрядчиком (генеральным подрядчиком) к приемке в эксплуатацию объекта: «Строительство ветровой электрической станции мощностью 48 МВт в районе города Аркалык Костанайской области. Строительство ВЭС», нового строительства, второго - нормального уровня ответственности, технически сложный.

(наименование объекта, вид строительства (**новое**, расширение, реконструкция, техническое перевооружение, модернизация, капитальный ремонт), уровень ответственности, техническая и технологическая сложность объекта)

По адресу:

Республика Казахстан, Костанайская область, город Аркалык, сельский округ Родинский, село Родина, Земельный участок №7.

Республика Казахстан, Костанайская область, город Аркалык, сельский округ Родинский, село Родина, Земельный участок №8.

(область, район, населенный пункт, микрорайон, квартал, улица, номер дома (корпуса)

проверив комплектность исполнительной технической документации, в том числе посредством электронного модуля исполнительной технической документации "__"_____20__ года, дата ознакомления подтверждает, что:

1. Строительство объекта осуществлено на основании:

1) Право частной собственности на земельный участок. Постановление акимата г. Аркалык Костанайской области №190 от 10.04.2013 г.

(документ, подтверждающий наступление юридических фактов (юридических составов), на основании которых возникают, изменяются или прекращаются права на земельный участок, в том числе договоры, решения судов, правовые акты исполнительных органов, свидетельство о праве на наследство, передаточный акт или разделительный баланс при реорганизации негосударственных юридических лиц, владеющих земельным участком на праве собственности или выкупивших право временного возмездного землепользования (аренды).

либо решения о реконструкции (перепланировке, переоборудовании) помещений (отдельных частей) существующих зданий от «__» _____20__года №_____;

(наименование органа, вынесшего решение)

2) Талона о приеме уведомления о начале или прекращении осуществления деятельности или определенных действий работ КГУ «Управление государственного архитектурно-строительного контроля Акимата Костанайской области» **KZ38REA00347348 от 17.08.2023 г.**

Талона о приеме уведомления о начале или прекращении осуществления деятельности или определенных действий работ КГУ «Управление государственного архитектурно-строительного контроля Акимата Костанайской области» **KZ12REA00364597 от 28.11.2023 г.**

(наименование органа, принявшего уведомление, дата выдачи талона)

3) проекта (проектно-сметной документации)

ТОО «ALMAENERGY», номер проекта 2105АРК_____

(наименование проектной организации, номер проекта)

утвержден(а) приказом ТОО «KazWind Energy (КазВинд Энерджи)» №04-01/3-211 от 15.08.2023 года на основании положительного заключения экспертизы РГП «Госэкспертиза» № 01-0332/23 от 14.08.2023 г.

(наименование организации, утвердившей (переутвердившей) проект и дата утверждения)

2. Строительно-монтажные работы осуществлены в сроки:

начало работ август 2023 г.

(месяц, год)

окончание работ декабрь 2023 г;

(месяц, год)

при продолжительности строительства, месяц:

по норме или по проекту организации строительства, месяц – 6 месяцев;

фактически, месяц – 4 месяца.

3. Объект (комплекс) имеет следующие основные технико-экономические показатели (мощность, производительность, производственная площадь, протяженность, вместимость, объем, пропускная способность, провозная способность, число рабочих мест и тому подобное, заполняется по всем объектам (кроме жилых домов) в единицах измерения соответственно целевой продукции или основным видам услуг):

Мощность, производительность и так далее	Единица измерения	По проекту		Фактически	
		общая (с учетом ранее принятых)	в том числе пускового комплекса или очереди	общая (с учетом ранее принятых)	в том числе пускового комплекса или очереди
Ветроэнергетическая установка (ВЭУ) мощностью 4,8 МВт					
Комплект	шт.	10	-	10	-
КЛ-35 кВ с ВОЛС с ВЭУ до ВЛ 35 кВ					
Напряжение	кВ	35	-	35	-
Протяженность трассы	км	1,46	-	1,46	-

Жилой дом имеет следующие показатели:

Показатели	Единица измерения	По проекту	Фактически
Общая площадь	метр в квадрате (далее - $м^2$)	-	-
Число этажей	этаж	-	-
Общий строительный объем	метр в кубе (далее - $м^3$)	-	-
В том числе подземной части	$м^3$	-	-
Площадь встроенных, встроенно-пристроенных и пристроенных помещений	$м^2$	-	-

Показатели	По проекту			Фактически		
	число квартир	площадь квартир, $м^2$		число квартир	площадь квартир, $м^2$	
		общая	жилая		общая	жилая
Всего квартир, в том числе: однокомнатных двухкомнатных трехкомнатных четырехкомнатных пятикомнатных	-	-	-	-	-	-

4. Технологические и архитектурно-строительные решения по объекту характеризуются следующими данными:

На ВЭС установлены 10 ветроэнергетических установок (ВЭУ) производства SANY, типа SI-16848. Мощность ВЭУ составляет 4,8 МВт, длина лопасти 82м, высота оси ступицы 110м.

ВЭУ устанавливаются на железобетонные монолитные фундаменты, в каждый фундамент монтируется анкерная группа, поставляемая поставщиком ВЭУ и выполняющая роль узла непосредственного опирания нижнего фланца башни ВЭУ.

Фундаменты выполнены на естественном основании с обустройством щебёночной и бетонной подготовки. Основное тело фундамента выполнено бетоном класса В40 на сульфатостойком портланд цементе, с выполнение гидроизоляции поверхности на основе битумного праймера.

В узле опирания фланца ВЭУ на верхнюю пластину анкерной группы выполнен слой высокопрочной подливки из бетона с призменной прочностью не менее 120МПа.

В фундаменте предусматриваются закладные трубы для организации заходов кабельных линий (кабели 35 кВ и ВОЛС).

Силовые кабели используются типа АПвПу 3х жильные, ВОЛС типа ОГД.

Для каждого ВЭУ обустраивается система заземления, обеспечивающая сопротивление не более 4 Ом – горизонтальные заземлители выполнены из стали 6х60мм, вертикальные из стали d=18мм.

Ветроэнергетические установки №1-6 расположены на земельном участке №8, Ветроэнергетические установки №7-10 расположены на земельном участке №7;

(краткие технические характеристики по особенностям его размещения, по основным материалам и конструкциям, инженерному и технологическому оборудованию)

5. На объекте установлено предусмотренное проектом оборудование в количестве согласно актам о его приемке после индивидуального испытания и комплексного опробования.

6. Наружные инженерные коммуникации (холодное и горячее водоснабжение, канализация, теплоснабжение, газоснабжение, электроснабжение и связь) обеспечивают нормальную эксплуатацию объекта (здания, сооружения, помещения) и приняты городскими эксплуатационными организациями.

7. Сметная стоимость по утвержденному проекту (проектно-сметной документации):
13 299 541,07 тысяч тенге, в том числе:
стоимость строительно-монтажных работ 1 426 292,86 тысяч тенге;
стоимость оборудования, инструмента и инвентаря 9 937 643,75 тысяч тенге;
прочее 1 935 604,46 тысяч тенге.

8. Сметная стоимость основных фондов, принимаемых в эксплуатацию всего:
13 299 541,07 тысяч тенге, в том числе:
стоимость строительно-монтажных работ 1 426 292,86 тысяч тенге;
стоимость оборудования, инструмента и инвентаря 9 937 643,75 тысяч тенге;
прочее 1 935 604,46 тысяч тенге.

9. Доля местного содержания предусмотрена в проектно-сметной документации _____% и фактически применено _____% (на объектах, финансируемых за счет государственных инвестиций и средств квазигосударственного сектора); (не применимо, финансирование объекта было осуществлено из частных инвестиций).

10. Класс энергоэффективности здания – не применимо;

11. Объект построен в соответствии с утвержденным проектом (проектно-сметной документацией) и требованиями государственных нормативных документов в области архитектуры, градостроительства и строительства.

РЕШИЛ: Объект «Строительство ветровой электрической станции мощностью 48 МВт в районе города Аркалык Костанайской области. Строительство ВЭС».

(наименование объекта (комплекса)

принять в эксплуатацию.

Заказчик:

Директор, Исаханов Серик Маутханович

подпись_____ дата 12.12.2023

фамилия, имя, отчество (при наличии)

М.П.

Технический надзор:

Аккредитованная организация ТОО «KazBuildExpert», имеющей в своем составе аттестованного эксперта:

Генеральный директор Нурманов Серик Туреахметович

подпись_____ дата 12.12.2023

фамилия, имя, отчество (при наличии)

М.П.

Аттестованный эксперт по несущим ограждающим конструкциям, в части инженерных сетей и в части технологического оборудования, Байманов Мурат Асгатович

подпись_____ дата 12.12.2023

фамилия, имя, отчество (при наличии)

М.П.

Авторский надзор:

Разработчик проекта, ТОО «ALMAENERGY» ;

Директор, Гамурзаков Ринат Багдатович

подпись_____ дата 12.12.2023

фамилия, имя, отчество (при наличии)

М.П.

Эксперт по авторскому надзору, Лукашеев Рустам Валериевич

подпись_____ дата 12.12.2023

фамилия, имя, отчество (при наличии)

М.П.

Подрядчик (генеральный подрядчик):

ТОО "Компания "UNEX STROY"

Генеральный директор, Епишев Юрий Николаевич

подпись_____ дата 12.12.2023

фамилия, имя, отчество (при наличии)

М.П.

Приложение 2
к акту приемки объекта
в эксплуатацию

Технические характеристики объекта (многоквартирные жилые дома, промышленные, торговые объекты и тому подобное)

Наименование (многоквартирный жилой дом, промышленные, торговые объекты и т.п.)	Общие сведения									
	количество этажей (этаж)	количество квартир	количество помещений, комнат	площадь застройки ($м^2$)	объем здания ($м^3$)	общая площадь ($м^2$)	жилая площадь ($м^2$)	площадь не жилых помещений ($м^2$)	площадь парковочных мест ($м^2$)	площадь балкона, лоджии ($м^2$)
1	2	3	4	5	6	7	8	9	10	11
Ветроэнергетическая установка №1	2	-	2	572	2770	77,3	Не предусмотрено	77,3	-	-
Ветроэнергетическая установка №2	2	-	2	572	2770	77,3	Не предусмотрено	77,3	-	-
Ветроэнергетическая установка №3	2	-	2	572	2770	77,3	Не предусмотрено	77,3	-	-
Ветроэнергетическая установка №4	2	-	2	572	2770	77,3	Не предусмотрено	77,3	-	-
Ветроэнергетическая установка №5	2	-	2	572	2770	77,3	Не предусмотрено	77,3	-	-
Ветроэнергетическая установка №6	2	-	2	572	2770	77,3	Не предусмотрено	77,3	-	-
Ветроэнергетическая установка №7	2	-	2	572	2770	77,3	Не предусмотрено	77,3	-	-
Ветроэнергетическая установка №8	2	-	2	572	2770	77,3	Не предусмотрено	77,3	-	-
Ветроэнергетическая установка №9	2	-	2	572	2770	77,3	Не предусмотрено	77,3	-	-
Ветроэнергетическая установка №10	2	-	2	572	2770	77,3	Не предусмотрено	77,3	-	-

продолжение таблицы

Описание конструктивных элементов			Вид отопления	Благоустройство				
фундамент	стены	кровля		электроснабжение	водоснабжение	горячее водоснабжение	канализация	газоснабжение
12	13	14	15	16	17	18	19	20
Монолитный железобетонный	Металлические/поликарбонадные	Поликарбонадная	Электрические конвекторы	ТСН 35/0,4 кВ	Нет	Нет	Нет	Нет

Монолитный железобетонный	Металлические/поли карбонадные	Поликарбонадная	Электрические конвекторы	ТСН 35/0,4 кВ	Нет	Нет	Нет	Нет
Монолитный железобетонный	Металлические/поли карбонадные	Поликарбонадная	Электрические конвекторы	ТСН 35/0,4 кВ	Нет	Нет	Нет	Нет
Монолитный железобетонный	Металлические/поли карбонадные	Поликарбонадная	Электрические конвекторы	ТСН 35/0,4 кВ	Нет	Нет	Нет	Нет
Монолитный железобетонный	Металлические/поли карбонадные	Поликарбонадная	Электрические конвекторы	ТСН 35/0,4 кВ	Нет	Нет	Нет	Нет
Монолитный железобетонный	Металлические/поли карбонадные	Поликарбонадная	Электрические конвекторы	ТСН 35/0,4 кВ	Нет	Нет	Нет	Нет
Монолитный железобетонный	Металлические/поли карбонадные	Поликарбонадная	Электрические конвекторы	ТСН 35/0,4 кВ	Нет	Нет	Нет	Нет
Монолитный железобетонный	Металлические/поли карбонадные	Поликарбонадная	Электрические конвекторы	ТСН 35/0,4 кВ	Нет	Нет	Нет	Нет
Монолитный железобетонный	Металлические/поли карбонадные	Поликарбонадная	Электрические конвекторы	ТСН 35/0,4 кВ	Нет	Нет	Нет	Нет
Монолитный железобетонный	Металлические/поли карбонадные	Поликарбонадная	Электрические конвекторы	ТСН 35/0,4 кВ	Нет	Нет	Нет	Нет

Распределение площади

№	Наименование	В отдельных квартирах	В помещениях коридорного типа	В общежитиях	В гостиницах
1	Количество жилых квартир	-	-	-	-
2	Количество жилых комнат	-	-	-	-
3	Общая площадь (м ^{2})	-	-	-	-
4	Жилая площадь (м ^{2})	-	-	-	-

продолжение таблицы

Из общего числа площади				Распределение квартир по числу комнат				
в мансардах	в подвалах	в цокольных этажах	в бараках	1-комнатные	2-комнатные	3-комнатные	4-комнатные	5-комнатные
-	-	-	-	-	-	-	-	-
-	-	-	-	-	-	-	-	-
-	-	-	-	-	-	-	-	-

Нежилые помещения

Площадь (м^2)	Жилая площадь в нежилых помещениях	Торговая	Промышленно-производственных зданий и сооружений	Складская	Бытового обслуживания	Гаражи	Организаций и учреждений управления, научных, банковский, общественных и т.п.
1	2	3	4	5	6	7	8
Основная	-	-	-	-	-	-	-

Вспомогательная	-	-	-	-	-	-	-

продолжение таблицы

Общественного питания	Учреждений образования	Транспортных зданий и сооружений	Здравоохранения, лечебного назначения	Физкультуры и спорта	Учреждений культуры и искусства	Сооружений инженерных сетей	Прочие	Всего
9	10	11	12	13	14	15	16	17
-	-	-	-	-	-	-	-	185
-	-	-	-	-	-	-	-	-

Перечень документов, прилагаемых к техническим характеристикам объекта:

1. Поэтажные планы:
   1) Установка ветроэнергетическая мощностью 4,8 МВт
2. Экспликация к поэтажным планам:
   1) Установка ветроэнергетическая мощностью 4,8 МВт

Экспликация земельного участка (м^2)

Общая площадь земельного участка	Застроенная площадь			Незастроенная площадь		
	всего	под основными строениями	под прочими постройками и сооружениями	асфальтовые покрытия	прочие замощения	грунт
1	2	3	4	5	6	7
280,7 Га	35 560 м2	5720 м2	-	-	-	-

продолжение таблицы

Незастроенная площадь (м^2)									
оборудованные площадки				зеленые насаждения					
всего	спортивные	детские	хозяйственные	всего	в том числе				
					газон с деревьями	плодовый сад	газоны, цветочные клумбы	огород	прочие
8	9	10	11	12	13	14	15	16	17
-	-	-	-	-	-	-	-	-	-

Этаж	Номер помещения, квартиры	Номера частей помещения, квартиры	Назначение частей помещения, квартиры	Площадь по внутреннему обмеру (м²), в том числе			
				Общая	Полезная	Жилая	Нежилая
1	2	3	4	5	6	7	8
1	-	1	Помещение электротехнического оборудования	17,3	-	-	17,3
2	-	2	Помещение гондолы ВЭУ	60	-	-	60

продолжение таблицы

Площадь по внутреннему обмеру (м²), в том числе								
В отдельных квартирах	В общежитиях	В гостиницах	Торговая	Промышленно-производственных зданий и сооружений	Складская	Учреждений образования	Предприятий бытового обслуживания	Организаций и учреждений управления, научных, банковских, общественных и т.п.
9	10	11	12	13	14	15	16	17
-	-	-	-	-	-	-	-	-

продолжение таблицы

Площадь по внутреннему обмеру (м²), в том числе							
Предприятий общественного питания	Организации здравоохранения	Физкультурно-спортивная	Учреждений культуры и искусства	Транспортных зданий и сооружений	Сооружений инженерных сетей	Гаражей	Прочие
18	19	20	21	22	23	24	25
-	-	-	-	-	-	-	-

Техническое описание конструктивных элементов основного строения

№ п.п.	Наименование конструктивных элементов	Описание конструктивных элементов (материал, отделка и т.д.)
1	2	3
1	Фундамент	Свайно-ростверковый

2	1) наружные и внутренние капитальные стены			Сэндвич панели
	2) перегородки			-
3	Перекрытия	чердачное		-
		междуэтажное		-
4	Крыша			Металлический лист
5	Полы	1-го этажа		-
		последующих этажей		-
6	Проемы	окна		-
		двери		Металлические
7	Отделочные работы	внутренние		-
		наружные		-
8	Горячее водоснабжение			Отсутствует
9	Водопровод			Отсутствует
10	Канализация			Отсутствует
11	Электроосвещение			Светодиодные светильники
12	Отопление	печное		-
13		печное газовое		-
14		от ТЭЦ		-
15		от АГВ		-
16		от индивидуальной отопительной установки	на газе	-
17			на твердом топливе	-
18		от районной котельной	на газе	-
19			на твердом топливе	-
20	Разные работы			-

Техническое описание служебных построек

Показатели	Наименование служебных построек								
Площадь (м ^{2})									
Высота строения (м)									
Объем строения (м ^{3})									
Фундамент									
Стены									
Перекрытия									
Крыша									

Полы									
Окна									
Двери									
Внутренняя отделка									
Наружная отделка									
Печи									

Техническое описание внутридворовых сооружений

Наименование сооружений	Размер в метрах				Объем ($м^3$)	Материал
	длина	ширина	площадь	высота или глубина		
1	2	3	4	5	6	7
-	-	-	-	-	-	-
-	-	-	-	-	-	-

Техническое описание отдельных частей строения (подвалов, полуподвалов, мезонинов, мансард)

Наименование и назначение отдельных частей строения	Заглубление спланированной поверхности земли до пола подвала	Описание элементов					
		стены	перекрытия	полы	внутренняя отделка	крыша	дополнительные устройства
1	2	3	4	5	6	7	8
-	-	-	-	-	-	-	-
-	-	-	-	-	-	-	-

Техническое описание нежилых пристроек к основному строению

Наименование конструктивных элементов	Техническое описание конструктивных элементов
1	2
Фундамент	-
Стены и перегородки	-
Крыша	-
Полы	-

Исчисление площадей и объемов основной и отдельных частей строения (подвалов, полуподвалов, мезонинов, мансард, крыш, пристроек и т.п.)

Наименование частей строения и пристроек	Формула для подсчета площадй по наружнему обмеру	Площадь (м2)	Высота (м)	Объем (м3)	Наименование частей строения и пристроек	Формула для подсчета площадей по наружному обмеру	Площадь (м2)	Высота (м)	Объем (м3)
1	2	3	4	5	6	7	8	9	10

Заказчик: Исаханов Серик Маутханович

(фамилия, имя, отчество (при наличии), подпись руководителя, М.П.)

Авторский надзор: Лукашеев Рустам Валериевич

(фамилия, имя, отчество (при наличии), подпись эксперта, М.П.)

Приложение №3 к
Акту приемки объекта в эксплуатацию

Технические характеристики объекта
(линии электропередач)

Объект: «Строительство ветровой электрической станции мощностью 48 МВт в районе города Аркалык Костанайской области. Строительство ВЭС».

№ п/п	Наименование	Единица измерения	Количество
1	2	3	4
1	Воздушные ЛЭП низкого напряжения	километр (далее – км)	-
2	Воздушные ЛЭП Высокого напряжения 35 кВ	км	-
3	Кабельные ЛЭП низкого напряжения	км	-
4	Кабельные ЛЭП высокого напряжения 35 кВ	км	1,46
5	Площадь опор	м 2	-
6	Опоры:		
	1) металлические	штук (далее – шт)	-
	2) деревянные с деревянными приставками	шт	-
	3) деревянные с железобетонными приставками	шт	-
	4) железобетонные	шт	-
	5) тросовые подвесы	шт	-
7	Провода:		
	1) медные	км	-
	2) алюминиевые	км	-
	1) сталеалюминиевые (АС-150/24)	км	-
8	Кронштейны для светильников:		
	1) железобетонные	шт	-
	2) металлические	шт	-
9	Арматура уличного освещения:		
	1) светильники с лампами накаливания	шт	-
	2) светильники с ртутными лампами	шт	-
	3) светильники с люминесцетными лампами	шт	-
10	Кабели:		
	1) ВОЛС (ОГД)	км	1,46
11	Муфты соединительные	шт	2
12	Муфты концевые	шт	48
13	Контуры заземления	шт	-
14	Устройства грозозащиты	шт. (компл.)	-
15	Дорожные покрытия кабельных сетей:		

	1) асфальтобетонные	$м^2$	-
	2) булыжные	$м^2$	
	3) тротуары	$м^2$	

Заказчик: Исаханов Серик Маутханович

(фамилия, имя, отчество (при наличии), подпись руководителя, М.П.)

Авторский надзор: Лукашеев Рустам Валериевич

(фамилия, имя, отчество (при наличии), подпись эксперта, М.П.)

С

"Строительство ветровой электрической станции мощностью 48 МВт в районе города Аркалык Костанайской области. Строительство ВЭС"

Ситуационный план

(1:25000)

Координаты северного участка ВЭС

№	WGS-84		UTM-42	
	Широта (слободная)	Долгота (слободная)	X	Y
1	2	3	4	5
1	52°20'42.923"	66°50'06.132"	345964.1690	5579260.0780
2	52°21'03.5660"	66°51'56.7293"	348968.0640	5579834.4240
3	52°20'44.7462"	66°51'38.7242"	347796.5790	5579263.4430
4	52°20'31.1831"	66°51'29.3977"	347199.2250	5578852.0090
5	52°20'09.7367"	66°51'16.3066"	346315.4250	5578194.1880
6	52°19'59.2654"	66°51'09.6466"	345880.3910	5577874.8250
7	52°19'56.5260"	66°51'08.6567"	345817.5080	5577790.5260
8	52°19'44.7347"	66°51'06.9936"	345716.8260	5577429.2965
9	52°19'41.8802"	66°50'34.8599"	344477.2940	5577358.4690
10	52°19'49.0953"	66°50'10.8643"	343604.6850	5577583.5490

Координаты южного участка ВЭС

№	WGS-84		UTM-42	
	Широта (слободная)	Долгота (слободная)	X	Y
1	2	3	4	5
1	52°18'25.5460"	66°50'[illegible]	[illegible]	5574988.9340
2	52°18'25.5460"	66°51'04.1340"	347000.0980	5574988.0970
3	52°18'27.1843"	66°51'06.1137"	347022.7940	5575044.0790
4	52°18'01.0397"	66°51'13.7929"	347258.8430	5574284.5020
5	52°17'54.[illegible]	66°51'[illegible]	347407.2993	5573849.8864
6	52°17'44.7728"	66°51'14.7[illegible]	[illegible]	5573779.8490

Примечания

1. Местоположение и границы объекта работ Республика Казахстан, земли Родинского с/о севернее г. Аркалык, Аркалыкский район, Костанайская область, 2,00 км к северу от н.п. Родина, между автодорогой А-16 Жезказган – Петропавловск и ж/дорогой Астана – Аркалык;
2. Система координат UTM-42;
3. Система высот – Балтийская 1977 г.;
4. Чертежи в рабочем проекте разработаны на основании геодезической съемки ТОО «КАЗГЕОСФЕРА» ГСЛ №21010148, выполненной в ноябре 2021 г.;
5. Привязка осуществляется координатами в системе координат UTM-42.

Изм.	Кол.уч.	Лист	N док.	Подпись	Дата
1	-	Зам.	318-23		10.07.23

ГИП	Лукашевич		03.03.23
Н. контр.	Алсинбаев		03.03.23
Проверил	Лукашевич		03.03.23
Разработал	Алсинбаев		03.03.23

2105АРК-ВЭС-РП-ГП1

"Строительство ветровой электрической станции мощностью 48 МВт в районе города Аркалык Костанайской области. Строительство ВЭС"

Генеральный план площадок ВЭУ №1-№6	Стадия	Лист	Листов
	РП	2	8

Ситуационный план (1:25000)

ТОО «ALMAENERGY» г. Алматы 2023 г.

Согласовано

Взам. инв. №

Подпись и дата

Инв. № подл.

2105АРК-ВЭС-РП-ГП1-ЧЛ-002_Изм.1.dwg

Формат А2

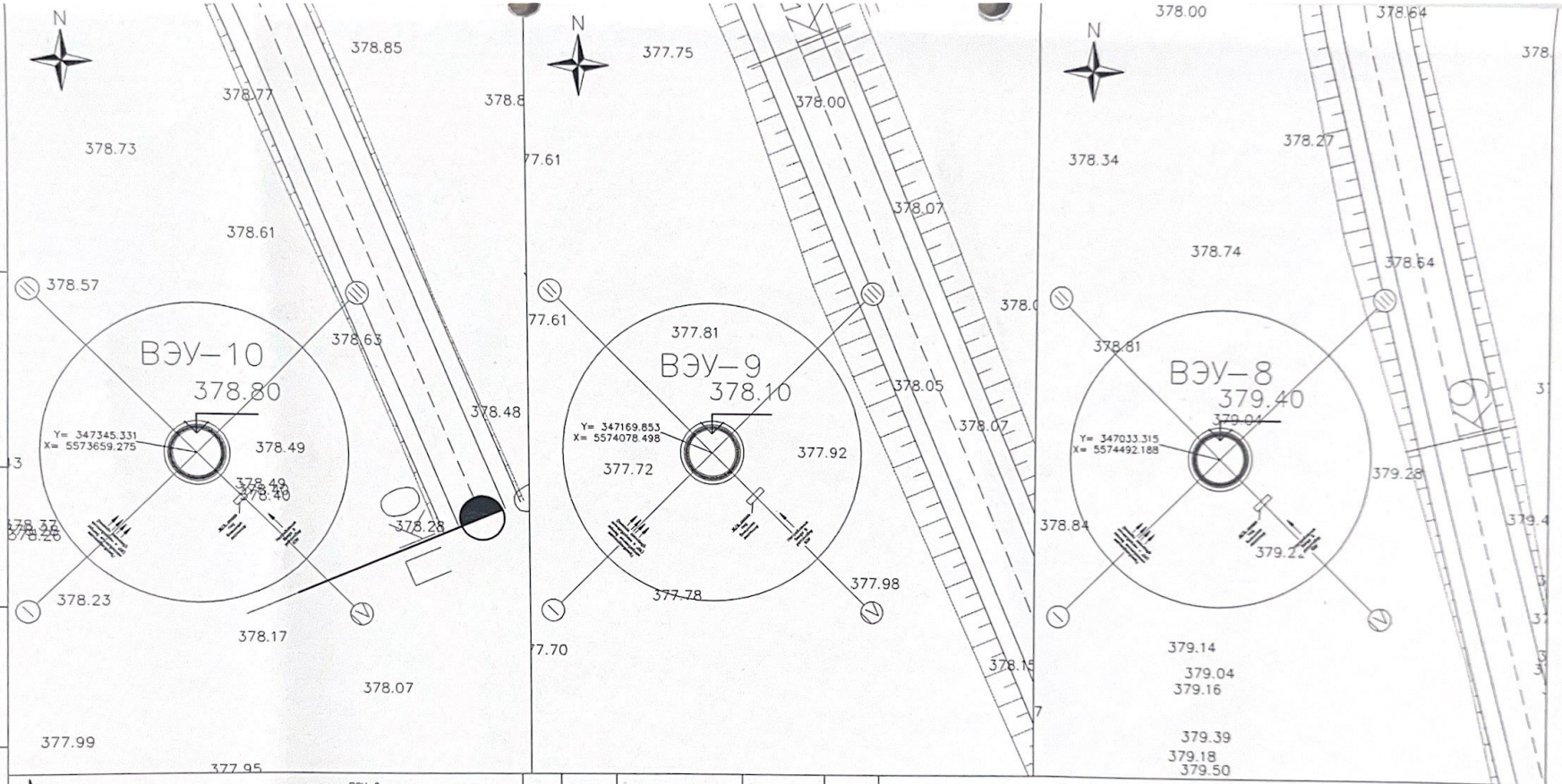

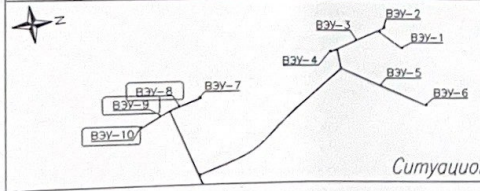

Ситуационный план

Примечания:
Система координат: UTM–42
Система высот: Балтийская 1977г.
Разбивочная основа–пункт 742
X=5574436.648, Y=348530.819, H=393.848

Изм	Лист	N' докум.	Подп.	Дата
Разраб.		Байкадамов А.		
Пров.		Исмаилов Т.		
Т.контр.		Шатиков С.С.		
Н.контр.				
Утв.				

UNX–ARK–VEU–001–140

UNEX STROY

"Строительство ветровой электрической станции мощностью 48 МВт в районе города Аркалык Костанайской области. Строительство ВЭС"

Исполнительная сьемка рельефа местности возле фундаментов ВЭС

Лит.	Масса	Масштаб
		1:500

Стадия	Лист	Листов
Ревизия 1	1	3

ТОО "Компания"UNEX STROY" г.Аркалык

Формат А4

Подп. и дата | Инв. N дубл. | Взам. инв. N' | Подп. и дата | Инв. N' подл.

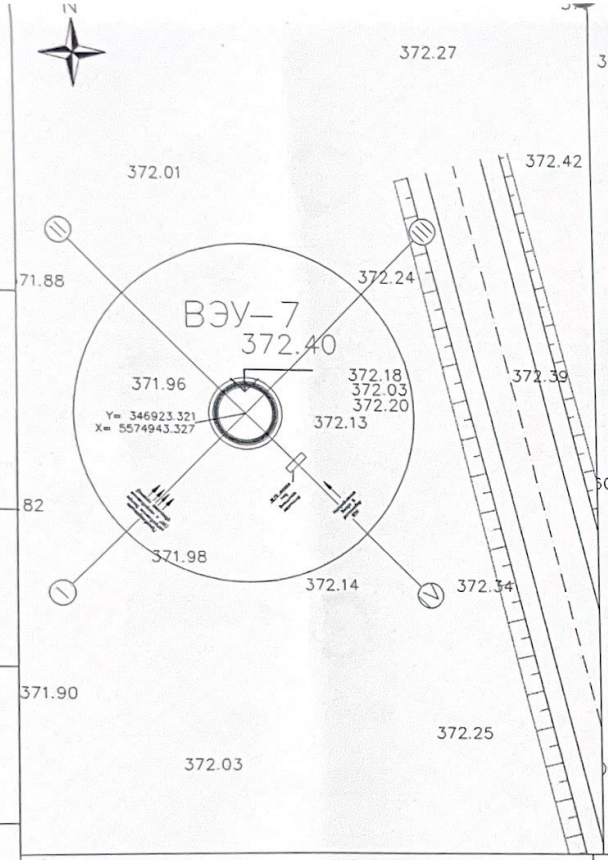

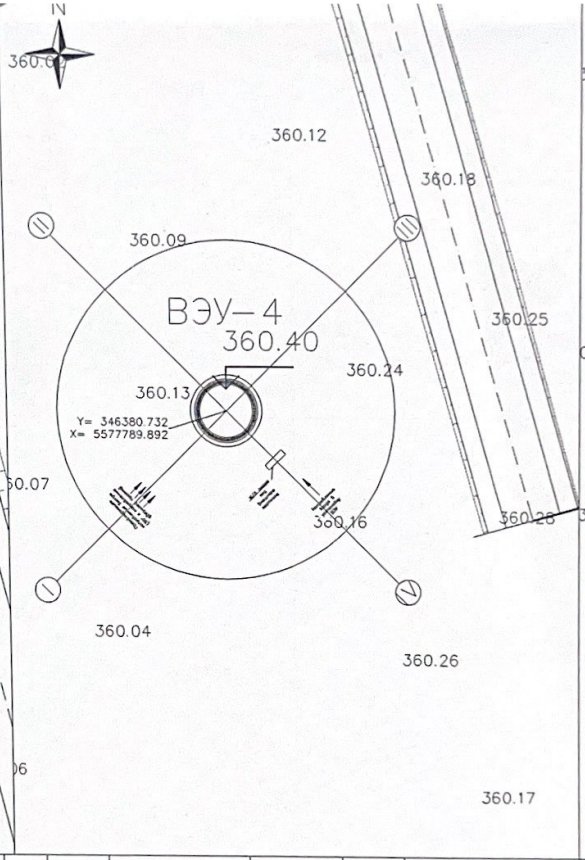

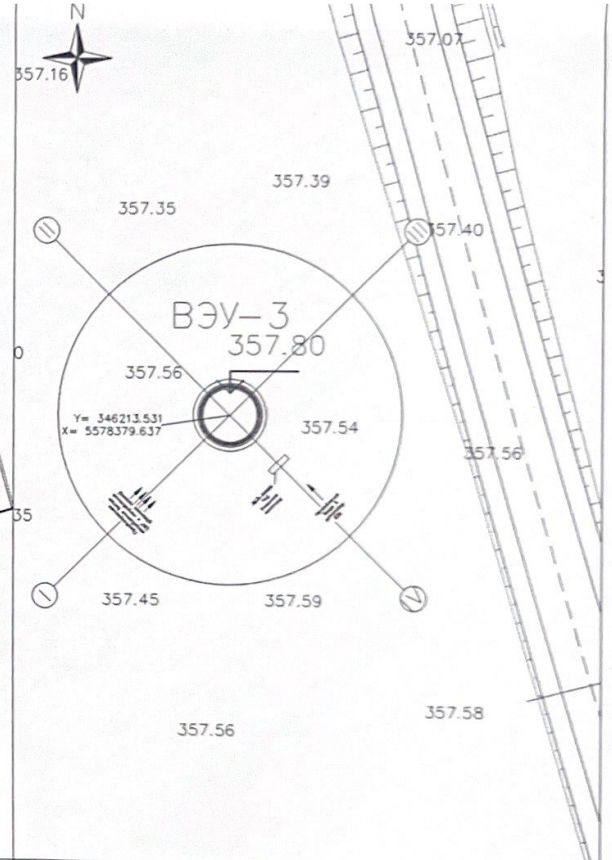

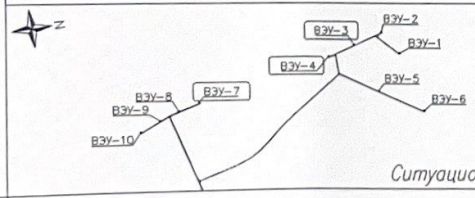

Ситуационный план

Примечания:
Система координат: UTM–42
Система высот: Балтийская 1977г.
Разбивочная основа–пункт 742
X=5574436.648, Y=348530.819, H=393.848

Изм	Лист	N° докум.	Подп.	Дата
Разраб.		Байкадамов А.		
Пров.		Ишмухов Т.		
Т.контр.		Шамилов С.С.		
Н.контр.				
Утв.				

UNX–ARK–VEU–001–140

UNEX STROY

"Строительство ветровой электрической станции мощностью 48 МВт в районе города Аркалык Костанайской области. Строительство ВЭС"

Исполнительная сьемка рельефа местности возле фундаментов ВЭС

Лит.	Масса	Масштаб
		1:500

Стадия	Лист	Листов
Ревизия 1	2	3

ТОО "Компания "UNEX STROY" г.Аркалык

Формат А4

Подп. и дата | Инв. N дубл. | Взам. инв. N° | Подп. и дата | Инв. N° подл.

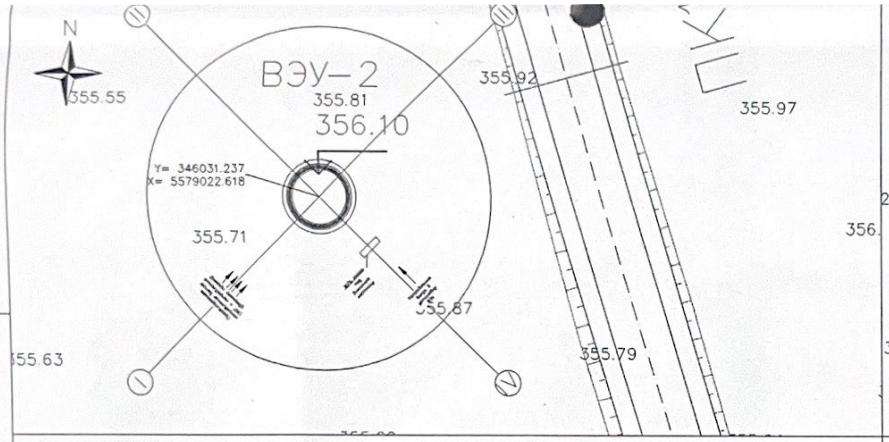

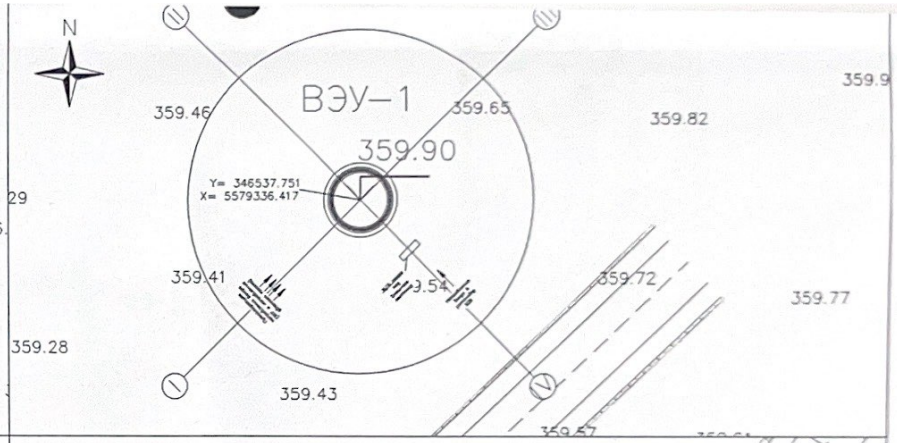

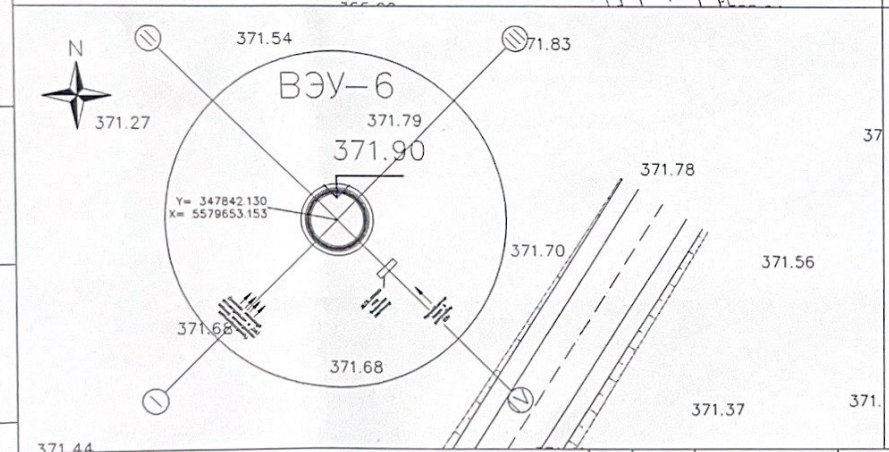

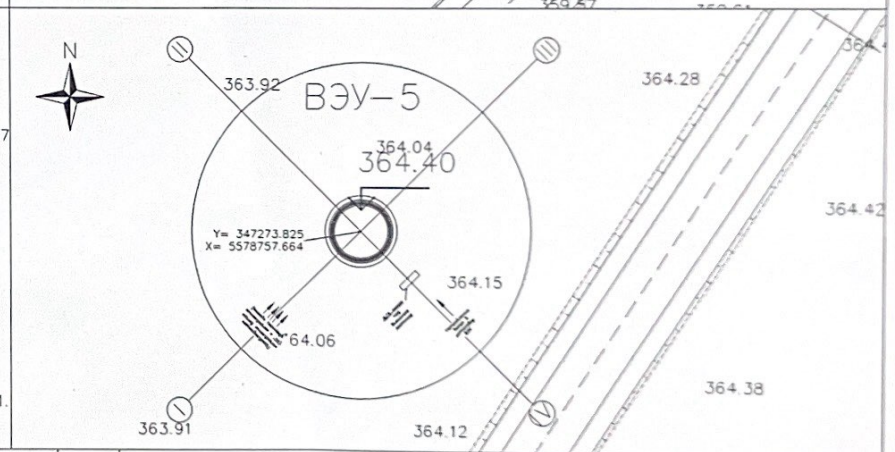

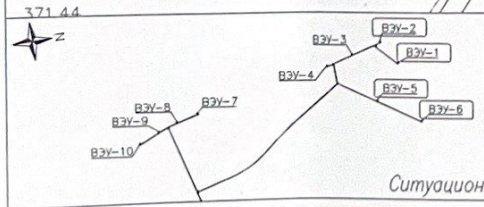

Ситуационный план

Примечания:
Система координат: UTM–42
Система высот: Балтийская 1977г.
Разбивочная основа–пункт 742
X=5574436.648, Y=348530.819, H=393.848

Изм	Лист	N' докум.	Подп.	Дата
Разраб.		Байкадамов А.		
Пров.		Исмаилов Т.		
Т.контр.		Шаимов С.С.		
Н.контр.				
Утв.				

UNX–ARK–VEU–001–140

UNEX STROY

Строительство ветровой электрической станции мощностью 48 МВт в районе города Аркалык Костанайской области. Строительство ВЭС"

Исполнительная сьемка рельефа местности возле фундаментов ВЭС

Лит.	Масса	Масштаб
		1:500

Стадия	Лист	Листов
Ревизия 1	3	3

ТОО "Компания "UNEX STROY" г.Аркалык

Формат А4

Подп. и дата | Инв. N дубл. | Взам. инв. N' | Подп. и дата | Инв. N' подл.

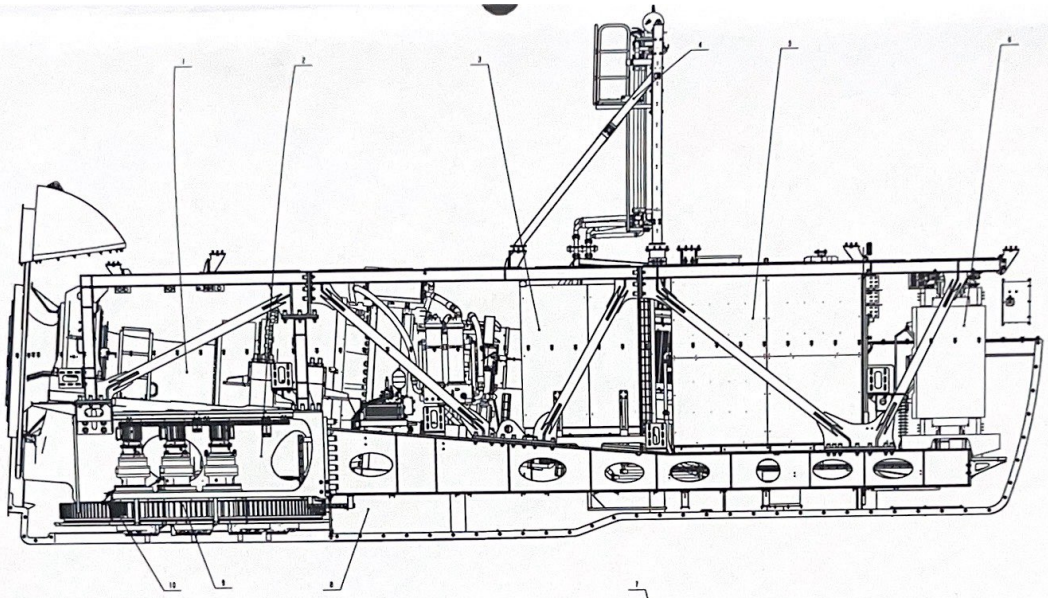

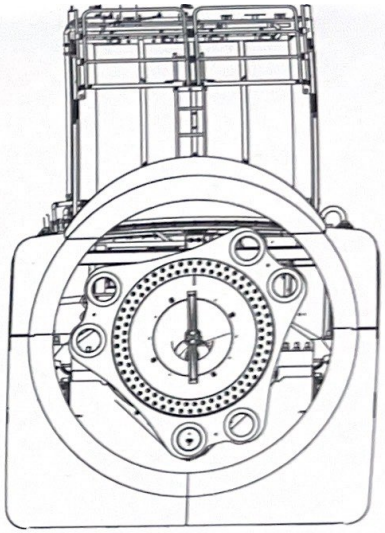

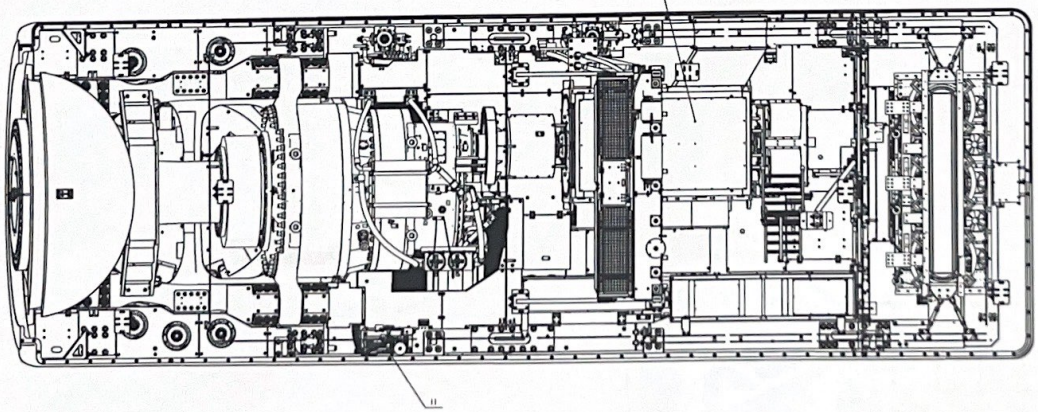

NO.	PART NO.	DESCRIPTION	QTY	MATERIAL	WEIGHT	REMARK
13		Hydraulic system	1		111 638	
12		Lubrication system	1	steel	98 000	
11		Fire System	1		10823.581	
10		Security Cabin	1	[illegible]	4142.473	
9		Generator	1		4838 651	
8		Transformer	1	steel	12000.000	
7		Capacitor	1	steel	2400.000	
6		Cooling System	1		1331 978	
5		Main Control System	1	steel	515.000	
4		Body construction assembly	1		26204.090	
1		Drive System	1	[illegible]	11475.770	

MARK NO.	QUANT	FOR DR. REGISTRATION	DATE				Sany Renewable Energy Co., Ltd
DES.		DRWN		REVISION	MASS	SCALE	
CHK		STD.		B	13000.000	1:20	
AUD.		APPD		SHEET: 1 OF 1			

ALMA ENERGY
КАЗАХСТАН РЕСПУБЛИКАСЫ, АЛМАТЫ ОБЛАСЫ
ЖАМБЫЛ ЕРШЛІГІ ШЕКЕЕВ ЕУІ СЕРІК КЕНТІ
БСН/БИН 191 040 026 042
ТОВАРИЩЕСТВО С ОГРАНИЧЕННОЙ ОТВЕТСТВЕННОСТЬЮ
РЕСПУБЛИКА КАЗАХСТАН, ГОРОД АЛМАТЫ

ВЭУ. Общий вид

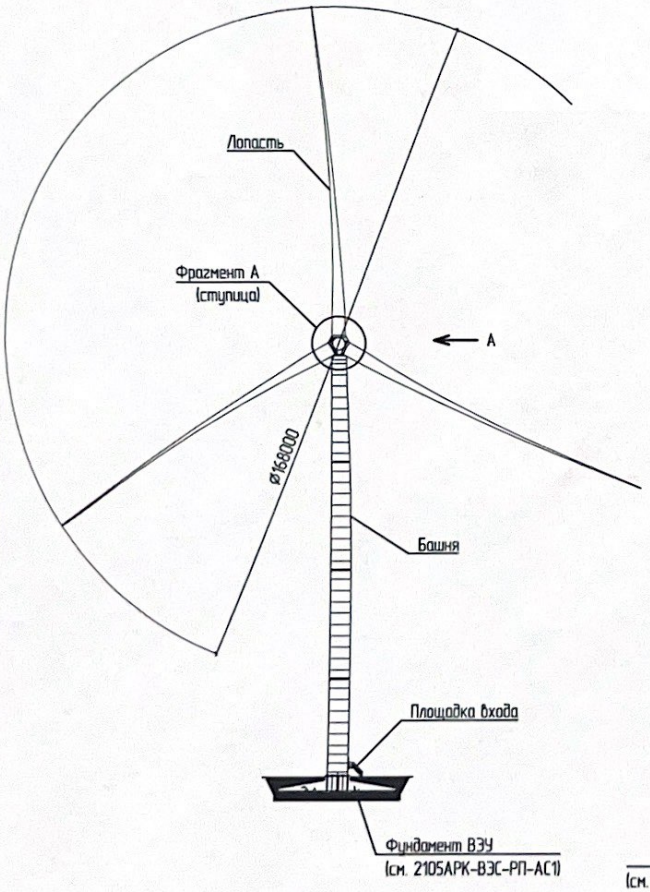

Вид А

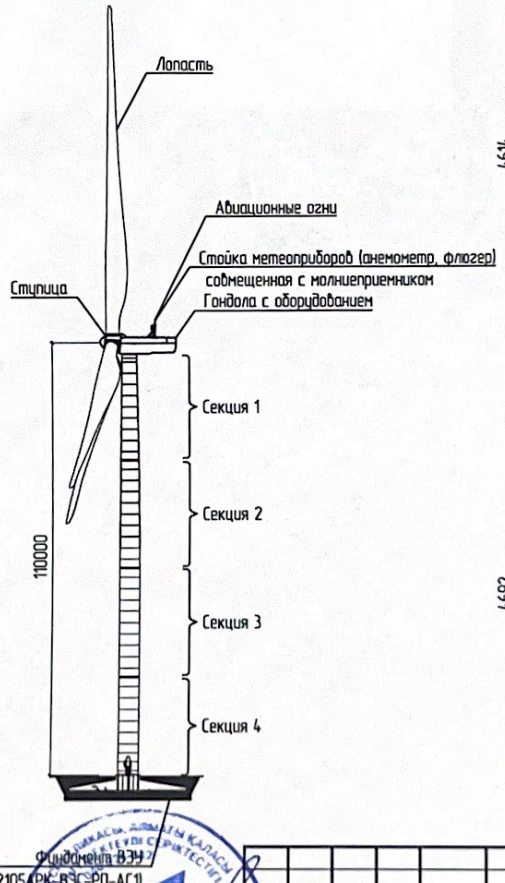

Фрагмент А

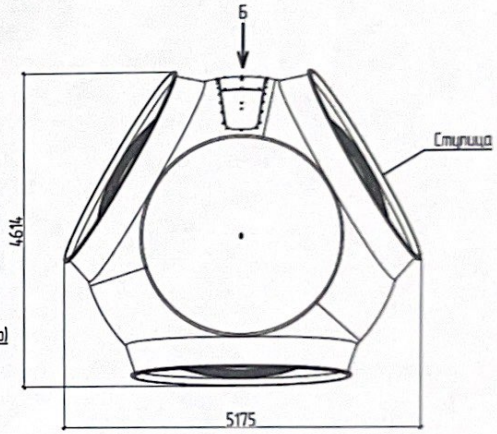

Вид Б

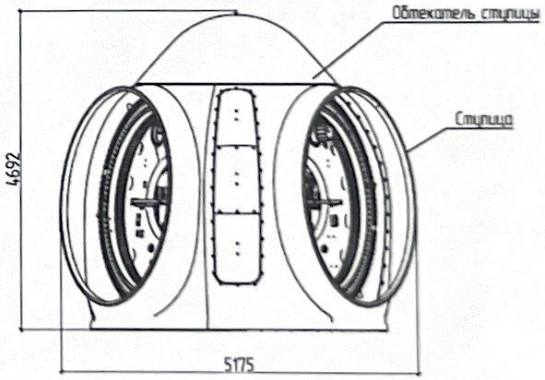

Изм.	Кол.уч.	Лист	N док.	Подпись	Дата
1	-	нов.	318-22		10.07.23

ГИП	Лукашеев		10.07.23
Н.контрол	Лукашеев		10.07.23
Проверил	Борисов		10.07.23
Разработал	Салафонов		10.07.23

2105АРК-ВЭС-РП-ЭП1

"Строительство ветровой электрической станции мощностью 4.8 МВт в районе города Аркалык Костанайской области. Строительство ВЭС"

Схемы электрические	Стадия	Лист	Листов
	РП	4	

ВЭУ. Общий вид

ТОО "ALMAENERGY"
г. Алматы 2021 г.

Согласовано

Взам. инв. N

Подпись и дата

Инв. N подл.

Формат А3

Прошито и пронумеровано
(20) листа
Исаханов С.М.

Қоғамның Қостанай облысы бойынша филиалы Арқалық қаласының бөлімі 1

Өтініш № 00225144713б | Тіркеу ісі № _____
Тіркелген күні 14.12.2023
Кадастрлық № 12:282:080 / 198 | Тіркелген уақыты 13:06
Жылжымайтын мүлік объектісінің мекенжайы:
с.о. Родинский

Тіркеуші (маман) Исаханов С.М. Қолы
Бөлім басшысы Турумбаев Т.Т. Қолы

Қоғамның Қостанай облысы бойынша филиалы Арқалық қаласының бөлімі 2

Өтініш № 00225114565б | Тіркеу ісі № _____
Тіркелген күні 14.12.23
Кадастрлық № 12:282:080 / 198 | Тіркелген уақыты 12:50
Жылжымайтын мүлік объектісінің мекенжайы:
с. Родина
Родинский с.о.

Тіркеуші (маман) Нурманов Н.Н. Қолы
Бөлім басшысы Турумбаев Т. Қолы

"АРҚАЛЫҚ ҚАЛАСЫ ӘКІМДІГІНІҢ ҚҰРЫЛЫС, СӘУЛЕТ ЖӘНЕ ҚАЛА ҚҰРЫЛЫСЫ БӨЛІМІ" МЕМЛЕКЕТТІК МЕКЕМЕСІ

ШЫҒЫС № 154
"12" 12 2023

«ЖМТ» АЖ ЕНГІЗІЛДІ

Орындаушы Сыдыгалиев К.С.
(Т.А.Ә., қолы)

Күні 2023 ж. « 12 » 12