Заказчик: ГУ «Городской отдел строительства»
Проектировщик: ТОО «Геодезия сервис»

РАБОЧИЙ ПРОЕКТ

«Строительство физкультурно-оздоровительного комплекса в мкр.Жулдыз г.Атырау»

83-18-08-2022- СС

Раздел: «Слаботочные сети (Телефонизация)»

ГСЛ №17021363
г.Талдыкорган, 2023 год

Заказчик: ГУ «Городской отдел строительства»
Проектировщик: ТОО «Геодезия сервис»

РАБОЧИЙ ПРОЕКТ

«Строительство физкультурно-оздоровительного комплекса в мкр.Жулдыз г.Атырау»

83-18-08-2022- СС

Раздел: «Слаботочные сети (Телефонизация)»

Директор ТОО "Геодезия сервис" _____ Приходько О.

ГИП ТОО "Геодезия сервис" _____Приходько О.

ГСЛ №17021363
г.Талдыкорган, 2023 год

Общие указания

Технические решения, принятые в рабочих чертежах, соответствуют требованиям экологических, санитарно-гигиенических, противопожарных и других норм, действующих на территории Республики Казахстан, и обеспечивают безопасную для жизни и здоровья людей эксплуатацию объектов при соблюдении предусмотренных в рабочих чертежах мероприятий.

Телефонные сети

Телефонизация здания Физкультурного оздоровительного комплекса выполнена согласно техническим условиям №04-234-22/Л от 30.09.22
Проектом предусматривается обеспечение здания услугами связи. Доступ к услугам связи предусмотрен на базе технологии PON (пассивная оптическая сеть). Кабель ОКЛ-4 прокладывается от существующего ККС №36/1286 (ул. 6) по существующей кабельной канализации до проектируемого колодца с использованием полиэтиленовых труб диаметром 110мм. Ввод оптического кабеля ОКЛ-4 осуществляется на первом этаже от проектируемого колодца до шкафа ШРМ-4 где установлена оптическая муфта с сплиттерами конфигурации 1:2. От шкафа ШРМ-4 прокладываются кабели ОКЛ-2 до ОКРСп, расположенных на каждом этаже в здании проектируемого физкультурно оздоровительного комплекса. От оптических распределительных коробок прокладываются патч корды до оптических сетевых терминалов. Патч корды от оптических сетевых терминалов до распределительных оптических коробок ОРКСп прокладываются в ПВХ трубах. Прокладка проектируемых кабелей на первом этаже выполнена в трубе ПВХ диаметром 40мм. На углах поворота кабеля, установлена распределительная коробка протяжная (РКП).

Все монтажные работы должны проводиться в соответствии с действующими СНиП и технической документацией фирм изготовителя оборудования.

Основные показатели проекта.		
Наименование	Кол-во	Примечание
Количество оптических сетевых терминалов.	14	

Технические решения, принятые в проекте, соответствуют требованиям экологических, санитарно-гигиенических, противопожарных и других норм, дествующих на территории РК, и обеспечивают безопасную для жизни и здоровья людей эксплуатацию объекта при соблюдении предусмотренных проектом мероприятий.

Главный инженер проекта:_____ Приходько О.

ВЕДОМОСТЬ ССЫЛОЧНЫХ И ПРИЛАГАЕМЫХ ДОКУМЕНТОВ

Обозначение	Наименование	Примечание
	Ссылочные документы	
ПУЭ РК-2015	Правила устройства электроустановок	
СН РК 3.02-17-2011	Структурированные кабельные сети. Нормы проектирования	
СНиП РК 3.02-10-2010	Устройства систем связи, сигнализации и диспетчеризации инженерного оборудования жилых и общественных зданий. Нормы проектирования	
	Прилагаемые документы	
83-18-08-2022-СС.СО	Спецификация оборудования, изделий и материалов	л.1

ВЕДОМОСТЬ РАБОЧИХ ЧЕРТЕЖЕЙ ОСНОВНОГО КОМПЛЕКТА

Лист	Наименование	Примечание
1	Общие данные	
2	Схема внутренних магистральных сетей связи	
3	План системы связи 1-го этажа	
4	План системы связи 2-го этажа	

Согласовано
Спец.ЭС Акшаганов А.
Спец.ГП Кузнецова Ф.
Спец.ГСН Салимова
Спец.НВК Зубкова И.

Взам. инв. №
Подп. и дата
Инв. № подл.

Изм.	Кол. уч.	Лист	№ док.	Подп.	Дата
ГИП		Приходько			
Разраб.		Акшаганов			
Провер.		Приходько			
Н.контроль		Кузнецова			

83-18-08-2022-СС

"Строительство физкультурно-оздоровительного комплекса в мкр.Жулдыз г. Атырау"

Сети связи

Стадия	Лист	Листов
РП	1	4

Общие данные

ТОО "Геодезия сервис"

2023 ©

формат А3

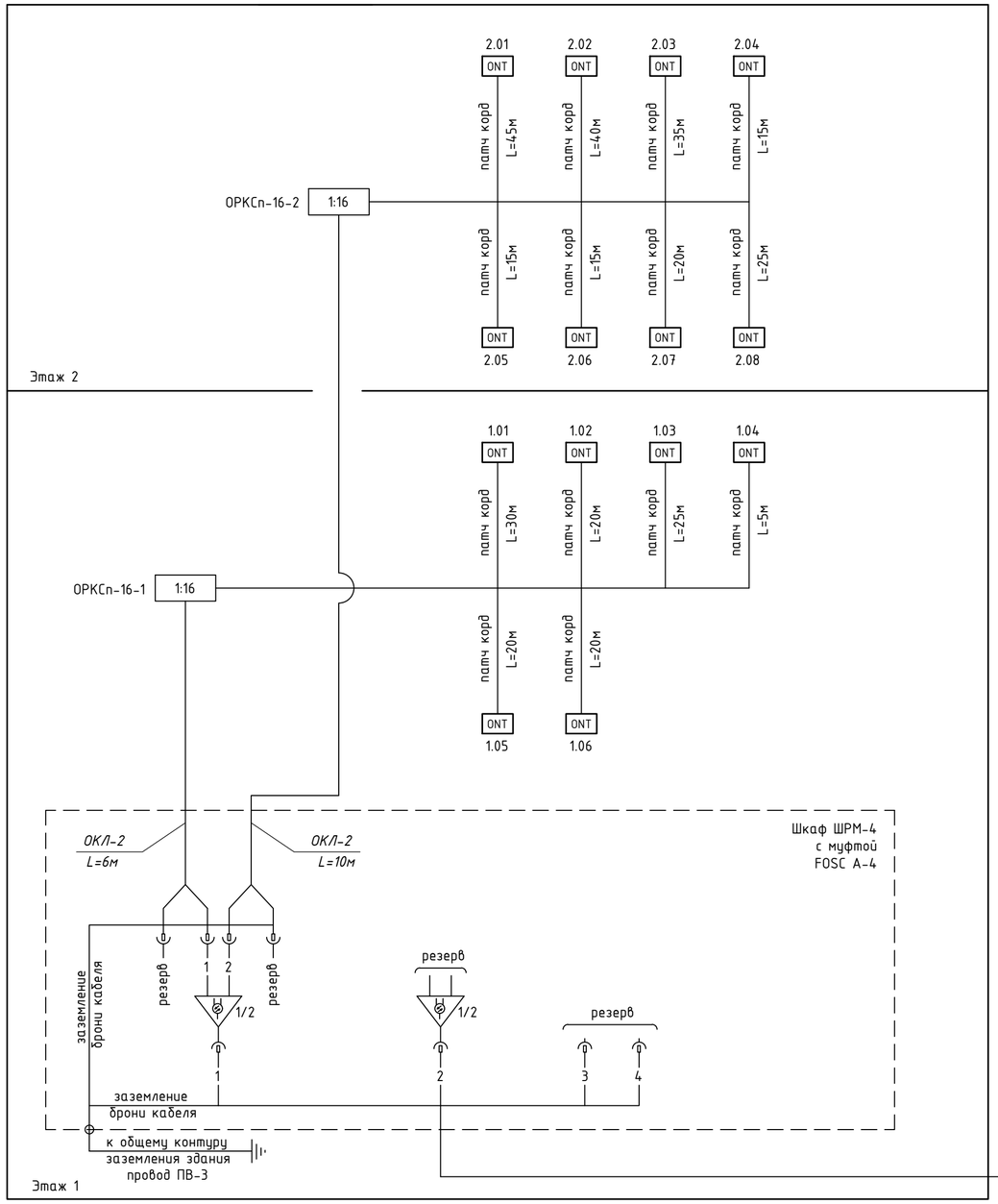

см.раздел НСС
лист 2

ОКЛ-4 (кабель учтён в разделе НСС)

Условные обозначения:

ONT — Оптический сетевой терминал

Изм.	Кол. уч.	Лист	№ док.	Подп.	Дата
ГИП		Приходько			
Разраб.		Акшаганов			
Провер.		Приходько			
Н.контроль		Кузнецова			

83-18-08-2022-СС

"Строительство физкультурно-оздоровительного комплекса в мкр.Жулдыз г. Атырау"

Сети связи

Стадия	Лист	Листов
РП	2	

Схема внутренних магистральных сетей связи

ТОО "Геодезия сервис"

2023 ©

Взам.инв.N

Подпись и дата

Инв № подл.

формат А2

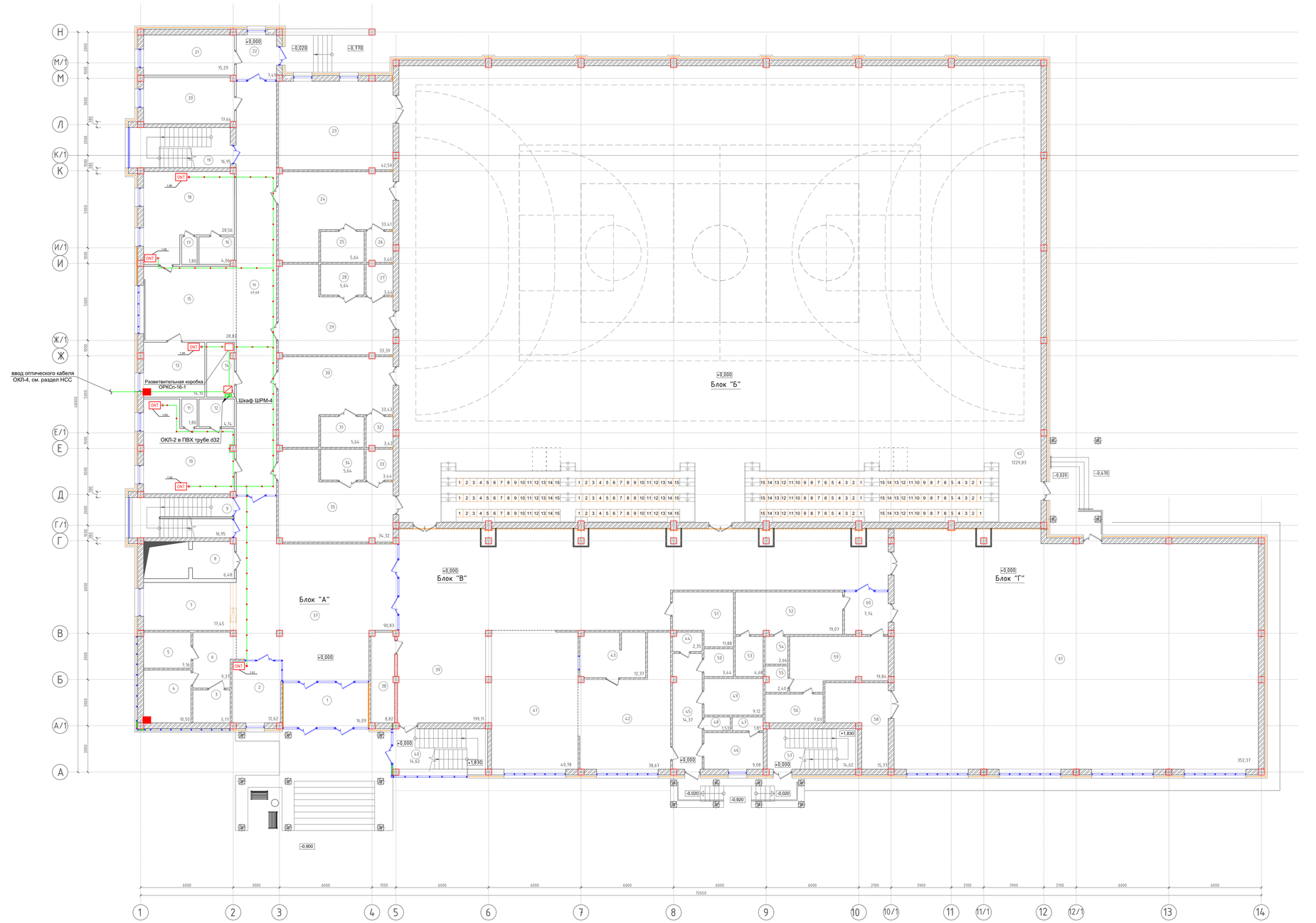

Схема блокировки

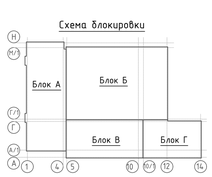

Экспликация помещений 1-го этажа:

Номер помещ.	Наименование	Площадь, м²
1	Тамбур	16,09
2	Комната охраны	12,62
3	Санузел для МГН	5,17
4	Санузел для женщин	10,50
5	Санузел для мужчин	7,16
6	Тамбур	9,37
7	Гардеробная	17,45
8	Лифтовый холл	6,48
9	Лестничная клетка	16,95
10	Комната тренерского состава	29,19
11	Санузел	1,80
12	Душевая	4,14
13	Кабинет врача	14,10
14	Электрощитовая	6,30
15	Зона ожидания	28,82
16	Душевая	4,06
17	Санузел	1,80
18	Комната тренерского состава	28,56
19	Лестничная клетка	16,95
20	Комната персонала	17,64
21	Водомерный узел	15,29
22	Тамбур	7,49
23	Инвентарная	42,59
24	Раздевалка на 20 мест	33,41
25	Душевая	5,64
26	Сан. узел	3,40
27	Сан. узел	3,44
28	Душевая	5,64
29	Раздевалка на 20 мест	33,39
30	Раздевалка на 20 мест	33,43
31	Душевая	5,64
32	Сан. узел	3,42
33	Сан. узел	3,44
34	Душевая	5,64
35	Раздевалка на 20 мест	34,32
36	Коридор	69,68
37	Вестибюль	90,83
38	Помещение уборочного инвентаря	8,82
39	Фойе	199,11
40	Лестничная клетка	14,62
41	Буфет	49,78
42	Помещение для доготовки пищи	38,67
43	Моечная	12,37
44	Комната уборочного инвентаря	2,35
45	Коридор	14,37
46	Гардеробная персонала	9,08
47	Душевая	1,81
48	Санузел	1,53
49	Кладовая сухих продуктов	9,12
50	Склад	3,44
51	Комната уборочного инвентаря	11,88
52	Раздевалка на 8 человек	19,07
53	Душевая	4,68
54	Санузел	2,66
55	Санузел	2,40
56	Душевая	7,03
57	Лестничная клетка	14,62
58	Инвентарная	15,77
59	Раздевалка на 8 человек	19,84
60	Тамбур	7,74
61	Зал борьбы	352,37
62	Зал для игровых видов спорта	1229,83
	Итого:	2705,19

Изм.	Кол. уч.	Лист	№ док.	Подп.	Дата
ГИП		Приходько			
Разраб.		Акшалаев			
Провер.		Приходько			
Н.контроль		Кузнецова			

83-18-08-2022-СС

"Строительство физкультурно-оздоровительного комплекса в мкр.Жулдыз г. Атырау"

Сети связи

План системы связи 1-го этажа

Стадия	Лист	Листов
РП	3	

ТОО "Геодезия сервис" 2023 ©

формат А0

Инв № подл. | Подпись и дата | Взам.инв.N

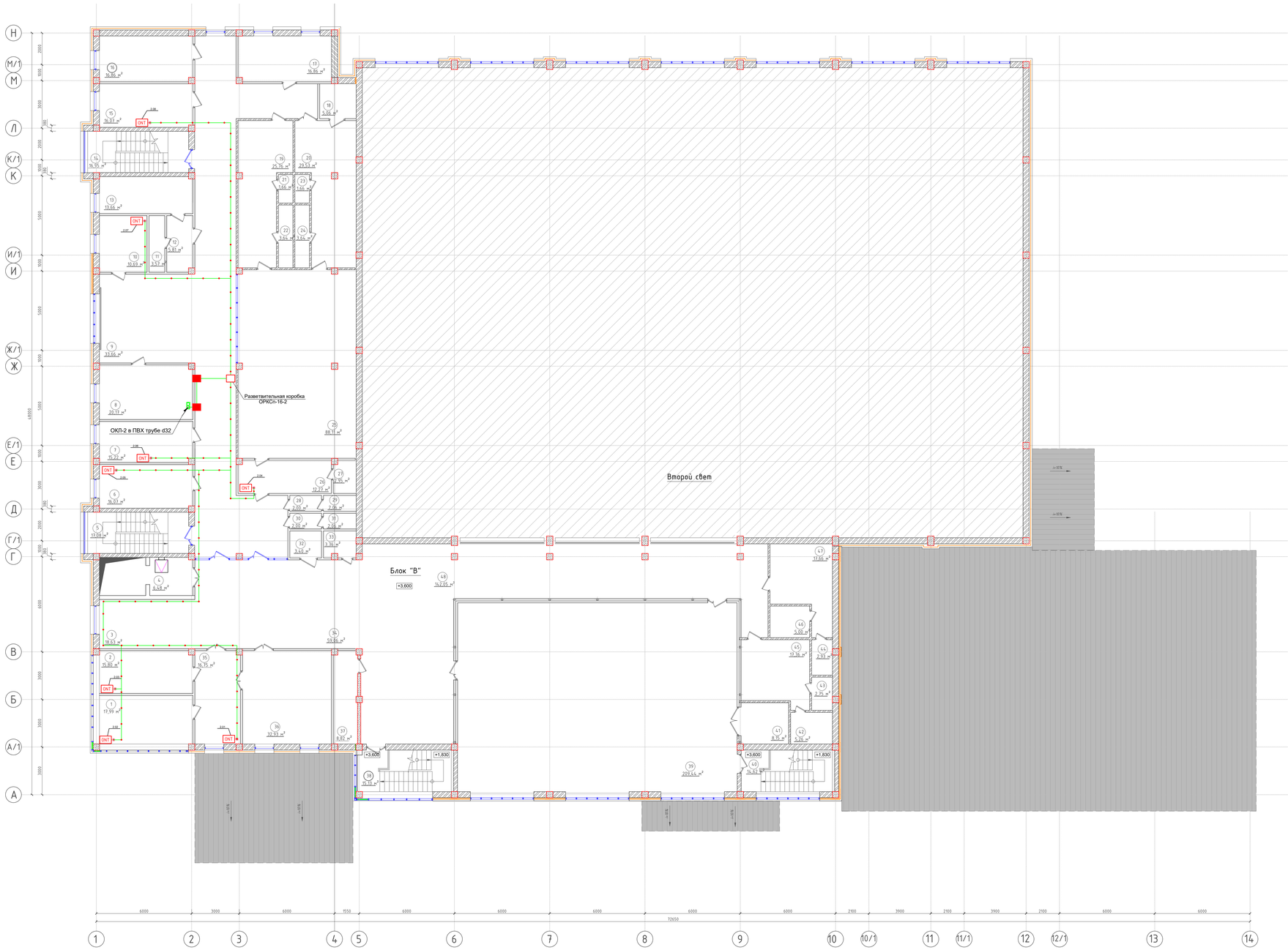

Схема блокировки

Экспликация помещений 2-го этажа:

Номер помещ.	Наименование	Площадь, м²
1	Кабинет директора	17,99
2	Кабинет зам.директора	15,80
3	Рекреация	18,63
4	Лифтовый холл	6,48
5	Лестничная клетка	17,08
6	Кабинет зам.директора	16,07
7	Кабинет методистов	15,22
8	Помещение настольных видов спорта	20,17
9	Зона отдыха	33,66
10	Кабинет психолога	10,69
11	Душевая	3,57
12	Раздевалка	5,81
13	Массажный кабинет	13,66
14	Лестничная клетка	16,95
15	Кабинет специалистов	16,07
16	Помещение настольных видов спорта	16,86
17	Вент.камера	16,86
18	Санузел для МГН с душевой	5,06
19	Раздевалка на 11 человек	25,76
20	Раздевалка на 12 человек	29,53
21	Санузел	1,66
22	Душевая	3,64
23	Санузел	1,66
24	Душевая	3,64
25	Тренажерный зал	88,11
26	Инвентарная - тренерская	12,27
27	Универсальный санузел	2,95
28	Умывальная	2,00
29	Санузел	2,06
30	Умывальная	2,00
31	Санузел	2,06
32	Санузел для МГН	3,40
33	Комната гигиены женщин	3,36
34	Холл	59,06
35	Приемная	16,75
36	Методический кабинет	32,93
37	Помещение уборочного инвентаря	8,82
38	Лестничная клетка	15,13
39	Зал для занятий боксом	209,44
40	Лестничная клетка	14,62
41	Инвентарная	8,15
42	Душевые	5,26
43	Санузел	2,75
44	Санузел	2,93
45	Раздевалка на 7 человек	17,36
46	Душевые	5,00
47	Раздевалка на 7 человек	17,66
48	Коридор	142,05
	Итого:	1009,54

Изм.	Кол. уч.	Лист	№ док.	Подп.	Дата
ГИП		Приходько			
Разраб.		Акшалов			
Провер.		Приходько			
Н.контроль		Кузнецова			

83-18-08-2022-СС

"Строительство физкультурно-оздоровительного комплекса в мкр.Жулдыз г. Атырау"

Сети связи

План системы связи 2-го этажа

Стадия	Лист	Листов
РП	4	

ТОО "Геодезия сервис" 2023 ©

формат А0

Взам.инв.N

Подпись и дата

Инв № подл.

Поз-ция	Наименование и техническая характеристика	Тип, марка оборудования. Обозначение документа..	Код оборудования, материала.	Завод изготовитель	Ед. изм.	Кол.	Масса единицы,кг	Примечание
1	2	3	4	5	6	7	8	9
1	Кабель волоконно-оптический	ОКЛ-2	-		м.	15		
2	Труба гофрированная полиэтиленовая гибкая	d=40мм	241-207-1705	ЗАО "Связьстройдеталь"	м.	10		
3	Труба гофрированная полиэтиленовая гибкая	d=32мм	241-207-1704	ЗАО "Связьстройдеталь"	м.	15		
4	Муфта для гофрированной трубы, d=40мм		-	ЗАО "Связьстройдеталь"	шт	4		
5	Муфта для гофрированной трубы, d=32мм		-	ЗАО "Связьстройдеталь"	шт	5		
6	Коробка распределительная этажная ОРКСп на 16 подключений со сплиттером 1/16	КРЭ-16-1-SC/APC-16/2-0/2-2	-	ТОО "Алпроф-электро"	шт	2		
7	Коробка протяжная этажная РКП	КПЭп-02	-	ТОО "Алпроф-электро"	шт	9		
8	Патч-корд волоконно-оптический (шнур) SC/APC-SC/APC, 2,0 мм, duplex, LSZH, 5 м		-	ТОО "Алпроф-электро"	шт	1		
9	Патч-корд волоконно-оптический (шнур) SC/APC-SC/APC, 2,0 мм, duplex, LSZH, 15 м		-	ТОО "Алпроф-электро"	шт	3		
10	Патч-корд волоконно-оптический (шнур) SC/APC-SC/APC, 2,0 мм, duplex, LSZH, 20 м		-	ТОО "Алпроф-электро"	шт	4		
11	Патч-корд волоконно-оптический (шнур) SC/APC-SC/APC, 2,0 мм, duplex, LSZH, 25 м		-	ТОО "Алпроф-электро"	шт	2		
12	Патч-корд волоконно-оптический (шнур) SC/APC-SC/APC, 2,0 мм, duplex, LSZH, 30 м		-	ТОО "Алпроф-электро"	шт	1		
13	Патч-корд волоконно-оптический (шнур) SC/APC-SC/APC, 2,0 мм, duplex, LSZH, 35 м		-	ТОО "Алпроф-электро"	шт	1		
14	Патч-корд волоконно-оптический (шнур) SC/APC-SC/APC, 2,0 мм, duplex, LSZH, 40 м		-	ТОО "Алпроф-электро"	шт	1		
15	Патч-корд волоконно-оптический (шнур) SC/APC-SC/APC, 2,0 мм, duplex, LSZH, 45 м		-	ТОО "Алпроф-электро"	шт	1		
16	Держатель с защелкой и дюбелем Ø 40 мм	51340R	-	ДКС	шт	50		
17	Держатель с защелкой и дюбелем Ø 32 мм	51332R	-	ДКС	шт	15		
18	Оптический сетевой терминал 2 POTS, 4 GE, Wi-Fi, USB	HG8245H	-	Huawei	шт	14		
19	Провод заземления	ПВ-3	-		м	50		
20	Телефон IP	Grandstream GRP2601	-		шт	14		
21	Сплиттеры	OK PLC 1x2 SC/APC-1,0 м	-	ТОО "Алпроф-электро"	шт	2		
22	Оптическая муфта со сплиттерными кассетами	FOSC A-4 48C	-	ТОО "Алпроф-электро"	шт	1		
23	Шкаф для размещения оптической муфты	ШРМ-4	-	ТОО "Алпроф-электро"	шт	1		

Взам.инв.N

Подпись и дата

Инв № подл.

Изм.	Кол. уч.	Лист	№ док.	Подп.	Дата
ГИП		Приходько			
Разраб.		Акшаганов			
Провер.		Приходько			
Н.контроль		Кузнецова			

83-18-08-2022-СС.СО

"Строительство физкультурно-оздоровительного комплекса в мкр.Жулдыз г. Атырау"

Сети связи

Стадия	Лист	Листов
РП	1	1

Спецификация оборудования, изделий и материалов

ТОО "Геодезия сервис"

2023 ©

формат А3