Приложение 1
к приказу Министра индустрии
и инфраструктурного развития
Республики Казахстан
от 9 августа 2019 года № 632
Утвержден
приказом Министра
по инвестициям и развитию
Республики Казахстан
от «24» апреля 2017 года
№234 форма

Акт приемки объекта в эксплуатацию

«24» декабря 2020 г.

ГУ "Отдел реального сектора экономики Баянаульского района", БИН: 060140004630
Руководитель – Жанахметов Б.З.
фамилия, имя, отчество (при наличии) – для физических лиц, наименование организации – для юридических лиц, почтовый индекс, область, город, район, населенный пункт, наименование улицы,номер дома/здания (стационарного помещения)
на основании: договора №10 от 15 апреля 2019 года

Декларации о соответствии: «24» 12 2020 года. Товарищество с ограниченной ответственностью «АЛВИС». Юридический адрес: г. Алматы ул. Лазарева д.37 оф. 6 в лице: Директора - Билялова Наримана Ермаковича
дата декларации, наименование подрядной (генподрядной) организации, фамилия, имя, отчество (при наличии) руководителя, юридический адрес

Заключения о качестве строительно-монтажных работ: «24» 12 2020 года.
ТОО "DS&V" , БИН: 05014000110 Республика Казахстан, Костанайская обл., Алтынсаринский район, село И.Омарова , ул.Набережная 53
Руководитель Кусаинов Асылбек Каирбекович
1) Бикулин М.Н.– инженер эксперт по надзору за строительством аттестат эксперта № KZ56VJE00021790 от 29.12.16 на основании договора №27 от 25.06.2019 г.
дата заключения, наименование организации, фамилия, имя, отчество (при наличии) экспертов технического надзора, № и дата получения аттестатов

Заключения о соответствии выполненных работ по проекту: «24» 12 2020 года
ИП "АСПК." ИИН: 700619450232 г.Павлодар, ул.Астана , дом 7-69
Руководитель Галета Ирина Анатольевна .
Эксперты:
1) Эксперт – Третьяков С.Н. на основании приказа №22 от 04.06.2019 г.
дата заключения, наименование организации, фамилия, имя, отчество (при наличии) экспертов авторского надзора, № и дата получения аттестатов

произведя осмотр готовности предъявленного подрядчиком (генеральным подрядчиком) к приемке в эксплуатацию объекта: "Строительство водопровода в селе Бирлик Баянаульского района Павлодарской области"; Объект относится ко второму – нормальному уровню ответственности.
наименование объекта и вид строительства (новое, расширение, реконструкция ,техническое перевооружение, модернизация, капитальный ремонт), уровень ответственности, техническая и технологическая сложность объекта
по адресу: село Бирлик Баянаульского района Павлодарской области";
(область, район, населенный пункт, микрорайон, квартал, улица, номер дома (корпуса)
проверив комплектность исполнительной технической документации подтверждает что:

1. Строительство объекта осуществлено на основании:
Распоряжение Аппарата акима Бирликского сельского округа Баянаульского района Павлодарской области №1-21-31 от 29 декабря 2017 года о выделении земельного участка под водопроводные сети;
наименование органа вынесшего решение

документ, подтверждающий наступление юридических фактов (юридических составов), на основании которых возникают, изменяются или прекращаются права на земельный участок, в том числе договоры, решения судов, правовые акты исполнительных органов, свидетельство о праве на наследство, передаточный акт или разделительный баланс при реорганизации негосударственных юридических лиц, владеющих земельным участком на праве собственности или выкупивших право временного возмездного землепользования (аренды). либо решения о реконструкции (перепланировке, переоборудовании) помещений (отдельных частей) существующих зданий от "___"_____20___года
наименование органа вынесшего решение

2) талона о приеме уведомления о начале или прекращении осуществления деятельности или определенных действий: KZ22REA00136079 от 26.06.2019
ГУ "Управление градостроительного и земельного контроля Павлодарской области" Акимат Павлодарской области

наименование органа принявшего уведомление, дата выдачи талона

3) проекта (проектно-сметной документации): ИП «АСПК»
Проект 54-17- НВК, Заключение гос. экспертизы № EPVL- 0057/18 от 25.05.2018 г.

наименование проектной организации, номер проекта

утвержденного(й): Распоряжение Аппарата акима Бирликского сельского округа Баянаульского района Павлодарской области №1-21-31 от 29 декабря 2017 года о выделении земельного участка под водопроводные сети;

наименование организации утвердившей (переутвердившей) проект и дата утверждения

2. Строительно-монтажные работы осуществлены в сроки:
начало работ: июнь 2019 г.
месяц, год
окончание работ: декабрь 2020 г.
месяц, год
при продолжительности строительства, месяц: 5 месяцев;
по норме или по проекту организации строительства, месяц: 5 месяцев;
фактически, месяц: 18 месяцев;

месяц, год

3. Объект (комплекс) имеет следующие основные технико-экономические показатели (мощность, производительность, производственная площадь, протяженность, вместимость, объем, пропускная способность, провозная способность, число рабочих мест и тому подобное, заполняется по всем объектам (кроме жилых домов) в единицах измерения соответственно целевой продукции или основным видам услуг):

Мощность, производительность и так далее	Единица измерения	По проекту		Фактически	
		общая (с учетом ранее принятых)	в том числе пускового комплекса или очереди	общая (с учетом ранее принятых)	в том числе пускового комплекса или очереди
Водопроводная поселковая сеть					
Строительство водопроводной поселковой сети из полиэтиленовых труб SDR21 180 х 8,6 мм протяженностью - 3036,7 метра; 140 х 6,7 мм протяженностью - 1732,8 метра; 110 х 5,3 мм протяженностью - 8161,4 метра; д-63х3,0мм протяженностью - 1713,1 метра; д-40х2,0мм протяженностью - 74,2 метра; д-32х2,0мм протяженностью - 5367,58 метра;	метр	18019,2		20085,7	
Ж/бетонные колодцы для водопроводных сетей: д-1500мм-47 шт д-2000мм-53шт д- 2500х4000- 1шт д-2000х35000-2шт.	шт	103		103	

Площадка водозаборных сооружений					
Строительство водопроводной сети из полиэтиленовых труб SDR21 д-90х4,3 мм протяженностью - 2071,9 метра (скальник);	метр	2390,6		2071,4	
Ж/бетонные колодцы для водопроводных и канализационных сетей: д-2000мм;	шт	9		1	
Строительство канализационной сети К3 из полиэтиленовых труб д-110х4,2мм протяженностью - 4,5метра; д-110х5,3мм протяженностью - 50,5метра; д-160х6,2мм протяженностью - 30,9метра;	метр	97,9		85,9	
Ж/бетонные колодцы для водопроводных и канализационных сетей: д-2000мм-5 шт; д-1500мм-1шт.	шт	4		6	

4. Технологические и архитектурно-строительные решения по объекту характеризуется следующими данными: Источником водоснабжения являются две проектируемая скважины одна рабочая и одна резервная. Первая скважина (1,1) расположена на территории площадки водозаборных - сооружений, вторая скважина (1,2) расположена южнее на 1900 м. В проекте заложены скважинные насосы с производительность - 16,0 м3/час. С водозаборных скважин вода поступает на очистку. В проекте заложена установка очистки воды. После очистки вода поступает в резервуары чистой воды -2 резервуара по 400м^3. Из резервуаров вода поступает в повысительную насосную станцию. Для подачи воды потребителю в насосной станции запроектирована объединенная насосная установка хозяйственно-питьевого и противопожарного назначения. После насосной станции вода подается во внутриквартальные сети поселка двумя ветками по кольцевому водопроводу с расстановкой пожарных гидрантов. Проектом предусмотрена подводка водопровода непосредственно к границам участков. При подключении потребителей на вводе в каждое здание устанавливается прибор учета.

краткие технические характеристики по особенностям его размещения, по основным материалам и конструкциям, инженерному и технологическому оборудованию

5. На объекте установлено предусмотренное проектом оборудование в количестве согласно актам о его приемке после индивидуального испытания и комплексного опробования;

6. Наружные инженерные коммуникации (телефонно-кабельная канализация) обеспечивают нормальную эксплуатацию объекта (здания, сооружения, помещения) и приняты городскими эксплуатационными организациями;

7. Сметная стоимость по утвержденному проекту (проектно-сметной документации): всего 542812,299 тыс. тенге, в том числе:
строительно-монтажных работ 441818,717 тыс. тенге,
оборудования, инструмента и инвентаря 42835,121 тысяч тенге;

8.Сметная стоимость основных фондов, принимаемых в эксплуатацию 542812,299 тыс. тенге,
стоимость строительно-монтажных работ 447528,669 тыс. тенге;
стоимость оборудования, инструмента и инвентаря 37125,170 тысяч тенге;

9. Объект построен в соответствии с утвержденным проектом (проектно-сметной документацией) и требованиями государственных нормативных документов в области архитектуры, градостроительства и строительства.

РЕШИЛ: объект " Строительство водопровода в селе Бирлик Баянаульского района Павлодарской области"

наименование объекта (комплекса)

принять в эксплуатацию.

Заказчик: Жанахметов Б.З.

фамилия, имя, отчество (при наличии), подпись руководителя, М.П.

Технический надзор:. Кусаинов А.К.

фамилия, имя, отчество (при наличии) подпись эксперта, М.П.

Авторский надзор: Галета И.А.

фамилия, имя, отчество (при наличии) подпись эксперта, М.П.

Подрядчик (генеральный подрядчик): Билялов Н.Е.

фамилия, имя, отчество (при наличии), подпись руководителя, М.П.

Приложение 13
к акту приемки объекта в эксплуатацию
форма

Технические характеристики объекта (сети, водоводы, коллекторы и тому подобное)

№ п/п	Наименование	Единицы измерения	Количество, протяженность	Примечание
1	2	3	4	5
Водопровод				
	Водоводы (общая протяженность)	м		
	1) из стальных труб	м		
	2) из чугунных труб	м		
	3) из асбестоцементных труб	м		
	4) из железобетонных труб	м		
	5) из полиэтиленовых труб	м		
	6) из железобетонных труб	м		
2	Распределительная –сеть (общая протяженность)	м		
	1) из стальных труб	м		
	2) из чугунных труб	м		
	3) из асбестоцементных труб	м		
	4) из полиэтиленовых труб	м	22157,1	
	5) из железобетонных труб (футляр)	м		
3	Прочие устройства			
	Смотровой колодец	шт.	104	
	Задвижка	шт.		
	d- 150мм	шт.	5	
	d-100мм	шт.	42	
	d-50мм	шт.	11	
	Вантуз			
	d-50мм	шт.	4	
	Водомерный узел d-15мм	шт.		
	Гидрант	шт.	58	
	Водопроводный ввод	шт.		
	Водоразборная колонка	шт.		
	Питьевой фонтанчик	шт.		
Канализация				
1	Коллекторы (общая протяженность)	м		
	1) из керамических труб	м		
	2) из чугунных труб	м		
	3) из бетонных труб	м		
	4) из асбестоцементных труб	м		
	5) из железобетонных труб	м		
	6)	м		
	7)	м		
2	Канализационная сеть (общая протяженность)	м		

	1) из керамических труб	м		
	2) из чугунных труб	м		
	3) из бетонных труб	м		
	4) из стальных труб	м		
	5) из железобетонных труб (футляр)	м		
	6) полиэтиленовых труб	м	85,9	
3	Прочие устройства			
	Смотровой колодец	шт.	6	
	Выпуск	шт.		
	Задвижка	шт.		
Горизонтальный разрез колодца		Вертикальный разрез колодца		
Масштаб 1:5		Масштаб 1:50		

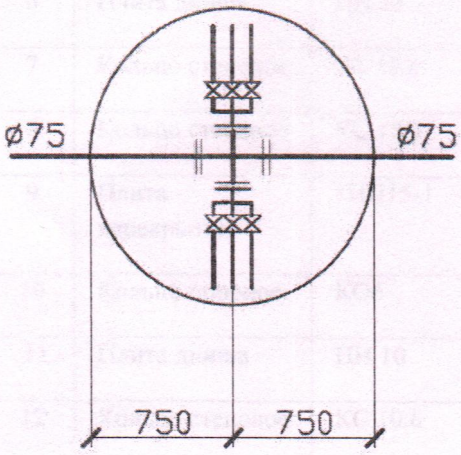

Рисунок 1

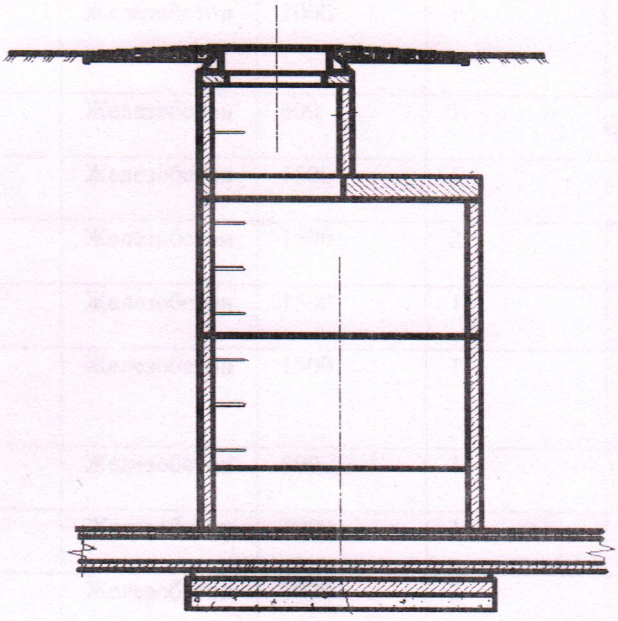

Рисунок 2

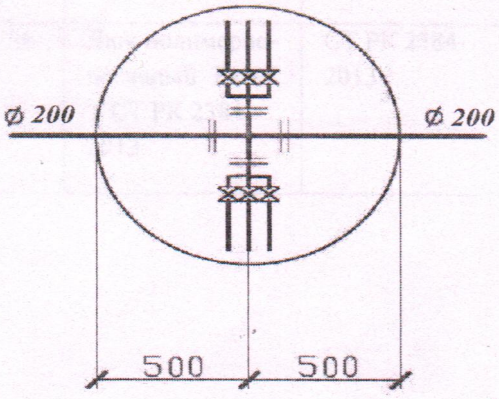

Рисунок 2

Спецификация

№ п/п	Наименование	Марка	Материал	Диаметр (мм) (размеры)	Количество	Примечание
1	Плита днища	ПН 20	Железобетон	2000	1	
2	Кольцо стеновое	КС 20.6	Железобетон	2000	2	
3	Кольцо стеновое	КС 20.9	Железобетон	2000	1	
4	Плита перекрытия	1ПП20-1	Железобетон	2000	1	
5	Кольцо опорное	КО6	Железобетон	600	1	
6	Плита днища	ПН 15	Железобетон	1500	1	
7	Кольцо стеновое	КС 15.6	Железобетон	1500	2	
8	Кольцо стеновое	КС 15.9	Железобетон	1500	1	
9	Плита перекрытия	1ПП15-1	Железобетон	1500	1	
10	Кольцо опорное	КО6	Железобетон	600	1	
11	Плита днища	ПН 10	Железобетон	1000	1	
12	Кольцо стеновое	КС 10.6	Железобетон	1000	2	
13	Кольцо стеновое	КС 10.9	Железобетон	1000	1	
14	Плита перекрытия	ПП10-1	Железобетон	1000	1	
15	Кольцо стеновое	КС7,3	Железобетон	700	1	
16	Люк полимерно-песчаный Тип-Т СТ РК 2384-2013	СТ РК 2384-2013	Полимер-песок	600	1	

Планы
сетей и сооружений водопровода
села Бирлик
Баянаульского района Павлодарской области.
М 1:5000.

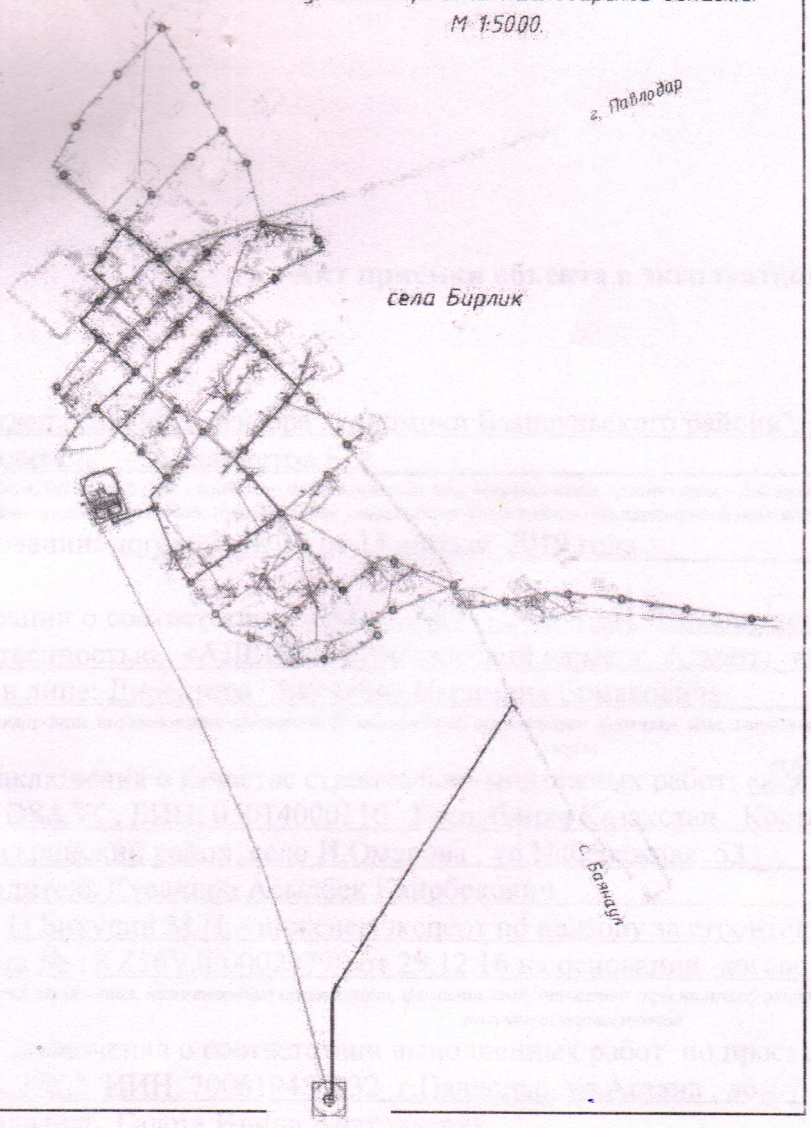

Заказчик

Жанахметов Б.З.

фамилия, имя, отчество (при наличии), подпись руководителя М.П.

Авторский надзор

Галета И.А.

фамилия, имя, отчество (при наличии), подпись эксперта М.П