ТИПОВОЙ ПРОЕКТ

ТП РК 1-50 НС II (~~IВ, IIIА, IVА~~, IVГ)-2009
ТП РК 1-50 НС II ~~7С~~, 8С, ~~9С (IВ, IIВ, IIIА, IIIВ~~, IVГ)-2009

Насосная станция II-го подъема, подкачки ~~или систем оборотного водоснабжения~~
производительностью от 1 $м^3$/час до 50 $м^3$/час

Насосная станция подкачки
Насосная станция II-го подъема
~~или систем оборотного водоснабжения~~

ТИПОВОЙ ПРОЕКТ

ТП РК 1-50 НС II (~~IВ, IIIА, IVА~~, IVГ)-2009

ТП РК 1-50 НС II ~~7С~~, 8С, ~~9С (IВ, IIВ, IIIА, IIIВ~~, IVГ)-2009

Насосная станция II-го подъема, подкачки ~~или систем оборотного водоснабжения~~ производительностью от 1 м^3/час до 50 м^3/час

Насосная станция подкачки

Насосная станция II-го подъема

~~или систем оборотного водоснабжения~~

~~Альбом 1 Насосная станция подкачки для IВ, IIIА, IVА, IVГ климатических подрайонов с обычными геологическими условиями.~~

~~Альбом 2 Насосная станция II-го подъема или систем оборотного водоснабжения для IВ, IIIА, IVА, IVГ климатических подрайонов с обычными геологическими условиями.~~

~~Альбом 3 Насосная станция подкачки для IВ, IIВ, IIIА, IIIВ, IVГ климатических подрайонов с сейсмической активностью 7, 8, 9 баллов.~~

Альбом 4 Насосная станция II-го подъема ~~или систем оборотного водоснабжения~~ для ~~IВ, IIВ, IIIА, IIIВ~~, IVГ климатических подрайонов с сейсмической активностью ~~7~~, 8, ~~9~~ баллов.

~~Альбом 5 Насосная станция подкачки для IВ, IIIА, IVА, IVГ климатических подрайонов с обычными геологическими условиями. Сметы.~~

~~Альбом 6 Насосная станция II-го подъема или систем оборотного водоснабжения для IВ, IIIА, IVА, IVГ климатических подрайонов с обычными геологическими условиями. Сметы.~~

~~Альбом 7 Насосная станция подкачки для IВ, IIВ, IIIА, IIIВ, IVГ климатических подрайонов с сейсмической активностью 7, 8, 9 баллов. Сметы.~~

Альбом 8 Насосная станция II-го подъема ~~или систем оборотного водоснабжения~~ для ~~IВ, IIВ, IIIА, IIIВ~~, IVГ климатических подрайонов с сейсмической активностью ~~7~~, 8, ~~9~~ баллов. Сметы.

АО "КАЗАХСКИЙ ВОДОКАНАЛПРОЕКТ"

Вице-президент Р. Валиев

Главный инженер проекта С. Попан

ЧП "ПРИВАТАГРОСЕРВИС"

Директор А. Покотыло

Главный инженер проекта Л. Железняк

Главный архитектор проекта Я. Бурая

Утвержден приказом Агентства Республики Казахстан по делам строительства и жилищно-комунального хозяйства от_____№_____ и введен в действие с_____20___ г.

				Привязан П.5	ТОО"Кантри-М"
ГИП	Тугамбаева		02.24		
Исполн.	Пак А.		02.24		
				Строительство водопроводных сетей и водозаборных сооружений в с. Куренбель Жуалынского района Жамбылской области	Листов
инв. №					

ТИПОВОЙ ПРОЕКТ

ТП РК 1-50 НС II (~~IВ, IIIА, IVА~~, IVГ)-2009

ТП РК 1-50 НС II ~~7С~~, 8С, ~~9С (IВ, IIВ, IIIА, IIIВ~~, IVГ)-2009

Насосная станция II-го подъема, подкачки ~~или систем оборотного водоснабжения~~ производительностью от 1 $м^3$/час до 50 $м^3$/час

~~Насосная станция подкачки~~

Насосная станция II-го подъема

~~или систем оборотного водоснабжения~~

Альбом ~~3~~ 4

~~Насосная станция подкачки~~

для ~~IВ, IIВ, IIIА, IIIВ~~, IVГ климатических подрайонов с сейсмической активностью ~~7~~, 8, ~~9~~ баллов.

Технологические решения, принятые в типовом проекте, соответствуют требованиям экологических, санитарно-гигиенических, противопожарных и других норм и правил и обеспечивают безопасную для жизни и здоровья людей эксплуатацию объекта при соблюдении предусмотренных рабочими чертежами мероприятий.

ГИП ЧП "Приватагросервис" Л. П. Железняк

ГИП АО "Казахский Водоканалпроект" С. В. Пан

«Строительство системы водоснабжения с. Кайрат Жуалынского района Жамбылской области»

				Привязан П.5	ТОО"Кантри-М"
ГИП	Тугамбаева		02.24		
Исполн.	Пак А.		02.24		
				«Строительство водоснабжения с. Куренбель, Жуалынского района, Жамбылской области»	Листов
инв. №					

Ведомость рабочих чертежей основного комплекта ТХ.1

Лист	Наименование	Примечание
1	Общие данные	
2	План на отм. 0,000	
3	Разрез 1 - 1. Ведомость подбора насосных агрегатов	
4	Аксонометрическая схема	
5	Ведомость подбора изделий и материалов	

Ведомость ссылочных и прилагаемых документов

Обозначение	Наименование	Примечание
Прилагаемые документы		
ТП РК 1-50 НСII (~~IВ, IIIА, IVА,~~ IVГ)-2009-ТХ.1.И ТП РК 1-50 НС II ~~7С~~, 8С, ~~9С (IВ,IIВ,IIIА,IIIВ,~~IVГ)-2009-ТХ.1.И	Комплектная установка. Разрез 1-1.	л. 1
ТП РК 1-50 НСII (~~IВ, IIIА, IVА~~, IVГ)-2009-ТХ.1.И ТП РК 1-50 НС II ~~7С~~, 8С, ~~9С (IВ,IIВ,IIIА,IIIВ,~~IVГ)-2009-ТХ.1.И	Ведомость подбора оборудования изделий и материалов	л. 2
ТП РК 1-50 НСII (~~IВ, IIIА, IVА~~, IVГ)-2009-ТХ.1.И ТП РК 1-50 НС II ~~7С~~, 8С, ~~9С (IВ,IIВ,IIIА,IIIВ,~~IVГ)-2009-ТХ.1.И	Рама комплектной установки. Разрез 1-1, 2-2, 3-3.	л. 3
ТП РК 1-50 НСII (~~IВ, IIIА, IVА~~, IVГ)-2009-ТХ.1.И ТП РК 1-50 НС II ~~7С~~, 8С, ~~9С (IВ,IIВ,IIIА,IIIВ,~~IVГ)-2009-ТХ.1.И	Рама Р1. Разрез 1-, 2-2, 3-3.	л. 4
ТП РК 1-50 НСII (~~IВ, IIIА, IVА~~, IVГ)-2009-ТХ.1.С ТП РК 1-50 НС II ~~7С~~, 8С, ~~9С (IВ,IIВ,IIIА,IIIВ,~~IVГ)-2009-ТХ.1.С	Спецификация оборудования, изделий и материалов.	на 1 листе

Ведомость основных комплектов рабочих чертежей

Обозначение	Наименование	Примечание
ТП РК 1-50 НСII (~~IВ, IIIА, IVА~~, IVГ)-2009-С.1 ТП РК 1-50 НС II ~~7С~~,8С,~~9С (IВ,IIВ,IIIА,IIIВ,~~IVГ)-2009-С.1	Содержание	Альбом 3
ТП РК 1-50 НСII (~~IВ, IIIА, IVА~~, IVГ)-2009-ПЗ.1 ТП РК 1-50 НС II ~~7С~~,8С,~~9С (IВ,IIВ,IIIА,IIIВ,~~IVГ)-2009-ПЗ.1	Общая пояснительная записка	Альбом 3
ТП РК 1-50 НСII (~~IВ, IIIА, IVА~~, IVГ)-2009-ТХ.1 ТП РК 1-50 НС II ~~7С~~,8С,~~9С (IВ,IIВ,IIIА,IIIВ,~~IVГ)-2009-ТХ.1	Технологические решения	Альбом 3
ТП РК 1-50 НСII (~~IВ, IIIА, IVА~~, IVГ)-2009-АС.1 ТП РК 1-50 НС II ~~7С~~,8С,~~9С (IВ,IIВ,IIIА,IIIВ,~~IVГ)-2009-АС.1	Архитектурно-строительные решения	Альбом 3
ТП РК 1-50 НСII (~~IВ, IIIА, IVА,~~ IVГ)-2009-ОВ.1 ТП РК 1-50 НС II ~~7С~~,8С,~~9С (IВ,IIВ,IIIА,IIIВ,~~IVГ)-2009-ОВ.1	Отопление и вентиляция	Альбом 3
ТП РК 1-50 НСII (~~IВ, IIIА, IVА~~, IVГ)-2009-ЭМО.1 ТП РК 1-50 НС II ~~7С~~,8С,~~9С (IВ,IIВ,IIIА,IIIВ,~~IVГ)-2009-ЭМО.1	Электротехнические решения	Альбом 3

ОБЩИЕ УКАЗАНИЯ

1. За условную отметку 0,000 принята абсолютная отметка 68,450 .
2. После монтажа стальные трубопроводы и трубопроводную арматуру в помещении машинного зала окрасить по очищенной от ржавчины поверхности 2 слоями эмали по 1 слою грунта.
3. Цветовую окраску трубопроводов и оборудования принять по ГОСТ 14202-69.
4. Принятые технические решения соответствуют требованиям экологических, санитарно-гигиенических, противопожарных и других норм, действующих на территории Республики Казахстан, и обеспечивают безопасную для жизни и здоровья людей эксплуатацию объекта при соблюдении предусмотренных проектом мероприятий и регламентируемых правил эксплуатации здания.

Проектная документация разработана в соответствии с требованиями государственных нормативов и заданием на проектирование

Главный инженер проекта Л. П. Железняк

Взам. инв. № | Подпись и дата | Инв.№ подл.

ГИП	Тугамбаева		02.24	Привязан П.5	ТОО"Кантри-М"
Исполн.	Пак А.		02.24		
Инв. N				«Строительство водоснабжения с. Куренбель, Жуалынского района, Жамбылской области»	Листов
изм. кол.	лист	док.	подпись	дата	ТП РК 1-50 НСII (~~IВ, IIIА, IVА,~~ IVГ)-2009-ТХ.1 ТП РК 1-50 НС II ~~7С~~, 8С, ~~9С (IВ, IIВ, IIIА, IIIВ,~~ IVГ)-2009-ТХ.1
Разраб.	Молодов			Насосная станция II-го подъема, ~~подкачки или систем оборотного водоснабжения~~ производительностью от 1 м³/час до 50 м³/час	
Пров.	Железняк			~~Насосная станция подкачки~~ для ~~IВ,IIВ,IIIА,IIIВ,~~IVГ климатических подрайонов с сейсмической активностью ~~7~~, 8, ~~9~~ баллов	Стадия: РП; Лист: 1; Листов: 5
ГИП	Железняк			Общие данные	ЧП "ПРИВАТАГРОСЕРВИС" г. Харьков
Н. контр.	Бурая				
Утв.	Покотыло				

План на отм. 0,000

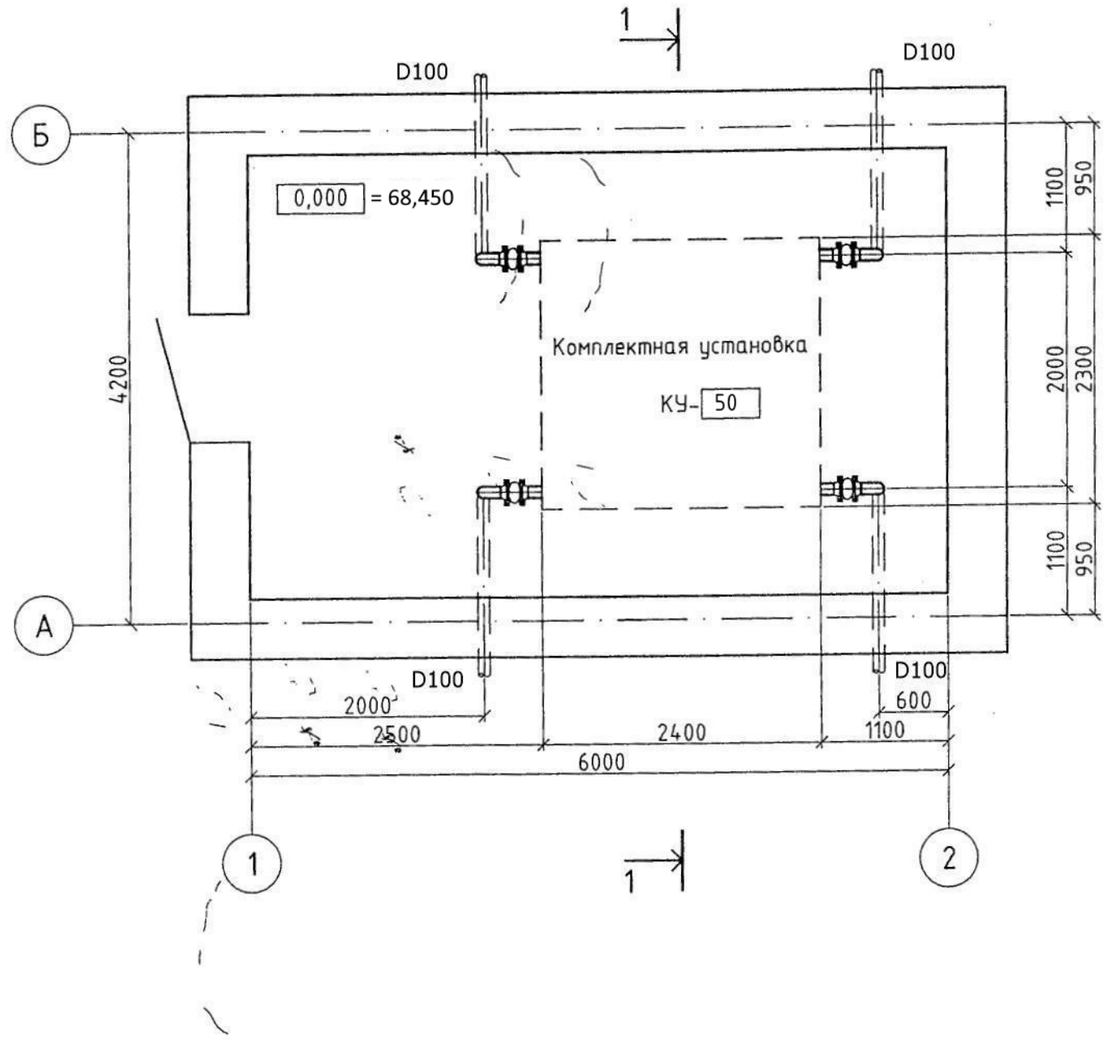

								ТП РК 1-50 НСII ~~(IВ, IIIА, IVА,~~ IVГ)-2009-ТХ.1 ТП РК 1-50 НС II ~~7С~~, 8С, ~~9С (IВ, IIВ, IIIА, IIIВ,~~ IVГ)-2009-ТХ.1		
								Насосная станция II-го подъема, ~~подкачки или систем оборотного водоснабжения~~ производительностью от 1 м³/час до 50 м³/час		
				изм.	кол.	лист	док.	подпись	дата	
Привязан П.5				Разраб.		Молодов				~~Насосная станция подкачки~~ для ~~IВ,IIВ,IIIА,IIIВ,~~IVГ климатических подрайонов с сейсмической активностью ~~7,~~ 8, ~~9~~ баллов	Стадия	Лист	Листов
				Пров.		Железняк					РП	2	
Исполн.	Пак А.		02.24	ГИП		Железняк				План на отм. 0,000	ЧП "ПРИВАТАГРОСЕРВИС" г. Харьков		
				Н. контр.		Бурая							
Инв. N													

Согласовано

ГАП	Бурая	11.09
Гл. спец.	Межевикина	11.09

Взам. инв. №

Подпись и дата

Инв.№ подл.

1 - 1

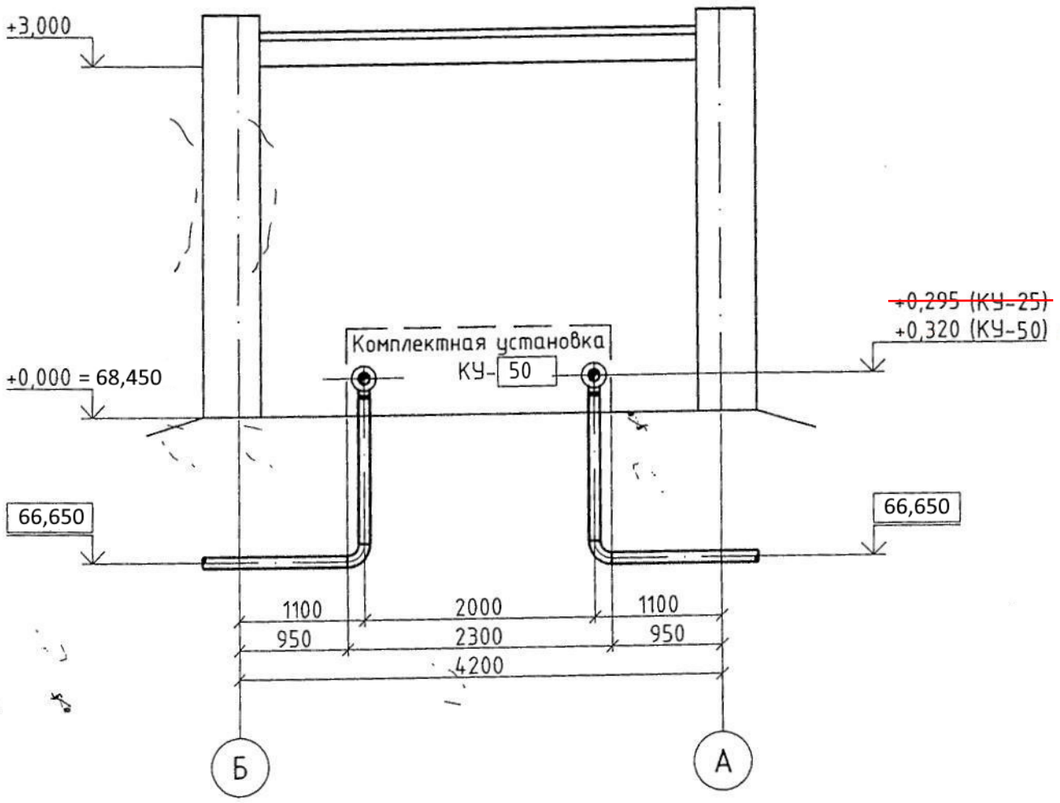

Ведомость подбора насосных агрегатов

Обозначение насосного агрегата	Q, м³/ч	H, м	N, кВт	Масса, кг	Примечание
~~КМЛ2 40/130~~	~~12,5~~	~~15~~	~~1,5~~	~~31~~	
~~КМЛ2 40/130~~	~~12,5~~	~~15~~	~~2,2~~	~~47~~	
~~КМЛ2 40/160~~	~~12,5~~	~~25~~	~~2,2~~	~~48~~	
~~КМЛ 50-125/2~~	~~12,5~~	~~20~~	~~2,2~~	~~49~~	
~~КМЛ 50-125а/2~~	~~12,5~~	~~15~~	~~1,5~~	~~45~~	
~~КМЛ2 50/130~~	~~8,0~~	~~18~~	~~1,5~~	~~46~~	
~~КМЛ2 50/180~~	~~12,5~~	~~35~~	~~5,5~~	~~91~~	
~~КМЛ2 50/200~~	~~12,5~~	~~50~~	~~5,5~~	~~91~~	
~~КМЛ2 50/160~~	~~20,0~~	~~25~~	~~3,0~~	~~91~~	
~~КМЛ 65-125/2~~	~~25,0~~	~~20~~	~~2,2~~	~~50~~	
~~КМЛ 65-160/2~~	~~25,0~~	~~32~~	~~5,5~~	~~74,5~~	
~~КМЛ 65-160а/2~~	~~25,0~~	~~26,0~~	~~4,0~~	~~74,5~~	
~~КМЛ 65-160б/2~~	~~25,0~~	~~20~~	~~3,0~~	~~74,5~~	
~~КМЛ2 65/130~~	~~20,0~~	~~19~~	~~3,0~~	~~96~~	
~~1КМЛ65-160М~~	~~75,0~~	~~40,0~~	~~7,0~~	~~96~~	
CR 64-2*	64,0	56,0	11,0	119,0	
CR 32-2-2*	32,0	21,0	3,0	97,6	

Согласовано
ГАП Бурая 11.09
Гл. спец. Межевикина 11.09

Взам. инв. №

Подпись и дата

Инв.№ подл.

Привязан	П.5						
Исполн.	Пак А.		02.24				
Инв. N							

изм.	кол.	лист	док.	подпись	дата
Разраб.		Молодов			
Пров.		Железняк			
ГИП		Железняк			
Н. контр.		Бурая			

ТП РК 1-50 НСII (~~IВ, IIIА, IVА,~~ IVГ)-2009-ТХ.1
ТП РК 1-50 НС II ~~7С,~~ 8С, ~~9С (IВ, IIВ, IIIА, IIIВ,~~ IVГ)-2009-ТХ.1

Насосная станция II-го подъема, подкачки ~~или систем оборотного водоснабжения~~ производительностью от 1 м³/час до 50 м³/час

~~Насосная станция подкачки~~ для IВ,~~IIВ,IIIА,IIIВ,~~IVГ климатических подрайонов с сейсмической активностью ~~7,~~ 8, ~~9~~ баллов

Стадия	Лист	Листов
РП	3	

Разрез 1 - 1.
Ведомость подбора насосных агрегатов

ЧП "ПРИВАТАГРОСЕРВИС"
г. Харьков

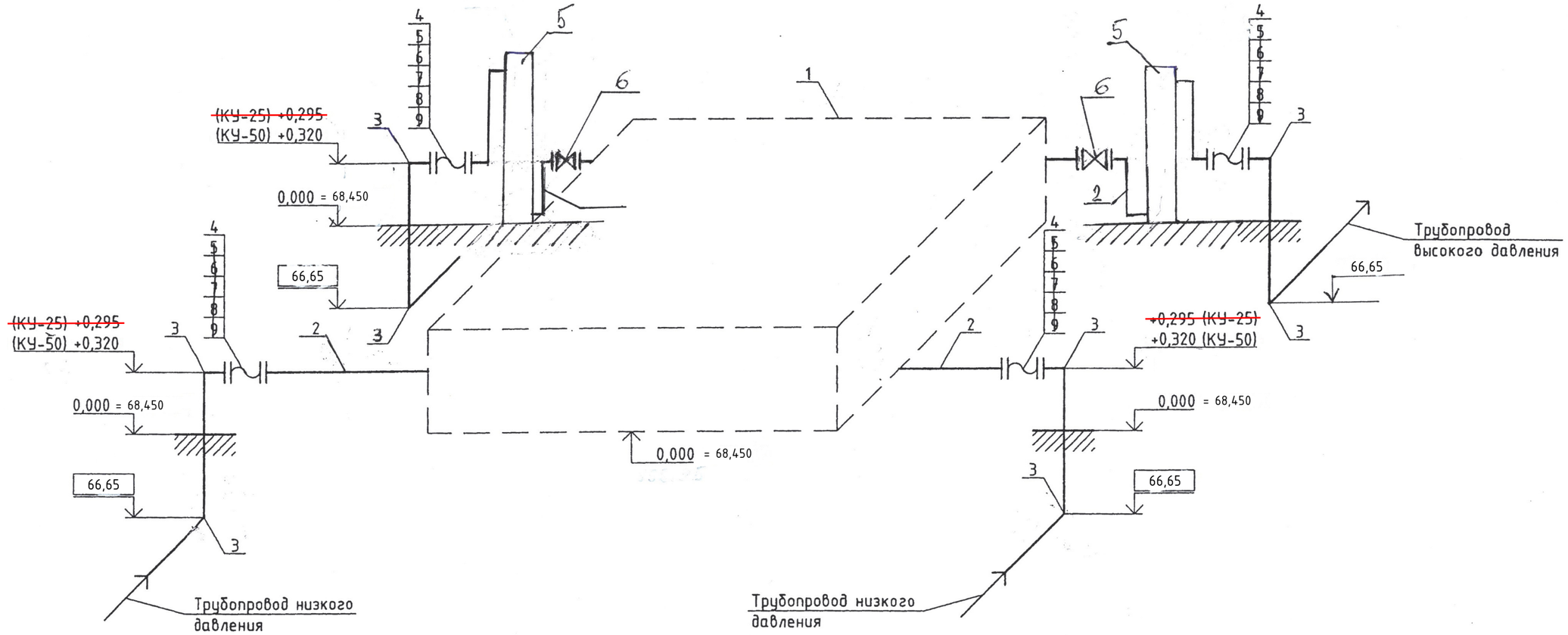

								ТП РК 1-50 НСII ~~(IВ, IIIА, IVА~~, IVГ)-2009-ТХ.1		
								ТП РК 1-50 НС II ~~7С~~, 8С, ~~9С (IВ, IIВ, IIIА, IIIВ~~, IVГ)-2009-ТХ.1		
								Насосная станция II-го подъема, ~~подкачки или систем оборотного водоснабжения~~ производительностью от 1 м³/час до 50 м³/час		
			изм.	кол.	лист	док.	подпись	дата			
Привязан П.5			Разраб.		Молодов				Насосная станция подкачки для ~~IВ, IIIА, IVА~~, IVГ климатических подрайонов с обычными геологическими условиями	Стадия	Лист	Листов
			Пров.		Железняк					РП	4	
Исполн. Пак А.		02.24	ГИП		Железняк				Аксонометрическая схема	ЧП "ПРИВАТАГРОСЕРВИС" г. Харьков		
			Н. контр.		Бурая							
Инв. N												

Взам. инв. № | Подпись и дата | Инв.№ подл.

Поз.	Наименование	Количество					
		КМЛ65-160а/2 1КМЛ65-160м	КМЛ 50-125/2 КМЛ 50-125а/2	КМЛ2 50/130 КМЛ2 50/180 КМЛ2 50/200	КМЛ 65-125/2	КМЛ 65-160/2 КМЛ 65-160а/2 КМЛ 65-160б/2	КМЛ2 50/160 КМЛ2 65/130 КМЛ2 65/160
1	Комплектная установка КУ-25	1	1	1	-	-	-
1	То же КУ-50	-	-	-	1	1	1
2	Труба стальная электросварная						
	прямошовная 89х4,0	20,0	20,0	20,0	-	-	-
2	То же 108х4,0	-	-	-	20,0	20,0	20,0
3	Отвод 90-89х4,0	8	8	8	-	-	-
3	Отвод 90-108х4,0	-	-	-	8	8	8
4	Компенсатор трубный фланцевый DN80	4	4	4	-	-	-
4	То же DN100	-	-	-	4	4	4
5	Фланец 1-80-16 Ст25	8	8	8	-	-	-
5	Фланец 1-100-16 Ст25	-	-	-	8	8	8
6	Болт М16-8дх110.58(S24)	32	32	32	-	-	-
6	Болт М16-8дх130.58(S24)	-	-	-	64	64	64
7	Гайка М16-6Н.5(S24)	32	32	32	64	64	64
8	Шайба А.16.01.08кп.016	64	64	64	128	128	128
9	Прокладка А-80-1,6 ПОН	8	8	8	-	-	-
9	Прокладка А-100-1,6 ПОН	-	-	-	8	8	8

Взам. инв. №

Подпись и дата

Инв.№ подл.

изм.	кол.	лист	док.	подпись	дата
Разраб.		Молодов			
Пров.		Железняк			
ГИП		Железняк			
Н. контр.		Бурая			

Привязан Аннулирован

Инв. N

ТП РК 1-50 НСII (~~IВ, IIIА, IVА,~~ IVГ)-2009-ТХ.1
ТП РК 1-50 НС II ~~7С,~~ 8С, ~~9С (IВ, IIВ, IIIА, IIIВ,~~ IVГ)-2009-ТХ.1

Насосная станция II-го подъема, подкачки или систем оборотного водоснабжения производительностью от 1 м³/час до 50 м³/час

Насосная станция подкачки для ~~IВ,IIВ,IIIА,IIIВ~~,IVГ климатических подрайонов с сейсмической активностью ~~7,~~ 8, ~~9~~ баллов

Стадия	Лист	Листов
РП	5	

Ведомость подбора изделий и материалов

ЧП "ПРИВАТАГРОСЕРВИС" г. Харьков

Позиция	Наименование и техническая характеристика	Тип, марка, обозначение документа, опросного листа	Код оборудования, изделия, материала	Завод - изготовитель	Единица измерения	Количество	Масса единицы, кг	Примечание
1	Комплектная установка CR 64-2* / CR 32-2-2*				шт	2 / 2	119,0 / 97,6	
2	Труба стальная электросварная прямошовная ~~89х4,0~~	~~ГОСТ 10704-91~~			~~м~~	~~20,0~~	~~8,38~~	
2	То же 108х4,0	ГОСТ 10704-91			м	20,0	10,26	
4	Компенсатор трубный фланцевый DN~~80~~ 100				шт	4	6,5	
~~4~~	~~То же~~ ~~DN100~~				~~шт~~	~~4~~	~~7,0~~	
5	Бактерицидная установка ОДВ-70 N=0,87 квт, Д трубка-100				кгс	2	124,0	
6	Задвижка ф100	ГОСТ 5762-2002			шт	2	30	

Взам. инв. № | Подпись и дата | Инв.№ подл.

изм.	кол.	лист	док.	подпись	дата

ТП РК 1-50 НСII-~~(IВ, IIIА, IVА~~, IVГ)-2009-ТХ.1.С
ТП РК 1-50 НС II ~~7Е~~, 8С, ~~-9Е (IВ, IIВ, IIIА, IIIВ~~, IVГ)-2009-ТХ.1.С

Насосная станция II-го подъема, ~~подкачки или систем оборотного водоснабжения~~ производительностью от 1 м³/час до 50 м³/час

ГИП	Тугамбаева		02.24	
Исполн.	Пак А.		02.24	
Инв. N				

Привязан П.5

ТОО „Кантри-М"

Строительство системы водоснабжения в а. Курендель Туалинского района, Западн. обл.

Разраб.	Молодов		
Пров.	Железняк		
ГИП	Железняк		
Н. контр.	Бурая		
Утв.	Покотыло		

Листов

Насосная станция подкачки для ~~IВ, IIIА, IVА~~, IVГ климатических подрайонов с обычными геологическими условиями

Стадия	Лист	Листов
РП	1	1

Спецификация оборудования, изделий и материалов

ЧП "ПРИВАТАГРОСЕРВИС" г. Харьков

Комплектная установка

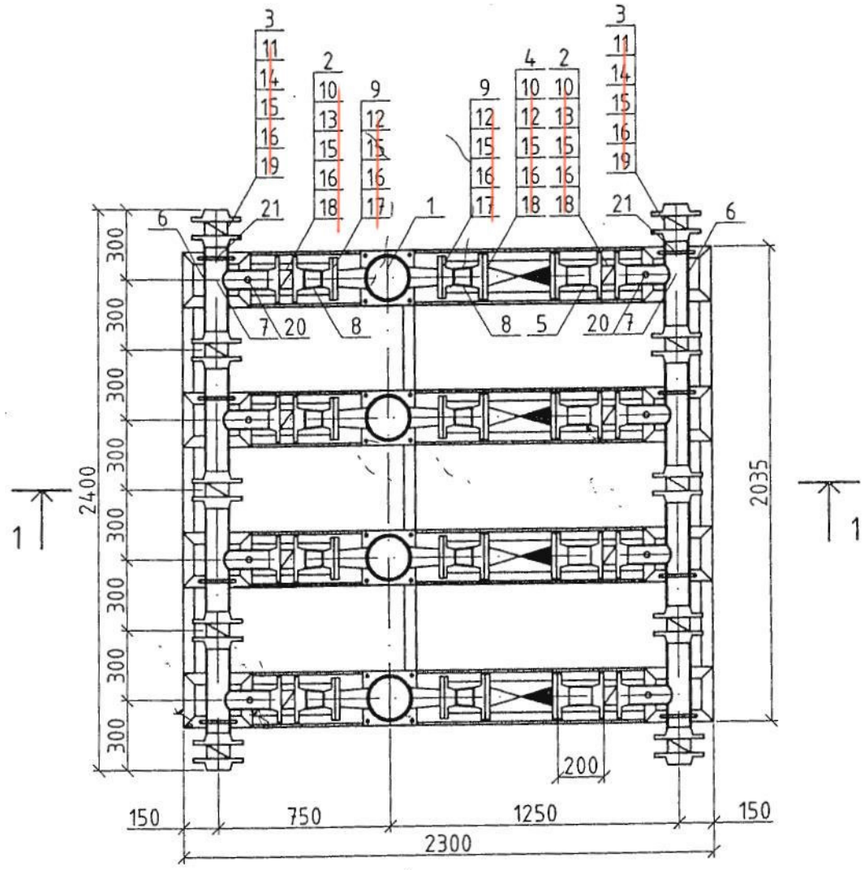

1 - 1

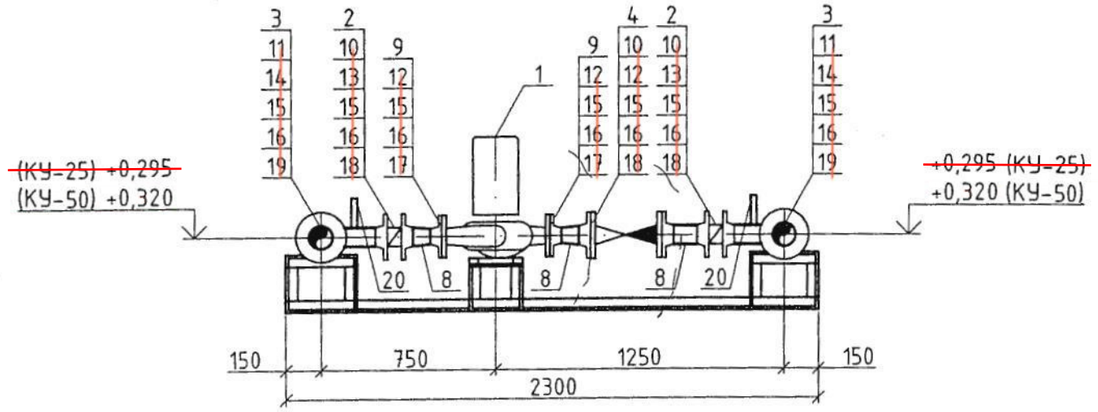

						Привязан: П.5		ТОО"Кантри-М"	
ГИП		Тугамбаева			02.24				
Исполн.		Пак А.			02.24	«Строительство водоснабжения с. Курендель, Жуалынского района, Жамбылской области»			Листов
Инв. N									
						ТП РК 1-50 НСII ~~(IВ, IIIА, IVА~~, IVГ)-2009-ТХ.1.И ТП РК 1-50 НС II ~~7С~~, 8С, ~~9С (IВ, IIВ, IIIА, IIIВ~~, IVГ)-2009-ТХ.1.И			
						Насосная станция II-го подъема, ~~подкачки или систем оборотного водоснабжения~~ производительностью от 1 $м^3$/час до 50 $м^3$/час			
изм.	кол.	лист	док.	подпись	дата				
Разраб.		Молодов				~~Насосная станция подкачки~~ для IВ,~~IIВ,IIIА,IIIВ,~~IVГ климатических подрайонов с сейсмической активностью ~~7~~, 8, ~~9~~ баллов	Стадия	Лист	Листов
Пров.		Железняк					РП	1	4
ГИП		Железняк				Комплектная установка. Разрез 1-1	ЧП "ПРИВАТАГРОСЕРВИС" г. Харьков		
Н. контр.		Бурая							
Утв.		Покотыло							

Взам. инв. № | Подпись и дата | Инв.№ подл.

Поз.	Наименование	Количество					
		КУ-25			КУ-50		
		КМЛ2 40	КМЛ2 50	КМЛ 50	КМЛ2 50	КМЛ2 65	КМЛ 65
1	Насос линейный моноблочный	4	4	4	4	4	4
2	Затвор дисковый запорно-регулирующий						
	с симметричным диском ЗД0.50.16.01.1102	8	8	8	-	-	-
2	То же ЗД0.80.16.01.1102	-	-	-	8	8	8
3	Затвор дисковый запорно-регулирующий						
	с симметричным диском ЗД0.80.16.01.1102	10	10	10	-	-	-
3	То же ЗД0.100.16.01.1102	-	-	-	10	10	10
4	Клапан (затвор) обратный литой						
	фланцевый КО 50.16.3312	4	4	4	-	-	-
4	То же КО 80.16.3312	-	-	-	4	4	4
5	Труба стальная электросварная						
	прямошовная 57х3,5	3,0	3,0	3,0	-	-	-
5	То же 89х4,0	-	-	-	2,5	2,5	2,5
6	Труба стальная электросварная						
	прямошовная 89х4,0	5,0	5,0	5,0	-	-	-
6	То же 108х4,0	-	-	-	4,0	4,0	4,0
7	Тройник 89х3,5-57х3,0	8	8	8	-	-	-
7	Тройник 108х4,0-89х4,0	-	-	-	8	8	8
8	Переход К-57х3,0-45х2,5	8	-	-	-	-	-
8	Переход К-89х3,5-57х3,0	-	-	-	8	-	-
8	Переход К-89х3,5-76х3,5	-	-	-	8	8	8
9	Фланец 1-40-16 Ст25	8	-	-	-	-	-
9	Фланец 1-50-16 Ст25	-	8	8	8	-	-
9	Фланец 1-65-16 Ст25	-	-	-	-	8	8

Поз.	Наименование	Количество					
		КУ-25			КУ-50		
		КМЛ2 40	КМЛ2 50	КМЛ 50	КМЛ2 50	КМЛ2 65	КМЛ 65
10	Фланец 1-50-16 Ст25	24	24	24	-	-	-
10	Фланец 1-80-16 Ст25	-	-	-	24	24	24
11	Фланец 1-80-16 Ст25	20	20	20	-	-	-
11	Фланец 1-100-16 Ст25	-	-	-	20	20	20
12	Болт М16-8gх110.58(S24)	64	64	64	64	64	-
13	Шпилька 1-М16-8gх120.35	64	64	64	-	-	-
13	Шпилька 1-М16-8gх140.35	-	-	-	64	64	64
14	Шпилька 1-М16-8gх130.35	40	40	40	-	-	-
14	Шпилька 1-М16-8gх140.35	-	-	-	80	80	80
15	Гайка М16-6Н.5(S24)	272	272	272	352	352	352
16	Шайба А.16.01.08кп.016	336	336	336	416	416	416
17	Прокладка А-40-1,6 ПОН	8	-	-	-	-	-
17	Прокладка А-50-1,6 ПОН	-	8	8	8	-	-
17	Прокладка А-65-1,6 ПОН	-	-	-	8	8	8
18	Прокладка А-50-1,6 ПОН	24	24	24	-	-	-
18	Прокладка А-80-1,6 ПОН	-	-	-	24	24	24
19	Прокладка А-80-1,6 ПОН	20	20	20	-	-	-
19	Прокладка А-100-1,6 ПОН	-	-	-	20	20	20
20	Устройство отборное						
	016-70-ст20-МП-(1ЛБ38бк)	8	8	8	8	8	8
21	Опора ОПБ1-89	8	8	8	-	-	-
21	Опора ОПБ1-108	-	-	-	8	8	8

Взам. инв. № | Подпись и дата | Инв.№ подл.

Привязан П.5				Разраб.	Молодов	
				Пров.	Железняк	
Исполн.	Пак А.		02.24	ГИП	Железняк	
				Н. контр.	Бурая	
Инв. N						

изм. кол. лист док. подпись дата

ТП РК 1-50 НСII (~~IВ, IIIА, IVА~~, IVГ)-2009-ТХ.1.И
ТП РК 1-50 НС II ~~7С~~, 8С, ~~9С~~ (~~IВ, IIВ, IIIА, IIIВ~~, IVГ)-2009-ТХ.1.И

Насосная станция II-го подъема, ~~подкачки или систем оборотного водоснабжения~~ производительностью от 1 м³/час до 50 м³/час

~~Насосная станция подкачки~~ для ~~IВ,IIВ,IIIА,IIIВ,~~IVГ климатических подрайонов с сейсмической активностью ~~7~~, 8, ~~9~~ баллов

Стадия	Лист	Листов
РП	2	

Ведомость подбора оборудования изделий и материалов

ЧП "ПРИВАТАГРОСЕРВИС" г. Харьков

Рама комплектной установки

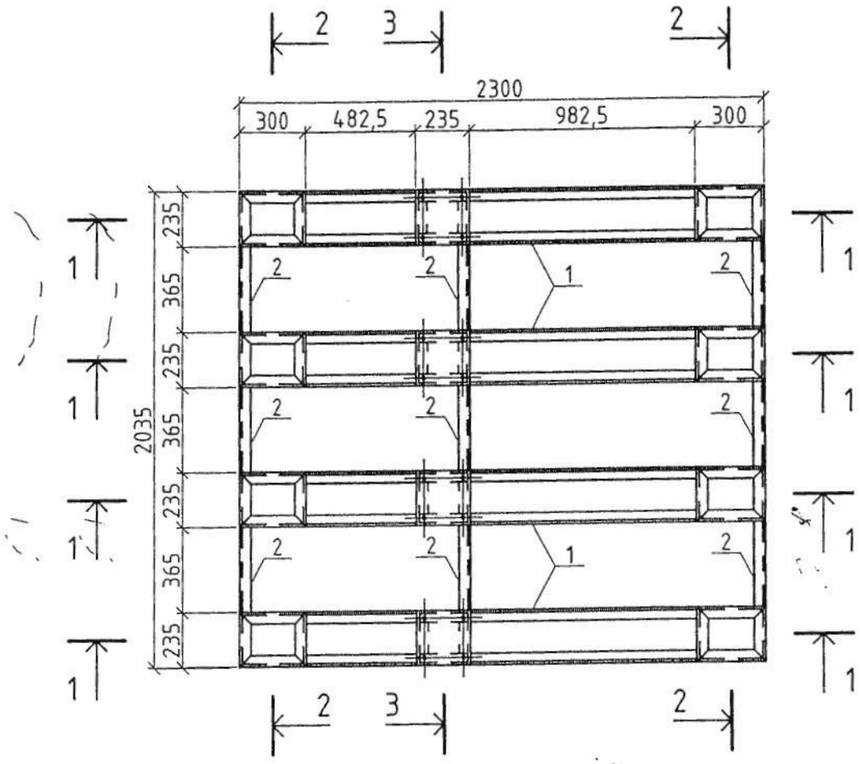

1 - 1

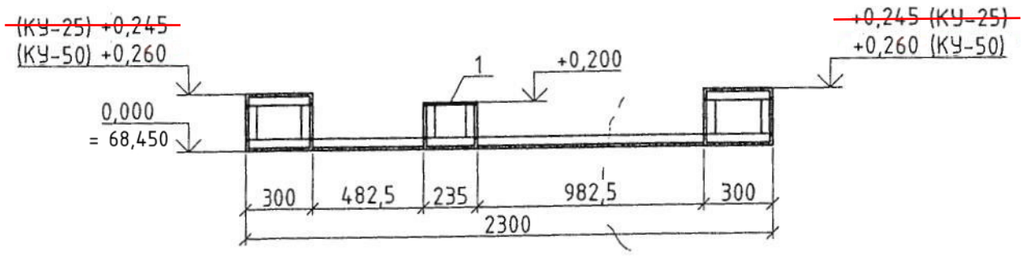

2 - 2

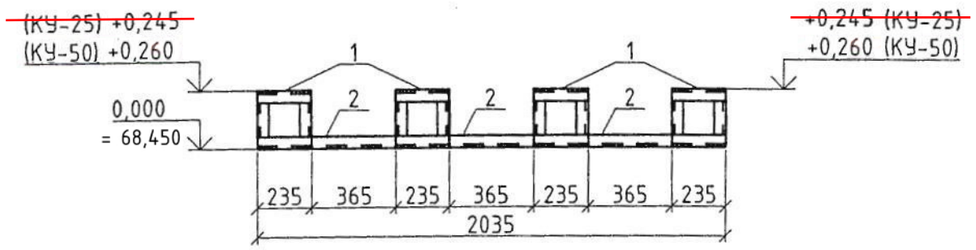

3 - 3

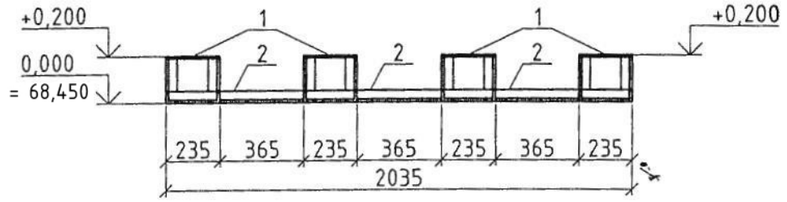

Поз.	Обозначение	Наименование	Кол., шт	Масса ед.,кг	Примечание
1		Рама Р1 L=365мм	4	40,9 / 42,3	
2		Деталь соединительная	9	1,38	

1. Данный лист рассматривать совместно с л.4.
2. Сварку выполнять электродами Э42 по ГОСТ 9467-75, hшва=6мм, но не более наименьшей толщины свариваемых элементов.
3. Металлоконструкции обработать антикоррозийными составами за 2 раза.
4. Над чертой приведены данные для КУ-25, под чертой для КУ-50.

изм.	кол.	лист	док.	подпись	дата

ТП РК 1-50 НСII ~~(IВ, IIIА, IVА~~, IVГ)-2009-ТХ.1.И
ТП РК 1-50 НС II ~~7С~~, 8С, ~~9С (IВ, IIВ, IIIА, IIIВ~~, IVГ)-2009-ТХ.1.И

Насосная станция II-го подъема, подкачки ~~или систем оборотного водоснабжения~~ производительностью от 1 м³/час до 50 м³/час

~~Насосная станция подкачки~~ для ~~IВ,IIВ,IIIА,IIIВ~~,IVГ климатических подрайонов с сейсмической активностью ~~7~~, 8, ~~9~~ баллов

Стадия	Лист	Листов
РП	3	

Рама комплектной установки. Разрез 1-1; 2-2; 3-3

ЧП "ПРИВАТАГРОСЕРВИС" г. Харьков

Разраб.	Кравченко				
Пров.	Мищан				
ГИП	Железняк				
Н. контр.	Бурая				

Привязан П.5

Исполн. Пак А. 02.24

Инв. N

Взам. инв. № | Подпись и дата | Инв.№ подл.

Рама Р1

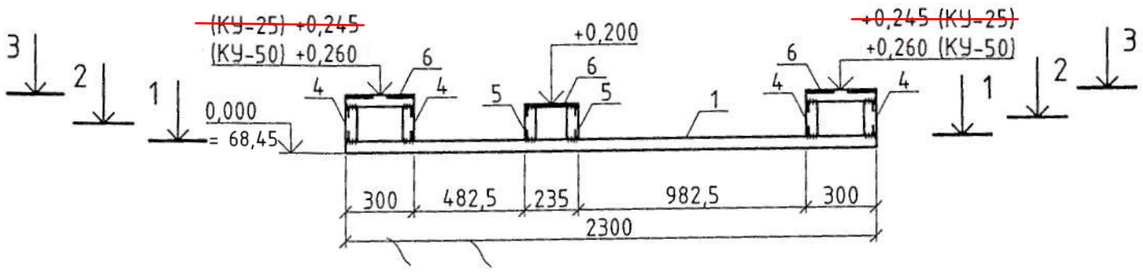

1 - 1

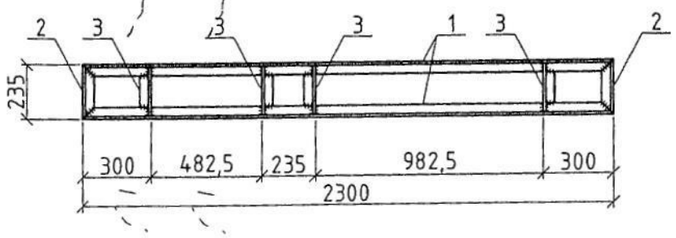

2 - 2

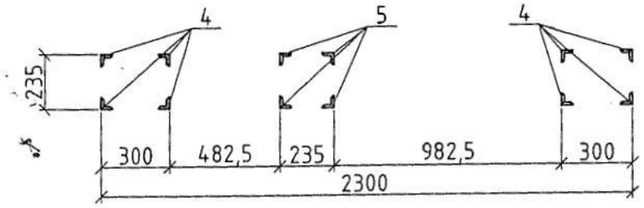

3 - 3

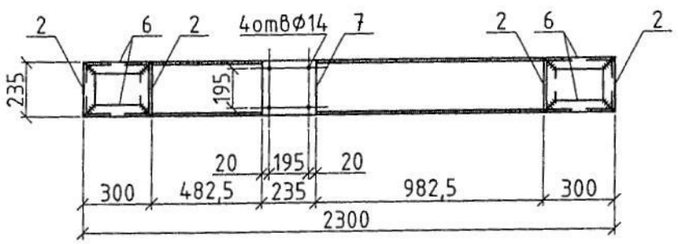

Поз.	Обозначение	Наименование	Кол., шт	Масса ед.,кг	Примечание
1	ГОСТ 8509-93	∟50х5 L=2300мм	2	8,67	
2	ГОСТ 8509-93	∟50х5 L=235мм	6	0,88	
3	ГОСТ 8509-93	∟50х5 L=225мм	4	0,84	
4	ГОСТ 8509-93	∟50х5 L=145мм	8	0,54 / 0,60	
5	ГОСТ 8509-93	∟50х5 L=160мм	4	0,60	
6	ГОСТ 8509-93	∟50х5 L=300мм	4	1,13	
7	ГОСТ 103-76*	—235х10х235	1	4,63	
		Всего			40,9 / 42,3

1. Данный лист рассматривать совместно с л.3.
2. Сварку выполнять электродами Э42 по ГОСТ 9467-75, hшва=6мм, но не более наименьшей толщины свариваемых элементов.
3. Металлоконструкции обработать антикоррозийными составами за 2 раза.
4. Над чертой приведены данные для КУ-25, под чертой для КУ-50.

изм.	кол.	лист	док.	подпись	дата

ТП РК 1-50 НСII (~~IВ, IIIА, IVА,~~ IVГ)-2009-ТХ.1.И
ТП РК 1-50 НС II ~~7С~~, 8С, ~~9С (IВ, IIВ, IIIА, IIIВ~~, IVГ)-2009-ТХ.1.И

Насосная станция II-го подъема, ~~подкачки или систем оборотного водоснабжения~~ производительностью от 1 м³/час до 50 м³/час

~~Насосная станция подкачки~~ для ~~IВ;IIВ;IIIА;IIIВ~~,IVГ климатических подрайонов с сейсмической активностью ~~7~~, 8, ~~9~~ баллов

Стадия	Лист	Листов
РП	4	

Рама Р1.
Разрез 1-1; 2-2; 3-3

ЧП "ПРИВАТАГРОСЕРВИС"
г. Харьков

Разраб.	Кравченко		
Пров.	Мищан		
ГИП	Железняк		
Н. контр.	Бурая		

Привязан П.5

Исполн. Пак А. 02.24

Инв. N

Взам. инв. № | Подпись и дата | Инв.№ подл.