ГУ "Хромтауский районный отдел жилищно-коммунального хозяйства, пассажирского транспорта и автомобильных дорог"

Генеральный проектировщик: ТОО "Нур Жол Проект" Лицензия ГСЛ №150095530 от 21.05.2015 года
Субпроектировщик: ТОО "ТМ Проект Строй" Лицензия ГСЛ №20012202 от 21.08.2020 года
Субпроектировщик: ТОО "Зерде-2006" Лицензия ГСЛ №0002980 от 04.07.2007 года

ТОМ III
Альбом 1

Р А Б О Ч И Й П Р О Е К Т

Строительство внутрипоселковых автодорог в селе Дон Хромтауского района Актюбинской области

Наружное зазоснабжение
№008-24 ГСН

г. Кызылорда 2024 год.

Общие указания

Рабочий проект газоснабжения "Средний ремонт автомобильной дороги в с.Дон, по ул.Бильтабанова" выполнен на основании:

- технических условий №_____ от _____ г.,выданных АО "КазТрансГаз Аймак" Хромтауский ГУ;
- СН РК 4.03-01-2011 "Газораспределительные системы";
- МСП 4.03-103-2005 «Проектирование, строительство и реконструкция газопроводов с применением полиэтиленовых труб».

Уровень ответственности раздела определен как - технически сложные объекты II (нормального) уровня ответственности

Проектом предусматриваются следующие проектные решения:

- реконструкцию участков существующих ,подземных полиэтиленовых газопроводов низкого давления на пересечениях с проектируемой а/д, с устройством защитных футляров;
-на концах футляров устанавливается ковер.

Для обозначения трассы газопровода лента сигнальная «Газ» с логотипом «Огнеопасно ГАЗ» желтого цвета шириной 0,2 м и провод-спутник (ВВГ1х6,0) укладываются на расстоянии 0,2 м от верха присыпанного полиэтиленового газопровода.

На участках пересечений газопроводов с подземными инженерными коммуникациями лента и провод-спутник ,должны быть уложены вдоль газопровода дважды на расстояние не менее 0,2 м между собой и на 2 м в обе стороны от пересекаемого сооружения в соответствии с проектом.

Контроль стыков подземных газопроводов всех давлений, во всех случаях прокладки газопроводов в футляре (в пределах перехода и по одному стыку в обе стороны от пересекаемого сооружения),сваренных каждым сварщиком на объекте-100%

По окончании монтажных работ выполнить испытание газопровода на герметичность пневматическим способом:

- для подземного полиэтиленового газопровода низкого давления $P_{исп}$ = 0,005 МПа, время испытания 16 часов;

Подземный полиэтиленовый газопровод укладывается на подушку из мягкого (песчаного) грунта толщиной 0,1 м. Засыпка производится (на 0,2 м) из мягкого (песчаного) грунта.

Антикоррозионная защита надземных трубопроводов:

-грунтовка ГФ-021, 2слоя;
-эмаль желтого цвета НЦ-132 - 2 слоя.

Антикоррозионное покрытие защитных футляров:

-Грунтовка НК-50;
-Полимерная лента ПВХ (3 слоя);
-Пленка оберточная "ПЭКОМ".

В качестве защиты от коррозии подземных футляров , выбран протектор ПМ-10У по ТУ-48-10-28-74.Протекторы располагаются на расстоянии до 10 метров от газопровода.

Рабочий проект выполнен с соблюдением действующих норм и правил, соответствует нормам и правилам взрыво- и пожаробезопасности и обеспечивает безопасную эксплуатацию запроектированных объектов.

Главный инженер проекта Файзова Г.

Взам. инв. N

Подп. и дата

Инв. N подл.

Ведомость рабочих чертежей основного комплекта ГСН

Лист	Наименование	Примечание
1	Общие данные	
2	Подземный газопровод низкого давления Дн 110мм (Ст.) с автодорогой по ул.Казахстанская (746км)	
3	Подземный газопровод низкого давления Дн 110мм (Ст.) с автодорогой по ул.Геологов (332км)	
4	Подземный газопровод низкого давления Дн 110мм (Ст.) с автодорогой по ул.Жастар (439км)	
5	Подземный газопровод низкого давления Дн 110мм (Ст.) с автодорогой по ул.Терешковой (289км)	
6	Подземный газопровод низкого давления Дн 63мм (Ст.) с автодорогой по ул.Жастар (2-160км)	
7	Подземный газопровод низкого давления Дн 63мм (Ст.) с автодорогой по ул.Абая(160км)	
8	Подземный газопровод низкого давления Дн 110мм (Ст.) с автодорогой по ул.Козбагарова (494км)	
9	Подземный газопровод низкого давления Дн 110мм и 90мм (Ст.) с автодорогой по ул.Маметовой (784км)	
10	Подземный газопровод низкого давления Дн 63мм (Ст.) с автодорогой по ул.Казахстанская (746км)	
11	Подземный газопровод низкого давления Дн 110мм (Ст.) с автодорогой по ул.Калиева (456км)	
12	Подземный газопровод низкого давления Дн 90мм (Ст.) с автодорогой по ул.Калиева (456км)	

Ведомость ссылочных и прилагаемых документов

Обозначение	Наименование	Примечание
	а) ссылочные документы	
СН РК 4.03-01-2011	"Газораспределительные системы"	
МСП 4.03-103-2005	«Проектирование, строительство и реконструкция газопроводов с применением полиэтиленовых труб».	
	а) прилагаемые документы	
ГСН.СО	Спецификация оборудования и материалов	

Ведомость рабочих чертежей основного комплекта ГСН

Лист	Наименование	Примечание
13	Защитный футляр Ф160 (Ф63х3,8)	
14	Защитный футляр Ф180 (Ф90х5,4)	
15	Защитный футляр Ф225 (Ф110х6,6)	
16	Ковер М1:5	
17	Опознавательный знак газопровода	
18	Сечение траншеи	
19	План переноса газопровода Ф90х5,4	
20	Вход стального газопровода в землю, с переходом на полиэтилен (для Ф25-32х3,0)	
21	Вход стального газопровода в землю, с переходом на полиэтилен (для Ф57-63х3,8)	
22	Вход стального газопровода в землю, с переходом на полиэтилен (для Ф89-90х5,4)	
23	Вход стального газопровода в землю, с переходом на полиэтилен (для Ф108-110х6,6)	

№008-24 ГСН

Строительство внутрипоселковых автодорог в селе Дон Хромтауского района Актюбинской области

Изм.	Кол.уч	Лист	№док.	Подп.	Дата
Исполнил		Жалгасбайұлы			28.05.
Проверил		Бакир А.			28.05.
ГИП		Файзова Г.			28.05.
Норм.контр.		Алиев Д.			28.05.

Наружное газоснабжение	Стадия	Лист	Листов
	РП	1.1	
Общие данные	ТОО "Нур Жол Проект" г. Кызылорда 2024 год.		

Формат 600х297

ПЕРЕСЕЧЕНИЕ ГАЗОПРОВОДА Дн89мм С АВТОДОРОГОЙ ПО УЛ.Казахстанская 746 НИЗКОГО ДАВЛЕНИЯ

ПЛАН

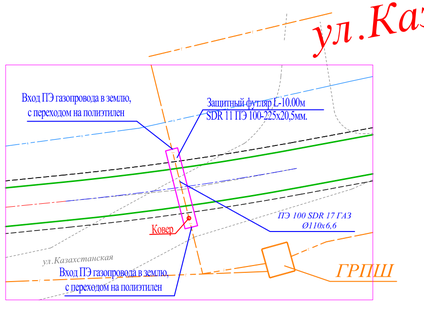

ул.Казахстанская-746м

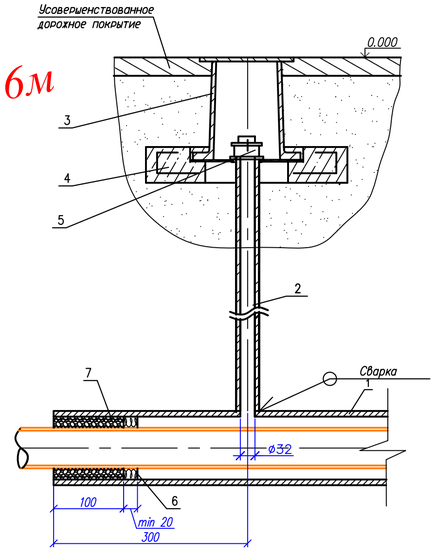

А

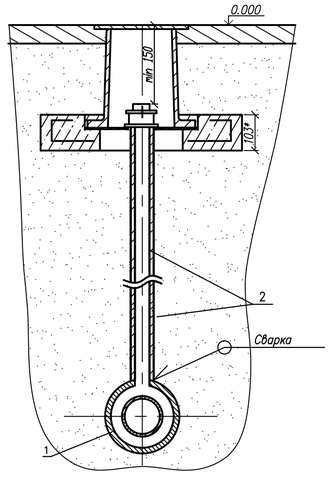

ЗАЩИТНЫЙ ФУТЛЯР L-10.0м

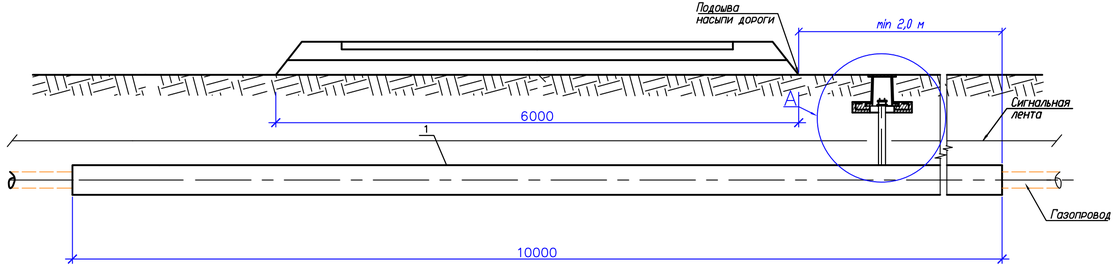

Примечания.
1.Размер для справок.
2.Размеры футляра и трубки для контроля утечки газа приняты минимальными и могут увеличены при необходимости.
3.Концы футляра уплотняются при помощи пенополиэтиленового уплотнителя "Вилатерм" оборота и заделываются герметизирующей бутилкаучуковой мастикой.
4.Футляр диаметром до 110 мм изготавливается из длинномерных труб без сварных соединений.
Футляр диаметром 125 мм и выше может изготавливаться из мерных труб, свыаренных в нагретым инструментомсо 100 % контролем качества сварных соединений.
5.При отсутствии усовершенствованного дорожного покрытия вокруг ковера предусматривается устройство отмостки шириной не менее 0,7 м с уклоном 50 %. В местах отсутствия транспорта и прохода людей рекомендуется предусматривать отметку крышки ковера выше уровня земли.
6.Стальной переход подземную часть стальной трубки для контроля утечки газа изолировать в соответствии с РД 153-39.4-091-01.
7.Сигнальная лента укладывается на расстоянии 200 мм от верха присыпанного полиэтиленового футляра при открытом способе прокладки.
8.Засыпку производить послойно с уплотнением и проливкой через каждые 200 мм.

Спецификация элементов перехода газопровода под автодорогой.

Поз.	Обозначение	Наименование	Кол.	Масса, ед., кг	Приме-чание
		ГАЗОПРОВОД			
1	СТ РК ИСО 4437-2004	Труба ПЭ 100 SDR 17ГАЗ ø110х6,6 L=10000мм	1		газопровод
	ГОСТ 10354-82	Лента сигнальная желтого цвета с логотипом "Осторожно ГАЗ"	10м.		
	ГОСТ 16442-80	Провод-спутник	10м.		
1		ФУТЛЯР			
	ГОСТ 10704-91*	Труба прямошовная электросварная L-10000 мм	1		ФУТЛЯР
		ø225х20,5			
3	ТУ 400-28-91-84*	Ковер	1		
4		Подушка ж/б под ковер	1		
5	ГОСТ 8962-75	Колпак 1-40	1		
6	ГОСТ 481-80*	Пенополиеленовый уплотнитель	1		
		"Вилатерм" ø14 мм, L=2260 мм			
7		Герметик	100		$дм^3$
8		Песок природный для строительных работ	0.005		$м^3$
9	ГОСТ 10354-82	Лента сигнальная желтого цвета с логотипом "Осторожно ГАЗ"	10м.		
10	ГОСТ 16442-80	Провод-спутник	20м.		

Изм.	Кол.уч	Лист	№док.	Подп.	Дата	№008-24 ГСН			
						Строительство внутрипоселковых автодорог в селе Дон Хромтауского района Актюбинской области			
Исполнил		Жалгасбайулы			28.05.	Наружное газоснабжение	Стадия	Лист	Листов
Проверил		Бакир А.			28.05.		РП	1.2	
ГИП		Фаизова Г.			28.05.	Пересечение газопровода низк.давл. Дн 110мм с автод. по ул.Казахстанская 746м	ТОО "Нур Жол Проект" г. Кызылорда 2024 год.		
Норм.контр.		Алиев Д.			28.05.				

Согласовано

Взам. инв. N

Подпись и дата

Инв. N подл.

Формат А4х4

ПЕРЕСЕЧЕНИЕ ГАЗОПРОВОДА Дн89мм С АВТОДОРОГОЙ ПО УЛ.Геологов 332 НИЗКОГО ДАВЛЕНИЯ

ПЛАН

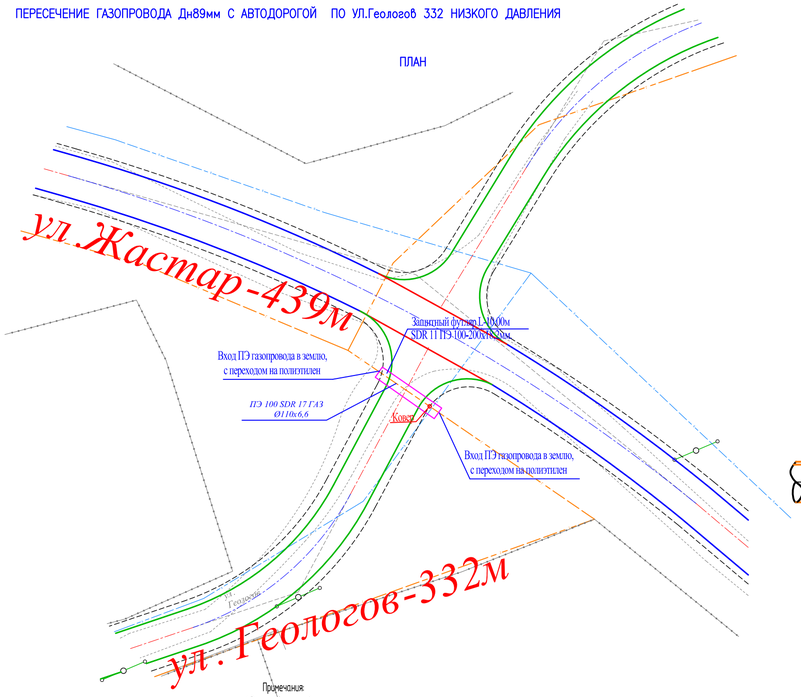

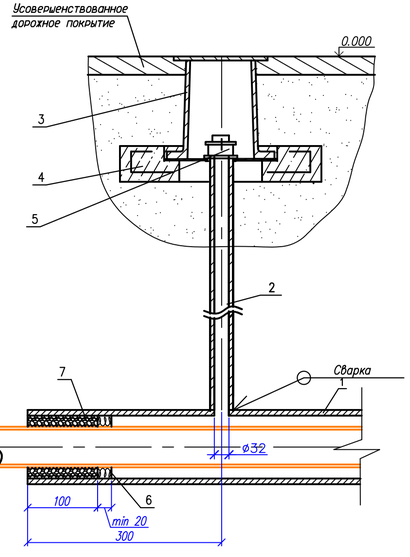

А

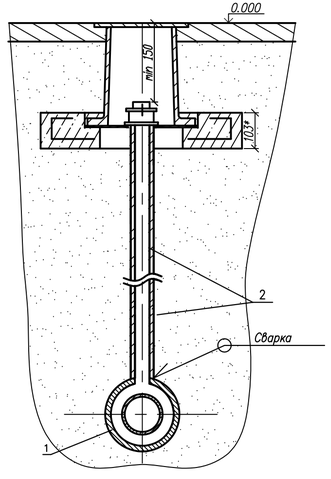

ЗАЩИТНЫЙ ФУТЛЯР L=10.0м

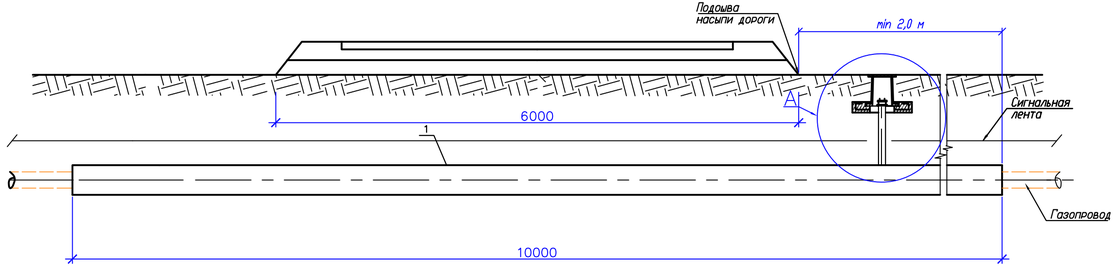

Примечания.
1Размер для справок.
2Размеры футляра и трубки для контроля утечки газа приняты минимальными и могут увеличены при необходимости.
3Концы футляра уплотняются при помощи пенополиэтиленового уплотнителя "Вилатерм" оборота и заделываются герметизирующей бутилкаучуковой мастикой.
4.Футляр диаметром до 110 мм изготавливается из длинномерных труб без сварных соединении.
Футляр диаметром 125 мм и выше может изготавливаться из мерных труб, свыаренных в нагретым инструментомсо 100 % контролем качества сварных соединений.
5.При отсутствии усовершенствованного дорожного покрытия вокруг ковера предусматривается устройство отмостки шириной не менее 0,7 м с уклоном 50 %. В местах отсутствия транспорта и прохода людей рекомендуется предусматривать отметку крышки ковера выше уровня земли.
6.Стальной переход подземную часть стальной трубки для контроля утечки газа изолировать в соответствии с РД 153-39.4-091-01.
7.Сигнальная лента укладывается на расстоянии 200 мм от верха присыпанного полиэтиленового футляра при открытом способе прокладки.
8.Засыпку производить послойно с уплотнением и проливкой через каждые 200 мм.

Спецификация элементов перехода газопровода под автодорогой.

Поз.	Обозначение	Наименование	Кол.	Масса, ед., кг	Приме-чание
		ГАЗОПРОВОД			
1	СТ РК ИСО 4437-2004	Труба ПЭ 100 SDR 17ГАЗ ø110х6,6 L=10000мм	1		газопровод
	ГОСТ 10354-82	Лента сигнальная желтого цвета с логотипом "Осторожно ГАЗ"	10м.		
	ГОСТ 16442-80	Провод-спутник	10м.		
1		ФУТЛЯР			
	ГОСТ 10704-91*	Труба прямошовная электросварная L=10000 мм	1		ФУТЛЯР
		ø225х20,5			
3	ТУ 400-28-91-84*	Ковер	1		
4		Подушка ж/б под ковер	1		
5	ГОСТ 8962-75	Колпак 1-40	1		
6	ГОСТ 481-80*	Пенополиеленовый уплотнитель	1		
		"Вилатерм" ø14 мм, L=2260 мм			
7		Герметик	100		$дм^3$
8		Песок природный для строительных работ	0.005		$м^3$
9	ГОСТ 10354-82	Лента сигнальная желтого цвета с логотипом "Осторожно ГАЗ"	10м.		
10	ГОСТ 16442-80	Провод-спутник	20м.		

Изм.	Кол.уч	Лист	№док.	Подп.	Дата	№008-24 ГСН			
						Строительство внутрипоселковых автодорог в селе Дон Хромтауского района Актюбинской области			
Исполнил		Жалгасбайулы			28.05.	Наружное газоснабжение	Стадия	Лист	Листов
Проверил		Бакир А.			28.05.		РП	2	
ГИП		Фаизова Г.			28.05.	Пересечение газопровода низк.давл. Дн 110мм с автод. по ул.Геологлов 332м	ТОО "Нур Жол Проект" г. Кызылорда 2024 год.		
Норм.контр.		Алиев Д.			28.05.				

Согласовано

Взам. инв. N

Подпись и дата

Инв. N подл.

Формат А4х4

ПЕРЕСЕЧЕНИЕ ГАЗОПРОВОДА Дн89мм С АВТОДОРОГОЙ ПО УЛ.Жастар 439 НИЗКОГО ДАВЛЕНИЯ

ПЛАН

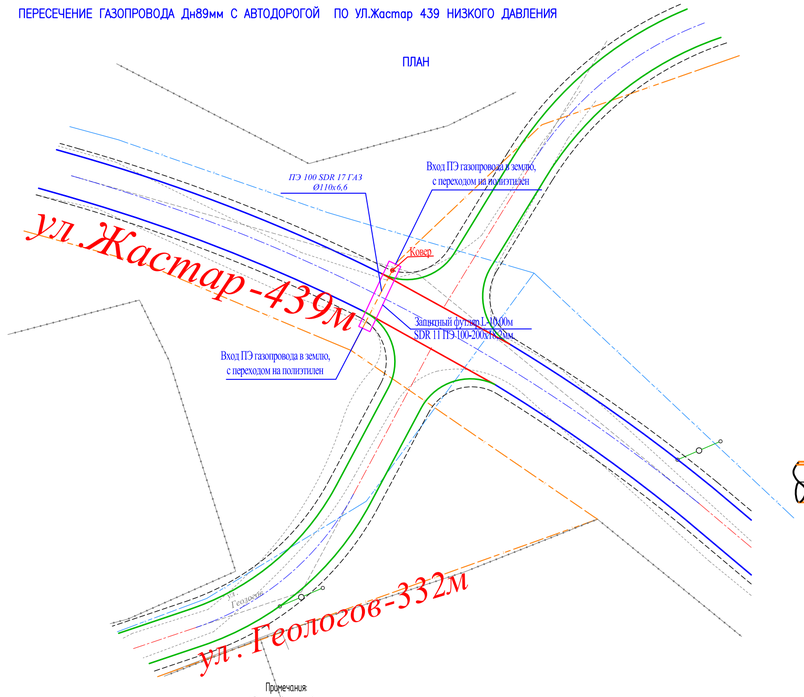

Примечания.
1Размер для справок.
2Размеры футляра и трубки для контроля утечки газа приняты минимальными и могут увеличены при необходимости.
3Концы футляра уплотняются при помощи пенополиэтиленового уплотнителя "Вилатерм" оборота и заделываются герметизирующей бутилкаучуковой мастикой.
4.Футляр диаметром до 110 мм изготавливается из длинномерных труб без сварных соединении.
Футляр диаметром 125 мм и выше может изготавливаться из мерных труб, свыаренных в нагретым инструментомсо 100 % контролем качества сварных соединений.
5.При отсутствии усовершенствованного дорожного покрытия вокруг ковера предусматривается устройство отмостки шириной не менее 0,7 м с уклоном 50 %. В местах отсутствия транспорта и прохода людей рекомендуется предусматривать отметку крышки ковера выше уровня земли.
6.Стальной переход подземную часть стальной трубки для контроля утечки газа изолировать в соответствии с Р.Д. 153-39.4-091-01.
7.Сигнальная лента укладывается на расстоянии 200 мм от верха присыпанного полиэтиленового футляра при открытом способе прокладки.
8.Засыпку производить послойно с уплотнением и проливкой через каждые 200 мм.

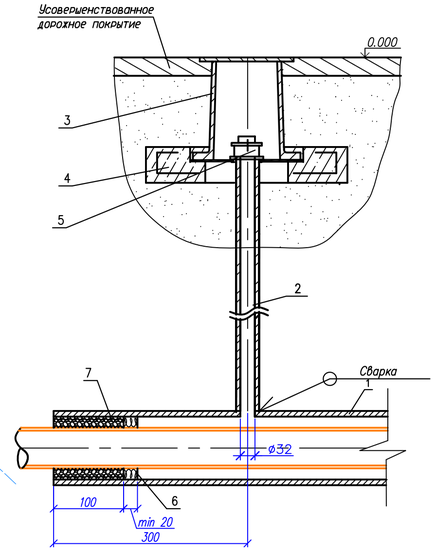

А

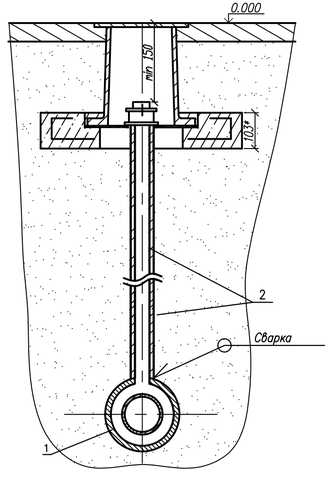

ЗАЩИТНЫЙ ФУТЛЯР L=10,0м

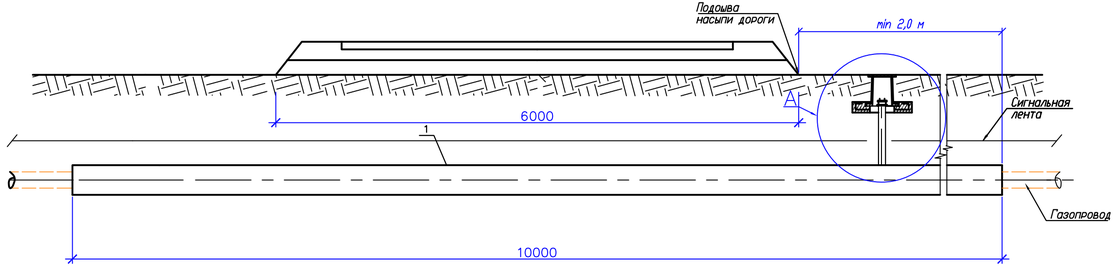

Спецификация элементов перехода газопровода под автодорогой.

Поз.	Обозначение	Наименование	Кол.	Масса, ед., кг	Приме-чание
		ГАЗОПРОВОД			
1	СТ РК ИСО 4437-2004	Труба ПЭ 100 SDR 17ГАЗ ø110х6,6 L=10000мм	1		газопровод
	ГОСТ 10354-82	Лента сигнальная желтого цвета с логотипом "Осторожно ГАЗ"	10м.		
	ГОСТ 16442-80	Провод-спутник	10м.		
1		ФУТЛЯР			
	ГОСТ 10704-91*	Труба прямошовная электросварная L=10000 мм	1		ФУТЛЯР
		ø225х20,5			
3	ТУ 400-28-91-84*	Ковер	1		
4		Подушка ж/б под ковер	1		
5	ГОСТ 8962-75	Колпак 1-40	1		
6	ГОСТ 481-80*	Пенополиеленовый уплотнитель	1		
		"Вилатерм" ø14 мм, L=2260 мм			
7		Герметик	100		$дм^3$
8		Песок природный для строительных работ	0.005		$м^3$
9	ГОСТ 10354-82	Лента сигнальная желтого цвета с логотипом "Осторожно ГАЗ"	10м.		
10	ГОСТ 16442-80	Провод-спутник	20м.		

						№008-24 ГСН	
						Строительство внутрипоселковых автодорог в селе Дон Хромтауского района Актюбинской области	
Изм.	Кол.уч	Лист	№док.	Подп.	Дата		
Исполнил	Жалгасбайулы				28.05.	Наружное газоснабжение	Стадия: РП; Лист: 3; Листов:
Проверил	Бакир А.				28.05.		
ГИП	Фаизова Г.				28.05.	Пересечение газопровода низк.давл. Дн 110мм с автод. по ул.Жастар 305м	ТОО "Нур Жол Проект" г. Кызылорда 2024 год.
Норм.контр.	Алиев Д.				28.05.		

Формат А4х4

Согласовано

Взам. инв. N

Подпись и дата

Инв. N подл.

ПЕРЕСЕЧЕНИЕ ГАЗОПРОВОДА Дн89мм С АВТОДОРОГОЙ ПО УЛ.Терешковой 289 НИЗКОГО ДАВЛЕНИЯ

ПЛАН

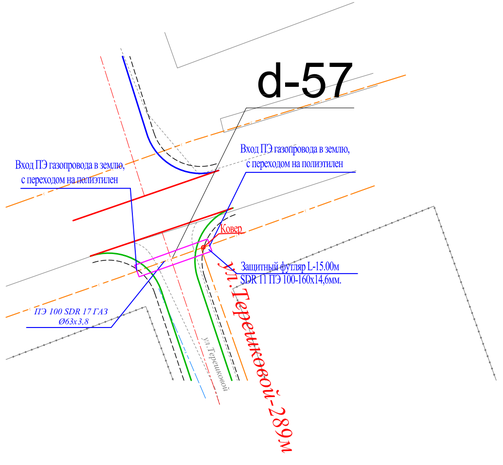

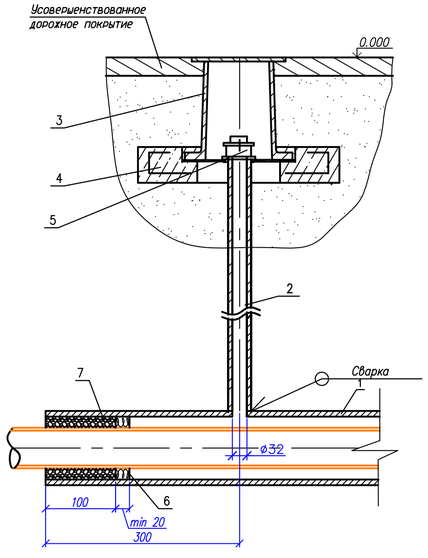

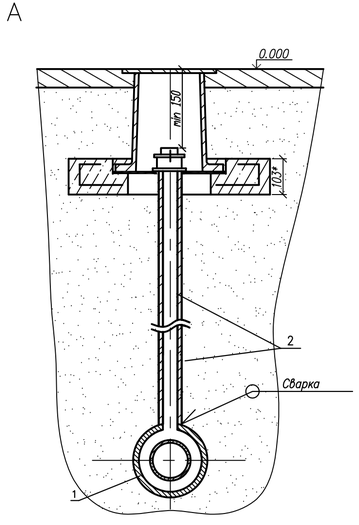

ЗАЩИТНЫЙ ФУТЛЯР L-10.0м

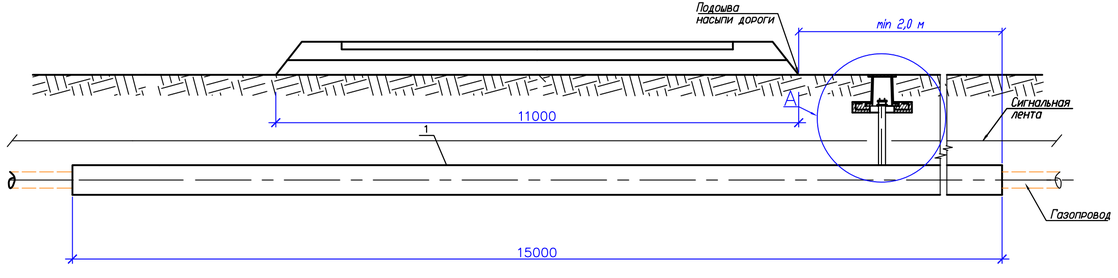

Примечания:

1.Размер для справок.

2.Размеры футляра и трубки для контроля утечки газа приняты минимальными и могут увеличены при необходимости.

3.Концы футляра уплотняются при помощи пенополиэтиленового уплотнителя "Вилатерм" оборота и заделываются герметизирующей бутилкаучуковой мастикой.

4.Футляр диаметром до 110 мм изготавливается из длинномерных труб без сварных соединении.
Футляр диаметром 125 мм и выше может изготавливаться из мерных труб, свыбренных в нагретым инструментомсо 100 % контролем качества сварных соединений.

5.При отсутствии усовершенствованного дорожного покрытия вокруг ковера предусматривается устройство отмостки шириной не менее 0,7 м с уклоном 50 %. В местах отсутствия транспорта и прохода людей рекомендуется предусматривать отметку крышки ковера выше уровня земли.

6.Стальной переход подземную часть стальной трубки для контроля утечки газа изолировать в соответствии с РД 153-39.4-091-01.

7.Сигнальная лента укладывается на расстоянии 200 мм от верха присыпанного полиэтиленового футляра при открытом способе прокладки.

8.Засыпку производить послойно с уплотнением и проливкой через каждые 200 мм.

Спецификация элементов перехода газопровода под автодорогой.

Поз.	Обозначение	Наименование	Кол.	Масса, ед., кг	Приме-чание
		ГАЗОПРОВОД			
1	СТ РК ИСО 4437-2004	Труба ПЭ 100 SDR 17ГАЗ ø63х3,8 L=15000мм	1		газопровод
	ГОСТ 10354-82	Лента сигнальная желтого цвета с логотипом "Осторожно ГАЗ"	10м.		
	ГОСТ 16442-80	Провод-спутник	10м.		
1		ФУТЛЯР			
	ГОСТ 10704-91*	Труба прямошовная электросварная L-15000 мм	1		ФУТЛЯР
		ø160х14,6			
3	ТУ 400-28-91-84*	Ковер	1		
4		Подушка ж/б под ковер	1		
5	ГОСТ 8962-75	Колпак 1-40	1		
6	ГОСТ 481-80*	Пенополителеновый уплотнитель	1		
		"Вилатерм" ø14 мм, L=2260 мм			
7		Герметик	100		$дм^3$
8		Песок природный для строительных работ	0.005		$м^3$
9	ГОСТ 10354-82	Лента сигнальная желтого цвета с логотипом "Осторожно ГАЗ"	10м.		
10	ГОСТ 16442-80	Провод-спутник	20м.		

Изм.	Кол.уч	Лист	№док.	Подп.	Дата
Исполнил	Жалгасбайулы				28.05.
Проверил	Бакир А.				28.05.
ГИП	Фаизова Г.				28.05.
Норм.контр.	Алиев Д.				28.05.

№008-24 ГСН

Строительство внутрипоселковых автодорог в селе Дон Хромтауского района Актюбинской области

Наружное газоснабжение

Стадия	Лист	Листов
РП	4	

Пересечение газопровода низк.давл. Дн 63мм с автод. по ул.Терешковой 289м

ТОО "Нур Жол Проект" г. Кызылорда 2024 год.

Формат А4х4

Согласовано

Взам. инв. N

Подпись и дата

Инв. N подл.

ПЕРЕСЕЧЕНИЕ ГАЗОПРОВОДА Дн89мм С АВТОДОРОГОЙ ПО УЛ.Жастар 2–160 НИЗКОГО ДАВЛЕНИЯ

ПЛАН

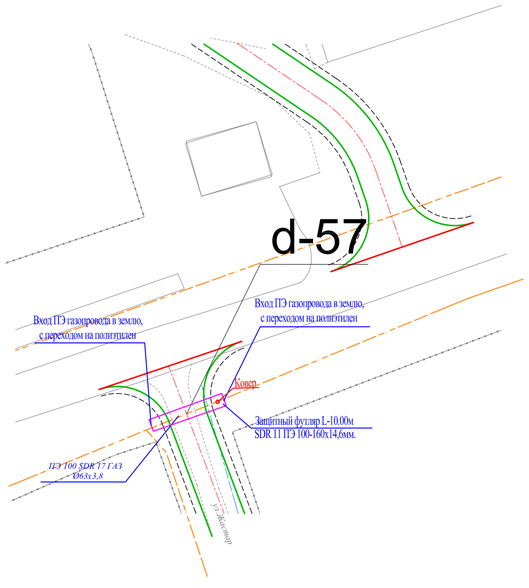

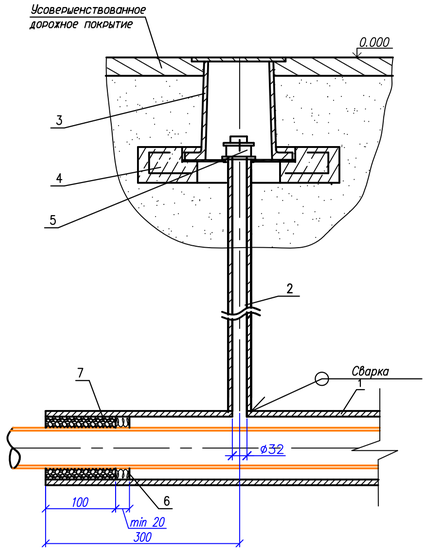

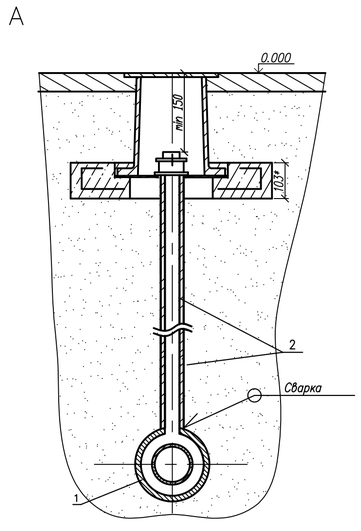

ЗАЩИТНЫЙ ФУТЛЯР L–10.0м

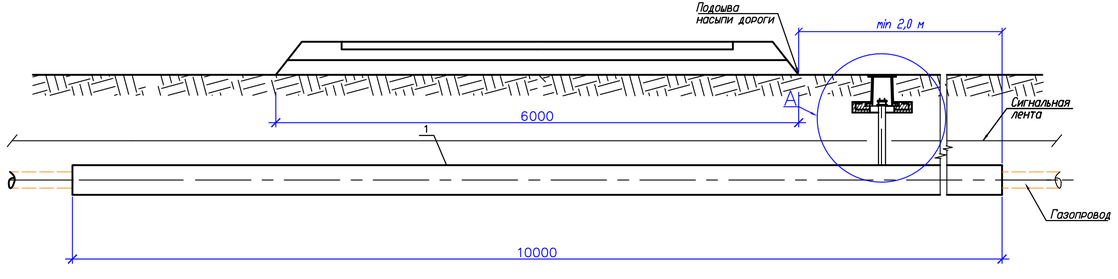

Примечания:

1.Размер для справок.

2.Размеры футляра и трубки для контроля утечки газа приняты минимальными и могут увеличены при необходимости.

3.Концы футляра уплотняются при помощи пенополиэтиленового уплотнителя "Вилатерм" оборота и заделываются герметизирующей бутилкаучуковой мастикой.

4.Футляр диаметром до 110 мм изготавливается из длинномерных труб без сварных соединений.

Футляр диаметром 125 мм и выше может изготавливаться из мерных труб, свыбренных в нагретым инструментомсо 100 % контролем качества сварных соединений.

5.При отсутствии усовершенствованного дорожного покрытия вокруг ковера предусматривается устройство отмостки шириной не менее 0,7 м с уклоном 50 %. В местах отсутствия транспорта и прохода людей рекомендуется предусматривать отметку крышки ковера выше уровня земли.

6.Стальной переход подземную часть стальной трубки для контроля утечки газа изолировать в соответствии с РД 153-39.4-091-01.

7.Сигнальная лента укладывается на расстоянии 200 мм от верха присыпанного полиэтиленового футляра при открытом способе прокладки.

8.Засыпку производить послойно с уплотнением и проливкой через каждые 200 мм.

Согласовано

Взам. инв. N

Подпись и дата

Инв. N подл.

Спецификация элементов перехода газопровода под автодорогой.

Поз.	Обозначение	Наименование	Кол.	Масса, ед., кг	Приме-чание
		ГАЗОПРОВОД			
1	СТ РК ИСО 4437-2004	Труба ПЭ 100 SDR 17ГАЗ ø63х3,8 L=10000мм	1		газопровод
	ГОСТ 10354-82	Лента сигнальная желтого цвета с логотипом "Осторожно ГАЗ"	10м.		
	ГОСТ 16442-80	Провод-спутник	10м.		
1		ФУТЛЯР			
	ГОСТ 10704-91*	Труба прямошовная электросварная L-10000 мм	1		ФУТЛЯР
		ø160х14,6			
3	ТУ 400-28-91-84*	Ковер	1		
4		Подушка ж/б под ковер	1		
5	ГОСТ 8962-75	Колпак 1-40	1		
6	ГОСТ 481-80*	Пенополителеновый уплотнитель	1		
		"Вилатерм" ø14 мм, L=2260 мм			
7		Герметик	100		$дм^3$
8		Песок природный для строительных работ	0.005		$м^3$
9	ГОСТ 10354-82	Лента сигнальная желтого цвета с логотипом "Осторожно ГАЗ"	10м.		
10	ГОСТ 16442-80	Провод-спутник	20м.		

Изм.	Кол.уч	Лист	№док.	Подп.	Дата
Исполнил	Жалгасбайулы				28.05.
Проверил	Бакир А.				28.05.
ГИП	Фаизова Г.				28.05.
Норм.контр.	Алиев Д.				28.05.

№008-24 ГСН

Строительство внутрипоселковых автодорог в селе Дон Хромтауского района Актюбинской области

Наружное газоснабжение

Стадия	Лист	Листов
РП	5	

Пересечение газопровода низк.давл. Дн 63мм с автод. по ул.Жастар 2-160м

ТОО "Нур Жол Проект" г. Кызылорда 2024 год.

Формат А4х4

ПЕРЕСЕЧЕНИЕ ГАЗОПРОВОДА Дн89мм С АВТОДОРОГОЙ ПО УЛ.Абая 160м НИЗКОГО ДАВЛЕНИЯ

ПЛАН

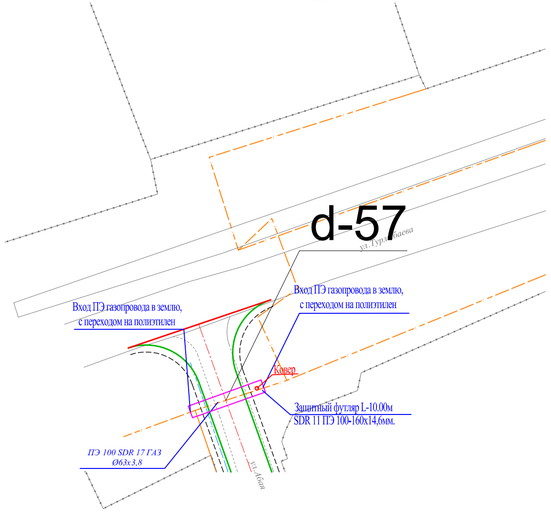

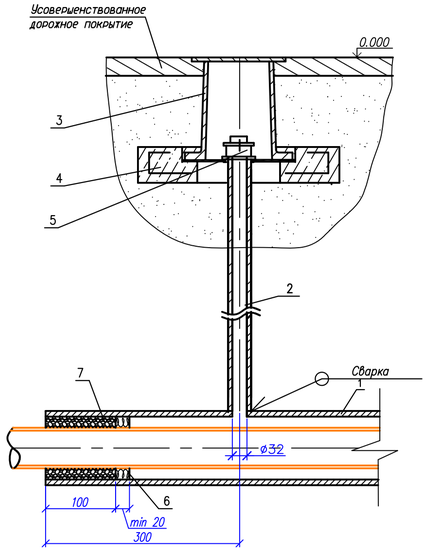

А

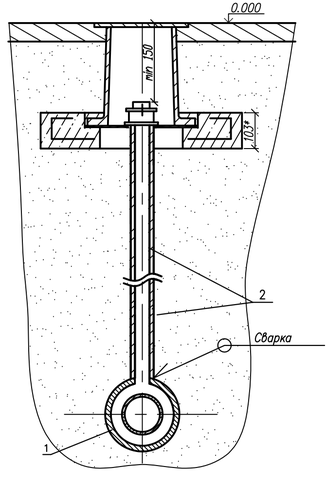

ЗАЩИТНЫЙ ФУТЛЯР L-10.0м

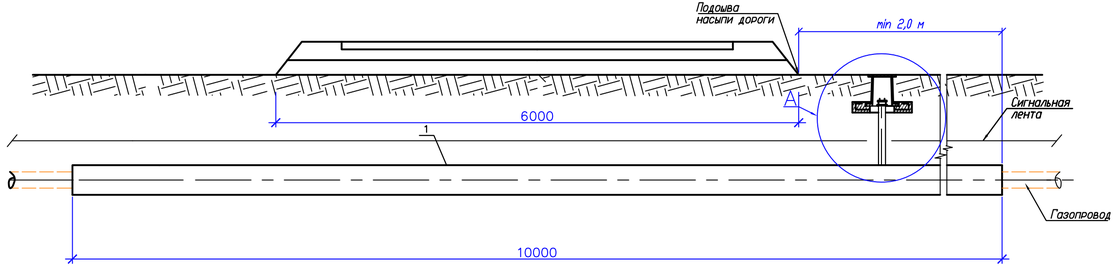

Примечания.
1.Размер для справок.
2.Размеры футляра и трубки для контроля утечки газа приняты минимальными и могут увеличены при необходимости.
3.Концы футляра уплотняются при помощи пенополиэтиленового уплотнителя "Вилатерм" оборота и заделываются герметизирующей бутилкаучуковой мастикой.
4.Футляр диаметром до 110 мм изготавливается из длинномерных труб без сварных соединений.
Футляр диаметром 125 мм и выше может изготавливаться из мерных труб, свьаренных в нагретым инструментомсо 100 % контролем качества сварных соединений.
5.При отсутствии усовершенствованного дорожного покрытия вокруг ковера предусматривается устройство отмостки шириной не менее 0,7 м с уклоном 50 %. В местах отсутствия транспорта и прохода людей рекомендуется предусматривать отметку крышки ковера выше уровня земли.
6.Стальной переход подземную часть стальной трубки для контроля утечки газа изолировать в соответствии с РД 153-39.4-091-01.
7.Сигнальная лента укладывается на расстоянии 200 мм от верха присыпанного полиэтиленового футляра при открытом способе прокладки.
8.Засыпку производить послойно с уплотнением и проливкой через каждые 200 мм.

Спецификация элементов перехода газопровода под автодорогой.

Поз.	Обозначение	Наименование	Кол.	Масса, ед., кг	Приме-чание
		ГАЗОПРОВОД			
1	СТ РК ИСО 4437-2004	Труба ПЭ 100 SDR 17ГАЗ Ø63х3,8 L=10000мм	1		газопровод
	ГОСТ 10354-82	Лента сигнальная желтого цвета с логотипом "Осторожно ГАЗ"	10м.		
	ГОСТ 16442-80	Провод-спутник	10м.		
1		ФУТЛЯР			
	ГОСТ 10704-91*	Труба прямошовная электросварная L-10000 мм	1		ФУТЛЯР
		Ø160х14,6			
3	ТУ 400-28-91-84*	Ковер	1		
4		Подушка ж/б под ковер	1		
5	ГОСТ 8962-75	Колпак 1-40	1		
6	ГОСТ 481-80*	Пенополителеновый уплотнитель	1		
		"Вилатерм" Ø14 мм, L=2260 мм			
7		Герметик	100		$дм^3$
8		Песок природный для строительных работ	0.005		$м^3$
9	ГОСТ 10354-82	Лента сигнальная желтого цвета с логотипом "Осторожно ГАЗ"	10м.		
10	ГОСТ 16442-80	Провод-спутник	20м.		

Изм.	Кол.уч	Лист	№док.	Подп.	Дата	№008-24 ГСН			
						Строительство внутрипоселковых автодорог в селе Дон Хромтауского района Актюбинской области			
Исполнил		Жалгасбайулы			28.05.	Наружное газоснабжение	Стадия	Лист	Листов
Проверил		Бакир А.			28.05.		РП	6	
ГИП		Фаизова Г.			28.05.	Пересечение газопровода низк.давл. Дн 63мм с автод. по ул.Абая 160м	ТОО "Нур Жол Проект" г. Кызылорда 2024 год.		
Норм.контр.		Алиев Д.			28.05.				

Согласовано

Взам. инв. N

Подпись и дата

Инв. N подл.

Формат А4х4

ПЕРЕСЕЧЕНИЕ ГАЗОПРОВОДА Дн89мм С АВТОДОРОГОЙ ПО УЛ.Козбагаров 494 НИЗКОГО ДАВЛЕНИЯ

ПЛАН

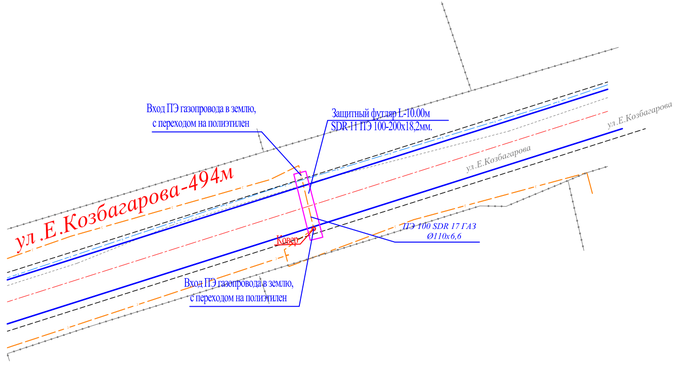

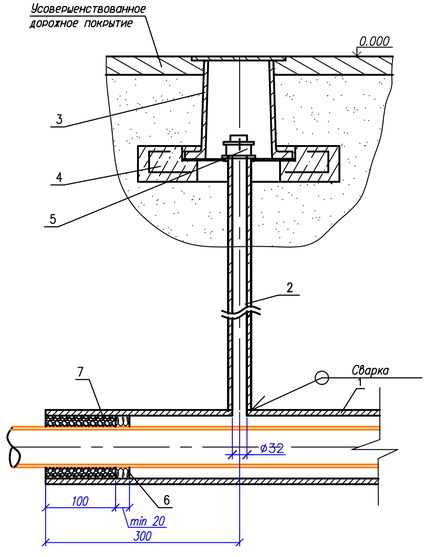

А

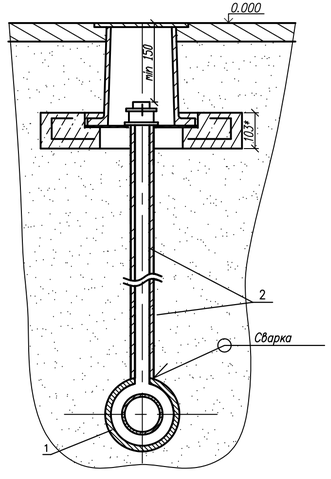

ЗАЩИТНЫЙ ФУТЛЯР L=10.0м

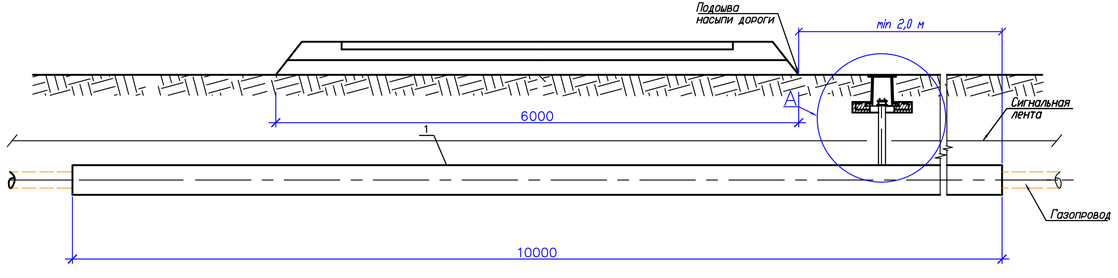

Примечания.
1.Размер для справок.
2.Размеры футляра и трубки для контроля утечки газа приняты минимальными и могут увеличены при необходимости.
3.Концы футляра уплотняются при помощи пенополиэтиленового уплотнителя "Вилатерм" оборота и заделываются герметизирующей бутилкаучуковой мастикой.
4.Футляр диаметром до 110 мм изготавливается из длинномерных труб без сварных соединении.
Футляр диаметром 125 мм и выше может изготавливаться из мерных труб, сваренных в нагретым инструментомсо 100 % контролем качества сварных соединений.
5.При отсутствии усовершенствованного дорожного покрытия вокруг ковера предусматривается устройство отмостки шириной не менее 0,7 м с уклоном 50 %. В местах отсутствия транспорта и прохода людей рекомендуется предусматривать отметку крышки ковера выше уровня земли.
6.Стальной переход подземную часть стальной трубки для контроля утечки газа изолировать в соответствии с РД 153-39.4-091-01.
7.Сигнальная лента укладывается на расстоянии 200 мм от верха присыпанного полиэтиленового футляра при открытом способе прокладки.
8.Засыпку производить послойно с уплотнением и проливкой через каждые 200 мм.

Спецификация элементов перехода газопровода под автодорогой.

Поз.	Обозначение	Наименование	Кол.	Масса, ед., кг	Приме-чание
		ГАЗОПРОВОД			
1	СТ РК ИСО 4437-2004	Труба ПЭ 100 SDR 17ГАЗ ø110х6,6 L=10000мм	1		газопровод
	ГОСТ 10354-82	Лента сигнальная желтого цвета с логотипом "Осторожно ГАЗ"	10м.		
	ГОСТ 16442-80	Провод-спутник	10м.		
1		ФУТЛЯР			
	ГОСТ 10704-91*	Труба прямошовная электросварная L=10000 мм	1		ФУТЛЯР
		ø225х20,5			
3	ТУ 400-28-91-84*	Ковер	1		
4		Подушка ж/б под ковер	1		
5	ГОСТ 8962-75	Колпак 1-40	1		
6	ГОСТ 481-80*	Пенополителеновый уплотнитель	1		
		"Вилатерм" ø14 мм, L=2260 мм			
7		Герметик	100		$дм^3$
8		Песок природный для строительных работ	0.005		$м^3$
9	ГОСТ 10354-82	Лента сигнальная желтого цвета с логотипом "Осторожно ГАЗ"	10м.		
10	ГОСТ 16442-80	Провод-спутник	20м.		

						№008-24 ГСН	
						Строительство внутрипоселковых автодорог в селе Дон Хромтауского района Актюбинской области	
Изм.	Кол.уч.	Лист	№док.	Подп.	Дата		
Исполнил		Жалгасбайулы			28.05.	Наружное газоснабжение	Стадия: РП; Лист: 7; Листов:
Проверил		Бакир А.			28.05.		
ГИП		Фаизова Г.			28.05.	Пересечение газопровода низк.давл. Дн 110мм с автод. по ул.Козбагаров 494м	ТОО "Нур Жол Проект" г. Кызылорда 2024 год.
Норм.контр.		Алиев Д.			28.05.		

Согласовано

Взам. инв. N

Подпись и дата

Инв. N подл.

Формат А4х4

ПЕРЕСЕЧЕНИЕ ГАЗОПРОВОДА Дн89мм С АВТОДОРОГОЙ ПО УЛ.Маметова 784 НИЗКОГО ДАВЛЕНИЯ

ПЛАН

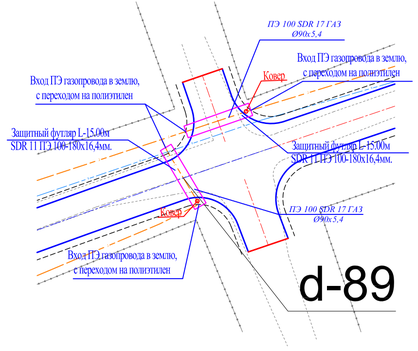

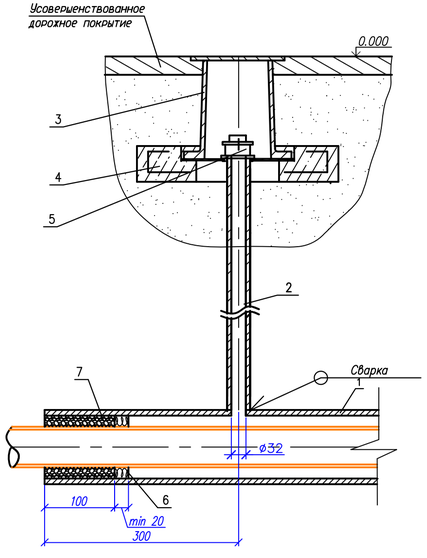

А

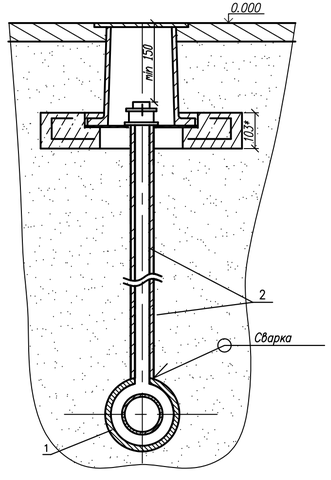

ЗАЩИТНЫЙ ФУТЛЯР L-10.0м

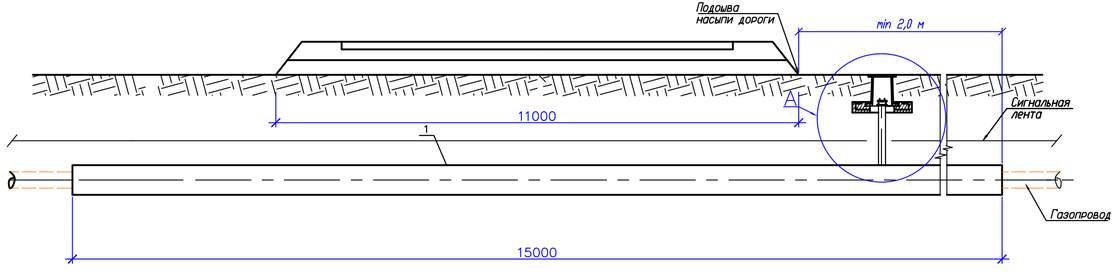

Примечания.
1.Размер для справок.
2.Размеры футляра и трубки для контроля утечки газа приняты минимальными и могут увеличены при необходимости.
3.Концы футляра уплотняются при помощи пенополиэтиленового уплотнителя "Вилатерм" оборота и заделываются герметизирующей бутилкаучуковой мастикой.
4.Футляр диаметром до 110 мм изготавливается из длинномерных труб без сварных соединений.
Футляр диаметром 125 мм и выше может изготавливаться из мерных труб, свариваемых в нагретым инструментомсо 100 % контролем качества сварных соединений.
5.При отсутствии усовершенствованного дорожного покрытия вокруг ковера предусматривается устройство отмостки шириной не менее 0,7 м с уклоном 50 %. В местах отсутствия транспорта и прохода людей рекомендуется предусматривать отметку крышки ковера выше уровня земли.
6.Стальной переход подземную часть стальной трубки для контроля утечки газа изолировать в соответствии с РД 153-39.4-091-01.
7.Сигнальная лента укладывается на расстоянии 200 мм от верха присыпанного полиэтиленового футляра при открытом способе прокладки.
8.Засыпку производить послойно с уплотнением и проливкой через каждые 200 мм.

Спецификация элементов перехода газопровода под автодорогой.

Поз.	Обозначение	Наименование	Кол.	Масса, ед., кг	Приме-чание
		ГАЗОПРОВОД			
1	СТ РК ИСО 4437-2004	Труба ПЭ 100 SDR 17ГАЗ ø90х5,4 L=15000мм	2		газопровод
	СТ РК ИСО 4437-2004	Труба ПЭ 100 SDR 17ГАЗ ø110х6,6 L=15000мм	2		газопровод
	ГОСТ 10354-82	Лента сигнальная желтого цвета с логотипом "Осторожно ГАЗ"	40м.		
	ГОСТ 16442-80	Провод-спутник	40м.		
1		ФУТЛЯР			
	ГОСТ 10704-91*	Труба прямошовная электросварная L-15000 мм	4		ФУТЛЯР
		ø180х16,4			
3	ТУ 400-28-91-84*	Ковер	4		
4		Подушка ж/б под ковер	4		
5	ГОСТ 8962-75	Колпак 1-40	4		
6	ГОСТ 481-80*	Пенополиеленовый уплотнитель	4		
		"Вилатерм" ø14 мм, L=2260 мм			
7		Герметик	400		$дм^3$
8		Песок природный для строительных работ	0.1		$м^3$
9	ГОСТ 10354-82	Лента сигнальная желтого цвета с логотипом "Осторожно ГАЗ"	40м.		
10	ГОСТ 16442-80	Провод-спутник	80м.		

Изм.	Кол.уч	Лист	№док.	Подп.	Дата	№008-24 ГСН			
						Строительство внутрипоселковых автодорог в селе Дон Хромтауского района Актюбинской области			
Исполнил		Жалгасбайулы			28.05.	Наружное газоснабжение	Стадия	Лист	Листов
Проверил		Бакир А.			28.05.		РП	8	
ГИП		Фаизова Г.			28.05.	Пересечение газопровода низк.давл. Дн 90мм с автод. по ул.Маметова 784м	ТОО "Нур Жол Проект" г. Кызылорда 2024 год.		
Норм.контр.		Алиев Д.			28.05.				

Согласовано

Взам. инв. N

Подпись и дата

Инв. N подл.

Формат А4х4

ПЕРЕСЕЧЕНИЕ ГАЗОПРОВОДА Дн89мм С АВТОДОРОГОЙ ПО УЛ.Казахстанская 746 НИЗКОГО ДАВЛЕНИЯ

ПЛАН

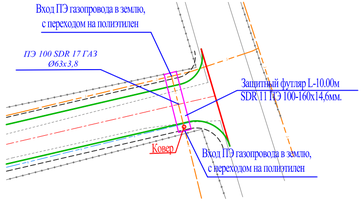

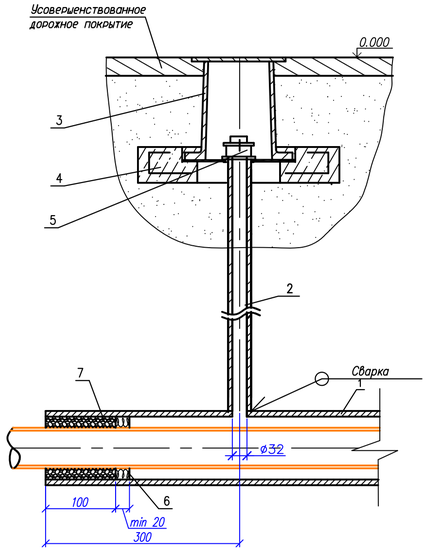

А

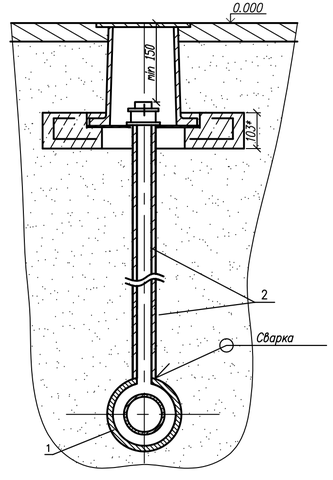

ЗАЩИТНЫЙ ФУТЛЯР L-10.0м

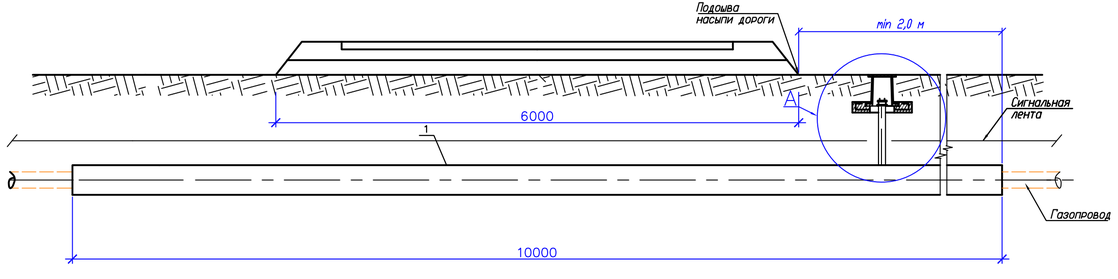

Примечания.
1Размер для справок.
2Размеры футляра и трубки для контроля утечки газа приняты минимальными и могут увеличены при необходимости.
3Концы футляра уплотняются при помощи пенополиэтиленового уплотнителя "Вилатерм" оборота и заделываются герметизирующей бутилкаучуковой мастикой.
4.Футляр диаметром до 110 мм изготавливается из длинномерных труб без сварных соединений.
Футляр диаметром 125 мм и выше может изготавливаться из мерных труб, свыаренных в нагретым инструментомсо 100 % контролем качества сварных соединений.
5.При отсутствии усовершенствованного дорожного покрытия вокруг ковера предусматривается устройство отмостки шириной не менее 0,7 м с уклоном 50 %. В местах отсутствия транспорта и прохода людей рекомендуется предусматривать отметку крышки ковера выше уровня земли.
6.Стальной переход подземную часть стальной трубки для контроля утечки газа изолировать в соответствии с РД 153-39.4-091-01.
7.Сигнальная лента укладывается на расстоянии 200 мм от верха присыпанного полиэтиленового футляра при открытом способе прокладки.
8.Засыпку производить послойно с уплотнением и проливкой через каждые 200 мм.

Спецификация элементов перехода газопровода под автодорогой.

Поз.	Обозначение	Наименование	Кол.	Масса, ед., кг	Приме-чание
		ГАЗОПРОВОД			
1	СТ РК ИСО 4437-2004	Труба ПЭ 100 SDR 17ГАЗ Ø63х3,8 L=10000мм	1		газопровод
	ГОСТ 10354-82	Лента сигнальная желтого цвета с логотипом "Осторожно ГАЗ"	10м.		
	ГОСТ 16442-80	Провод-спутник	10м.		
1		ФУТЛЯР			
	ГОСТ 10704-91*	Труба прямошовная электросварная L-10000 мм	1		ФУТЛЯР
		Ø160х14,6			
3	ТУ 400-28-91-84*	Ковер	1		
4		Подушка ж/б под ковер	1		
5	ГОСТ 8962-75	Колпак 1-40	1		
6	ГОСТ 481-80*	Пенополиеленовый уплотнитель	1		
		"Вилатерм" Ø14 мм, L=2260 мм			
7		Герметик	100		$дм^3$
8		Песок природный для строительных работ	0.005		$м^3$
9	ГОСТ 10354-82	Лента сигнальная желтого цвета с логотипом "Осторожно ГАЗ"	10м.		
10	ГОСТ 16442-80	Провод-спутник	20м.		

№008-24 ГСН

Строительство внутрипоселковых автодорог в селе Дон Хромтауского района Актюбинской области

Изм.	Кол.уч.	Лист	№док.	Подп.	Дата
Исполнил	Жалгасбайулы				28.05.
Проверил	Бакир А.				28.05.
ГИП	Фаизова Г.				28.05.
Норм.контр.	Алиев Д.				28.05.

Наружное газоснабжение

Стадия	Лист	Листов
РП	9	

Пересечение газопровода низк.давл. Дн 63мм с автод. по ул.Казахстанская 746м

ТОО "Нур Жол Проект" г. Кызылорда 2024 год.

Согласовано

Взам. инв. N

Подпись и дата

Инв. N подл.

Формат А4х4

ПЕРЕСЕЧЕНИЕ ГАЗОПРОВОДА Дн89мм С АВТОДОРОГОЙ ПО УЛ.Калиева 456 НИЗКОГО ДАВЛЕНИЯ

ПЛАН

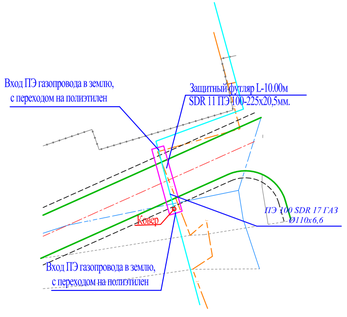

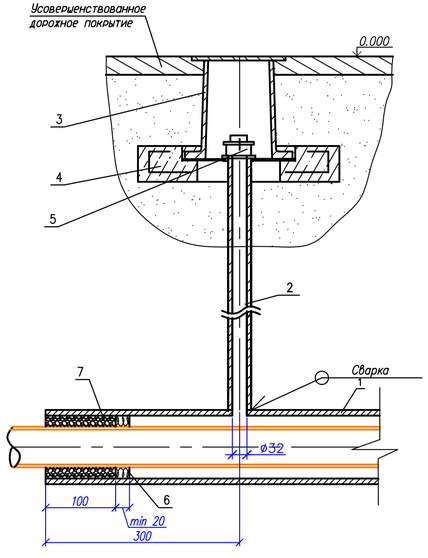

А

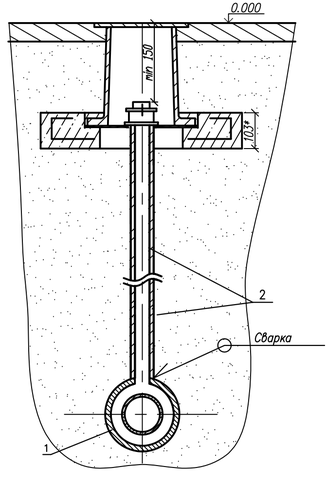

ЗАЩИТНЫЙ ФУТЛЯР L-10.0м

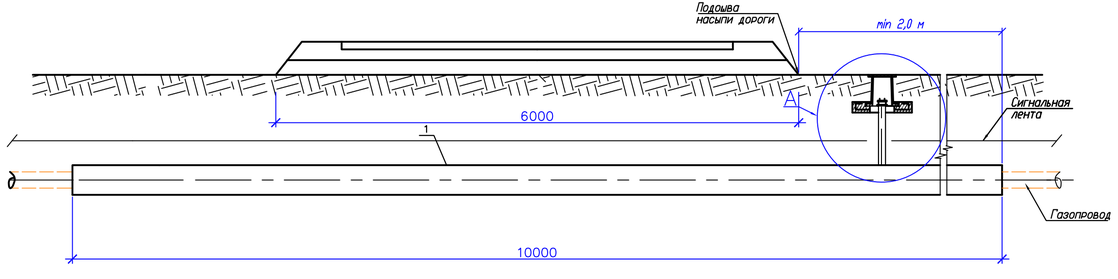

Примечания.
1.Размер для справок.
2.Размеры футляра и трубки для контроля утечки газа приняты минимальными и могут увеличены при необходимости.
3.Концы футляра уплотняются при помощи пенополиэтиленового уплотнителя "Вилатерм" оборота и заделываются герметизирующей бутилкаучуковой мастикой.
4.Футляр диаметром до 110 мм изготавливается из длинномерных труб без сварных соединений.
Футляр диаметром 125 мм и выше может изготавливаться из мерных труб, свьаренных в нагретым инструментомсо 100 % контролем качества сварных соединений.
5.При отсутствии усовершенствованного дорожного покрытия вокруг ковера предусматривается устройство отмостки шириной не менее 0,7 м с уклоном 50 %. В местах отсутствия транспорта и прохода людей рекомендуется предусматривать отметку крышки ковера выше уровня земли.
6.Стальной переход подземную часть стальной трубки для контроля утечки газа изолировать в соответствии с РД 153-39.4-091-01.
7.Сигнальная лента укладывается на расстоянии 200 мм от верха присыпанного полиэтиленового футляра при открытом способе прокладки.
8.Засыпку производить послойно с уплотнением и проливкой через каждые 200 мм.

Спецификация элементов перехода газопровода под автодорогой.

Поз.	Обозначение	Наименование	Кол.	Масса, ед., кг	Приме-чание
		ГАЗОПРОВОД			
1	СТ РК ИСО 4437-2004	Труба ПЭ 100 SDR 17ГАЗ ø110х6,6 L=10000мм	1		газопровод
	ГОСТ 10354-82	Лента сигнальная желтого цвета с логотипом "Осторожно ГАЗ"	10м.		
	ГОСТ 16442-80	Провод-спутник	10м.		
1		ФУТЛЯР			
	ГОСТ 10704-91*	Труба прямошовная электросварная L-10000 мм	1		ФУТЛЯР
		ø225х20,5			
3	ТУ 400-28-91-84*	Ковер	1		
4		Подушка ж/б под ковер	1		
5	ГОСТ 8962-75	Колпак 1-40	1		
6	ГОСТ 481-80*	Пенополиеленовый уплотнитель	1		
		"Вилатерм" ø14 мм, L=2260 мм			
7		Герметик	100		$дм^3$
8		Песок природный для строительных работ	0.005		$м^3$
9	ГОСТ 10354-82	Лента сигнальная желтого цвета с логотипом "Осторожно ГАЗ"	10м.		
10	ГОСТ 16442-80	Провод-спутник	20м.		

						№008-24 ГСН	
						Строительство внутрипоселковых автодорог в селе Дон Хромтауского района Актюбинской области	
Изм.	Кол.уч.	Лист	№док.	Подп.	Дата		
Исполнил		Жалгасбайулы			28.05.	Наружное газоснабжение	Стадия: РП; Лист: 10; Листов:
Проверил		Бакир А.			28.05.		
ГИП		Фаизова Г.			28.05.	Пересечение газопровода низк.давл. Дн 110мм с автод. по ул.Калиева 456м	ТОО "Нур Жол Проект" г. Кызылорда 2024 год.
Норм.контр.		Алиев Д.			28.05.		

Согласовано

Взам. инв. N

Подпись и дата

Инв. N подл.

Формат А4х4

ПЕРЕСЕЧЕНИЕ ГАЗОПРОВОДА Дн89мм С АВТОДОРОГОЙ ПО УЛ.Калиева 456 НИЗКОГО ДАВЛЕНИЯ

ПЛАН

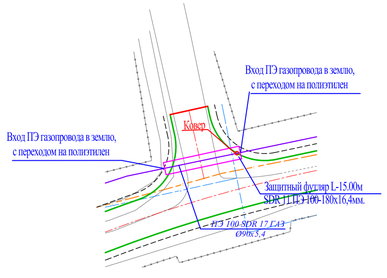

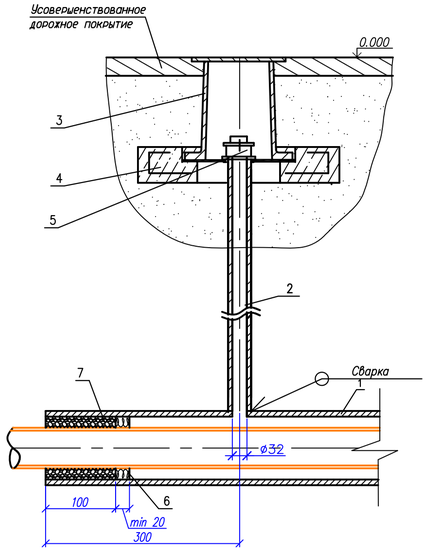

А

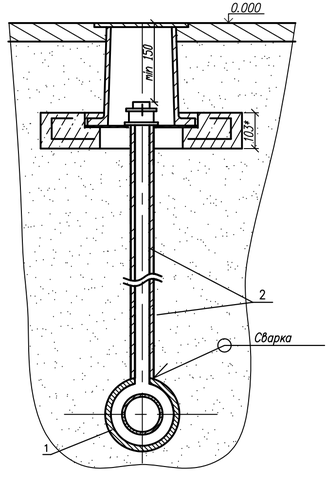

ЗАЩИТНЫЙ ФУТЛЯР L-10.0м

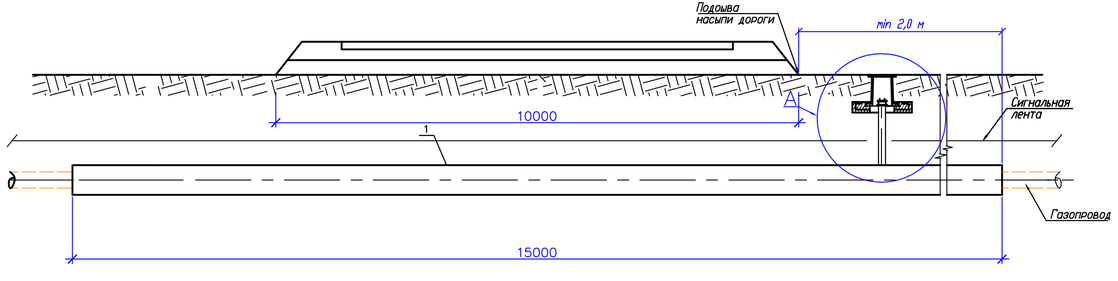

Примечания.
1.Размер для справок.
2.Размеры футляра и трубки для контроля утечки газа приняты минимальными и могут увеличены при необходимости.
3.Концы футляра уплотняются при помощи пенополиэтиленового уплотнителя "Вилатерм" оборота и заделываются герметизирующей бутилкаучуковой мастикой.
4.Футляр диаметром до 110 мм изготавливается из длинномерных труб без сварных соединений.
Футляр диаметром 125 мм и выше может изготавливаться из мерных труб, свыбранных в нагретым инструментомсо 100 % контролем качества сварных соединений.
5.При отсутствии усовершенствованного дорожного покрытия вокруг ковера предусматривается устройство отмостки шириной не менее 0,7 м с уклоном 50 %. В местах отсутствия транспорта и прохода людей рекомендуется предусматривать отметку крышки ковера выше уровня земли.
6.Стальной переход подземную часть стальной трубки для контроля утечки газа изолировать в соответствии с Р.Д. 153-39.4-091-01.
7.Сигнальная лента укладывается на расстоянии 200 мм от верха присыпанного полиэтиленового футляра при открытом способе прокладки.
8.Засыпку производить послойно с уплотнением и проливкой через каждые 200 мм.

Спецификация элементов перехода газопровода под автодорогой.

Поз.	Обозначение	Наименование	Кол.	Масса, ед., кг	Приме-чание
		ГАЗОПРОВОД			
1	СТ РК ИСО 4437-2004	Труба ПЭ 100 SDR 17ГАЗ ø90х5,4 L=15000мм	1		газопровод
	ГОСТ 10354-82	Лента сигнальная желтого цвета с логотипом "Осторожно ГАЗ"	10м.		
	ГОСТ 16442-80	Провод-спутник	10м.		
1		ФУТЛЯР			
	ГОСТ 10704-91*	Труба прямошовная электросварная L=15000 мм ø180х16,4	1		ФУТЛЯР
3	ТУ 400-28-91-84*	Ковер	1		
4		Подушка ж/б под ковер	1		
5	ГОСТ 8962-75	Колпак 1-40	1		
6	ГОСТ 481-80*	Пенополителеновый уплотнитель	1		
		"Вилатерм" ø14 мм, L=2260 мм			
7		Герметик	100		$дм^3$
8		Песок природный для строительных работ	0.005		$м^3$
9	ГОСТ 10354-82	Лента сигнальная желтого цвета с логотипом "Осторожно ГАЗ"	10м.		
10	ГОСТ 16442-80	Провод-спутник	20м.		

Изм.	Кол.уч.	Лист	№док.	Подп.	Дата
Исполнил		Жалгасбайулы			28.05.
Проверил		Бакир А.			28.05.
ГИП		Фаизова Г.			28.05.
Норм.контр.		Алиев Д.			28.05.

№008-24 ГСН

Строительство внутрипоселковых автодорог в селе Дон Хромтауского района Актюбинской области

Наружное газоснабжение

Стадия	Лист	Листов
РП	11	

Пересечение газопровода низк.давл. Дн 110мм с автод. по ул.Калиева 456м

ТОО "Нур Жол Проект" г. Кызылорда 2024 год.

Согласовано

Взам. инв. N

Подпись и дата

Инв. N подл.

Формат А4х4

Перенос газопровода низкого давления(Ду 90х5,4)

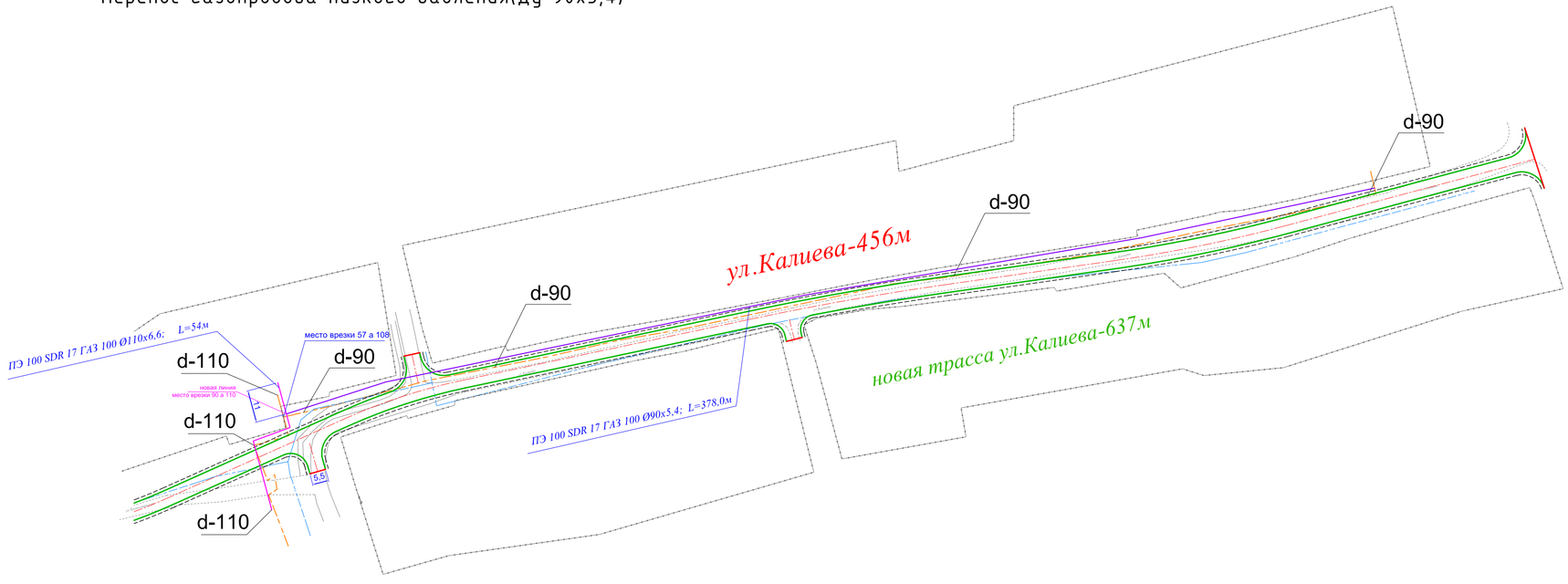

							№008-24 ГСН
							Строительство внутрипоселковых автодорог в селе Дон Храмтауского района Актюбинской области
Изм.	Кол.уч	Лист	№док.	Подп.	Дата		
Исполнил		Жалгасбайулы			28.05.	Наружное газоснабжение	Стадия: РП; Лист: 12; Листов:
Проверил		Бакир А.			28.05.		
ГИП		Фаизова Г.			28.05.	Перенос газопровода низкого давления, продольный профиль (Ду 90х5,4)	ТОО "Нур Жол Проект" г. Кызылорда 2024 год.
Норм.контр.		Алиев Д.			28.05.		

Взам. инв. №

Подпись и дата

Инв.№ подл.

Формат 600х297

футляр Ф–2(ø160).

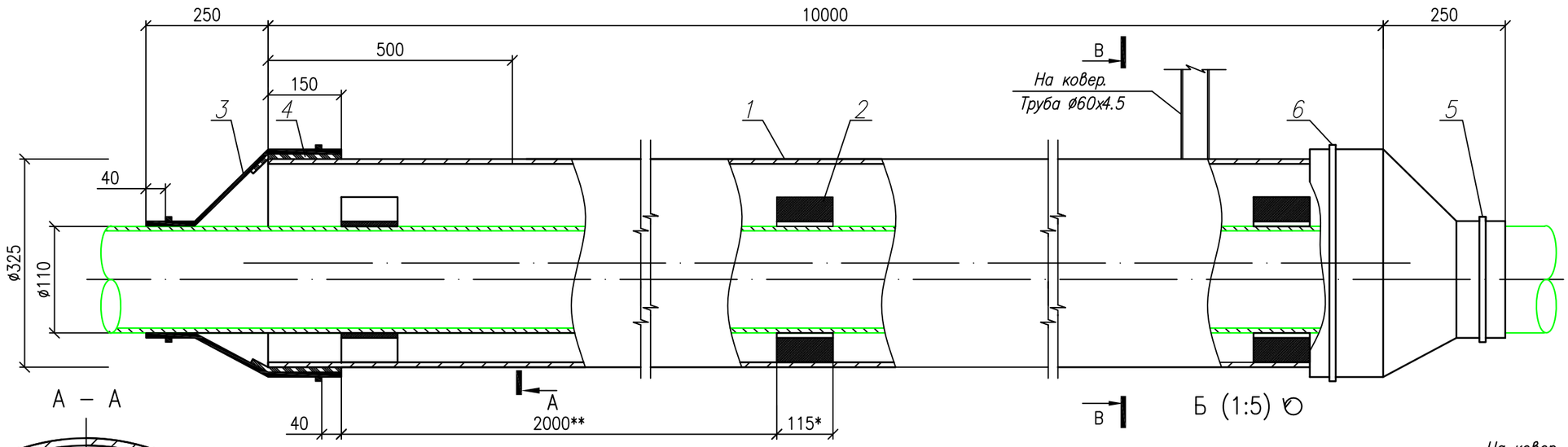

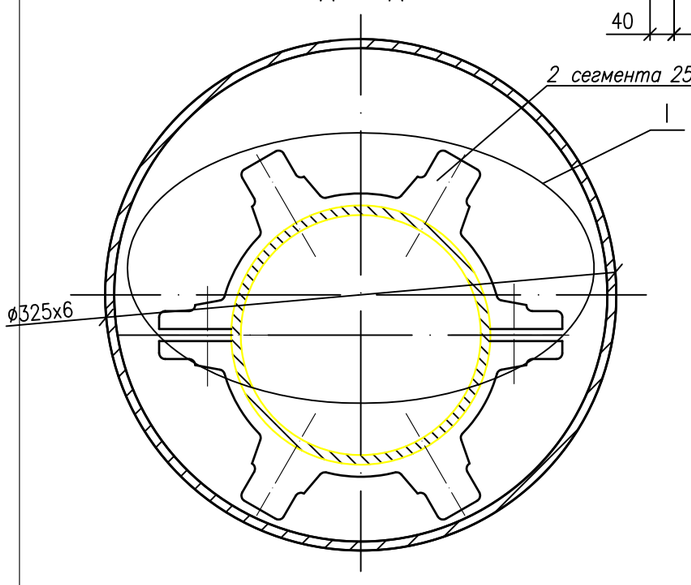

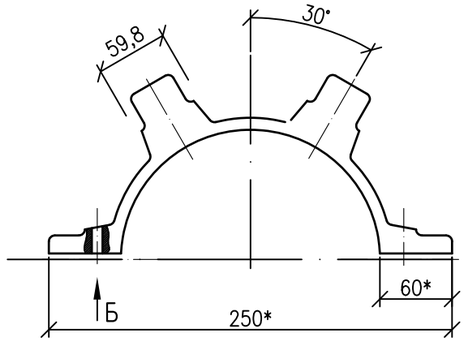

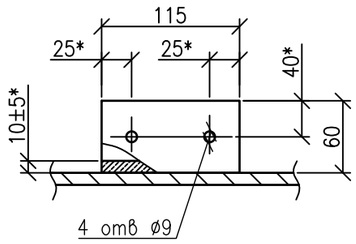

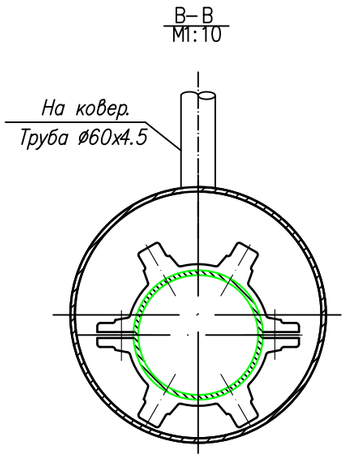

Спецификация элементов

ПОЗИЦИЯ	НАИМЕНОВАНИЕ	ПРИМЕЧАНИЯ
1	Патрон – труба ø160х14.6 L–10.00м. / L–15.00м	
2	Спейсер – опорное диэлектрическое кольцо ø63	
3	Герметизирующая манжета – ГМР	Смотри п/п 3
4	Обечайка	
5	Хомут стяжки на газопроводе	
6	Хомут стяжки на кожухе	

ПРИМЕЧАНИЯ:

1. Количество спейсеров (поз.2) – 12 шт. для футляра L=17.70м
2. Сегменты спейсера монтируются болтовым соединением М8 с химическим фосфатным покрытием, пропитанным маслом. Количество сегментов в кольце–спейсере для трубопровода – 2 шт.
3. Разрез манжет герметизирующих разъемных (поз.3) соединяется специальными материалами и оснасткой. Учесть при заказе.
4. *Размеры для справок.
5. **Размер уточнить при монтаже.

						№008-24 ГСН
						Строительство внутрипоселковых автодорог в селе Дон Хромтауского района Актюбинской области
Изм.	Кол.уч	Лист	№док.	Подп.	Дата	
Исполнил		Жалгасбайулы			28.05.	Наружное газоснабжение
Проверил		Бакир А.			28.05.	
ГИП		Фаизова Г.			28.05.	Защитный футляр Ф160 (Ф63х3,8)
Норм.контр.		Алиев Д.			28.05.	

Стадия	Лист	Листов
РП	13	

ТОО "Нур Жол Проект" г. Кызылорда 2024 год.

Формат А3

футляр Ф–2(ø180).

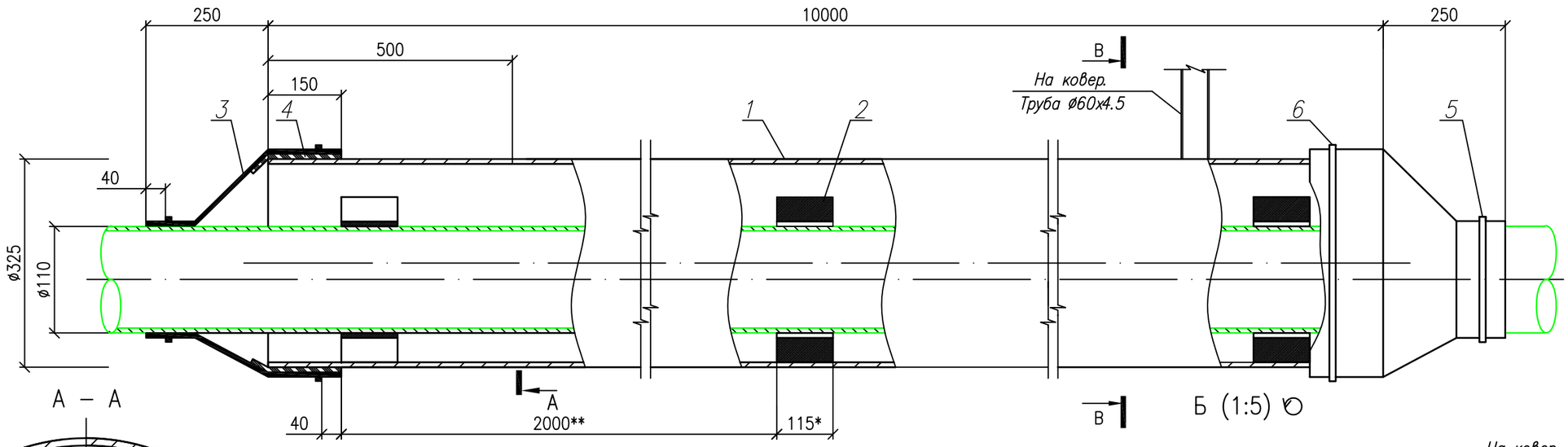

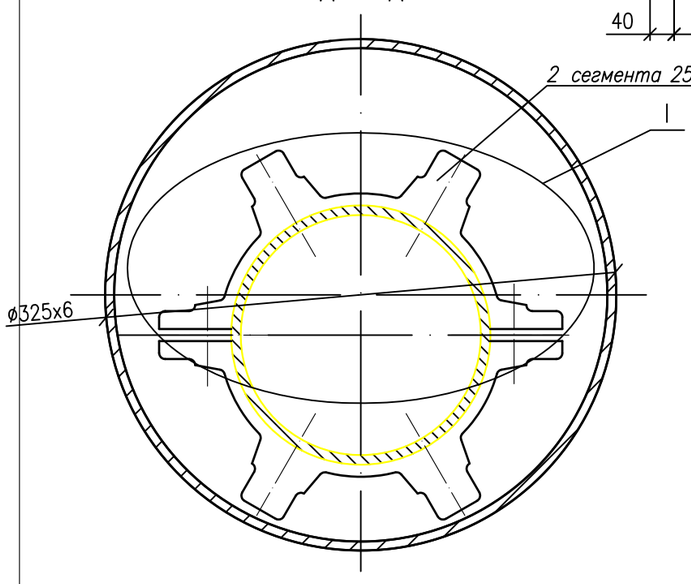

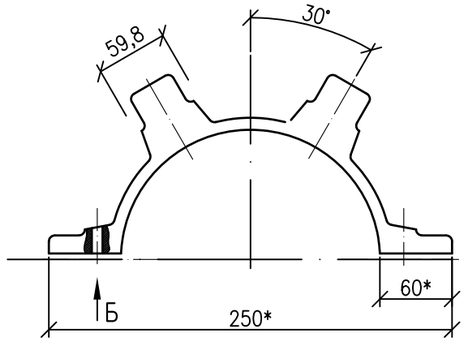

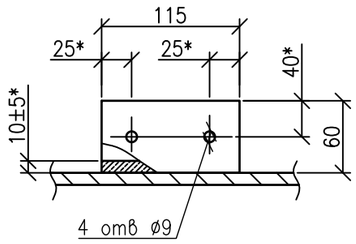

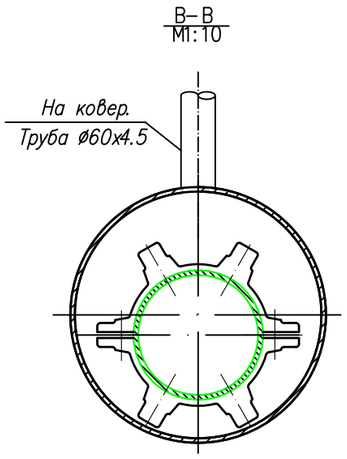

Спецификация элементов

ПОЗИЦИЯ	НАИМЕНОВАНИЕ	ПРИМЕЧАНИЯ
1	Патрон – труба ø180х16.4 L–15.00м.	
2	Спейсер – опорное диэлектрическое кольцо ø90	
3	Герметизирующая манжета – ГМР	Смотри п/п 3
4	Обечайка	
5	Хомут стяжки на газопроводе	
6	Хомут стяжки на кожухе	

ПРИМЕЧАНИЯ:

1. Количество спейсеров (поз.2) – 12 шт. для футляра L=17.70м
2. Сегменты спейсера монтируются болтовым соединением М8 с химическим фосфатным покрытием, пропитанным маслом. Количество сегментов в кольце–спейсере для трубопровода – 2 шт.
3. Разрез манжет герметизирующих разъемных (поз.3) соединяется специальными материалами и оснасткой. Учесть при заказе.
4. *Размеры для справок.
5. **Размер уточнить при монтаже.

						№008-24 ГСН
						Строительство внутрипоселковых автодорог в селе Дон Хромтауского района Актюбинской области
Изм.	Кол.уч	Лист	№док.	Подп.	Дата	
Исполнил		Жалгасбайулы			28.05.	Наружное газоснабжение
Проверил		Бакир А.			28.05.	
ГИП		Фаизова Г.			28.05.	Защитный футляр Ф180 (Ф90х5,4)
Норм.контр.		Алиев Д.			28.05.	

Стадия	Лист	Листов
РП	14	

ТОО "Нур Жол Проект" г. Кызылорда 2024 год.

Формат А3

футляр Ф–2(ø225).

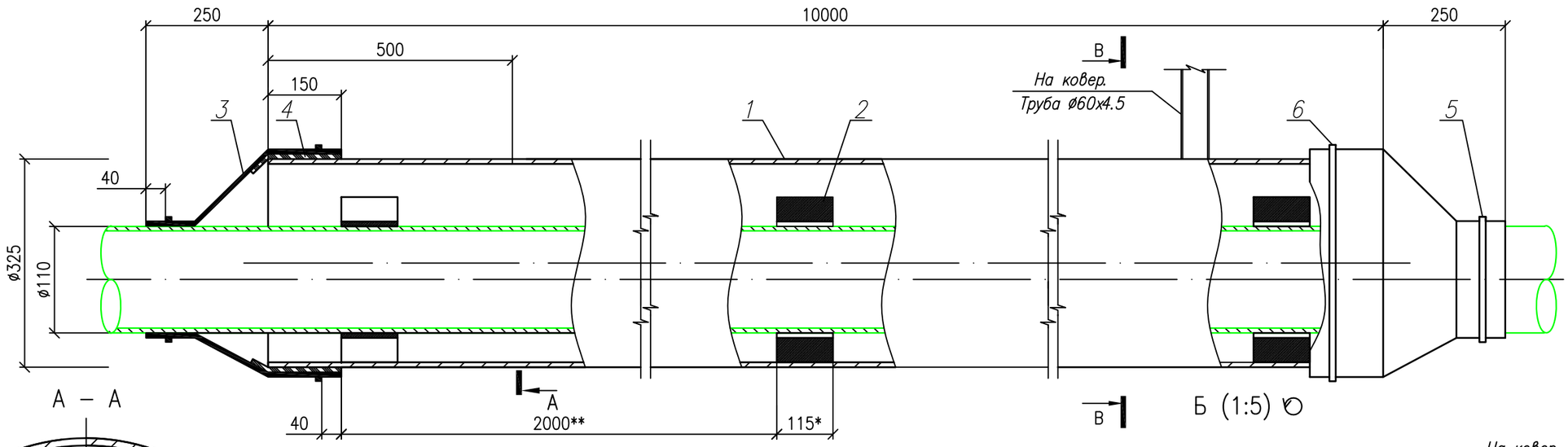

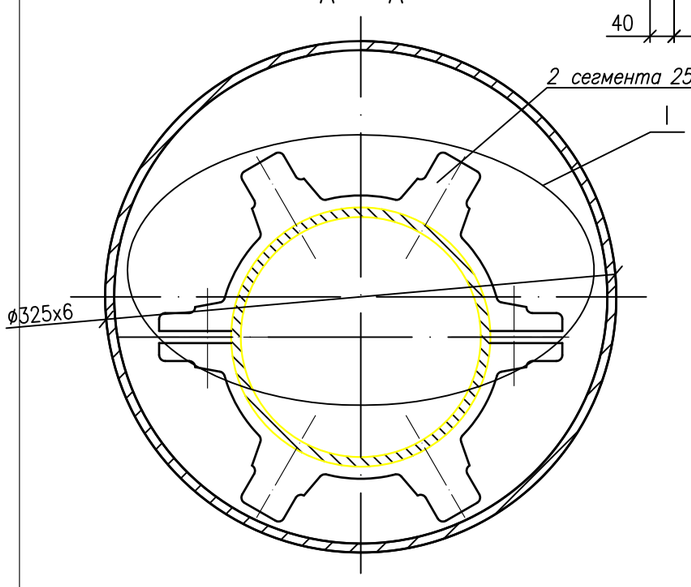

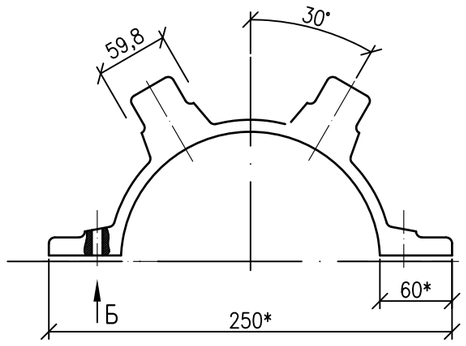

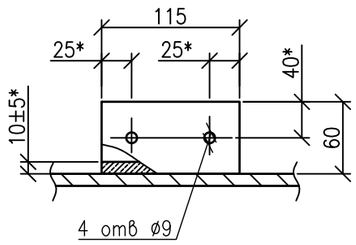

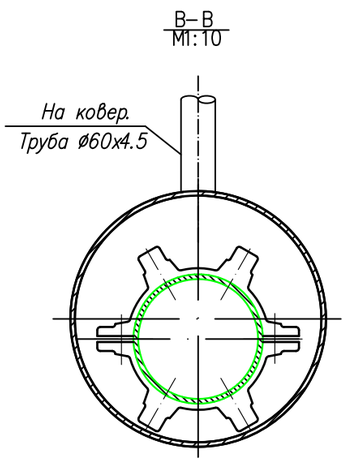

Спецификация элементов

ПОЗИЦИЯ	НАИМЕНОВАНИЕ	ПРИМЕЧАНИЯ
1	Патрон – труба ø225х20.5 L–10.00м.	
2	Спейсер – опорное диэлектрическое кольцо ø110	
3	Герметизирующая манжета – ГМР	Смотри п/п 3
4	Обечайка	
5	Хомут стяжки на газопроводе	
6	Хомут стяжки на кожухе	

ПРИМЕЧАНИЯ:

1. Количество спейсеров (поз.2) – 12 шт. для футляра L=17.70м
2. Сегменты спейсера монтируются болтовым соединением М8 с химическим фосфатным покрытием, пропитанным маслом. Количество сегментов в кольце–спейсере для трубопровода – 2 шт.
3. Разрез манжет герметизирующих разъемных (поз.3) соединяется специальными материалами и оснасткой. Учесть при заказе.
4. *Размеры для справок.
5. **Размер уточнить при монтаже.

						№008-24 ГСН
						Строительство внутрипоселковых автодорог в селе Дон Хромтауского района Актюбинской области
Изм.	Кол.уч	Лист	№док.	Подп.	Дата	
Исполнил		Жалгасбайулы			28.05.	Наружное газоснабжение
Проверил		Бакир А.			28.05.	
ГИП		Фаизова Г.			28.05.	
Норм.контр.		Алиев Д.			28.05.	

Стадия	Лист	Листов
РП	15	

Защитный футляр Ф225 (Ф110х6,6)

ТОО "Нур Жол Проект" г. Кызылорда 2024 год.

Формат А3

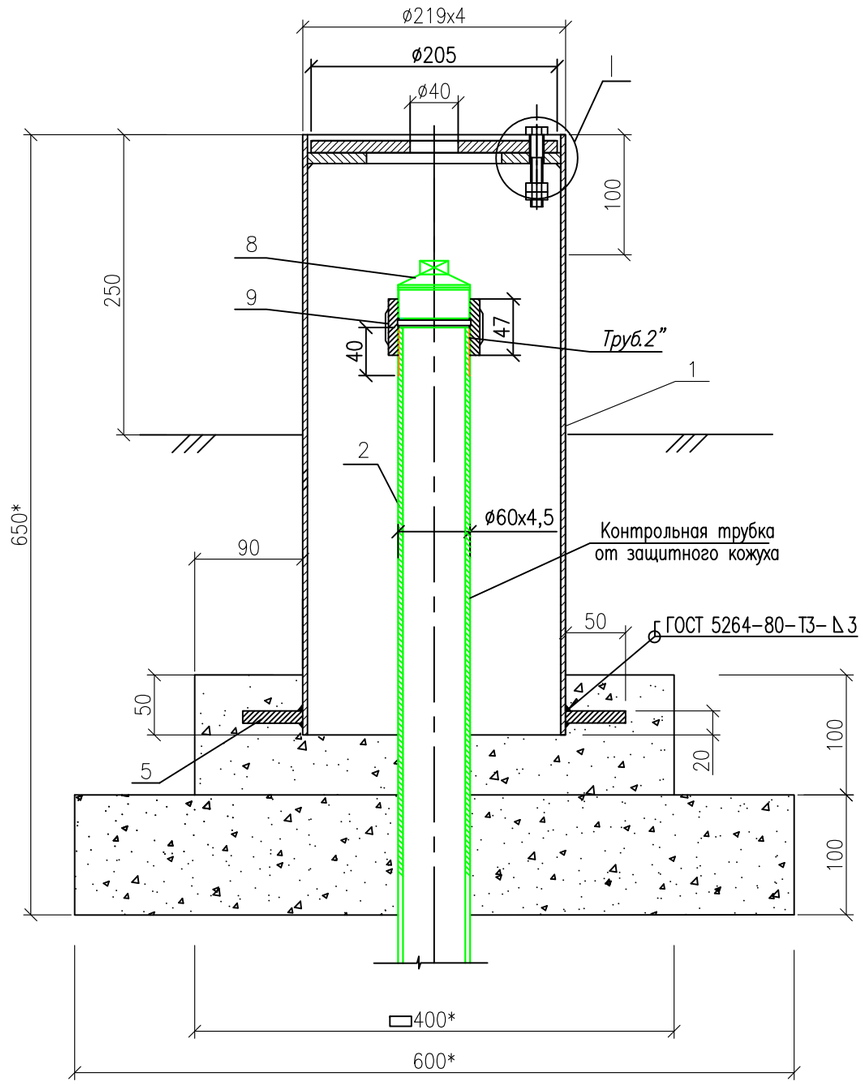

I (1:1)

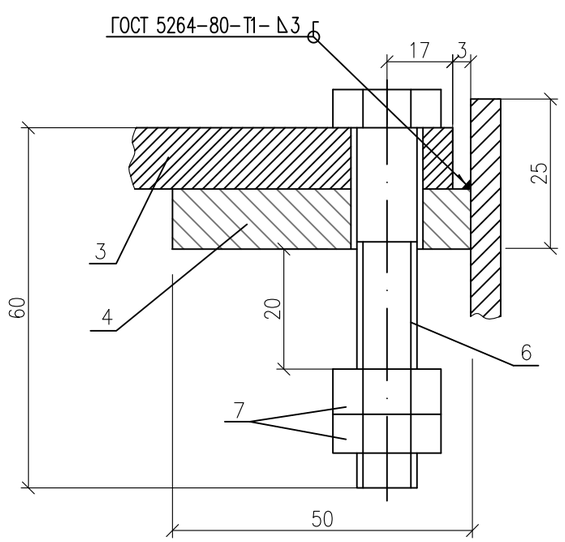

Спецификация элементов

Поз.	Наименование	Ед. изм.	Кол.	Масса ед. кг	Примеч.
	Патрубок				
1	Труба 219х4,0 ГОСТ 10704-91 / В-20 ГОСТ 10705-80	м	0,5	21,21	
2	Труба 60х4,5 ГОСТ 10704-91 / В-20 ГОСТ 10705-80	м	2,2	6,16	длину уточнить по месту
3	Крышка ø205				
	Лист 10 ГОСТ 19903-90 / Ст3 ГОСТ 14637-89	шт.	1	3,30	
4	Кольцо ø210хø110				
	Лист 10 ГОСТ 19903-90 / Ст3 ГОСТ 14637-89	шт.	1	3,38	
5	Упор ø320хø220				
	Лист 10 ГОСТ 19903-90 / Ст3 ГОСТ 14637-89	шт.	1	5,15	
6	Болт М10Х60.35 ГОСТ 7798-70	шт.	1	0,047	
7	Гайка М10.25 ГОСТ 5915-70	шт.	2	0,011	
8	Пробка П-50 ГОСТ 8963-75	шт.	1	0,322	
9	Муфта короткая 50 ГОСТ 8954-75	шт.	1	0,48	

1. Сварку производить электродами марки Э-42.
2. Поверхности бетонного основания и ковера, соприкасающиеся с грунтом, обмазать горячим битумом за 2 раза.
3. *-Размеры для справок.
4. Количество коверов – 6 шт.

№008-24 ГСН

Строительство внутрипоселковых автодорог в селе Дон Хромтауского района Актюбинской области

Изм.	Кол.уч.	Лист	№док.	Подп.	Дата				
Исполнил		Жалгасбайулы			28.05.	Наружное газоснабжение	Стадия	Лист	Листов
Проверил		Бакир А.			28.05.		РП	16	
ГИП		Фаизова Г.			28.05.	Ковер М1:5	ТОО "Нур Жол Проект" г. Кызылорда 2024 год.		
Норм.контр.		Алиев Д.			28.05.				

Формат А3

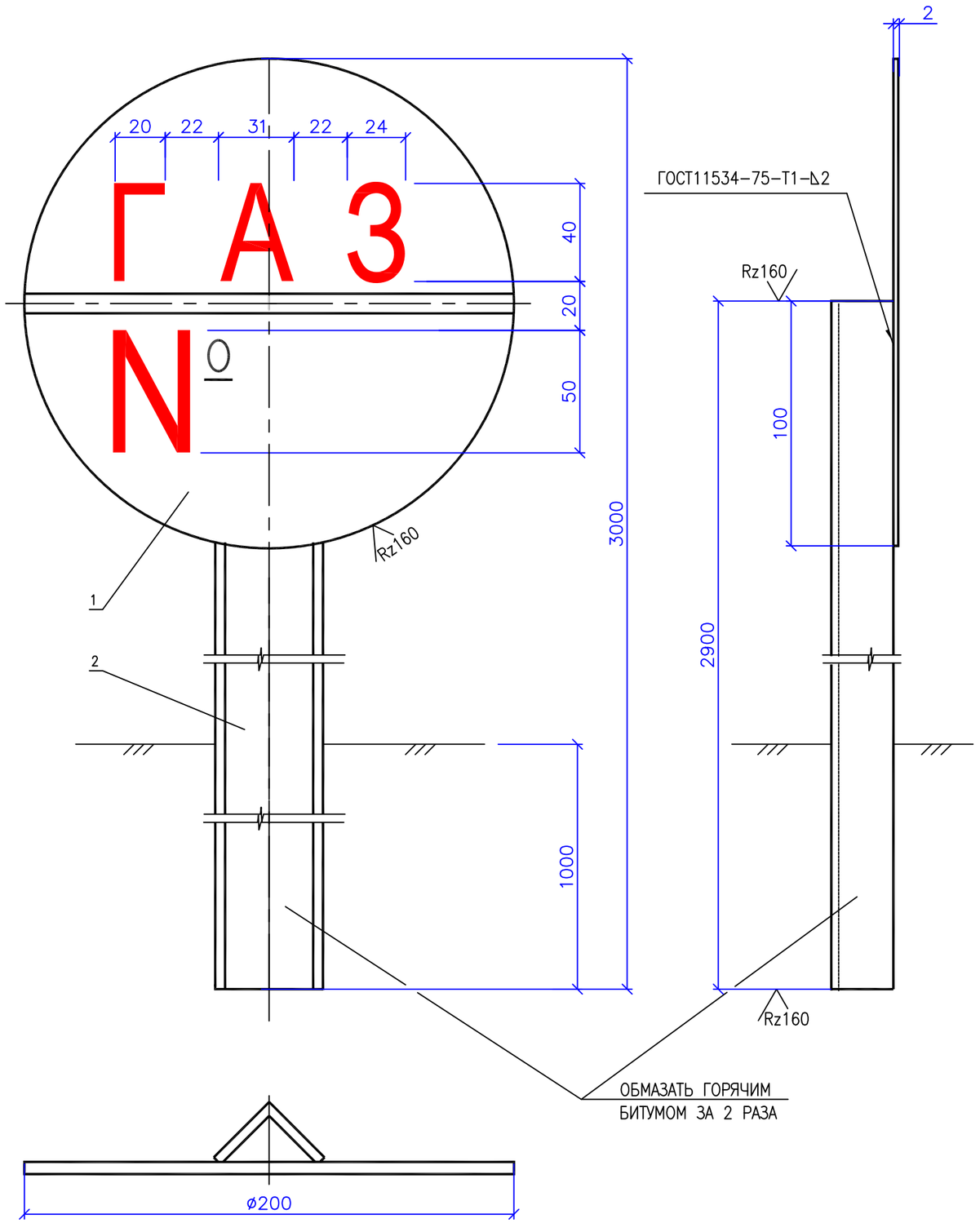

Спецификация элементов

Поз.	Обозначение	Наименование	Кол.	Масса, ед., кг	Приме-чание
1		ДИСК ø200мм	1	0.5	
		ЛИСТ 2 ГОСТ 19904-74 / 10 ГОСТ 16523-89			
2		СТОЙКА L=2900мм	1	5.54	
		УГОЛОК Б-32х32х4 ГОСТ 2591-88 / Ст.3 ГОСТ 535-88			

1. СВАРКУ ПРОИЗВОДИТЬ ЭЛЕКТРОДОМ Э42 ГОСТ 9467-75.
2. УКАЗАТЕЛИ ГАЗОПРОВОДА УСТАНАВЛИВАЮТСЯ: НА УГЛАХ ПОВОРОТА В ГОРИЗОНТАЛЬНОЙ ПЛОСКОСТИ, ПЕРЕХОДАХ ЧЕРЕЗ АВТОМОБИЛЬНЫЕ ДОРОГИ И НА РАССТОЯНИИ ЧЕРЕЗ КАЖДЫЕ 50м.
3. КОЛИЧЕСТВО УСТАНАВЛИВАЕМЫХ УКАЗАТЕЛЕЙ – 21шт.

№008-24 ГСН

Строительство внутрипоселковых автодорог в селе Дон Хромтауского района Актюбинской области

Изм.	Кол.уч.	Лист	№док.	Подп.	Дата
Исполнил		Жалгасбайулы			28.05.
Проверил		Бакир А.			28.05.
ГИП		Фаизова Г.			28.05.
Норм.контр.		Алиев Д.			28.05.

Наружное газоснабжение

Стадия	Лист	Листов
РП	17	

Опознавательный знак газопровода

ТОО "Нур Жол Проект" г. Кызылорда 2024 год.

Формат А3

Сечение траншеи

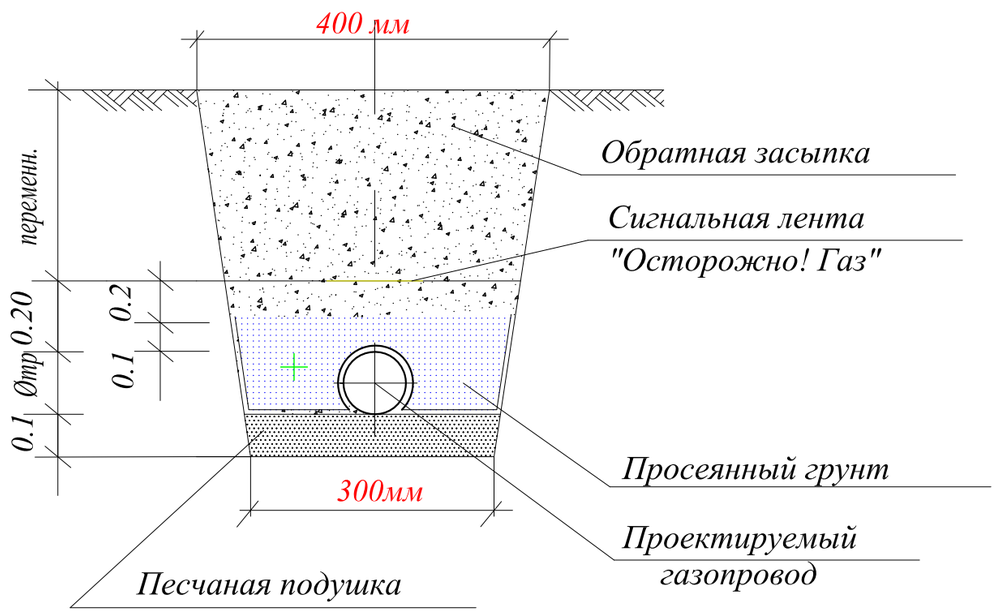

Примечания

1. Прокладку газопровода следует осуществлять на глубине не менее 1,0 м до верха газопровода или футляра. Средняя глубина траншеи 1,36 м.
2. Ширина траншей по постели при траншейной прокладке должна быть не менее: d+200мм - для труб диаметром до 110 мм включительно, d+300 мм - для труб диаметром более 110 мм.
3. Все полиэтиленовые трубы должны быть изготовлены из ПЭ100.
4. Все сварные швы проверить неразрушающими методами в соответствии с СП-42-1-3-2003.
5. Сигнальная лента укладывается на расстоянии 200 мм от верха присыпанного полиэтиленового газопровода.
6. Засыпку котлована производить послойно с уплотнением и проливкой через каждые 200 мм.

						№008-24 ГСН			
						Строительство внутрипоселковых автодорог в селе Дон Хромтауского района Актюбинской области			
Изм.	Кол.уч.	Лист	№док.	Подп.	Дата				
Исполнил		Жалгасбайулы			28.05.	Наружное газоснабжение	Стадия	Лист	Листов
Проверил		Бакир А.			28.05.		РП	18	
ГИП		Фаизова Г.			28.05.	Сечение траншеи	ТОО "Нур Жол Проект" г. Кызылорда 2024 год.		
Норм.контр.		Алиев Д.			28.05.				

Формат А3

Взам.инв.N | подп. и дата | инвN подл.

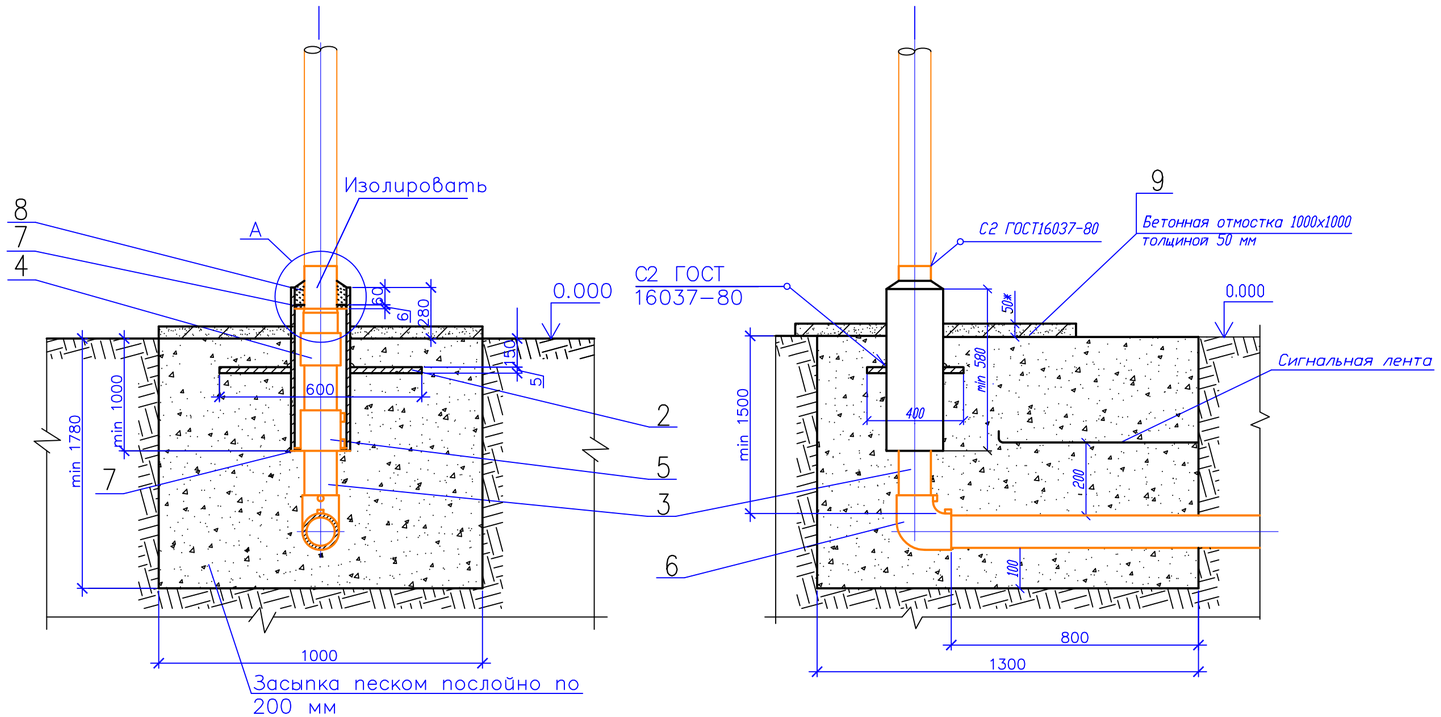

Пластина. Деталь поз. 2 (м1:20)

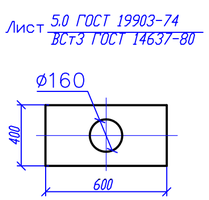

А (1:10)

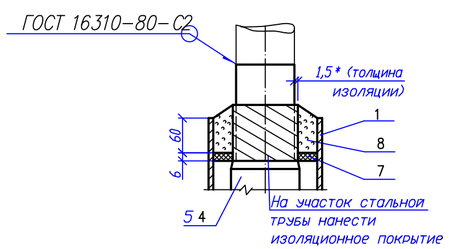

Спецификация элементов выхода газопровода из земли

Поз.	Обозначение	Наименование	Кол.	Масса, ед., кг	Приме-чание
		Детали			
1		*Футляр*	1		
		Труба $\frac{\text{ø25х3 ГОСТ 10704-91}}{\text{В10 ГОСТ 10705-80}}$ L-10м			
2		*Пластина*	1		
		Лист $\frac{\text{5х400х600 ГОСТ 19903-74}}{\text{Ст3 ГОСТ 16523-97}}$			
3		Труба прямошовная электросварная	1		
		Ст.ГОСТ 10704-91-25х3,0 L700 мм			
4		Неразъемное соединение ПЭ/сталь ПЭ 100 SDR11 32х3,0/ø25х3,0	1		
		Муфта электросварная(с ЭН) ПЭ 100 SDR17 ø32х3,0			
5		*Муфта*	1		
6	СТ РК ИСО 4437-2004	ПЭ 100 SDR17 32х3,0			
		Отвод 90°	1		
		ПЭ 100 SDR17 32х3,0			
		Материалы			
7	*ГОСТ 481-80**	*Паронит ПМБ ø210/ø114*	1		
8		*Герметик*	3,12		*дм³*
9		*Бетонная подготовка В7,5*	0.005		*м³*

Примечания:

1.* Размер для справок.
2. Края футляра должны быть гладко зачищены.
3. Все сварные швы проверить в соответствии с СН РК 4.03-103-2005.
4. Для сварки стальных труб применяются электроды типа Э42А ГОСТ 9467-75*.
5. Надземный стальной газопровод окрасить эмалью НЦ-132, желтая по ГОСТ 6631-74*, с предварительной грунтовкой ГФ 021 ГОСТ 25129-82*. Футляр перед установкой загрунтовать.
6. Сигнальная лента укладывается на расстоянии 200 мм от верха присыпанного полиэтиленового газопровода.
7. Засыпку производить послойно с уплотнением.

Изм.	Кол.уч.	Лист	№док.	Подп.	Дата	№008-24 ГСН			
						Строительство внутрипоселковых автодорог в селе Дон Хромтауского района Актюбинской области			
Исполнил		Жалгасбайулы			28.05.	Наружное газоснабжение	Стадия	Лист	Листов
Проверил		Бакир А.			28.05.		РП	19	
ГИП		Фаизова Г.			28.05.	Вход стального газопровода в землю, с переходом на полиэтилен. (для Ф25-32х3,0)	ТОО "Нур Жол Проект" г. Кызылорда 2024 год.		
Норм.контр.		Алиев Д.			28.05.				

Формат А3

Согласовано

Инв. ? подл. | Подп. и дата | Взам. инв. ?

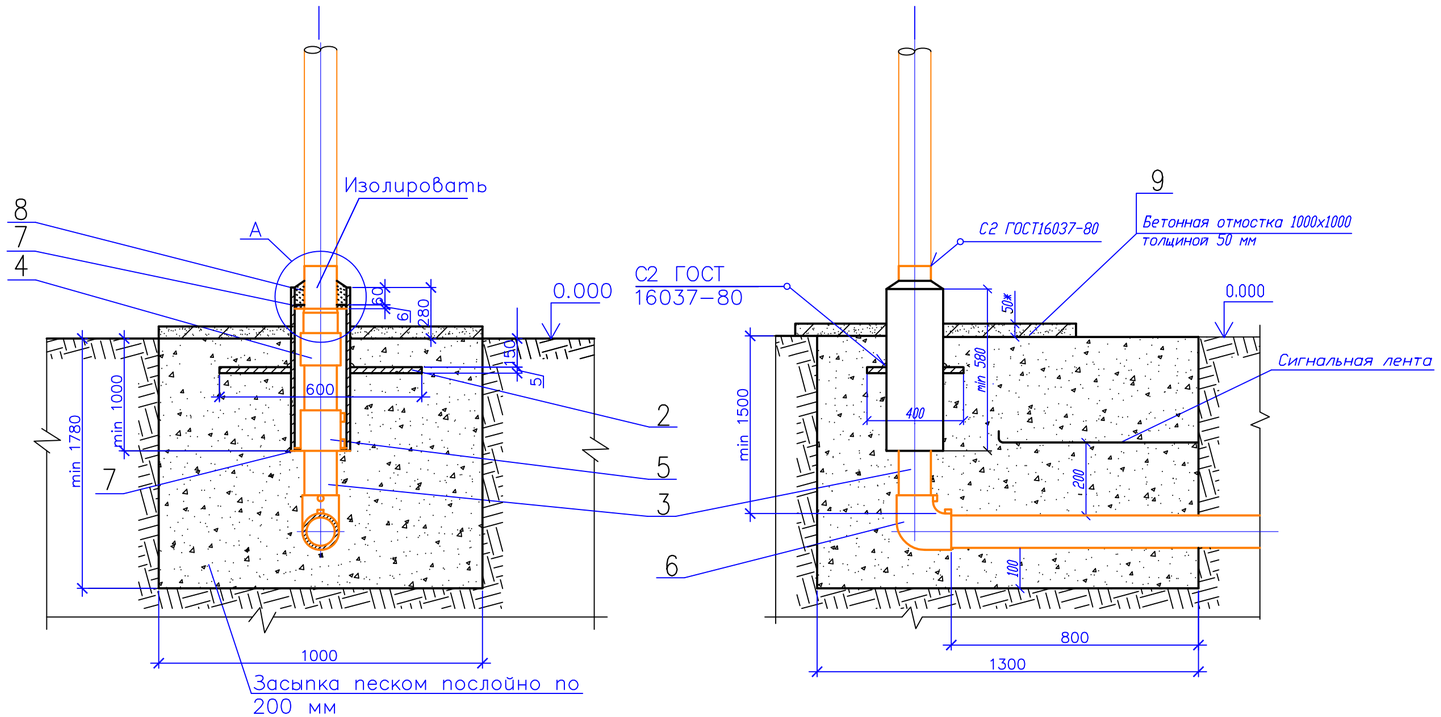

Пластина. Деталь поз. 2 (м1:20)

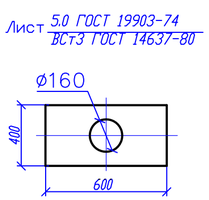

А (1:10)

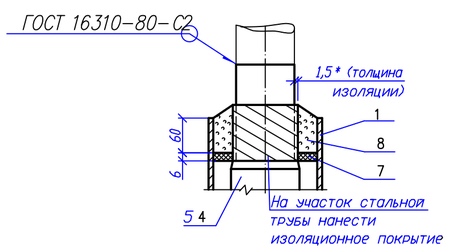

Спецификация элементов выхода газопровода из земли

Поз.	Обозначение	Наименование	Кол.	Масса, ед., кг	Приме-чание
		Детали			
1		*Футляр*	1		
		Труба $\frac{\text{ø57х3 ГОСТ 10704-91}}{\text{В10 ГОСТ 10705-80}}$ L-10м			
2		*Пластина*	1		
		Лист $\frac{\text{5х400х600 ГОСТ 19903-74}}{\text{Ст3 ГОСТ 16523-97}}$			
3		Труба прямошовная электросварная	1		
		Ст.ГОСТ 10704-91-57х3,0 L700 мм			
4		Неразъемное соединение ПЭ/сталь ПЭ 100 SDR11 160х14,6/ø57х3,0	1		
		Муфта электросварная(с ЭН) ПЭ 100 SDR11 ø160х14,6			
5		*Муфта*	1		
6	СТ РК ИСО 4437-2004	ПЭ 100 SDR11 160х14,6			
		Отвод 90°	1		
		ПЭ 100 SDR11 160х14,6			
		Материалы			
7	*ГОСТ 481-80**	*Паронит ПМБ ø210/ø114*	1		
8		*Герметик*	3,12		*дм³*
9		*Бетонная подготовка В7,5*	0.005		*м³*

Примечания:

1.* Размер для справок.
2. Края футляра должны быть гладко зачищены.
3. Все сварные швы проверить в соответствии с СН РК 4.03-103-2005.
4. Для сварки стальных труб применяются электроды типа Э42А ГОСТ 9467-75*.
5. Надземный стальной газопровод окрасить эмалью НЦ-132, желтая по ГОСТ 6631-74*, с предварительной грунтовкой ГФ 021 ГОСТ 25129-82*. Футляр перед установкой загрунтовать.
6. Сигнальная лента укладывается на расстоянии 200 мм от верха присыпанного полиэтиленового газопровода.
7. Засыпку производить послойно с уплотнением.

Изм.	Кол.уч.	Лист	№док.	Подп.	Дата	№008-24 ГСН			
						Строительство внутрипоселковых автодорог в селе Дон Хромтауского района Актюбинской области			
Исполнил		Жалгасбайулы			28.05.	Наружное газоснабжение	Стадия	Лист	Листов
Проверил		Бакир А.			28.05.		РП	20	
ГИП		Фаизова Г.			28.05.	Вход стального газопровода в землю, с переходом на полиэтилен. (для Ф57-63х3,8)	ТОО "Нур Жол Проект" г. Кызылорда 2024 год.		
Норм.контр.		Алиев Д.			28.05.				

Формат А3

Согласовано

Инв. ? подл. | Подп. и дата | Взам. инв. ?

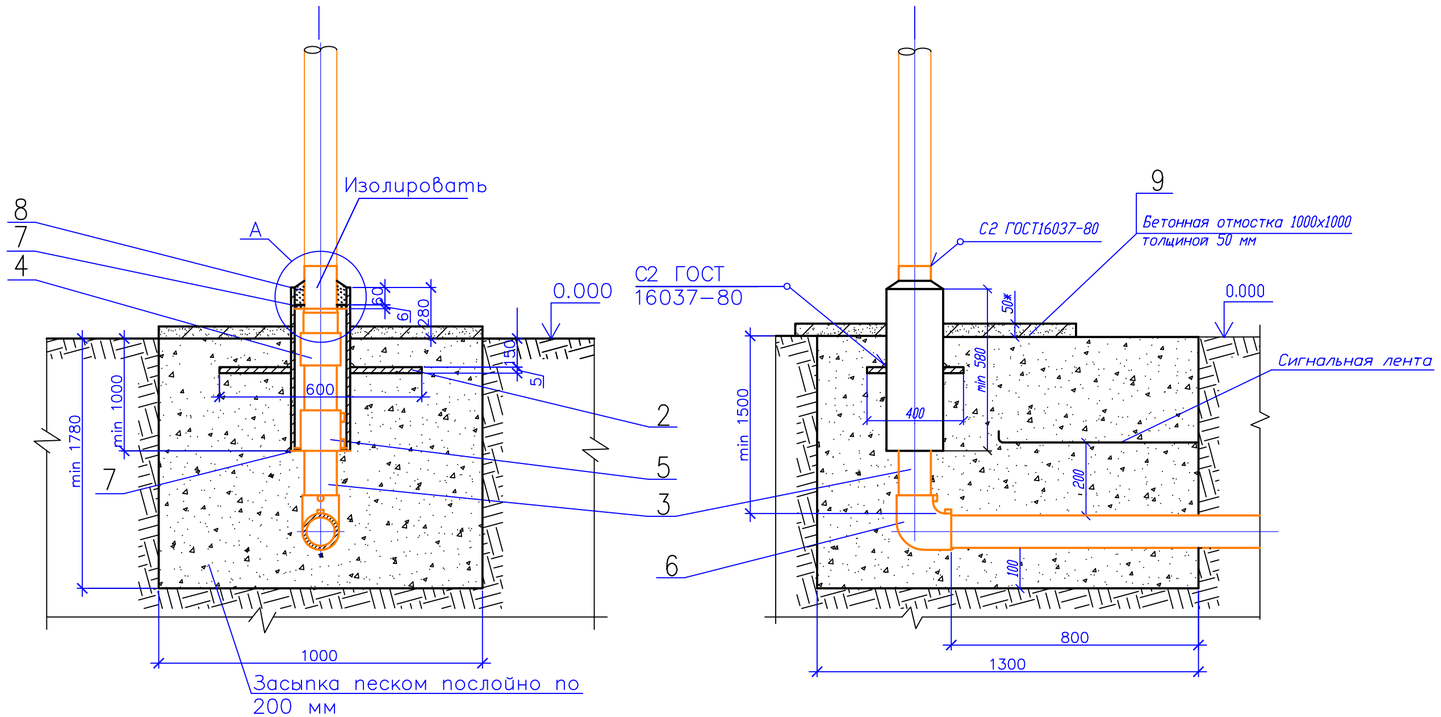

Пластина. Деталь поз. 2 (м1:20)

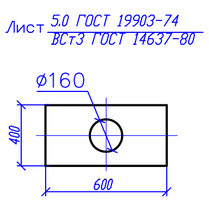

А (1:10)

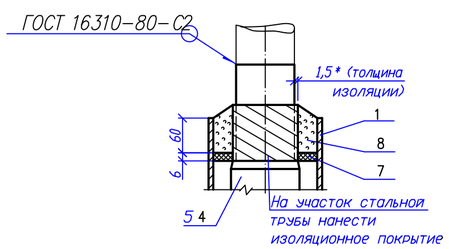

Спецификация элементов выхода газопровода из земли

Поз.	Обозначение	Наименование	Кол.	Масса, ед., кг	Приме-чание
		Детали			
1		*Футляр*	1		
		Труба $\frac{\text{ø89х4 ГОСТ 10704-91}}{\text{В10 ГОСТ 10705-80}}$ L-10м			
2		*Пластина*	1		
		Лист $\frac{\text{5х400х600 ГОСТ 19903-74}}{\text{Ст3 ГОСТ 16523-97}}$			
3		Труба прямошовная электросварная	1		
		Ст.ГОСТ 10704-91-89х3,0 L700 мм			
4		Неразъемное соединение ПЭ/сталь ПЭ 100 SDR11 180х16,4/ø89х4,0	1		
		Муфта электросварная(с ЭН) ПЭ 100 SDR11 ø180х16,4			
5		*Муфта*	1		
6	СТ РК ИСО 4437-2004	ПЭ 100 SDR11 180х16,4			
		Отвод 90°	1		
		ПЭ 100 SDR11 180х16,4			
		Материалы			
7	*ГОСТ 481-80**	*Паронит ПМБ ø210/ø114*	1		
8		*Герметик*	3,12		*дм³*
9		*Бетонная подготовка В7,5*	0.005		*м³*

Примечания:

1.* Размер для справок.
2. Края футляра должны быть гладко зачищены.
3. Все сварные швы проверить в соответствии с СН РК 4.03-103-2005.
4. Для сварки стальных труб применяются электроды типа Э42А ГОСТ 9467-75*.
5. Надземный стальной газопровод окрасить эмалью НЦ-132, желтая по ГОСТ 6631-74*, с предварительной грунтовкой ГФ 021 ГОСТ 25129-82*. Футляр перед установкой загрунтовать.
6. Сигнальная лента укладывается на расстоянии 200 мм от верха присыпанного полиэтиленового газопровода.
7. Засыпку производить послойно с уплотнением.

Изм.	Кол.уч.	Лист	№док.	Подп.	Дата	№008-24 ГСН			
						Строительство внутрипоселковых автодорог в селе Дон Хромтауского района Актюбинской области			
Исполнил		Жалгасбайулы			28.05.	Наружное газоснабжение	Стадия	Лист	Листов
Проверил		Бакир А.			28.05.		РП	21	
ГИП		Фаизова Г.			28.05.	Вход стального газопровода в землю, с переходом на полиэтилен. (для Ф89-90х5,4)	ТОО "Нур Жол Проект" г. Кызылорда 2024 год.		
Норм.контр.		Алиев Д.			28.05.				

Формат А3

Согласовано

Инв. ? подл. | Подп. и дата | Взам. инв. ?

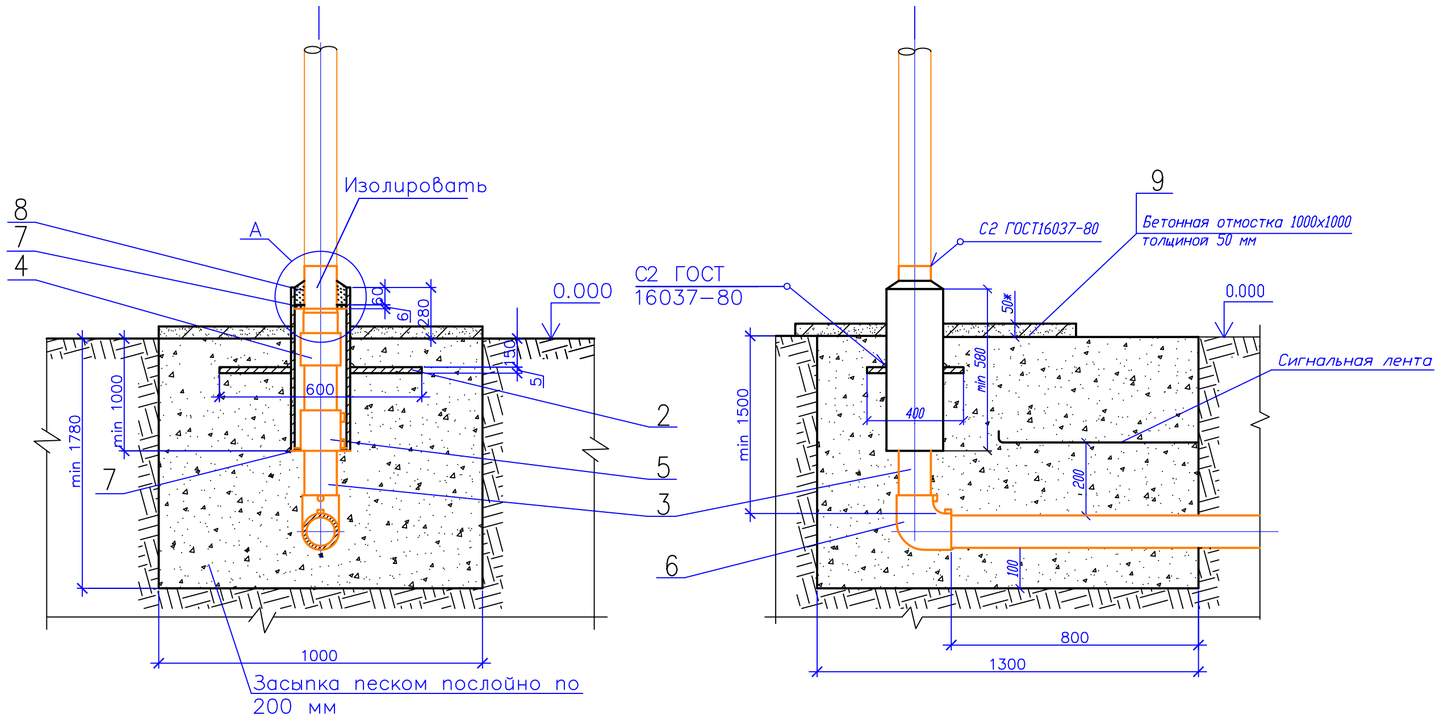

Пластина. Деталь поз. 2 (м1:20)

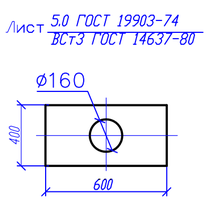

А (1:10)

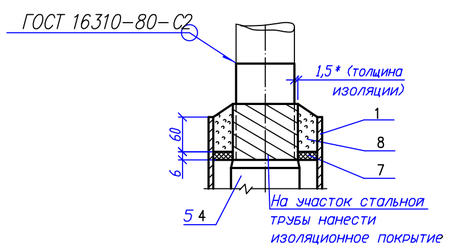

Спецификация элементов выхода газопровода из земли

Поз.	Обозначение	Наименование	Кол.	Масса, ед., кг	Приме-чание
		Детали			
1		*Футляр*	1		
		Труба $\frac{\text{ø108х4 ГОСТ 10704-91}}{\text{В10 ГОСТ 10705-80}}$ L-10м			
2		*Пластина*	1		
		Лист $\frac{\text{5х400х600 ГОСТ 19903-74}}{\text{Ст3 ГОСТ 16523-97}}$			
3		Труба прямошовная электросварная	1		
		Ст.ГОСТ 10704-91-108х4,0 L700 мм			
4		Неразъемное соединение ПЭ/сталь ПЭ 100 SDR11 225х20,5/ø108х4,0	1		
		Муфта электросварная(с ЭН) ПЭ 100 SDR11 ø225х20,5			
5		*Муфта*	1		
6	СТ РК ИСО 4437-2004	ПЭ 100 SDR11 225х20,5			
		Отвод 90°	1		
		ПЭ 100 SDR11 225х20,5			
		Материалы			
7	*ГОСТ 481-80**	*Паронит ПМБ ø210/ø114*	1		
8		*Герметик*	3,12		$дм^3$
9		*Бетонная подготовка В7,5*	0.005		$м^3$

Примечания:

1.* Размер для справок.
2. Края футляра должны быть гладко зачищены.
3. Все сварные швы проверить в соответствии с СН РК 4.03-103-2005.
4. Для сварки стальных труб применяются электроды типа Э42А ГОСТ 9467-75*.
5. Надземный стальной газопровод окрасить эмалью НЦ-132, желтая по ГОСТ 6631-74*, с предварительной грунтовкой ГФ 021 ГОСТ 25129-82*. Футляр перед установкой загрунтовать.
6. Сигнальная лента укладывается на расстоянии 200 мм от верха присыпанного полиэтиленового газопровода.
7. Засыпку производить послойно с уплотнением.

Изм.	Кол.уч.	Лист	№док.	Подп.	Дата	№008-24 ГСН			
						Строительство внутрипоселковых автодорог в селе Дон Хромтауского района Актюбинской области			
Исполнил		Жалгасбайулы			28.05.	Наружное газоснабжение	Стадия	Лист	Листов
Проверил		Бакир А.			28.05.		РП	22	
ГИП		Фаизова Г.			28.05.	Вход стального газопровода в землю, с переходом на полиэтилен. (для Ф108-110х6,6)	ТОО "Нур Жол Проект" г. Кызылорда 2024 год.		
Норм.контр.		Алиев Д.			28.05.				

Формат А3

Согласовано

Инв. ? подл. | Подп. и дата | Взам. инв. ?

Позиция	Наименование и техническая характеристика оборудования и материалов. Завод–изготовитель (для импортного оборудования – страна и фирма)	Тип, марка оборудования. Обозначение документа и номер опросного листа	Единица измерения		Код завода–изготовителя	Код оборудования, материала	Цена единицы обору–дования, тг.	Коли–чество	Масса единицы обору–дования, кг
			Наи–мено–вание	Код					
	2	3	4	5	6	7	8	9	10
	Трубы								
1	Труба ПЭ 100 SDR 17ГАЗ ø63х3,8 L=10м	СТ РК ИСО 4437–2004	м					30,0	
2	Труба ПЭ 100 SDR 17ГАЗ ø63х3,8 L=15м	СТ РК ИСО 4437–2004	м					15,0	
3	Труба ПЭ 100 SDR 17ГАЗ ø90х5,4 L=15м	СТ РК ИСО 4437–2004	м					423,0	
4	Труба ПЭ 100 SDR 17ГАЗ ø110х6,6 L=10м	СТ РК ИСО 4437–2004	м					50,0	
5	Труба ПЭ 100 SDR 17ГАЗ ø110х6,6	СТ РК ИСО 4437–2004	м					54,0	
6	Труба ПЭ 100 SDR 17ГАЗ ø32х2,3	СТ РК ИСО 4437–2004	м					200,0	
7	Труба ПЭ 100 SDR 17ГАЗ ø90х5,4 L=12м	СТ РК ИСО 4437–2004	м					24,0	
8	Пересечение газопровода Дн 63х 3,8 ПЭ100 SDR 17 мм с автодорогой		шт.					4	
9	Пересечение газопровода Дн 90х 5,4 ПЭ100 SDR 17 мм с автодорогой		шт.					3	
10	Пересечение газопровода Дн110х 6,6 ПЭ100 SDR17 мм с автодорогой		шт.					5	
11	Защитный футляр ПЭ 100 SDR 11ГАЗ ø160х14,6 L=10м		шт.					3	
12	Защитный футляр ПЭ 100 SDR 11ГАЗ ø160х14,6 L=15м		шт.					1	
13	Защитный футляр ПЭ 100 SDR 11ГАЗ ø180х16,4 L=15м		шт.					3	
14	Защитный футляр ПЭ 100 SDR 11ГАЗ ø225х20,5 L=10м		шт.					5	
15	Вход газопровода ПЭ ø63х3,8 в землю, с переходом на ПЭ Ду63		шт.					8	
16	Вход газопровода ПЭ ø90х5,4 в землю, с переходом на ПЭ Ду90		шт.					6	
17	Вход газопровода ПЭ ø110х6,6 в землю, с переходом на ПЭ Ду110		шт.					10	
18	Лента сигнальная желтого цвета	ГОСТ 10354–82	м					140,0	
19	Провод–спутник с логотипом «Осторожно ГАЗ»	ГОСТ 16442–80	м					280,0	
20	Ковер ВВГ 1х6,0		шт.					12	
21	Седелка PN 16 Ду 110х10,0 для ПЭ 100 SDR 11 ГАЗ		шт.					2	
22	Опознавательный знак газопровода		шт.					14	

№008–24 ГСН

Строительство внутрипоселковых автодорог в селе Дон Хромтауского района Актюбинской области

Изм.	Кол.уч	Лист	№док.	Подп.	Дата
Исполнил		Жалгасбайулы			28.05.
Проверил		Бакир А.			28.05.
ГИП		Фаизова Г.			28.05.
Норм.контр.		Алиев Д.			28.05.

Наружное газоснабжение

Стадия	Лист	Листов
РП	1	2

Спецификация оборудования и материалов

ТОО "Нур Жол Проект" г. Кызылорда 2024 год.

Формат А3

Позиция	Наименование и техническая характеристика оборудования и материалов. Завод–изготовитель (для импортного оборудования – страна и фирма	Тип, марка оборудования. Обозначение документа и номер опросного листа	Единица измерения		Код завода–изготовителя	Код оборудования, материала	Цена единицы обору–дования, тг.	Коли–чество	Масса единицы обору–дования, кг
			Наи–мено–вание	Код					
	2	3	4	5	6	7	8	9	10
23	Спейсеры для труб ПЭ 100 SDR 17ГАЗ ø32х3,0		шт.					22	
24	Спейсеры для труб ПЭ 100 SDR 17ГАЗ ø63х3,8		шт.					22	
25	Спейсеры для труб ПЭ 100 SDR 17ГАЗ ø90х5,4		шт.					224	
26	Спейсеры для труб ПЭ 100 SDR 17ГАЗ ø110х6,6		шт.					52	
27	Вход стального газопровода Ду25 в землю, с переходом на ПЭ Ду32х3,0		шт.					62	
28	Вход стального газопровода Ду57 в землю, с переходом на ПЭ Ду63х5,8		шт.					8	
29	Вход стального газопровода Ду89 в землю, с переходом на ПЭ Ду90х5,		шт.					6	
30	Вход стального газопровода Ду108 в землю, с переходом на ПЭ Ду110х6,6		шт.					10	
	Испытания газопроводов								
31	Испытание газопровода на герметичность пневматическим способом: Подземного ПЭ 100 SDR17 ГАЗ газопровода низкого давления Дн–63х3,8 (P^исп = 0,3 МПа)		м					45,0	
32	Испытание газопровода на герметичность пневматическим способом: Подземного ПЭ 100 SDR17 ГАЗ газопровода низкого давления Дн–90х5,4 (P^исп = 0,3 МПа)		м					447,0	
33	Испытание газопровода на герметичность пневматическим способом: Подземного ПЭ 100 SDR17 ГАЗ газопровода низкого давления Дн–110х6,6 (P^исп = 0,3 МПа)		м					104,0	
	ДЕМОНТАЖ СУЩЕСТВУЮЩИХ ГАЗОПРОВОДОВ								
	Труба полиэтилен Ду–63 (подземная)		м					45,0	
	Труба полиэтилен Ду–90 (подземная)		м					423,0	
	Труба стальная Ду–110 (подземная)		м					50,0	
	Труба стальная Ду–108 (надземная)		м					54,0	
	Опора под газопровод высотой Н=2,5 м		шт					4	
	Труба полиэтилен Ду–90 (подземная)		м					378,0	

Позиция	Наименование и техническая характеристика оборудования и материалов. Завод–изготовитель (для импортного оборудования – страна и фирма)	Тип, марка оборудования. Обозначение документа и номер опросного листа	Единица измерения		Код завода–изготовителя	Код оборудования, материала	Цена единицы обору–дования, тг.	Коли–чество	Масса единицы обору–дования, кг
			Наи–мено–вание	Код					
	2	3	4	5	6	7	8	9	10
	Трубы								
1	Труба ПЭ 100 SDR 17ГАЗ ø63х3,8 L=10м	СТ РК ИСО 4437–2004	м					30,0	
2	Труба ПЭ 100 SDR 17ГАЗ ø63х3,8 L=15м	СТ РК ИСО 4437–2004	м					15,0	
3	Труба ПЭ 100 SDR 17ГАЗ ø90х5,4 L=15м	СТ РК ИСО 4437–2004	м					423,0	
4	Труба ПЭ 100 SDR 17ГАЗ ø110х6,6 L=10м	СТ РК ИСО 4437–2004	м					50,0	
5	Труба ПЭ 100 SDR 17ГАЗ ø110х6,6	СТ РК ИСО 4437–2004	м					54,0	
6	Труба ПЭ 100 SDR 17ГАЗ ø32х2,3	СТ РК ИСО 4437–2004	м					200,0	
7	Труба ПЭ 100 SDR 17ГАЗ ø90х5,4 L=12м	СТ РК ИСО 4437–2004	м					24,0	
8	Пересечение газопровода Дн 63х 3,8 ПЭ100 SDR 17 мм с автодорогой		шт.					4	
9	Пересечение газопровода Дн 90х 5,4 ПЭ100 SDR 17 мм с автодорогой		шт.					3	
10	Пересечение газопровода Дн110х 6,6 ПЭ100 SDR17 мм с автодорогой		шт.					5	
11	Защитный футляр ПЭ 100 SDR 11ГАЗ ø160х14,6 L=10м		шт.					3	
12	Защитный футляр ПЭ 100 SDR 11ГАЗ ø160х14,6 L=15м		шт.					1	
13	Защитный футляр ПЭ 100 SDR 11ГАЗ ø180х16,4 L=15м		шт.					3	
14	Защитный футляр ПЭ 100 SDR 11ГАЗ ø225х20,5 L=10м		шт.					5	
15	Вход газопровода ПЭ ø63х3,8 в землю, с переходом на ПЭ Ду63		шт.					8	
16	Вход газопровода ПЭ ø90х5,4 в землю, с переходом на ПЭ Ду90		шт.					6	
17	Вход газопровода ПЭ ø110х6,6 в землю, с переходом на ПЭ Ду110		шт.					10	
18	Лента сигнальная желтого цвета	ГОСТ 10354–82	м					140,0	
19	Провод–спутник с логотипом «Осторожно ГАЗ»	ГОСТ 16442–80	м					280,0	
20	Ковер ВВГ 1х6,0		шт.					12	
21	Седелка PN 16 Ду 110х10,0 для ПЭ 100 SDR 11 ГАЗ		шт.					2	
22	Опознавательный знак газопровода		шт.					14	

Изм.	Кол.уч	Лист	№док.	Подп.	Дата	№008-24 ГСН		
						Строительство внутрипоселковых автодорог в селе Дон Хромтауского района Актюбинской области		
Исполнил		Жалгасбайулы			28.05.	Наружное газоснабжение	Стадия: РП	Лист: 1 / Листов: 2
Проверил		Бакир А.			28.05.			
ГИП		Фаизова Г.			28.05.	Спецификация оборудования и материалов	ТОО "Нур Жол Проект" г. Кызылорда 2024 год.	
Норм.контр.		Алиев Д.			28.05.			

Формат А3

Защитный футляр ПЭ 100 SDR 11ГАЗ ø125х7,4 L=10м

Позиция	Наименование и техническая характеристика оборудования и материалов. Завод–изготовитель (для импортного оборудования – страна и фирма	Тип, марка оборудования. Обозначение документа и номер опросного листа	Единица измерения		Код завода–изготовителя	Код оборудования, материала	Цена единицы обору–дования, тг.	Коли–чество	Масса единицы обору–дования, кг
			Наи–мено–вание	Код					
	2	3	4	5	6	7	8	9	10
23	Спейсеры для труб ПЭ 100 SDR 17ГАЗ ø32х3,0		шт.					22	
24	Спейсеры для труб ПЭ 100 SDR 17ГАЗ ø63х3,8		шт.					22	
25	Спейсеры для труб ПЭ 100 SDR 17ГАЗ ø90х5,4		шт.					224	
26	Спейсеры для труб ПЭ 100 SDR 17ГАЗ ø110х6,6		шт.					52	
27	Вход стального газопровода Ду25 в землю, с переходом на ПЭ Ду32х3,0		шт.					62	
28	Вход стального газопровода Ду57 в землю, с переходом на ПЭ Ду63х5,8		шт.					8	
29	Вход стального газопровода Ду89 в землю, с переходом на ПЭ Ду90х5,		шт.					6	
30	Вход стального газопровода Ду108 в землю, с переходом на ПЭ Ду110х6,6		шт.					10	
	Испытания газопроводов								
31	Испытание газопровода на герметичность пневматическим способом: Подземного ПЭ 100 SDR17 ГАЗ газопровода низкого давления Дн–63х3,8 (P^исп = 0,3 МПа)		м					45,0	
32	Испытание газопровода на герметичность пневматическим способом: Подземного ПЭ 100 SDR17 ГАЗ газопровода низкого давления Дн–90х5,4 (P^исп = 0,3 МПа)		м					447,0	
33	Испытание газопровода на герметичность пневматическим способом: Подземного ПЭ 100 SDR17 ГАЗ газопровода низкого давления Дн–110х6,6 (P^исп = 0,3 МПа)		м					104,0	
	ДЕМОНТАЖ СУЩЕСТВУЮЩИХ ГАЗОПРОВОДОВ								
	Труба полиэтилен Ду–63 (подземная)		м					45,0	
	Труба полиэтилен Ду–90 (подземная)		м					423,0	
	Труба стальная Ду–110 (подземная)		м					50,0	
	Труба стальная Ду–108 (надземная)		м					54,0	
	Опора под газопровод высотой Н=2,5 м		шт					4	
	Труба полиэтилен Ду–90 (подземная)		м					378,0	

Труба ПЭ 100 SDR 17ГАЗ ø63х3,8	L=10м	30,0
Труба ПЭ 100 SDR 17ГАЗ ø63х3,8	L=15м	15,0
Труба ПЭ 100 SDR 17ГАЗ ø90х5,4	L=15м	423,0
Труба ПЭ 100 SDR 17ГАЗ ø110х6,6	L=10м	50,0
Труба ПЭ 100 SDR 17ГАЗ ø110х6,6		54,0
Труба ПЭ 100 SDR 17ГАЗ ø32х2,3		200,0
Труба ПЭ 100 SDR 17ГАЗ ø90х5,4	L=12м	24,0