ТОО "BS ARCHI GROUP"Лицензия № 19002281

Рабочий проект

Строительство спортивного комплекса в жилом массиве Арай, село Кулан, Т. Рыскуловский район, Жамбылская область

Заказчик: КГУ«Отдел архитектуры, градостроительства строительства акимата района Т. Рыскулова»

Альбом 2. Архитектурные решения

Тараз 2022 г.

ТОО "BS ARCHI GROUP"Лицензия № 19002281

Рабочий проект

Строительство спортивного комплекса в жилом массиве Арай, село Кулан, Т. Рыскуловский район, Жамбылская область

Заказчик: КГУ«Отдел архитектуры, градостроительства строительства акимата района Т. Рыскулова»

Альбом 2. Архитектурные решения

Директор Сыздыкова Г.

ГАП Сыздыков Б.

Тараз 2022 г.

Ведомость рабочих чертежей основного комплекта марки АР

Лист	Наименование	Примечание
1	Общие данные / начало /	
2	Общие данные / окончание /	
3	План на отм. 0,000	
4	Экспликация помещений на отм. 0,000	
5	План на отм. 3,300	
6	Экспликация помещений на отм. 3,300	
7	Кладочный план на отм.0,000	
8	Кладочный план на отм.3,300	
9	Фасад в осях 1-6	
10	Фасад в осях А-Е	
11	Фасад в осях Е-А	
12	Фасад в осях 6-1	
13	Разрез 1-1	
14	Разрез 2-2	
15	Экспликация полов	
16	Ведомость отделки помещений	
17	Спецификация элементов заполнения проемов.	
18	План кровли	
19	Козырек главного входа	
20	Узлы А,Б,В,Г	
21	Узлы линеарного панеля	
22	Крыльцо главного входа и крыльца К-1; К-2	
23	Металлокаркас для крепления потолка	
24	Раскладка кровельных сэндвич панелей	

Согласовано:

Лелеш С	Каримов Р	Есболганова А.
ОВ	КЖ	ВК

Взам. инв. №

Подпись и дата

Инв. N подл.

Проект разработан в соответствии с действующими нормами и правилами и предусматривает мероприятия, обеспечивающие взрывобезопасность и пожаробезопасность при эксплуатации здания.

Главный архитектор проекта_____Сыздыков Б.

Архитектурное планировочное решение.

Спортивный комплекс с общими размерами в осях 30,0х24,45м. состоит из двух блоков. Размеры зала для занятия борьбы в осях 24,0х12,0м. с размещением двух ковров, рассчитанного на вместимость 13 человек, расположен на первом этаже отдельного блока. Размеры зала для бокса в осях 15,0х12,0м рассчитан на вместимость 14человек и расположен на втором этаже другого блока. Высота залов для занятии до низа ферм составляет 4,0м. На первом этаже размещены помещения: вестибюль, гардеробная, тренерская, рабочий кабинет, кабинет медсестры для оказания первой помощи, кабинет директора, кабинет заведующего и раздевальные с душевыми и санузлами для занимающихся борьбой на 7человек каждая.

На втором этаже размещены помещения: тренерская и раздевальные с душевыми и санузлами для занимающихся боксом на 7человек каждая. Высота первого и второго этажа 3,300м.

Наружные стены запроектированы кирпичными толщиной 380мм.
с утеплением и внутренние перегородки из кирпича толщиной 120мм. и из гипсокартона толщиной 100мм.

Размещение здания выполнено с учетом требований по инсоляции, естественному освещению и ориентации здания по сторонам света. Все комнаты освещаются естественным освещением сквозь световые оконные проемы.

Цели и назначение объекта

Современное спортивное сооружение, это сложный "организм" в котором переплетены и одновременно идут сложнейшие процессы, непрерывная работа над спортивными достижениями и оздоровлением нации. Но параллельно с этим сложные инженерные и инженерно-технические системы, помогают "людям спорта" добиваться побед как в районных первенствах и олимпиадах, так и просто чувствовать себя лучше, занимаясь любимым видом спорта. Полноценное спортивное сооружение- это место встречи людей, объединения единомышленников, воодушевления сообществ спортсменов и болельщиков, создания атмосферы общения.

Внутренняя отделка.

Входная группа: тамбур, гардеробная, вестибюль и коридор оштукатурены с выравниванием сухими смесями с последующей водоэмульсионной покраской за 2 раза. Потолок выполнен из подвестного материала "Армстронг" В остальных помещениях первого этажа стены также оштукатурены с выравниванием сухими смесями с последующей водоэмульсионной покраской за 2 раза. а потолок-затирка швов с выравниванием сухими смесями и последующей водоэмульсионной покраской за 2 раза. Кабинетах и раздевальных помещении потолок затирка швов с выравниванием сухими смесями и последующей водоэмульсионной покраской за 2 раза. В санузлах и кладовой уборочного инвентаря предусмотрена штукатурка с облицовкой керамическими плитками на высоту 1800мм., а в душевых-на всю высоту. На втором этаже стены и потолки всех вспомогательных помещениях выполнены из гипсокартона с выравниванием сухими смесями с последующей водоэмульсионной покраской за 2 раза. Для санузлов и кладовой уборочного инвентаря применен влагостойкий гипсокартон с облицовкой керамическими плитками на высоту 1800мм., а в душевых-на всю высоту.

В помещениях: венткамера, тепловой пункт и в электрощитовой стены оштукатурены толщиной 15мм. с известковой побелкой за 2 раза.

Полы

Полы в мокрых помещениях применена керамическая плитка с гидроизоляцией. В кабинетах-линолеум на теплозвукоизолирующей подоснове. В залах для занятии бокса и борьбы применен деревянные полы. Раздевальных помещении лестничной клетке керамические плитки. В технических помещениях полы бетонные.

Наружная отделка.

Наружные стены - окрашенные в заводских условиях, согласно эскизного проекта вентилируемые линеарные панели.

Фундамент из облицовочного камня темно-серого цвета.

Все стальные конструкции окрасить эмалью ПФ-115(два слоя) по грунтовке ГФ021
(один слои)

Окна - металлопластиковые коричневого цвета.

Витражи - алюминиевые коричневого цвета.

Двери: наружные - противопожарные, металлические,а внутренние,межкомнатные-деревянные.

Изм.	Кол.уч.	Лист	N°док	Подпись	Дата
Директор		Сыздыкова Г.			12.22 г
Нормоконтр.		Бекмуратов Ж			12.22 г
ГАП		Сыздыков Б.			12.22 г
Проверил		Сыздыков Б.			12.22 г
Архитектор		Раимов С.			12.22 г

Альбом-2 И0321-20-АР

Строительство спортивного комплекса в жилом массиве Арай, село Кулан, Т. Рыскуловский район, Жамбылская область

Стадия	Лист	Листов
РП	1	

Общие данные / начало /

ТОО "BS ARCHI GROUP"
Лицензия № 19002281

Общие указания.

1. Данный проект «Строительство спортивного комплекса в жилом массиве "Арай" с. Кулан района Т.Рыскулова Жамбылской области», разработан на основании:
-задания на проектирование от 08.09.2022г. выданного от Руководителя «Отдела архитектуры, градостроительства и строительства акимата района Т.Рыскулова;
-решение Акима сельского округа района Т.Рыскулова от 19.11.2021г., за №353;
-АПЗ №KZ79VUA00609757 от 24.02.2022г. выданного КГУ «Отдел архитектуры, градостроительства и строительства акимата района Т.Рыскулова Жамбылской области.
Проект разработан для строительства в III-Б климатическом подрайоне со следующими климатическими характеристиками:
За условнуюотм. 0,000 принята отметка чистого полапервого этажа здания, что соответствует абсолютной отметке 730,95 по ГП
-температура наружного воздуха наиболее холодной пятидневки - минус 21,1С° ;
-нормативное значение веса снегового покрова - 0,7кПа ;
-нормативное значение ветрового давления – 0,38кПа ;
-сейсмичность площадки 8 баллов.
-Степень огнестойкости - III;
-класс здания - II;
-класс долговечности – II.
-класс конструктивной пожарнойопасности здания-С0;
-класс функциональной пожарнойопасности-Ф3.6.
-уровня ответственности -технически несложный обьект -II (нормального);

Объемно-планировочные показатели.

Поз.	Наименование	Ед,изм	Кол.во	Примечание
1	Строительный объем	м3	4486.94	
2	Площадь застройки	м2	637,78	
3	Общая площадь	м2	858,43	
4	Расчетная площадь	м2	726.26	
5	Полезная площадь	м2	792.30	
6	Этажность	этаж	2	

Мероприятия для доступности здания маломобильными группами населения

Указания по обеспечению доступности маломобильных групп населения выполнены в соответствии с требованиями СН РК 3.06-01-2011 " Доступность зданий и сооружений для маломобильных групп населения ". Проектируемое здание запроектировано с учетом доступности этой категорий помещения. В коридорах проектируемого здания предусмотрены участки для разъезда или разворота на креслах-колясках. В санитарно-гигиенических помещениях предусмотрены специально оборудованные для этих групп населения санузел с размерами кабины 1650х2060. Входной тамбур имеет глубину 2700мм. В данном При главном входе предусмотрен пандус для подъема инвалида на кресле-коляске с уровня земли до площадки, соответствующей уровню пола первого этажа. Предусмотрены места указателей тактильных знаков для инвалидов у санузла и подъемника.

Противопожарные мероприятия.

Настоящий раздел выполнен в соответствии с действующими нормами и правилами.СП РК 2.02-101-2014 "Пожарная безопасность зданий и сооружений".Количество выходов соответствует нормативным требованиям.

Эвакуация людей со второго этажа предусмотрена из пожарной лестницы с наружу. Эвакуационные лестницы запроектированы с уклоном маршей в пределах допустимых норм. Двери из помещений с постоянным пребыванием людей, открываются по направлению движения наружу, имеют необходимую ширину и изготовлены с уплотнением в притворах, а также без включений из стекла и других бьющихся материалов в полотне. Ширина эвакуационных проходов, лестничных маршей, дверных проемов в пределах норм. Путь эвакуации отмечен световым указателем выхода.

Отделка стен и потолков всех помещений проектируемого объекта и коридоров предусмотрены из несгораемых материалов. Все деревянные изделия, принятые в проекте, обработаны со всех сторон огнезащитными красками или лаками. Все деревянные элементы крыши пропитаны антиперенами и антисептиками.

Проектом предусматривается автоматическая пожарная сигнализация во всех подлежащих защите помещений, перечень защищаемых помещений принят согласно СП РК 3.02-111-2012. Сигнализация о пожаре обеспечивается применением тепловых извещателей, дымовых извещателей типа и ручных В качестве приборов приемно-контрольных пожарной сигнализации принят концентратор установленный в комнате охраны. Питание приборов предусмотрено от ВРУ и от гелевого аккумулятора

Ведомость ссылочных и прилагаемых документов

Обозначение	Наименование	Примечание
ГОСТ 24698-81	Двери наружные и служебные.	
ГОСТ 6629-78*	Двери внутренние	
Серия 1.038.1-1. Выпуск 1	Перемычки ж/б для зданий с кирпичными стенами.	
ГОСТ 21519-2003	Блоки оконные из алюминиевых сплавов	
Серия 1.036.2-3.02	Противопожарные двери и люки	
ГОСТ 30971-2012	Швы монтажные узлов примыкания оконных блоков к стеновым...	

Согласовано:
ОВ Лелеш С
КЖ Каримов Р
ВК Есболганова А.

Взам. инв. №
Подпись и дата
Инв. N подл.

Изм.	Кол.уч.	Лист	N°док	Подпись	Дата
Директор		Сыздыкова Г.			12.22 г
Нормоконтр.		Бекмуратов Ж			12.22 г
ГАП		Сыздыков Б.			12.22 г
Проверил		Сыздыков Б.			12.22 г
Архитектор		Раимов С.			12.22 г

Альбом-2 И0321-20-АР

Строительство спортивного комплекса в жилом массиве Арай, село Кулан, Т. Рыскуловский район, Жамбылская область

Стадия	Лист	Листов
РП	2	

Общие данные /начало/

ТОО "BS ARCHI GROUP"
Лицензия № 19002281

3.Площадь кирпичной кладки перегородок 120мм из кирпича 464,81 м²
Объем кирпичной кладки наружных стен 380мм из кирпича 180,38 м³
Объем газоблока наружных стен 200 мм из кирпича42,44 м³
3.Площадь гипсокартона листа на 2 этаж перегородки 300,1 м²

Нормоконтр	Бекмуратов Ж			РП	3
ГАП	Сыздыков Б.				
Проверил	Сыздыков Б.			План на отм. 0,000	ТОО "BS ARCHI GROUP" Лицензия № 19002281
Архитектор	Раимов С.				

План на отм.0,000

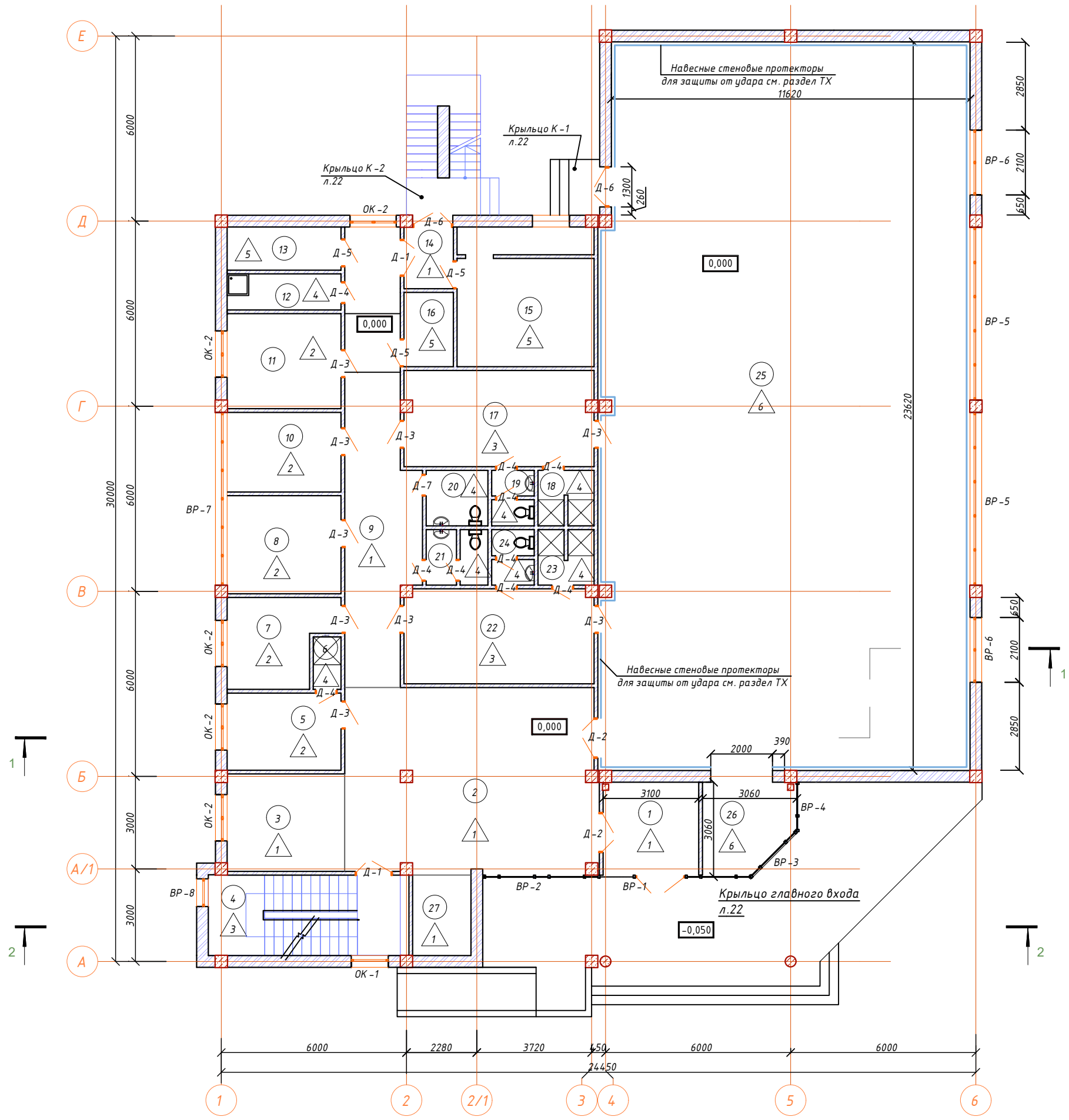

Примечание;

1.За условную отметку 0,000 принята отметка чистого пола здания, что соответствует абсолютной отметке по ГП.
2.Верхную и нижнюю ступени в каждом марше эвакуационных лестниц окрашивать в желтый цвет к прилегающим поверхностям пола шириной 0,3м.
3.Площадь кирпичной кладки перегородок 120мм из кирпича 464,81 м²
Объем кирпичной кладки наружных стен 380мм из кирпича 180,38 м³
Объем газоблока наружных стен 200 мм из кирпича42,44 м³
3.Площадь гипсокартона листа на 2 этаж перегородки 300,1 м²

Изм.	Кол.уч.	Лист	N°док	Подпись	Дата
Директор		Сыздыкова Г.			12.22 г
Нормоконтр		Бекмуратов Ж			12.22 г
ГАП		Сыздыков Б.			12.22 г
Проверил		Сыздыков Б.			12.22 г
Архитектор		Раимов С.			12.22 г

Альбом-2 И0321-20-АР

Строительство спортивного комплекса в жилом массиве Арай, село Кулан, Т. Рыскуловский район, Жамбылская область

Стадия	Лист	Листов
РП	3	

План на отм. 0,000

ТОО "BS ARCHI GROUP" Лицензия № 19002281

Согласовано:
ОВ Лелеш С
КЖ Каримов Р
ВК Есболганова А.

Взам. инв. №
Подпись и дата
Инв. N подл.

Экспликация помещений 1-го этажа (начало)

№	Наименование	Площадь	Кат. пом.
1	Тамбур главного входа	9,09	Д
2	Вестибюль	48,71	Д
3	Гардеробная	11,86	Д
4	Лестничная клетка	16,70	Д
5	Тренерская	9,04	Д
6	Душевая	1,45	Д
7	Кабинет заведующего	8,94	Д
8	Кабинет директора	11,53	Д
9	Коридор	29,05	Д
10	Кабинет врача	9,33	Д
11	Рабочий кабинет	11,16	Д
12	КУИ	4,17	Д
13	Тепловой пункт	5,01	Г
14	Тамбур	3,09	Д
15	Венткамера	19,32	Г
16	Электрощитовая	3,74	Г
17	Раздевальная на 7 человек	18,73	Д
18	Душевая	3,02	Д
19	Санузел	2,29	Д
20	Санузел для МГН	3,49	Д
21	Санузел для персонала	3,32	Д
22	Раздевальная на 7 человек	18,56	Д
23	Душевая	3,02	Д
24	Санузел	2,29	Д
25	Зал для борьбы	281,65	Д
26	Инвентарная	7,76	Д
27	Охрана	4,82	Д
		551,14 м²	Д

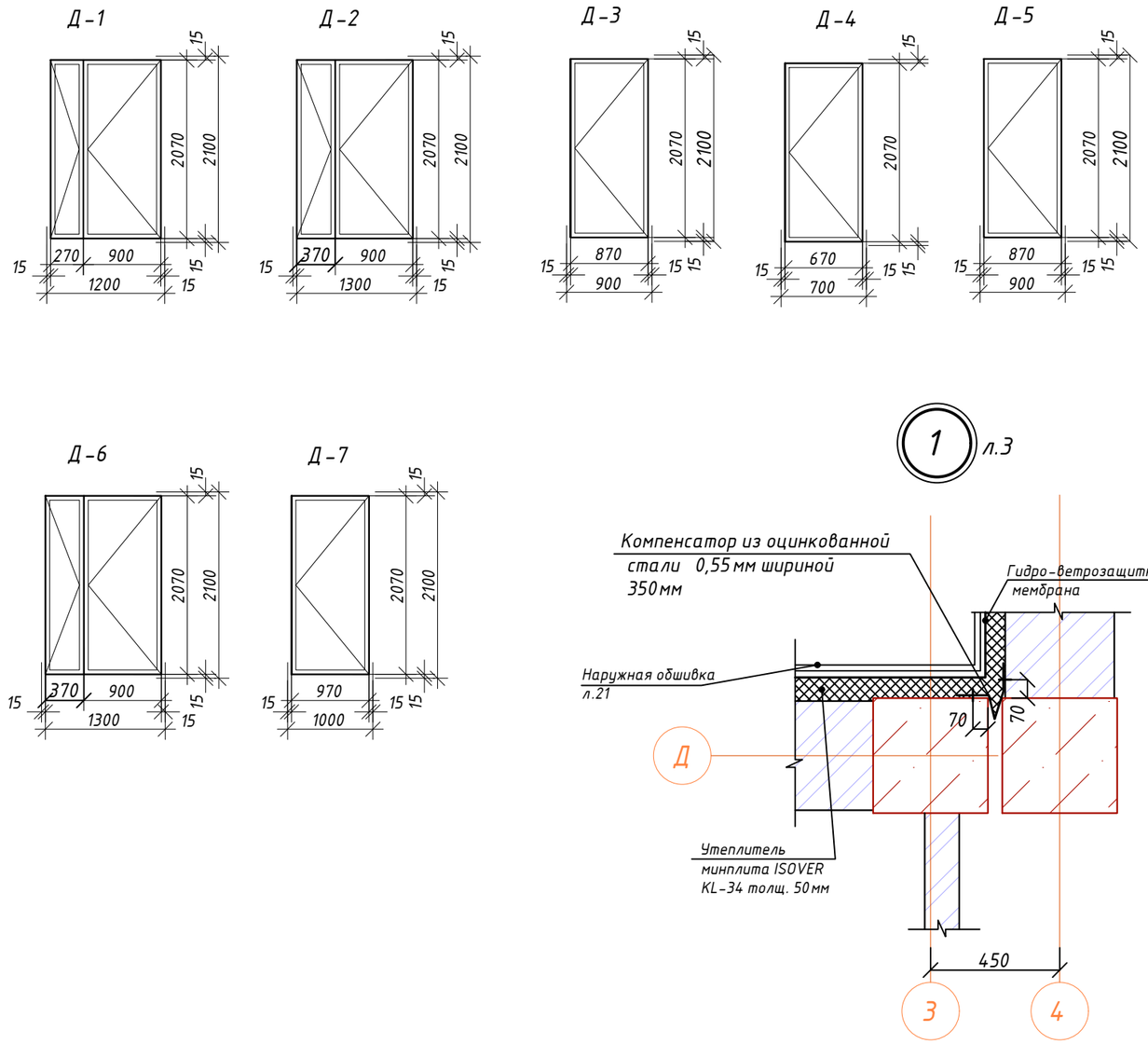

Расход материалов на утепление наружной стены

1. Компенсатор из оцинкованной стали 0,55 мм шириной 350 мм - 3,65 м²

Изм.	Кол.уч.	Лист	N°док	Подпись	Дата
Директор		Сыздыкова Г.			12.22 г
Нормоконтр.		Бекмуратов Ж.			12.22 г
ГАП		Сыздыков Б.			12.22 г
Проверил		Сыздыков Б.			12.22 г
Архитектор		Раимов С.			12.22 г

Альбом-2 И0321-20-АР

Строительство спортивного комплекса в жилом массиве Арай, село Кулан, Т. Рыскуловский район, Жамбылская область

Стадия	Лист	Листов
РП	4	

Экспликация помещений на отм. 0,000

ТОО "BS ARCHI GROUP"
Лицензия № 19002281

План на отм.3,300

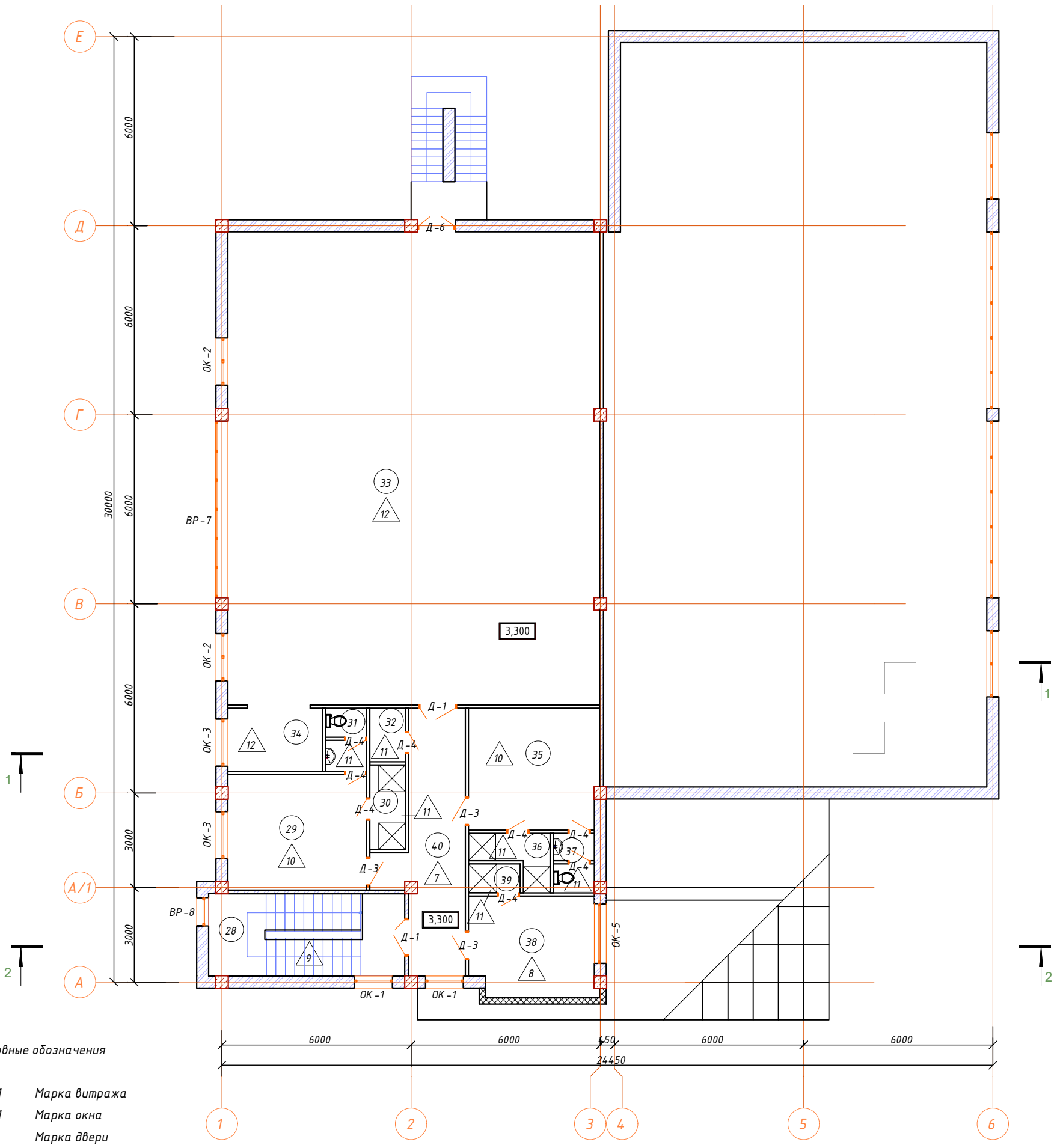

Условные обозначения

ВР-1	Марка витража
ОК-1	Марка окна
Д-1	Марка двери
101	Марка помещения (номер)
2	Марка пола

Примечание;

1.За условную отметку 0,000 принята отметка чистого пола здания, что соответствует абсолютной отметке по ГП.
2.Верхную и нижнюю ступени в каждом марше эвакуационных лестниц окрашивать в желтый цвет к прилегающим поверхностям пола шириной 0,3м.

Изм.	Кол.уч.	Лист	N°док	Подпись	Дата
Директор		Сыздыкова Г.			12.22 г
Нормоконтр.		Бекмуратов Ж.			12.22 г
ГАП		Сыздыков Б.			12.22 г
Проверил		Сыздыков Б.			12.22 г
Архитектор		Раимов С.			12.22 г

Альбом-2 И0321-20-АР

Строительство спортивного комплекса в жилом массиве Арай, село Кулан, Т. Рыскуловский район, Жамбылская область

Стадия	Лист	Листов
РП	5	

План на отм. 3,300

ТОО "BS ARCHI GROUP"
Лицензия № 19002281

Согласовано:
ОВ Лелеш С
КЖ Каримов Р
ВК Есболганова А.

Взам. инв. №
Подпись и дата
Инв. N подл.

Экспликация помещений

№	Наименование	Площадь	Кат. пом.
28	Лестничная клетка	15,98	Д
29	Раздевальная на 7 человек	16,01	Д
30	Душевая	3,02	Д
31	Санузел	2,52	Д
32	Кладовая уборочного инвентаря	1,91	Д
33	Зал для занятий бокса на 14 чел	176,30	Д
34	Инвентарня	5,95	Д
35	Раздевальная на 7 человек	15,78	Д
36	Душевая	3,10	Д
37	Санузел	2,36	Д
38	Тренерская	12,50	Д
39	Душ	1,50	Д
40	Коридор	16,49	Д
		273,42 м²	Д

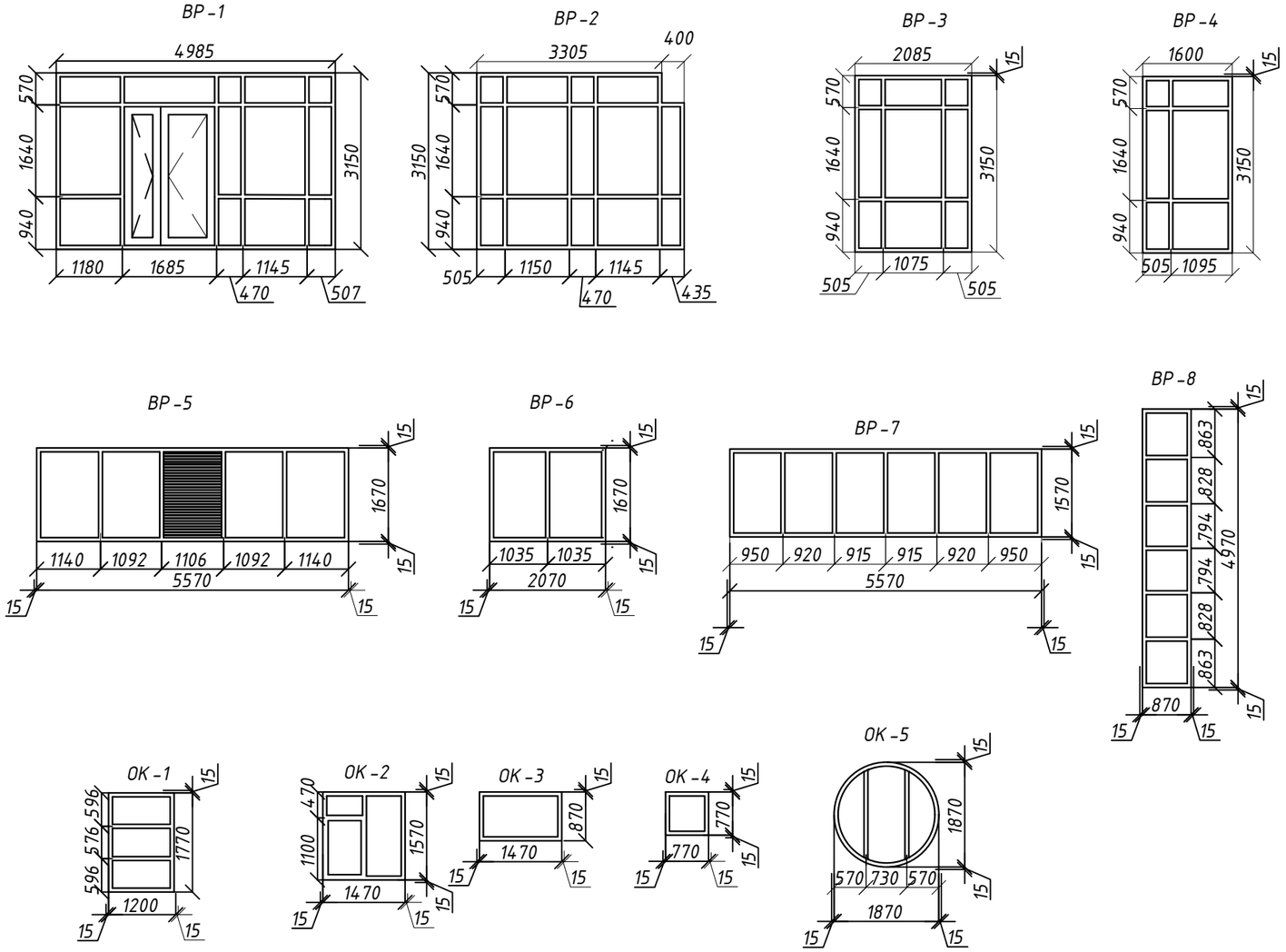

Фрагмент плана на отм.7,220

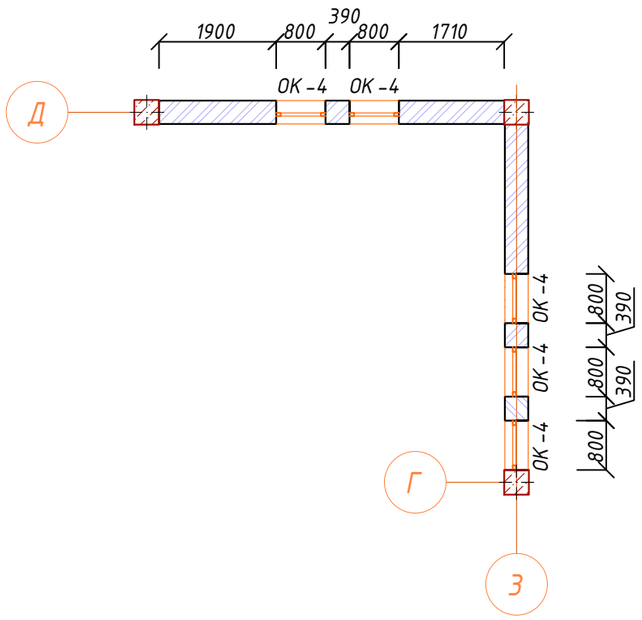

Изм.	Кол.уч.	Лист	N°док	Подпись	Дата
Директор		Сыздыкова Г			12.22 г
Нормоконтр.		Бекмуратов Ж			12.22 г
ГАП		Сыздыков Б.			12.22 г
Проверил		Сыздыков Б.			12.22 г
Архитектор		Раимов С.			12.22 г

Альбом-2 И0321-20-АР

Строительство спортивного комплекса в жилом массиве Арай, село Кулан, Т. Рыскуловский район, Жамбылская область

Стадия	Лист	Листов
РП	6	

Экспликация помещений на отм. 3,300

ТОО "BS ARCHI GROUP"
Лицензия № 19002281

Кладочный план на отм.0,000

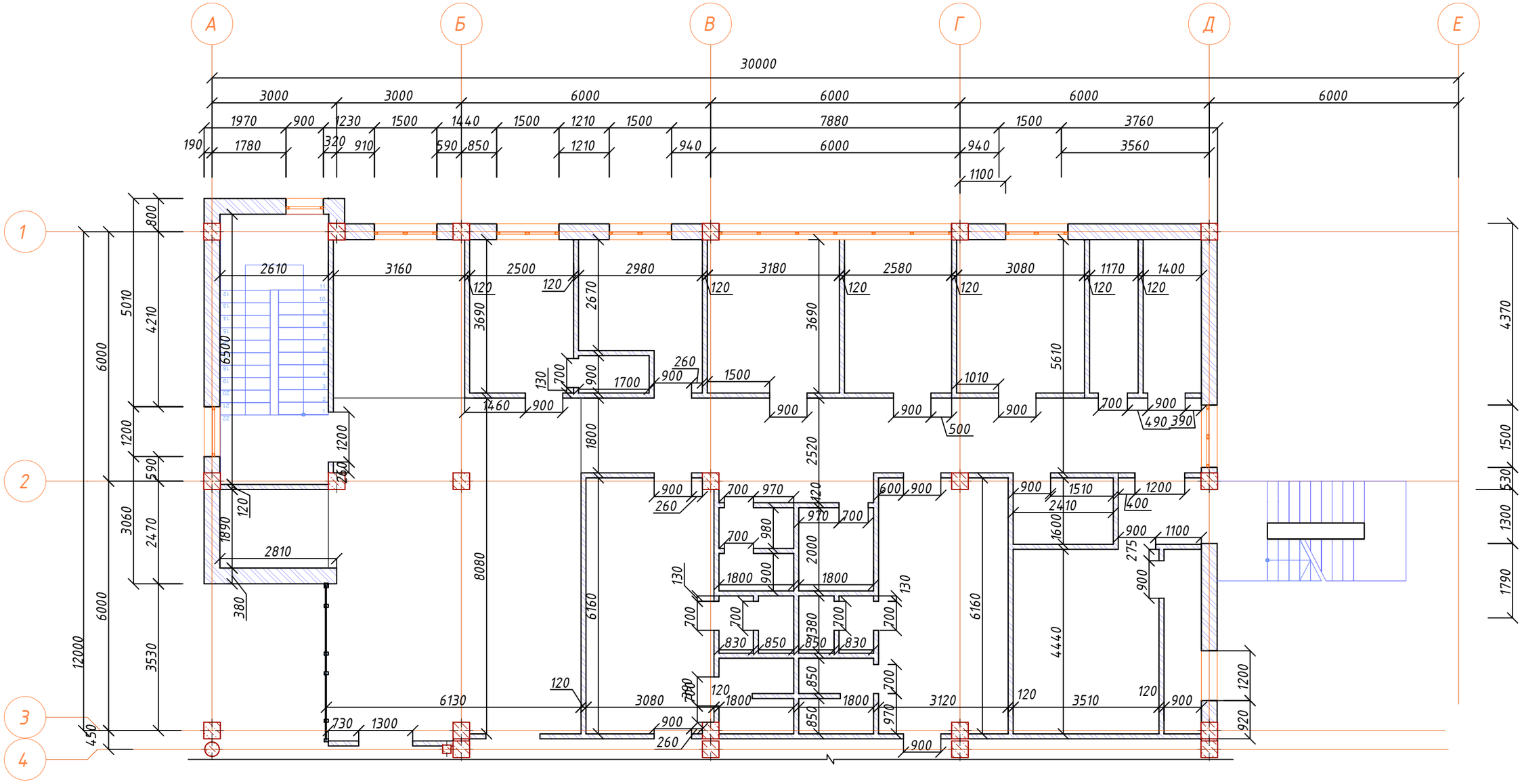

Условные обозначения

- Красный керамический кирпич КР-р-пу 250х120х88/1,4ф/125/2,0/75 – 380 мм.
- Красный керамический кирпич КР-р-пу 250х120х88/1,4ф/125/2,0/75 – 120 мм.
- Газаблок 200 мм.

Изм.	Кол.уч.	Лист	N°док	Подпись	Дата
Директор		Сыздыкова Г.			12.22 г
Нормоконтр.		Бекмуратов Ж			12.22 г
ГАП		Сыздыков Б.			12.22 г
Проверил		Сыздыков Б.			12.22 г
Архитектор		Раимов С.			12.22 г

Альбом-2 И0321-20-АР

Строительство спортивного комплекса в жилом массиве Арай, село Кулан, Т. Рыскуловский район, Жамбылская область

Стадия	Лист	Листов
РП	7	

Кладочный план на отм.0,000

ТОО "BS ARCHI GROUP"
Лицензия № 19002281

Согласовано:

ОВ	Лелеш С	
КЖ	Каримов Р	
ВК	Есболганова А	

Взам. инв. №

Подпись и дата

Инв. N подл.

Кладочный план на отм.3,300

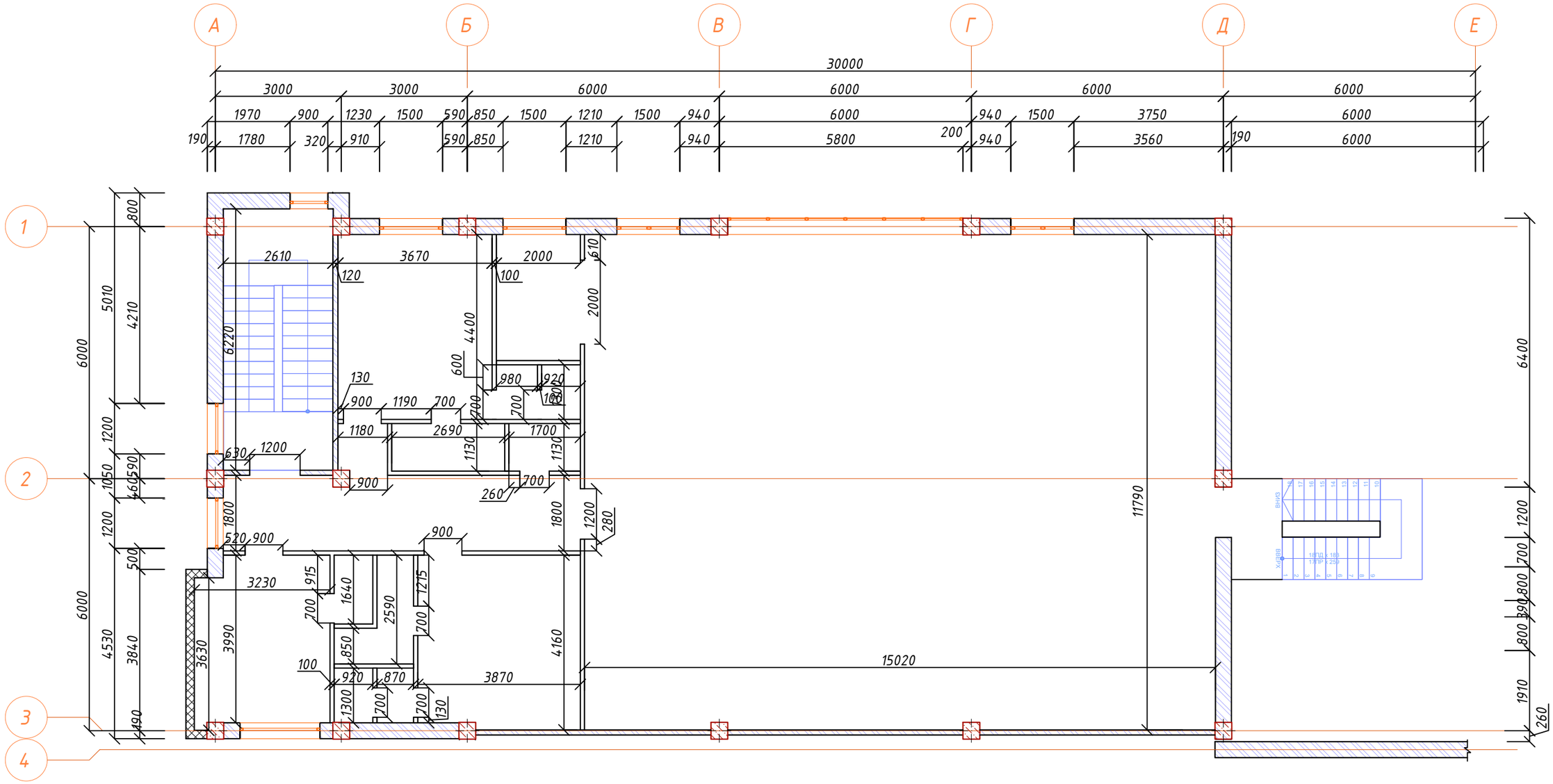

Условные обозначения

- Красный керамический кирпич КР-р-пу 250х120х88/1,4ф/125/2,0/75 – 380 мм.
- Красный керамический кирпич КР-р-пу 250х120х88/1,4ф/125/2,0/75 – 120 мм.
- Газаблок 200 мм.

Изм.	Кол.уч.	Лист	N°док	Подпись	Дата
Директор		Сыздыкова Г.			12.22 г
Нормоконтр.		Бекмуратов Ж.			12.22 г
ГАП		Сыздыков Б.			12.22 г
Проверил		Сыздыков Б.			12.22 г
Архитектор		Раимов С.			12.22 г

Альбом-2 И0321-20-АР

Строительство спортивного комплекса в жилом массиве Арай, село Кулан, Т. Рыскуловский район, Жамбылская область

Стадия	Лист	Листов
РП	8	

Кладочный план на отм.3,300

ТОО "BS ARCHI GROUP"
Лицензия № 19002281

Согласовано:

ОВ	Лелеш С	
КЖ	Каримов Р	
ВК	Есболганова А.	

Взам. инв. №

Подпись и дата

Инв. N подл.

Фасад в осях 1-6

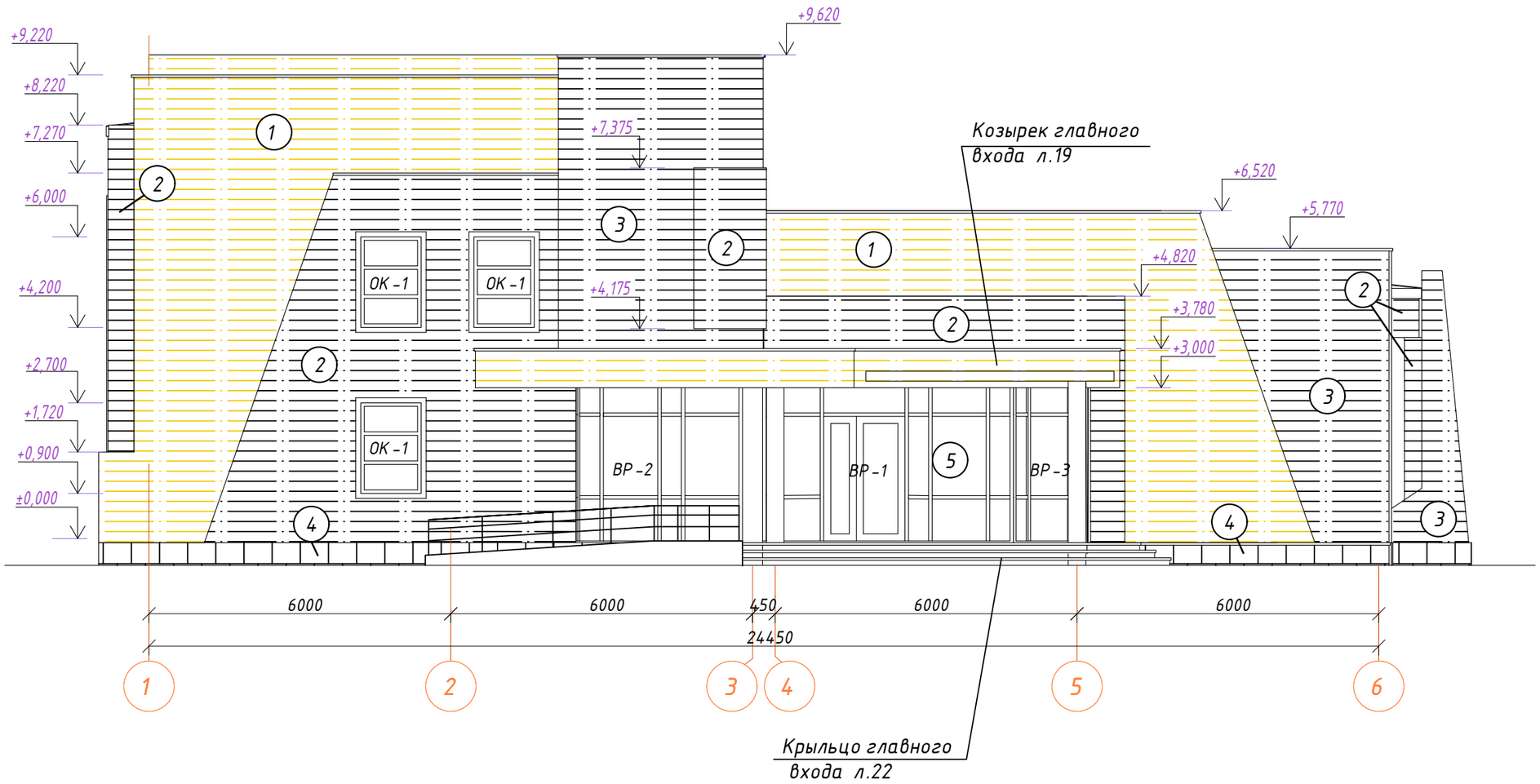

Ведомость наружной отделки

Поз. отделки	Наименование элемента фасада	Наименование материала отделки	Наименование и номер эталона цвета или образец колера	Примечание
1	Стены	Линеарная панель	RAL 1023	151,70 м2
2	Стены	Линеарная панель	RAL 7043	97,95 м2
3	Стены	Линеарная панель	RAL 9003	378,58 м2
4	Фундамент	Облицовочный камень	RAL 7043	46,77 м2
5	Витражи	Алюминиевый	RAL 9003	
6	Окна	Металлопластик	RAL 9003	
7	Двери	Металлические	RAL 7004	
8	Кровля	Сэндвич панель	RAL 7004	

Изм.	Кол.уч.	Лист	N°док	Подпись	Дата
Директор		Сыздыкова Г.			12.22 г
Нормоконтр.		Бекмуратов Ж.			12.22 г
ГАП		Сыздыков Б.			12.22 г
Проверил		Сыздыков Б.			12.22 г
Архитектор		Раимов С.			12.22 г

Альбом-2 И0321-20-АР

Строительство спортивного комплекса в жилом массиве Арай, село Кулан, Т. Рыскуловский район, Жамбылская область

Стадия	Лист	Листов
РП	9	

Фасад в осях 1-6

ТОО "BS ARCHI GROUP"
Лицензия № 19002281

Фасад в осях А-Е

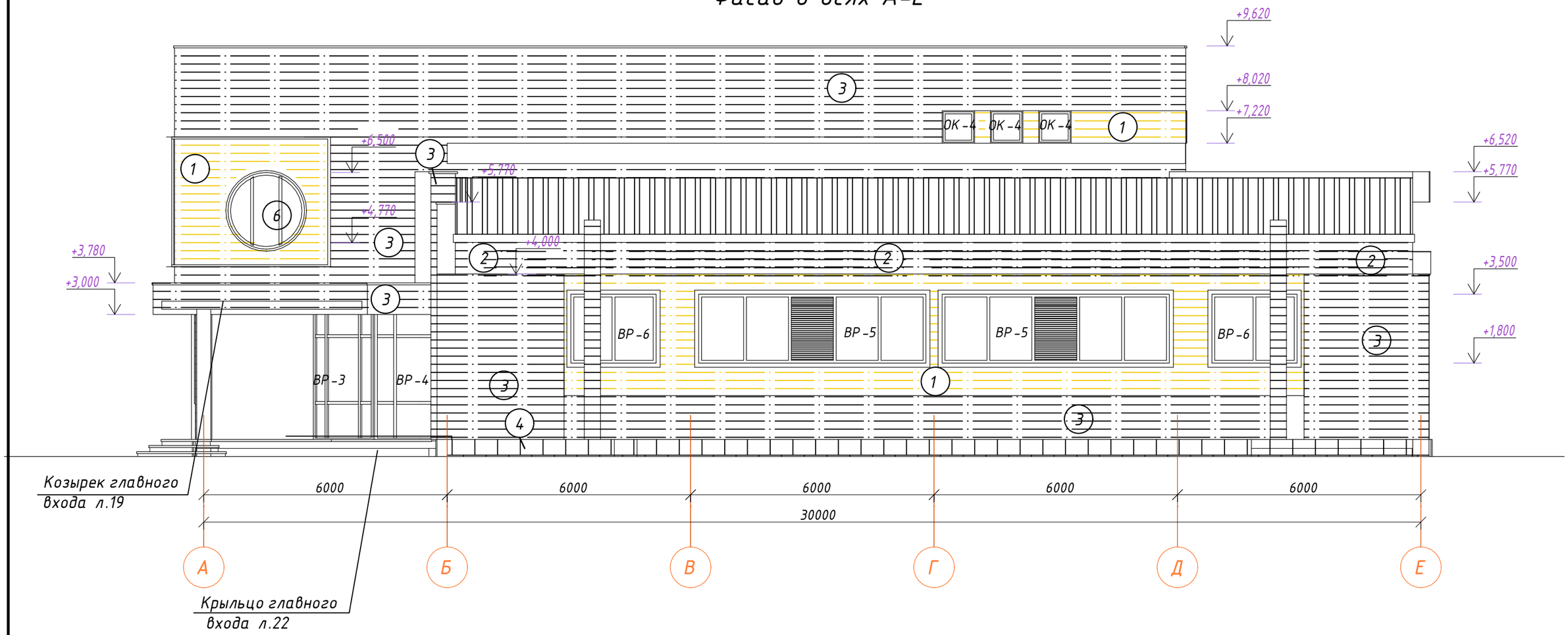

Ведомость наружной отделки

Поз. отделки	Наименование элемента фасада	Наименование материала отделки	Наименование и номер эталона цвета или образец колера	Примечание
1	Стены	Линеарная панель	RAL 1023	
2	Стены	Линеарная панель	RAL 7043	
3	Стены	Линеарная панель	RAL 9003	
4	Фундамент	Облицовочный камень	RAL 7043	
5	Витражи	Алюминиевый	RAL 9003	
6	Окна	Металлопластик	RAL 9003	
7	Двери	Металлические	RAL 7004	
8	Кровля	Сэндвич панель	RAL 7004	

Изм.	Кол.уч.	Лист	N°док	Подпись	Дата
Директор		Сыздыкова Г.			12.22 г
Нормоконтр.		Бекмуратов Ж.			12.22 г
ГАП		Сыздыков Б.			12.22 г
Проверил		Сыздыков Б.			12.22 г
Архитектор		Раимов С.			12.22 г

Альбом-2 И0321-20-АР

Строительство спортивного комплекса в жилом массиве Арай, село Кулан, Т. Рыскуловский район, Жамбылская область

Стадия	Лист	Листов
РП	10	

Фасад в осях А-Е

ТОО "BS ARCHI GROUP"
Лицензия № 19002281

Фасад в осях Е-А

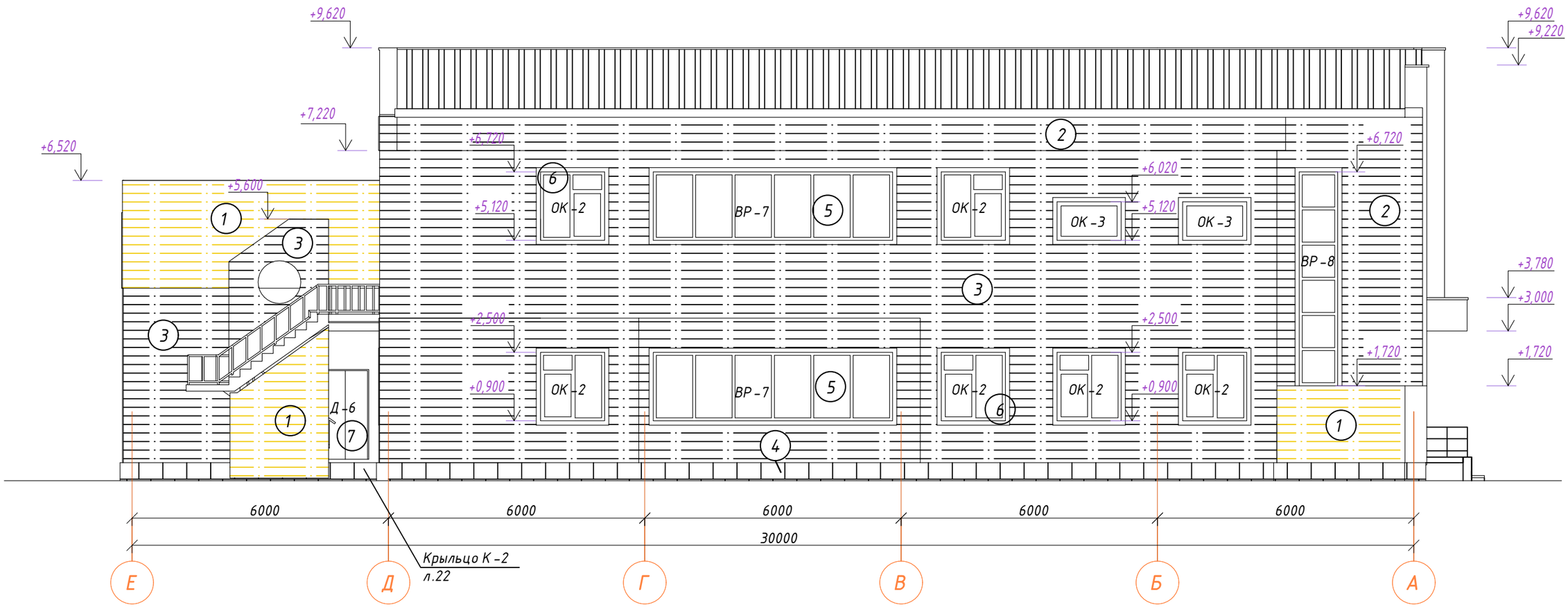

Ведомость наружной отделки

Поз. отделки	Наименование элемента фасада	Наименование материала отделки	Наименование и номер эталона цвета или образец колера	Примечание
1	Стены	Линеарная панель	RAL 1023	
2	Стены	Линеарная панель	RAL 7043	
3	Стены	Линеарная панель	RAL 9003	
4	Фундамент	Облицовочный камень	RAL 7043	
5	Витражи	Алюминиевый	RAL 9003	
6	Окна	Металлопластик	RAL 9003	
7	Двери	Металлические	RAL 7004	
8	Кровля	Сэндвич панель	RAL 7004	

Изм.	Кол.уч.	Лист	N°док	Подпись	Дата
Директор		Сыздыкова Г.			12.22 г
Нормоконтр.		Бекмуратов Ж.			12.22 г
ГАП		Сыздыков Б.			12.22 г
Проверил		Сыздыков Б.			12.22 г
Архитектор		Раимов С.			12.22 г

Альбом-2 И0321-20-АР

Строительство спортивного комплекса в жилом массиве Арай, село Кулан, Т. Рыскуловский район, Жамбылская область

Стадия	Лист	Листов
РП	11	

Фасад в осях Е-А

ТОО "BS ARCHI GROUP"
Лицензия № 19002281

Фасад в осях 6-1

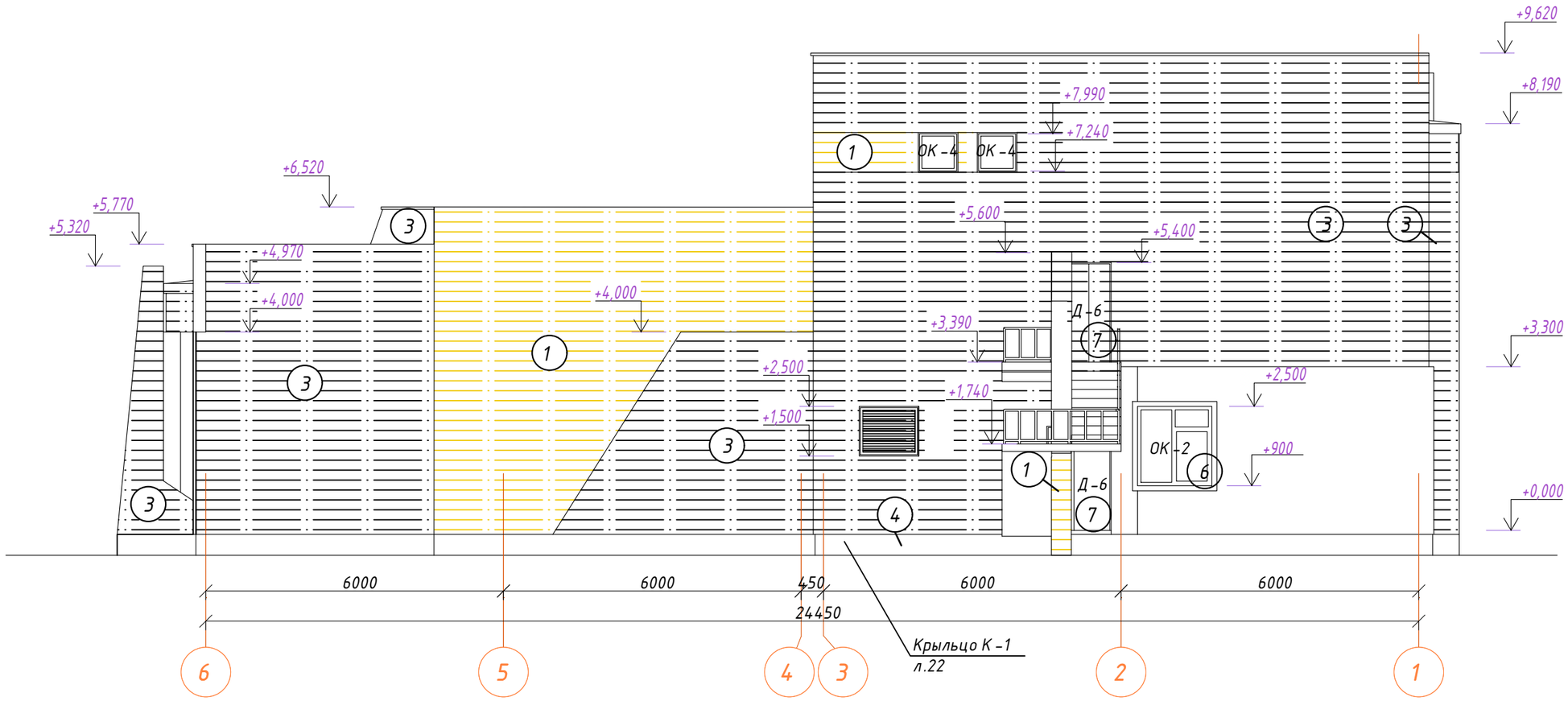

Ведомость наружной отделки

Поз. отделки	Наименование элемента фасада	Наименование материала отделки	Наименование и номер эталона цвета или образец колера	Примечание
1	Стены	Линеарная панель	RAL 1023	
2	Стены	Линеарная панель	RAL 7043	
3	Стены	Линеарная панель	RAL 9003	
4	Фундамент	Облицовочный камень	RAL 7043	
5	Витражи	Алюминиевый	RAL 9003	
6	Окна	Металлопластик	RAL 9003	
7	Двери	Металлические	RAL 7004	
8	Кровля	Сэндвич панель	RAL 7004	

Изм.	Кол.уч.	Лист	N°док	Подпись	Дата
Директор		Сыздыкова Г.			12.22 г
Нормоконтр.		Бекмуратов Ж.			12.22 г
ГАП		Сыздыков Б.			12.22 г
Проверил		Сыздыков Б.			12.22 г
Архитектор		Раимов С.			12.22 г

Альбом-2 И0321-20-АР

Строительство спортивного комплекса в жилом массиве Арай, село Кулан, Т. Рыскуловский район, Жамбылская область

Стадия	Лист	Листов
РП	12	

Фасад в осях 6-1

ТОО "BS ARCHI GROUP"
Лицензия № 19002281

Сэндвич панель	-150мм
Прогон 16П	-160мм
Ферма	-615, 2000мм
Труба 120х80х4	-120
Гидро-ветрозащитная мембрана	
Шумоизоляция Izover Шумка	-50мм
Гидро-ветрозащитная мембрана	
Гипсокартон на металл. каркасе	-10

Разрез 1-1

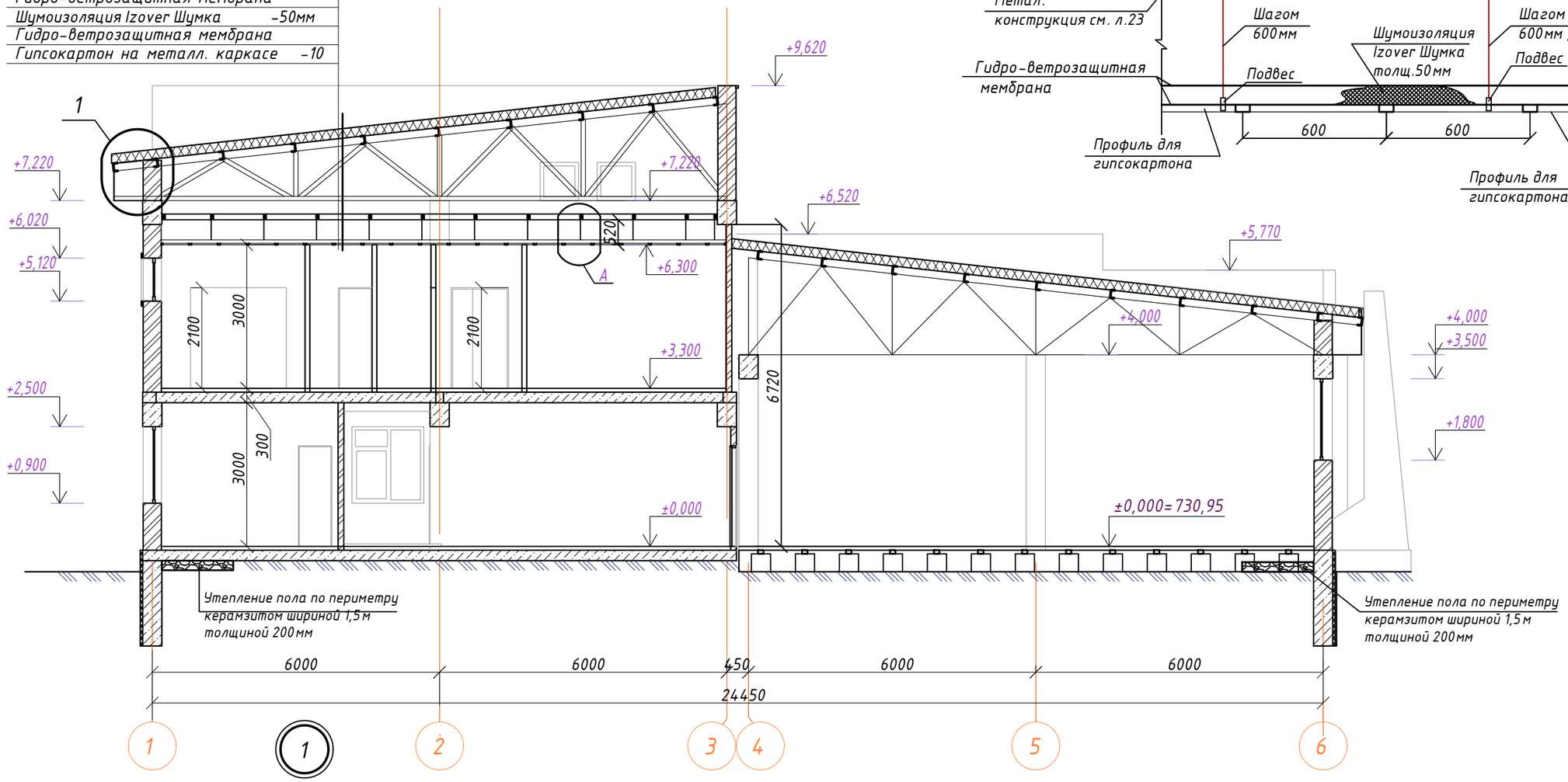

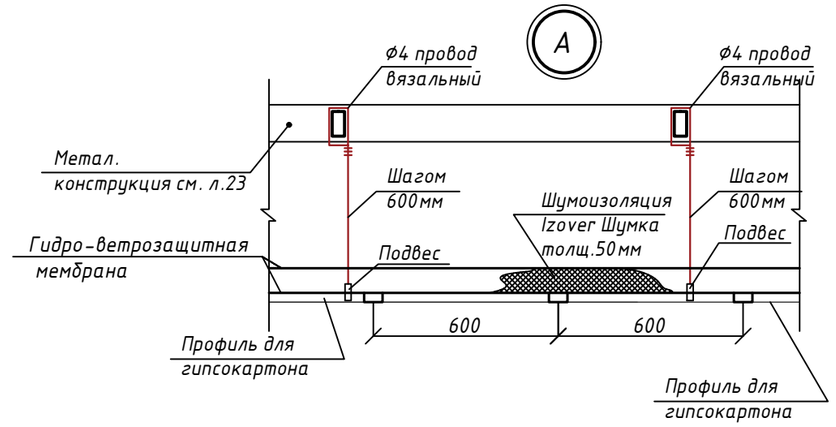

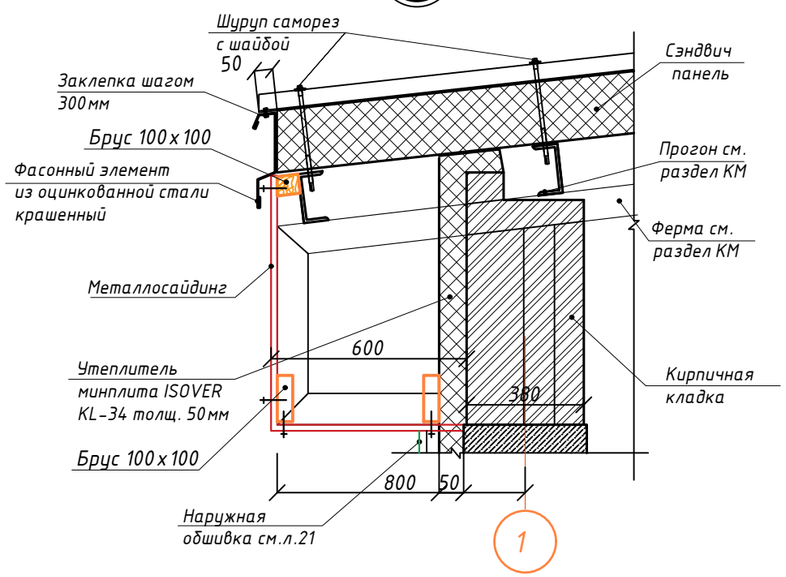

Примечание:

1.Данный лист см. с листами 3,5

2. Шумоизоляция Izover Шумка толщиной 50мм -104,23м2

3. Гидро-ветрозащитная мембрана -208,46м2

4. Металлосайдинг для обшивки карниза -28,77м2

5. Брус 50х150 для обшивки карниза L=42000 -0.315м3

6. Брус 100х100 для обшивки карниза L=21000 -0.21м3

Изм.	Кол.уч.	Лист	N°док	Подпись	Дата
Директор		Сыздыкова Г.			12.22 г
Нормоконтр.		Бекмуратов Ж			12.22 г
ГАП		Сыздыков Б.			12.22 г
Проверил		Сыздыков Б.			12.22 г
Архитектор		Раимов С.			12.22 г

Альбом-2 И0321-20-АР

Строительство спортивного комплекса в жилом массиве Арай, село Кулан, Т. Рыскуловский район, Жамбылская область

Стадия	Лист	Листов
РП	13	

Разрез 1-1

ТОО "BS ARCHI GROUP" Лицензия № 19002281

Разрез 2-2

Сэндвич панель	-150мм
Прогон 16П	-160мм
Ферма	-615, 2000мм
Труба 120х80х4	-120
Гидро-ветрозащитная мембрана	
Шумоизоляция Izover Шумка	-50мм
Гидро-ветрозащитная мембрана	
Гипсокартон на металл. каркасе	-10

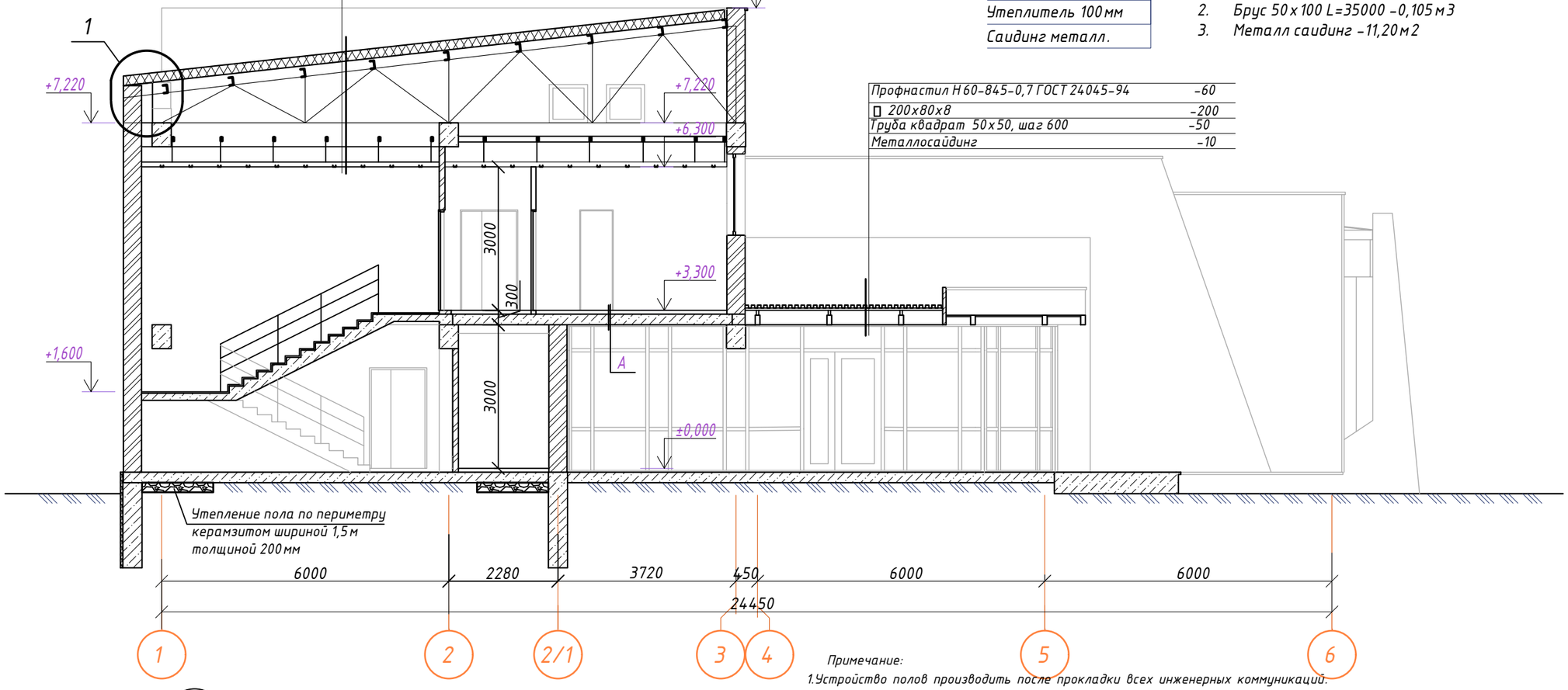

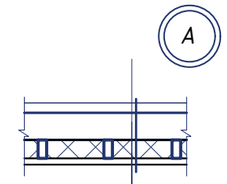

Конструкция пола	
Плита перекрытия	
Брус 50х100 шаг500	
Утеплитель 100мм	
Саидинг металл.	

Расход материалов на утепление наружных потолков

1. Утеплитель минплита ISOVER KL-34 толщ. 100мм - 1,12 м^3
2. Брус 50х100 L=35000 -0,105 м3
3. Металл саидинг -11,20 м2

Профнастил Н60-845-0,7 ГОСТ 24045-94	-60
▯ 200х80х8	-200
Труба квадрат 50х50, шаг 600	-50
Металлосайдинг	-10

Примечание:
1.Устройство полов производить после прокладки всех инженерных коммуникаций.
2.Уровень чистого пола туалета принята на 20 мм. ниже примыкающих к ним помещений.
3.В помещениях с полами из напольной плитки выполнить плинтуса по типу пола на высоту не менее 30мм. Гидроизоляционные слои пола вывести в плинтуса на 30мм.
4.Выполнить утепление пола за счет укладки по грунту основания под конструкцию пола на ширину 1,5 м от наружных стен слой керамзитобетонной подготовки, толщиной 200 мм., расход -30,60 м^3
Экспликацию полов смотри лист АР-15
5.Данный лист см. с листами 3,5

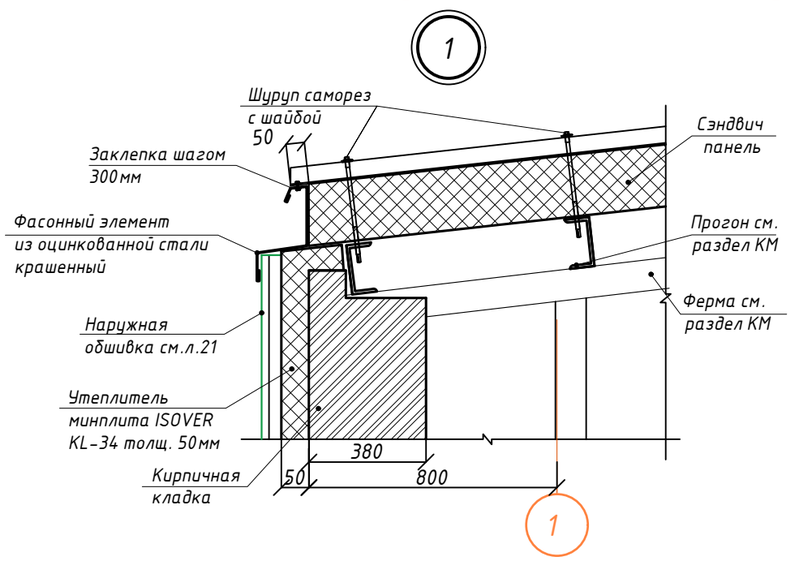

Изм.	Кол.уч.	Лист	N°док	Подпись	Дата
Директор		Сыздыкова Г			12.22 г
Нормоконтр.		Бекмуратов Ж			12.22 г
ГАП		Сыздыков Б.			12.22 г
Проверил		Сыздыков Б.			12.22 г
Архитектор		Раимов С.			12.22 г

Альбом-2 И0321-20-АР

Строительство спортивного комплекса в жилом массиве Арай, село Кулан, Т. Рыскуловский район, Жамбылская область

Стадия	Лист	Листов
РП	14	

Разрез 2-2

ТОО "BS ARCHI GROUP"
Лицензия № 19002281

Экспликация полов

Номер помещения	Тип пола	Схема пола или тип пола по серии	Данные элементов пола (наименование , толщина , основание и др.), мм	Площадь, м|
1, 2, 3, 9, 14,27	1	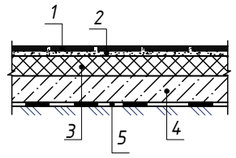	1.Покрытие-из керамогранита с шероховатой поверхностью ГОСТ 57141-2016 - 11мм. 2.Прослойка и заполнение швов из цем.-песч.р.ра М 150 -15мм. 3.Пенобетон Y=400кг/м³ -30мм 4.Подстилающий слой: бетон кл. В 7.5 -60мм. 5.Гидроизоляция-асфальтобетон - 20мм Грунт основания с втрамбованным гравием крупностью 40-60мм.	106,70
5, 7, 8, 10,11	2	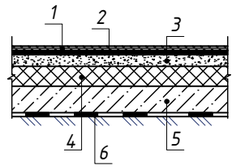	1.Линолеум на теплоизолирующей подоснове ГОСТ 18108-80-3,6мм -5мм. 2.Прослойка из клеящей мастики 3.Стяжка из цементно-песчаного раствора М 150 -20мм. 4.Пенобетон Y=400кг/м³ -30мм 5.Подстилающий слой: бетон кл. В 7.5 -60мм. 6.Гидроизоляция-асфальтобетон - 20мм Грунт основания с втрамбованным гравием крупностью 40-60мм.	50,01
4, 17, 22	3	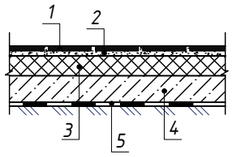	1.Керамические плитки ГОСТ 6787-89 -11мм. 2.Прослойка и заполнение швов из цем.-песч.р.ра М 150 -15мм. 3.Пенобетон Y=400кг/м³ -30мм 4.Подстилающий слой: бетон кл. В 7.5 -60мм. 5.Гидроизоляция-асфальтобетон - 20мм Грунт основания с втрамбованным гравием крупностью 40-60мм.	53,98
6, 12, 18, 19, 20, 21, 23, 24	4	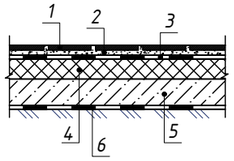	1.Керамические плитки ГОСТ 6787-89 -11мм. 2.Прослойка и заполнение швов из цем.-песч.р.ра М 150 -15мм. Гидроизоляционный слой: 1 слой изола на битумной мастике. 4.Пенобетон Y=400кг/м³ -30мм 5.Подстилающий слой: бетон кл. В 7.5 -60мм. 6.Гидроизоляция-асфальтобетон - 20мм Грунт основания с втрамбованным гравием крупностью 40-60мм.	23,05
13, 15, 16	5	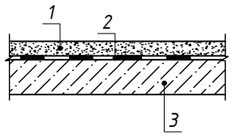	1.Бетонные из бетона класса В 15. -20мм. 2.Гидроизоляционный слой: 1 слой изола на битумной мастике. 3.Стяжка из легкого бетона (У 1300-1400) М 75 -40мм. 4.Плита перекрытия -220мм	28,07
25, 26		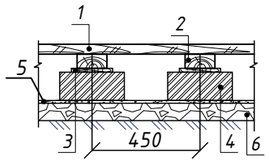	1.Рейки 55х70 ГОСТ 24454-80Е -55мм 2.Лага 100х50(пролет лаг 450мм) по ГОСТ 24454-80 Е -50мм. 3.Прокладки из доски 150х25х200 по 2 слоям пергамина 4.Кирпичный столбик 250х75х250 нацем.-песч. растворе М25 шаг-450мм -80мм. 5. Гидроизоляция-асфальтобетон - 20мм 6.Подстилающий слой: гравийный -60мм. Уплотненный грунт основании.	289,50
40	7	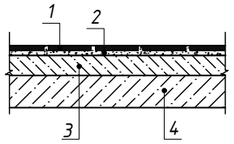	1.Покрытие-из керамогранита с шероховатой поверхностью ГОСТ 57141-2016 - 11мм. 2.Прослойка и заполнение швов из цем.-песч.р.ра М 150 -15мм. 3. Стяжка из легкого бетона (У 1300-1400) М 75 -40мм. 4. Плита перекрытия -220мм	16,49
38	8	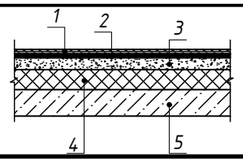	1.Линолеум на теплоизолирующей подоснове ГОСТ 18108-80-3,6мм -5мм. 2.Прослойка из клеящей мастики 3.Стяжка из цементно-песчаного раствора М 150 -30мм. 4 .Пенобетон Y=400кг/м³ -40мм. 5.Плита перекрытия -220мм.	12,50

Экспликация полов

Номер помещения	Тип пола	Схема пола или тип пола по серии	Данные элементов пола (наименование , толщина , основание и др.), мм	Площадь, м|
28	9	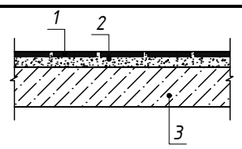	1.Керамические плитки ГОСТ 6787-89 -11мм. 2.Прослойка и заполнение швов из цем.-песч.р.ра М 150 -20мм. 3.Ж.б лестничная клетка -150мм.	15,98
29, 35	10	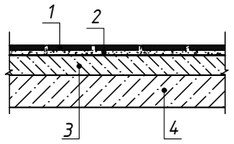	1. Керамические плитки ГОСТ 6787-89 -11мм. 2.Прослойка и заполнение швов из цем.-песч.р.ра М 150 -15мм. 3. Стяжка из легкого бетона (У 1300-1400) М 75 -40мм. 4. Плита перекрытия -220мм	31,79
30, 31, 32, 36, 37, 39	11	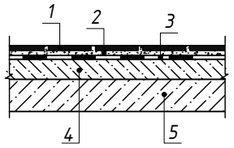	1. Керамические плитки ГОСТ 6787-89 -11мм. 2.Прослойка и заполнение швов из цем.-песч.р.ра М 150 -15мм. 3.Гидроизоляционный слой: 1 слой изола на битумной мастике. 4. Стяжка из легкого бетона (У 1300-1400) М 75 -40мм. 5. Плита перекрытия -220мм	14,42
33, 34	12	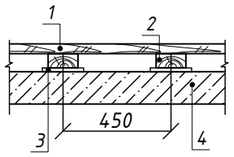	1.Рейки 55х70 ГОСТ 24454-80Е -55мм 2.Лага 100х50(пролет лаг 450мм) по ГОСТ 24454-80 Е -50мм. 3.Прокладки из доски 150х25х200 по 2 слоям пергамина 4.Кирпичный столбик 250х75х250 нацем.-песч. растворе М25 шаг-450мм -80мм. 5.Подстилающий слой: гравийный -80мм. Уплотненный грунт основании.	182,26

Примечание:

1.Данный лист см. с листами 3,5

2.Расход на плинтус из ПХВ 64,52м.п.

3. Площадь откосов окон -35,45м2

4. В помещениях с гидроизоляцией в местах примыкания к стенам и перегородкам гидроизоляционный слой завести на стены на 300мм над уровнем чистого пола.

Изм.	Кол.уч.	Лист	N°док	Подпись	Дата
Директор		Сыздыкова Г			12.22 г
Нормоконтр.		Бекмуратов Ж			12.22 г
ГАП		Сыздыков Б.			12.22 г
Проверил		Сыздыков Б.			12.22 г
Архитектор		Раимов С.			12.22 г

Альбом-2 И0321-20-АР

Строительство спортивного комплекса в жилом массиве Арай, село Кулан, Т. Рыскуловский район, Жамбылская область

Стадия	Лист	Листов
РП	15	

Экспликация полов

ТОО "BS ARCHI GROUP"
Лицензия № 19002281

Ведомость отделки помещений (начало)

Наименование или номер помещений	Потолок		Стены или перегородки		Отделка низа стен или перегородок			Примечание
	Площадь м²	Вид отделки	Площадь м²	Вид отделки	Площадь м²	Вид отделки	Высота	
1	9,16	Потолок "Армстронг"	24,00	Штукатурка 15мм, выравнивание сухими смесями с последующей акриловой покраской за 2 раза /толщ.2мм/				
2	48,71		39,38					
3	11,86		29,78					
9	29,05		74,04					
27	4,82		20,94					
итого	103.60		188.14					
5	9,04	Затирка швов,выравнивание сухими смесями с последующей водоэмульсионной покраской за 2 раза	31,02	Штукатурка 15мм, выравнивание сухими смесями с последующей акриловой покраской за 2 раза /толщ.2мм/			3000м	
7	8,94		35,40					
8	11,53		33,60					
10	9,33		31,29					
11	11,16		35,22					
14	3,09		12,88					
17	18,73		42,98					
22	18,56		41,12					
26	7,85		13,37					
итого	98.23		276.88					
12	4,17	Затирка швов,выравнивание сухими смесями с последующей водоэмульсионной покраской за 2 раза	11,13	Штукатурка 15мм, выравнивание сухими смесями с последующей акриловой покраской за 2 раза /толщ.2мм/	16,20	Штукатурка, облицовка глазурованной плиткой	1800м	
19	2,29		7,54		12,76			
20	3,49		8,50		12,47			
21	3,32		10,16		16,36			
24	2,29		7,66		12,63			
итого	15.56		44.99		70.42			
6	1,45	Затирка швов,выравнивание сухими смесями с последующей водоэмульсионной покраской за 2 раза	13,77	Штукатурка, облицовка глазурованной плиткой			3000м	
18	3,02		24,65					
23	3,02		24,65					
итого	7.49		63.07					
13	5,01	Затирка швов, известковая поделка	28,29	Штукатурка 15мм, известковая поделка			3000м	
15	19,32		67,03					
16	3,74		20,39					
итого	28.07		115.71					
4	16,70	Затирка швов,выравнивание сухими смесями с последующей водоэмульсионной покраской за 2 раза	47,07	Штукатурка 15мм, выравнивание сухими смесями с последующей акриловой покраской за 2 раза /толщ.2мм/			3000м	
25	-	-	254,34	Штукатурка 15мм, выравнивание сухими смесями с последующей акриловой покраской за 2 раза /толщ.2мм/			3000м	

(окончание)

Наименование или номер помещений	Потолок		Стены или перегородки		Отделка низа стен или перегородок			Примечание
	Площадь м²	Вид отделки	Площадь м²	Вид отделки	Площадь м²	Вид отделки	Высота	
28,29,34,35, 38,40	82.71	Гипсокартон, выравнивание сухими смесями с последующей водоэмульсионной покраской за 2 раза	180.43	Выравнивание сухими смесями с последующей акриловой покраской за 2 раза /толщ.2мм/			3000м	
			95.16	Штукатурка 15мм, выравнивание сухими смесями с последующей акриловой покраской за 2 раза /толщ.2мм/			3000м	
31	2,52	Гипсокартон, выравнивание сухими смесями с последующей водоэмульсионной покраской за 2 раза	9,11	Выравнивание сухими смесями с последующей акриловой покраской за 2 раза /толщ.2мм/	12,76	Кафельный клей, облицовка глазурованной плиткой	1800м	
32	1,91		6,61		8,91			
37	2,36		7,92		8,73			
итого	6.79		23.64		30.40			
			2,14	Штукатурка 15мм, выравнивание сухими смесями с последующей акриловой покраской за 2 раза /толщ.2мм/	3,22	Штукатурка 15мм, Кафельный клей, облицовка глазурованной плиткой		
30	3,02	Гипсокартон, выравнивание сухими смесями с последующей водоэмульсионной покраской за 2 раза	21,46	Кафельный клей, облицовка глазурованной плиткой			3000м	
36	3,10		25,36					
39	1,50		13,84					
итого	7.62		60.66					
33	-	-	123,08	Штукатурка 15мм, выравнивание сухими смесями с последующей акриловой покраской за 2 раза /толщ.2мм/			3000м	
			28,65	Выравнивание сухими смесями с последующей акриловой покраской за 2 раза			3000м	

Примечание:
1.Данный лист см. с листами 3,5

Изм.	Кол.уч.	Лист	N°док	Подпись	Дата
Директор		Сыздыкова Г.			12.22 г
Нормоконтр.		Бекмуратов Ж.			12.22 г
ГАП		Сыздыков Б.			12.22 г
Проверил		Сыздыков Б.			12.22 г
Архитектор		Раимов С.			12.22 г

Альбом-2 И0321-20-АР

Строительство спортивного комплекса в жилом массиве Арай, село Кулан, Т. Рыскуловский район, Жамбылская область

Стадия	Лист	Листов
РП	16	

Ведомость отделки помещений

ТОО "BS ARCHI GROUP"
Лицензия № 19002281

Спецификация элементов заполнения проемов.

Марка поз.	Обозначение	Наименование	Кол-во 1-эт.	Кол-во 2-эт.	Кол-во Всего	Масса ед. кг.	Примечание
Д-1	ГОСТ 24698-81	ДГ 21-12	2	2	4		Дерев.
Д-2	ГОСТ 24698-81	ДГ 21-13	2	-	2		Дерев.
Д-3	ГОСТ 24698-81	ДГ 21-9	8	3	11		Дерев.
Д-4	ГОСТ 24698-81	ДГ 21-7	9	8	17		Дерев.
Д-5	ТУ 640 РК 38840949 ТОО-02-99	ДМП 21-9	3	-	3		Металл огнестойки Е145
Д-6	ТУ 640 РК 38840949 ТОО-02-99	ДСН 21-13	1	1	2		Металл утеплен.
Д-7	ГОСТ 24698-81	ДГ 21-10	1	-	1		Дерев.
ОК-1	ГОСТ 30674-99	ОПД 2 1770-1170($4М_6$-16-$4М_6$)	1	2	3		Металлопластик
	ГОСТ 30673-99	Подоконные доски ПД 13 - 25					Металлопластик
ОК-2	ГОСТ 30674-99	ОПД 2 1570-1470($4М_6$-16-$4М_6$)	5	2	7		Металлопластик
	ГОСТ 30673-99	Подоконные доски ПД 16 - 25					Металлопластик
ОК-3	ГОСТ 30674-99	ОПД 2 870-1470($4М_6$-16-$4М_6$)	-	2	2		Металлопластик
	ГОСТ 30673-99	Подоконные доски ПД 16 - 25					Металлопластик
ОК-4	ГОСТ 30674-99	ОПД 2 770-770($4М_6$-16-$4М_6$)	-	5	5		Металлопластик
ОК-5	ГОСТ 30674-99	ОПД 2 1870-1870($4М_6$-16-$4М_6$)	-	1	1		Металлопластик
ВР-1	индивидуальный	3150-4985($4М_6$-16-$4М_6$)	1		1		алюминиевый
ВР-2	индивидуальный	3150-3705($4М_6$-16-$4М_6$)	1	-	1		алюминиевый
ВР-3	индивидуальный	3150-2085($4М_6$-16-$4М_6$)	1	-	1		алюминиевый
ВР-4	индивидуальный	3150-1600($4М_6$-16-$4М_6$)	1	-	1		алюминиевый
ВР-5	индивидуальный	1670-5570($4М_6$-16-$4М_6$)	2	-	2		алюминиевый
ВР-6	индивидуальный	1670-2070($4М_6$-16-$4М_6$)	2	-	2		алюминиевый
ВР-7	индивидуальный	1570-5570($4М_6$-16-$4М_6$)	1	1	2		алюминиевый
	ГОСТ 30673-99	Подоконные доски ПД 57 - 25					Металлопластик
РН-2	ТОО "LEKA"	1200x1000(h)	1	-	1		Алюминиевый

Примечание:
1.Наружные двери-металлические утепленные, индивидуальные с установкой толщиной листа 2мм. Межкомнатные-деревянные,шпонированные,с двусторонними наличниками.
2. Окна-металлопластиковые однокамерные . Применить стекло с энергосберегающим покрытием толщ. 4мм. Для наружных окон в комплекте предусмотреть наружный слив из оцинкованной стали

Изм.	Кол.уч.	Лист	N°док	Подпись	Дата
Директор		Сыздыкова Г.			12.22 г
Нормоконтр.		Бекмуратов Ж.			12.22 г
ГАП		Сыздыков Б.			12.22 г
Проверил		Сыздыков Б.			12.22 г
Архитектор		Раимов С.			12.22 г

Альбом-2 И0321-20-АР

Строительство спортивного комплекса в жилом массиве Арай, село Кулан, Т. Рыскуловский район, Жамбылская область

Стадия	Лист	Листов
РП	17	

Спецификация элементов заполнения проемов.

ТОО "BS ARCHI GROUP"
Лицензия № 19002281

План кровли

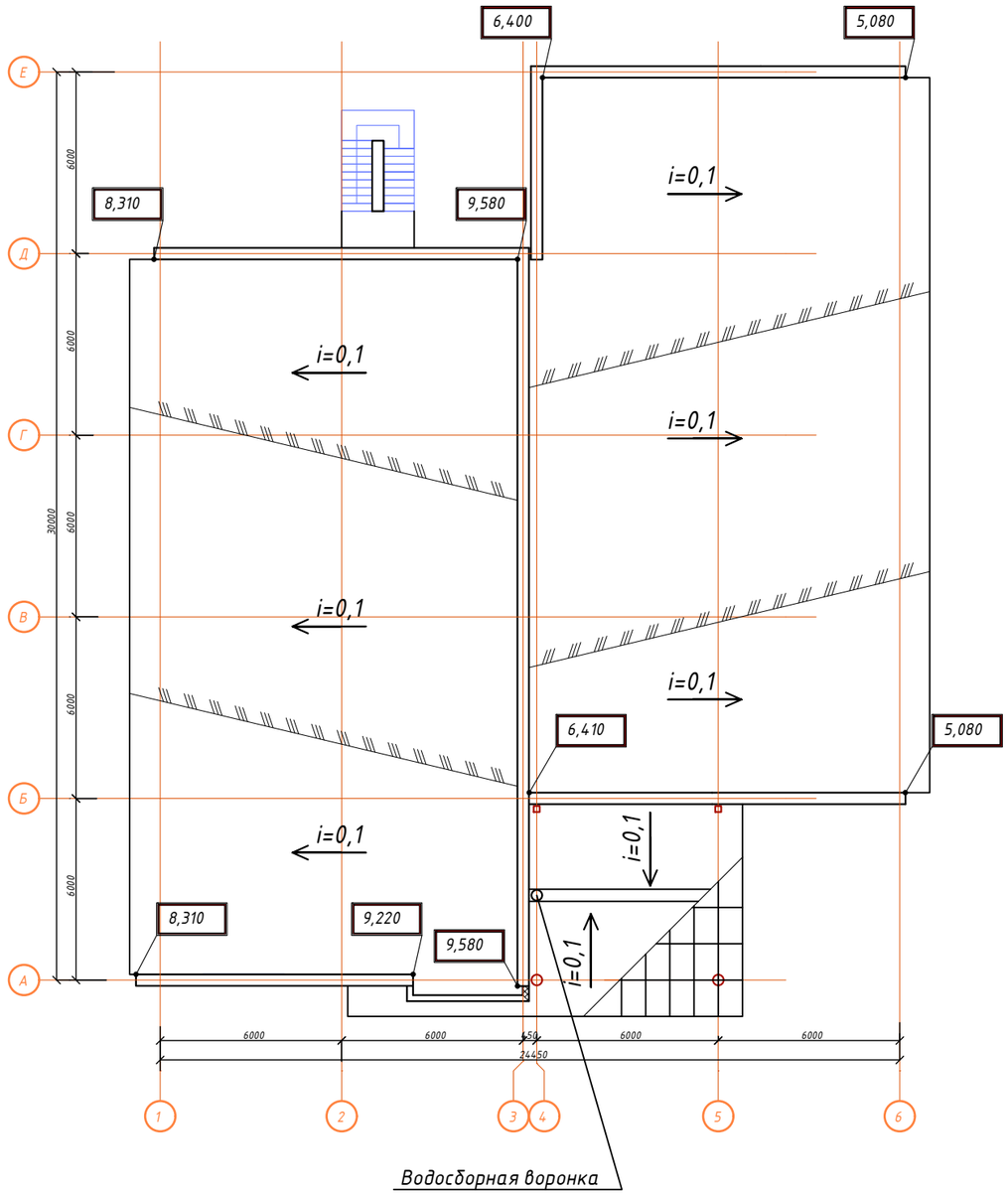

						Альбом-2		И0321-20-АР
						Строительство спортивного комплекса в жилом массиве Арай, село Кулан, Т. Рыскуловский район, Жамбылская область		
Изм.	Кол.уч.	Лист	N°док	Подпись	Дата			
Директор		Сыздыкова Г.			12.22 г		Стадия	Лист	Листов
Нормоконтр.		Бекмуратов Ж			12.22 г		РП	18	
ГАП		Сыздыков Б.			12.22 г				
Проверил		Сыздыков Б.			12.22 г				
Архитектор		Раимов С.			12.22 г	План кровли	ТОО "BS ARCHI GROUP" Лицензия № 19002281	

Козырек главного входа

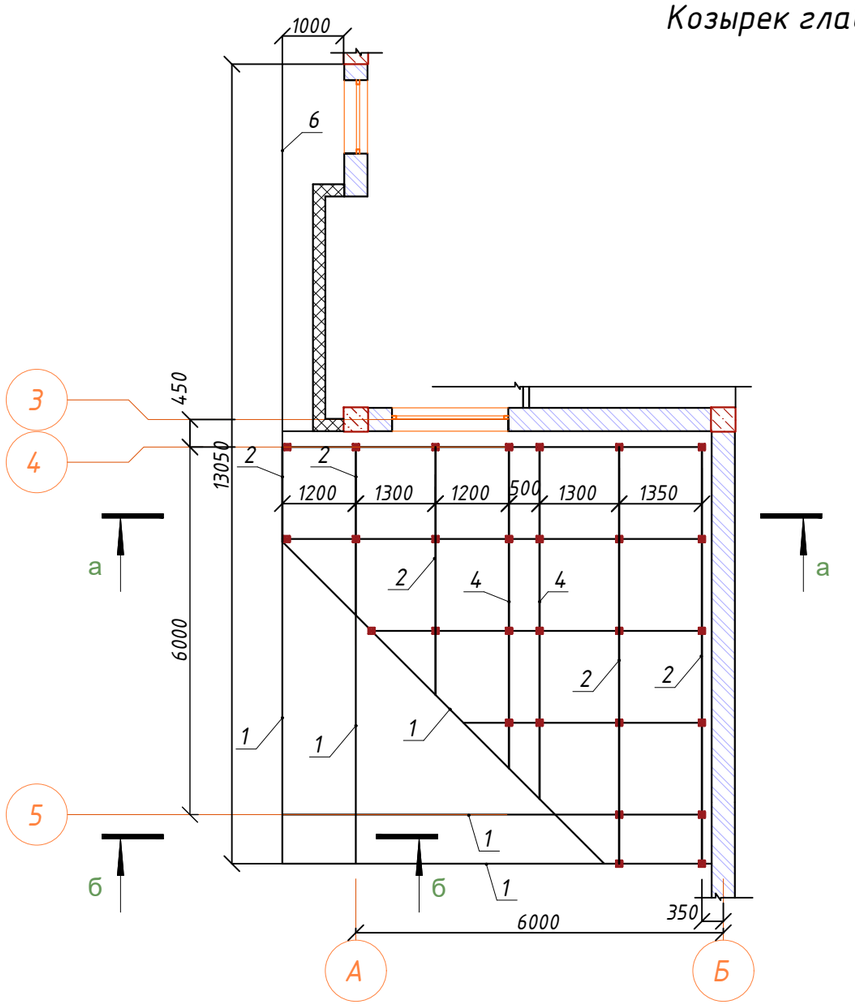

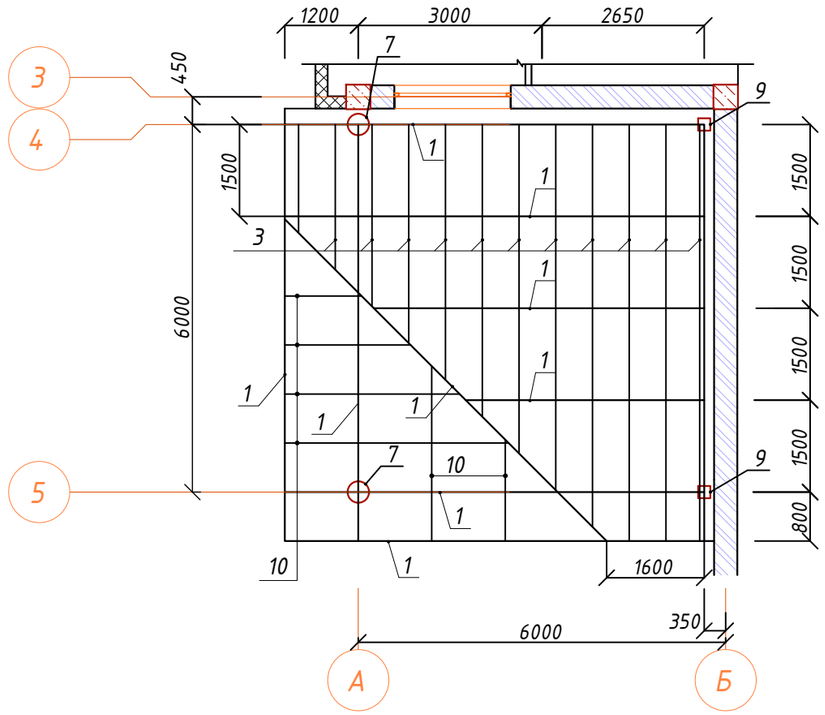

Разрез б-б

Полигаль	
▯80х40х3	-80

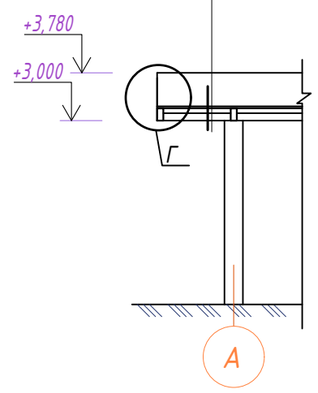

Разрез а-а

Профнастил Н60-845-0,7 ГОСТ 24045-94	-60
▯ 200х80х8	-200
Труба квадрат 50х50, шаг 600	-50
Металлосайдинг	-10

Профнастил Н60-845-0,7 ГОСТ 24045-94	-60
Паронепроницаемая пленка "Ютафол Н-110"	
Жесткая минерало-ватная плита =37 кг/м3	
ГОСТ 10140-80	-150
Паронепроницаемая пленка "Ютафол Н-110"	
Профнастил Н44-845-0,7 ГОСТ 24045-94	-44
▯ 200х80х8	-200
Труба квадрат 50х50, шаг 600	-50
Гипсокартон	-10

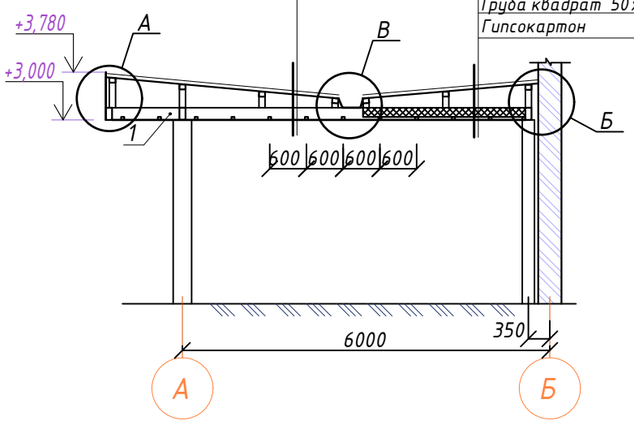

Изм.	Кол.уч.	Лист	N°док	Подпись	Дата
Директор		Сыздыкова Г			12.22 г
Нормоконтр.		Бекмуратов Ж			12.22 г
ГАП		Сыздыков Б.			12.22 г
Проверил		Сыздыков Б.			12.22 г
Архитектор		Раимов С.			12.22 г

Альбом-2 И0321-20-АР

Строительство спортивного комплекса в жилом массиве Арай, село Кулан, Т. Рыскуловский район, Жамбылская область

Стадия	Лист	Листов
РП	19	

Козырек главного входа

ТОО "BS ARCHI GROUP"
Лицензия № 19002281

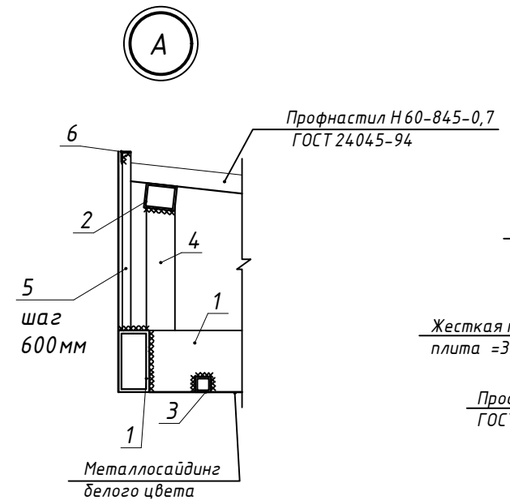

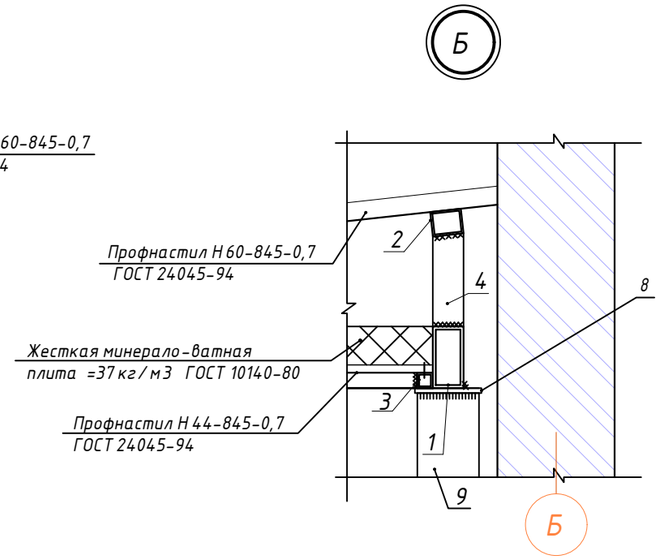

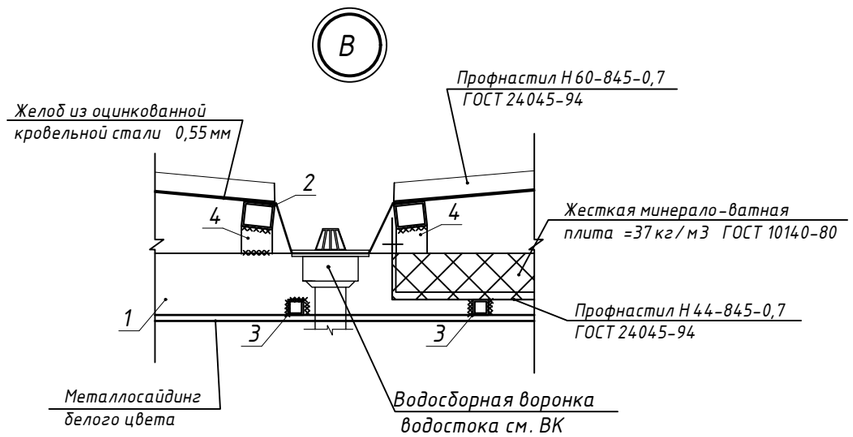

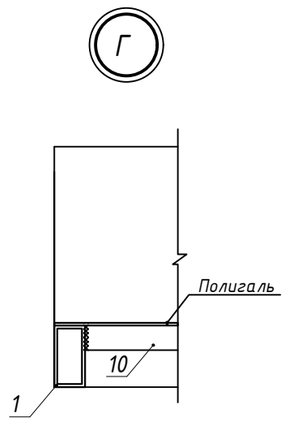

Спецификация расхода материалов на козырек главного входа

	Обозначение	Наименование	Кол.	Масса, ед.кг.	Примеч
1	ГОСТ 8645-68*	▯ 200х80х8 L=64780мм	-	-	2417,58кг
2	ГОСТ 8568-77*	▯ 80х40х3 L=32870мм	-	-	172,56кг
3	ГОСТ 8639-82	□ 50х3 L=57930мм	-	-	249,6кг
4	ГОСТ 8568-77*	▯ 80х40х3 L=5860мм	-	-	30,76кг
5	ГОСТ 8509-86	∟ 35х3 L=575мм	30	0,92кг	27,6кг
6	ГОСТ 8509-86	∟ 35х3 L=18000мм	-	-	28,80кг
7	ГОСТ 10704-91	Труба Ф325х5 L=4000мм	2	157,84	315,68кг
8	ГОСТ 8568-77*	-340х340х8	4	7,25	29,0кг
9	ГОСТ 8639-82	□ 180х8 L=4000мм	2	169,36	338,72кг
10	ГОСТ 8568-77*	▯ 80х40х3 L=14400мм	-	-	75,6кг
		Жесткая минерало-ватная плита =37 кг/м3 ГОСТ 10140-80 толщ.150мм	-	-	19,24м²
		Профнастил Н 60-845-0,7 ГОСТ 24045-94	-	-	38,26м²
		Профнастил Н 44-845-0,7 ГОСТ 24045-94	-	-	21,02м²
		Паронепроницаемая пленка "Ютафол Н-110"	-	-	42,04м²
		Металлосайдинг белого цвета	-	-	24,05м²
		Полигаль	-	-	15,40м²

Примечание:

1. Все металлоконструкции соединять электродуговой сваркой по ГОСТ 5264-80* электродами Э-42 ГОСТ 9467-75*.
2. Высоту сварных швов принять по наименьшей толщине свариваемых элементов, но не менее hшв.=5мм.
3. Антикоррозийную защиту всех металлических элементов производить эмалью ПФ-115 ГОСТ 6465-76* за 2 раза по грунтовке ГФ 021 ГОСТ 25129-82*

Изм.	Кол.уч.	Лист	N°док	Подпись	Дата
Директор		Сыздыкова Г.			12.22 г
Нормоконтр.		Бекмуратов Ж			12.22 г
ГАП		Сыздыков Б.			12.22 г
Проверил		Сыздыков Б.			12.22 г
Архитектор		Раимов С.			12.22 г

Альбом-2 И0321-20-АР

Строительство спортивного комплекса в жилом массиве Арай, село Кулан, Т. Рыскуловский район, Жамбылская область

Стадия	Лист	Листов
РП	20	

Узлы А,Б,В,Г

ТОО "BS ARCHI GROUP"
Лицензия № 19002281

Системы вентилируемых фасадов "ВФ МП"

Цоколь

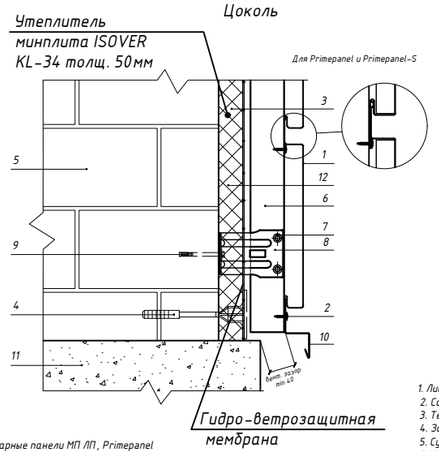

1. Линеарные панели МП ЛП, Primepanel
2. Саморез Ø4,2х(16)19 с прессшайбой
3. Теплоизоляция (по проекту)
4. Дюбель крепления теплоизоляции
5. Существующая стена
6. Крепежный профиль КПГ 60х44х3000, КПГШ 60х81х3000, КПГ 40х40х3000 (по проекту)
7. Заклепка или саморез Ø5,5х19 (Ø4,8х28) с прокладкой из ЭПДМ-резины
8. Кронштейн ККУ-L в комплекте с шайбой и паронитовой (изолоновой) прокладкой
9. Крепежный элемент (марка по проекту)
10. Планка вертикального стыка ПВС-30х30х3000
11. Цоколь
12. Гидро-ветрозащитная мембрана (по проекту)

Системы вентилируемых фасадов "ВФ МП"

Стыковка

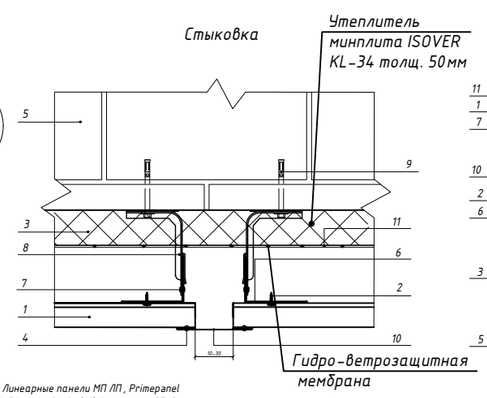

1. Линеарные панели МП ЛП, Primepanel
2. Саморез Ø4,2х(16)19 с прессшайбой
3. Теплоизоляция (по проекту)
4. Заклепка Ø3,2х8 (цветная, комбинированная)
5. Существующая стена
6. Крепежный профиль КПГ 60х44х3000, КПГ 40х40х3000
7. Заклепка или саморез Ø5,5х19 (Ø4,8х28) с прокладкой из ЭПДМ-резины
8. Кронштейн ККУ-L в комплекте с шайбой и паронитовой (изолоновой) прокладкой
9. Крепежный элемент (марка по проекту)
10. Планка стыковочная ПСТ-60х3000
11. Гидро-ветрозащитная мембрана (по проекту)

Системы вентилируемых фасадов "ВФ МП"

Внутренний угол

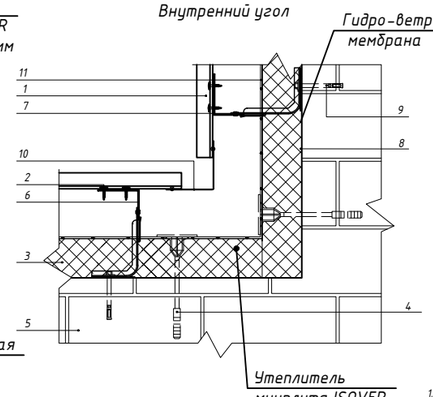

1. Линеарные панели МП ЛП, Primepanel
2. Саморез Ø4,2х(16)19 с прессшайбой
3. Теплоизоляция (по проекту)
4. Дюбель крепления теплоизоляции
5. Существующая стена
6. Крепежный профиль КПГ 60х44х3000, КПГ 40х40х3000
7. Заклепка или саморез Ø5,5х19 (Ø4,8х28) с прокладкой из ЭПДМ-резины
8. Кронштейн ККУ-L в комплекте с шайбой и паронитовой (изолоновой) прокладкой
9. Крепежный элемент (марка по проекту)
10. Планка угла внутреннего линейного ПУВЛ-78х78х3000
11. Гидро-ветрозащитная мембрана (по проекту)

Системы вентилируемых фасадов "ВФ МП"

Наружный угол

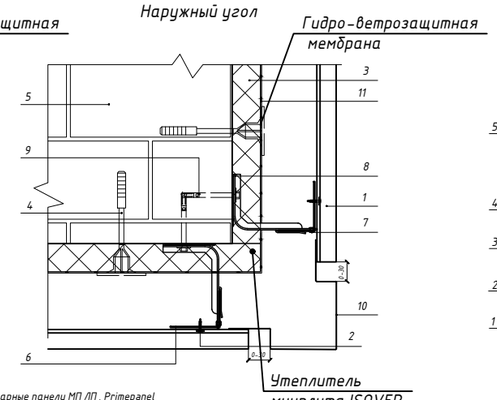

1. Линеарные панели МП ЛП, Primepanel
2. Саморез Ø4,2х(16)19 с прессшайбой
3. Теплоизоляция (по проекту)
4. Дюбель крепления теплоизоляции
5. Существующая стена
6. Крепежный профиль КПГ 60х44х3000, КПГ 40х40х3000, КПГШ 60х81х3000 (по проекту)
7. Заклепка или саморез Ø5,5х19 (Ø4,8х28) с прокладкой из ЭПДМ-резины
8. Кронштейн ККУ-L в комплекте с шайбой и паронитовой (изолоновой) прокладкой
9. Крепежный элемент (марка по проекту)
10. Планка угла наружного линейного ПУНЛ-50х50х3000 (75х75х3000) (по проекту)
11. Гидро-ветрозащитная мембрана (по проекту)

Системы вентилируемых фасадов "ВФ МП"

6. Узлы крепления системы вентилируемого фасада ВФ МП с облицовкой линеарными панелями (вертикальные направляющие)

Горизонтальный разрез

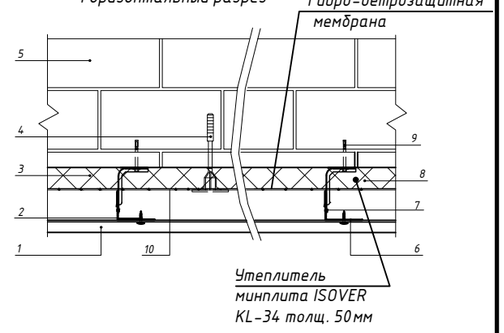

1. Линеарные панели МП ЛП, Primepanel
2. Саморез Ø4,2х(16)19 с прессшайбой
3. Теплоизоляция (по проекту)
4. Дюбель крепления теплоизоляции
5. Существующая стена
6. Крепежный профиль КПГ 60х44х3000, КПГ 40х40х3000
7. Заклепка или саморез Ø5,5х19 (Ø4,8х28) с прокладкой из ЭПДМ-резины
8. Кронштейн ККУ-L в комплекте с шайбой и паронитовой (изолоновой) прокладкой
9. Крепежный элемент (марка по проекту)
10. Гидро-ветрозащитная мембрана (по проекту)

Системы вентилируемых фасадов "ВФ МП"

Вертикальный разрез

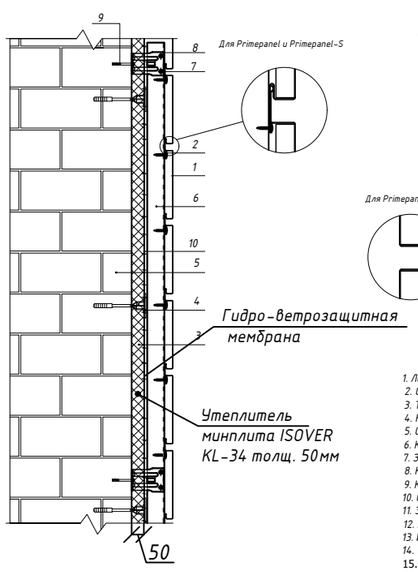

1. Линеарные панели МП ЛП, Primepanel (марка по проекту)
2. Саморез Ø4,2х(16)19 с прессшайбой
3. Теплоизоляция (по проекту)
4. Дюбель крепления теплоизоляции
5. Существующая стена
6. Крепежныйпрофиль КПГ 60х44х3000, КПГ 40х40х3000 КПГШ 60х81х3000 (по проекту)
7. Заклепка или саморез Ø5,5х19 (Ø4,8х28) с прокладкой из ЭПДМ-резины
8. Кронштейн ККУ-L в комплекте с шайбой и паронитовой (изолоновой) прокладкой
9. Крепежный элемент (марка по проекту)
10. Гидро-ветрозащитная мембрана (по проекту)

Системы вентилируемых фасадов "ВФ МП"

Низ окна

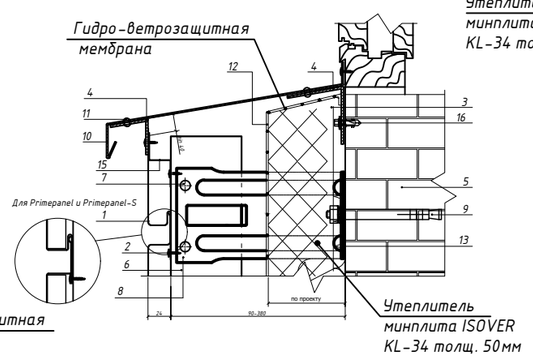

1. Линеарные панели МП ЛП, Primepanel
2. Саморез Ø4,2х(16)19 с прессшайбой
3. Теплоизоляция (по проекту)
4. Костыль (по проекту)
5. Существующая стена
6. Крепежный профиль КПГ 60х44х3000, КПГШ 60х81х3000, КПГ 40х40х3000 (по проекту)
7. Заклепка или саморез Ø5,5х19 (Ø4,8х28) с прокладкой из ЭПДМ-резины
8. Кронштейн ККУ-L в комплекте с шайбой и паронитовой (изолоновой) прокладкой
9. Крепежный элемент (марка по проекту)
10. Отлив оконный (оц. сталь с полимерным покрытием, t=0,4-0,7 мм)
11. Заклепка Ø3,2х8 (цветная, комбинированная)
12. Гидро-ветрозащитная мембрана (по проекту)
13. Изоляционная прокладка
14. Теплоизоляция (по проекту)
15. Планка Z-образная ПZ-30х23х3000 (t= 0,7 мм)
16. Дюбель фасадный (марка по проекту)

Системы вентилируемых фасадов "ВФ МП"

Боковое сопряжение окна и стены

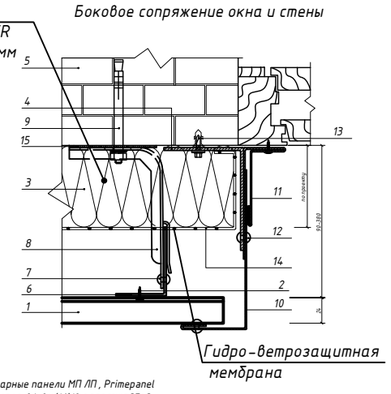

1. Линеарные панели МП ЛП, Primepanel
2. Саморез Ø4,2х(16)19 с прессшайбой
3. Теплоизоляция (по проекту)
4. Костыль (по проекту)
5. Существующая стена
6. Крепежный профиль КПГ 60х44х3000, КПГ 40х40х3000
7. Заклепка или саморез Ø5,5х19 (Ø4,8х28) с прокладкой из ЭПДМ-резины
8. Кронштейн ККУ-L в комплекте с шайбой и паронитовой (изолоновой) прокладкой
9. Крепежный элемент (марка по проекту)
10. Планка откосная (по проекту)
11. Планка аквилона ПА-55х20х3000
12. Заклепка Ø3,2х8 (цветная, комбинированная)
13. Дюбель фасадный (марка по проекту)
14. Гидро-ветрозащитная мембрана (по проекту)
15. Изоляционная прокладка

Системы вентилируемых фасадов "ВФ МП"

Верх окна

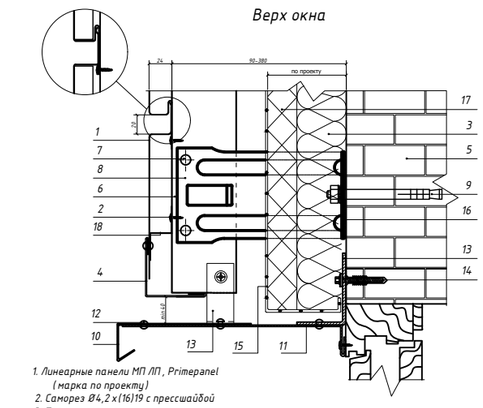

1. Линеарные панели МП ЛП, Primepanel (марка по проекту)
2. Саморез Ø4,2х(16)19 с прессшайбой
3. Теплоизоляция
4. Планка угла наружного ПУН-50х50х3000, ПУН-75х75х3000 (по проекту)
5. Существующая стена
6. Крепежный профиль КПГ 60х44х3000, КПГШ 60х81х3000, КПГ 40х40х3000 (по проекту)
7. Заклепка или саморез Ø5,5х19 (Ø4,8х28) с прокладкой из ЭПДМ-резины
8. Кронштейн ККУ-L в комплекте с шайбой и паронитовой (изолоновой) прокладкой
9. Крепежный элемент (марка по проекту)
10. Планка примыкания верхнего, t= 0,4-0,7 мм (по проекту)
11. Планка примыкания, t= 0,4-0,7 мм (по проекту)
12. Заклепка Ø3,2х8 (цветная, комбинированная)
13. Костыль (по проекту)
14. Дюбель (по проекту)
15. Гидро-ветрозащитная мембрана (по проекту)
16. Изоляционная прокладка
17. Теплоизоляция (по проекту)
18. Планка Z-образная ПZ-30х23х3000 (t= 0,7 мм)

Системы вентилируемых фасадов "ВФ МП"

Парапет

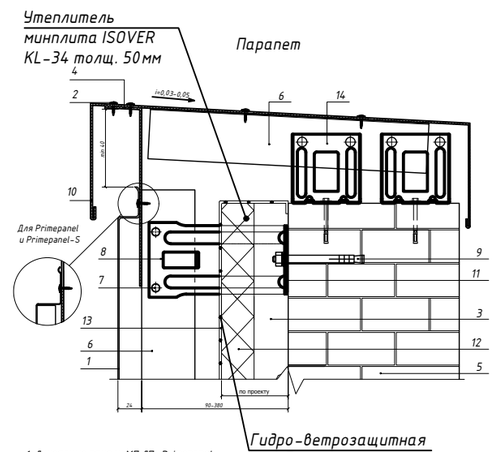

1. Линеарные панели МП ЛП, Primepanel
2. Саморез Ø4,2х(16)19 с прессшайбой
3. Теплоизоляция (по проекту)
4. Костыль (по проекту)
5. Существующая стена
6. Крепежный профиль КПГ 60х44х3000, КПГШ 60х81х3000, КПГ 40х40х3000 (по проекту)
7. Заклепка или саморез Ø5,5х19 (Ø4,8х28) с прокладкой из ЭПДМ-резины
8. Кронштейн ККУ-L в комплекте с шайбой и паронитовой (изолоновой) прокладкой
9. Крепежный элемент (марка по проекту)
10. Парапетный слив (оц. сталь с полимерным покрытием, t=0,4-1,2 мм) (по проекту)
11. Изоляционная прокладка
12. Теплоизоляция (по проекту)
13. Гидро-ветрозащитная мембрана (по проекту)
14. Кронштейн ККУ-L с шайбой и паронитовой прокладкой

Расход материалов на утепление наружной стены

1. Утеплитель минплита ISOVER KL-34 толщ. 50мм - 21,37 м³
2. Тарельчатый дюбель LEWOD*120с - 3770 шт
3. Гидро-ветрозащитная мембрана -628,23 м²

Изм.	Кол.уч.	Лист	N°док	Подпись	Дата
Директор		Сыздыкова Г.			12.22 г
Нормоконтр.		Бекмуратов Ж.			12.22 г
ГАП		Сыздыков Б.			12.22 г
Проверил		Сыздыков Б.			12.22 г
Архитектор		Раимов С.			12.22 г

Альбом-2 И0321-20-АР

Строительство спортивного комплекса в жилом массиве Арай, село Кулан, Т. Рыскуловский район, Жамбылская область

Стадия	Лист	Листов
РП	21	

Узлы линеарного панеля

ТОО "BS ARCHI GROUP"
Лицензия № 19002281

Крыльцо главного входа

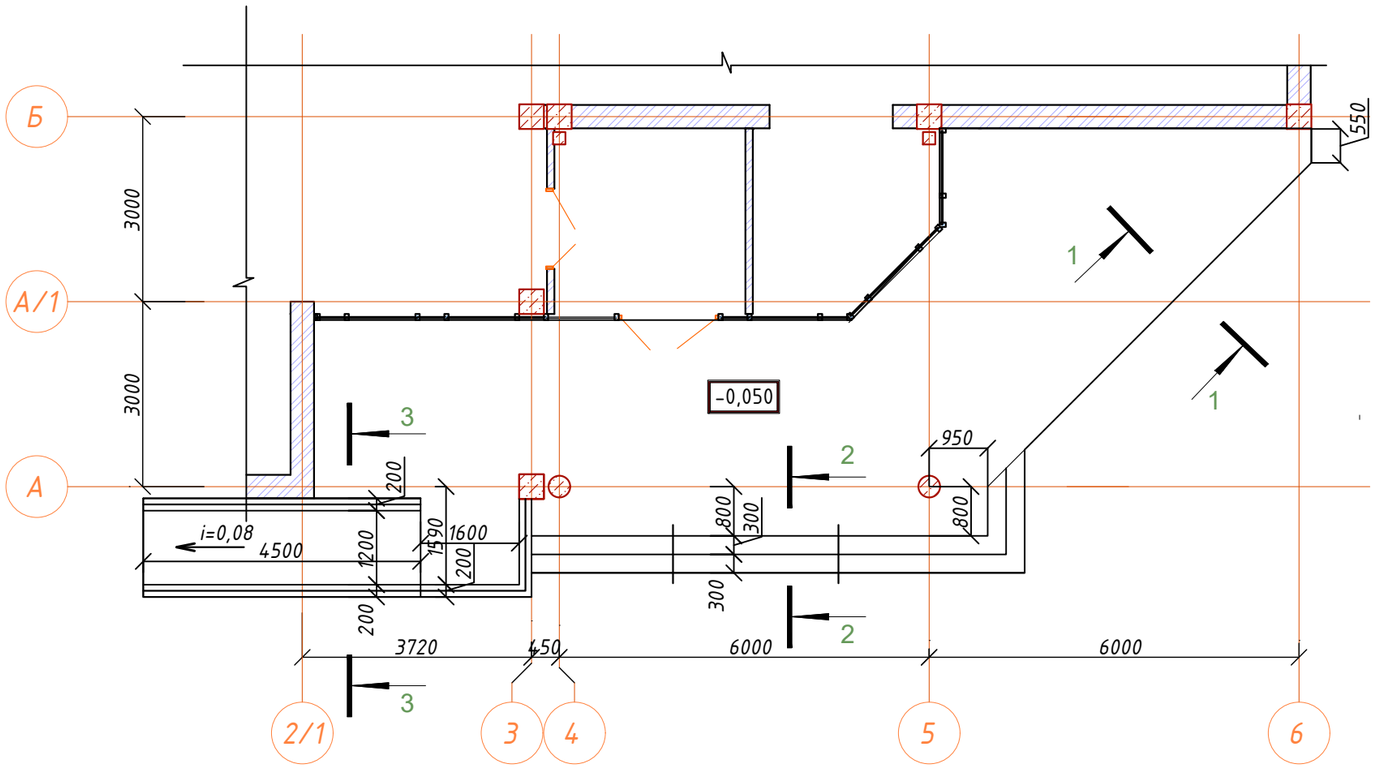

1-1

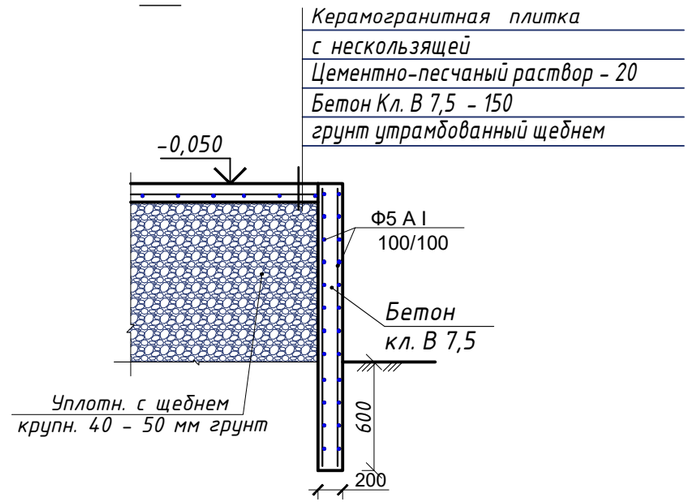

2-2

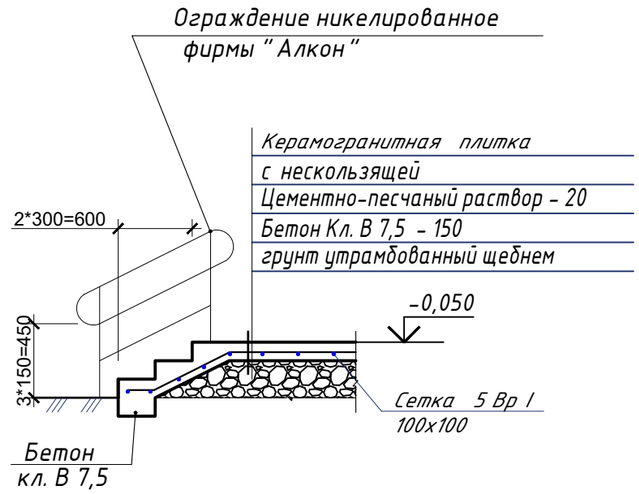

Крыльцо К-1

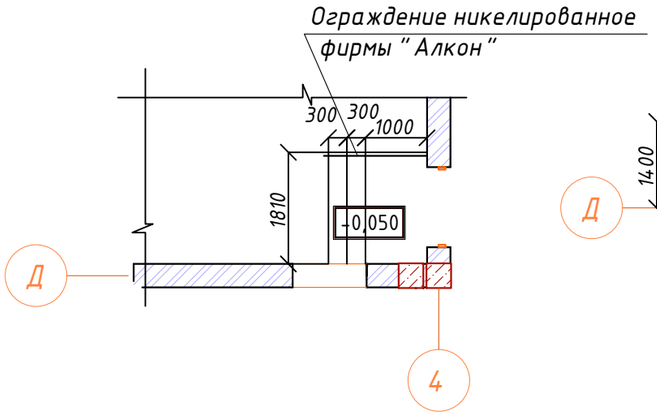

Крыльцо К-2

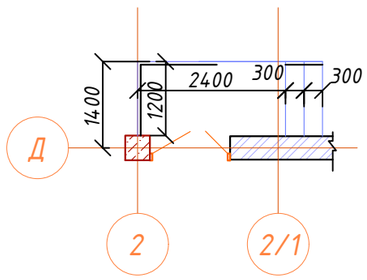

3-3

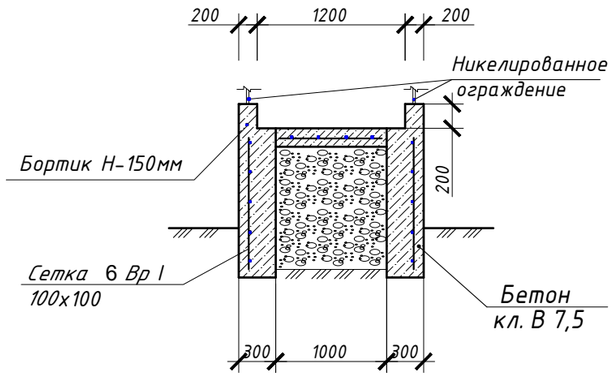

Спецификация расхода материалов на крыльцо главного входа и крыльца К-1 ; К-2

	Обозначение	Наименование	Ед. изм.	Кол.	Масса, ед.кг.	Примеч
		Бетон Кл В-7,5	—	—	—	11,62м³
		Бетон Кл В-7,5 подпорная стена	—	—	—	2,9м³
	СТ РК 2591-2014	Сетка 5Вр-I 100х100 м²	м²	104,50	3,08	321,86кг
	Ограждение никелированное фирмы "Алкон"		п.м		17,50	
	Керамогранитная плитка		—	—	—	95,65м²

Изм.	Кол.уч.	Лист	N°док	Подпись	Дата
Директор		Сыздыкова Г.			12.22 г
Нормоконтр.		Бекмуратов Ж.			12.22 г
ГАП		Сыздыков Б.			12.22 г
Проверил		Сыздыков Б.			12.22 г
Архитектор		Раимов С.			12.22 г

Альбом-2 И0321-20-АР

Строительство спортивного комплекса в жилом массиве Арай, село Кулан, Т. Рыскуловский район, Жамбылская область

Стадия	Лист	Листов
РП	22	

Крыльцо главного входа и крыльца К-1 ; К-2

ТОО "BS ARCHI GROUP"
Лицензия № 19002281