ТОО "BS ARCHI GROUP" Лицензия №21030308

Рабочий проект

Строительство спортивного комплекса в жилом комплексе «Арай» с.Кулан района Т.Рыскулова Жамбылской области

П.3 Навес для резервуара дизельного топливо на 5м^3

П.4 Монолитная плита под дизельный электро-генератор

И1004-02-АС

Заказчик: Руководитель КГУ "Отдел архитектуры, градостроительства и строительства акимата района Т.Рыскулова"

Альбом - 9 Архитектурно-строительная часть

Тараз 2022г.

ТОО "BS ARCHI GROUP"Лицензия №19002281

Рабочий проект

Строительство спортивного комплекса
в жилом комплексе «Арай»
с.Кулан района Т.Рыскулова Жамбылской области

П.3 Навес для резервуара дизельного топливо на 5м^3
П.4 Монолитная плита под дизельный электро-генератор
И1004-02-АС

Заказчик: Руководитель КГУ "Отдел архитектуры, градостроительства и строительства акимата района Т.Рыскулова"

Директор Сыздыкова Г.

ГАП Сыздыков Б.

Тараз 2022г.

Ведомость основных комплектов рабочих чертежей

Обозначение	Наименование	Примечание
Альбом - 1 И1004-02-ГП	Чертежи раздела генплан	
	Пятно 1. Здание спортивной школы	
Альбом - 2 И1004-02-АР	Архитектурные решения	
Альбом - 3 И1004-02-КЖ	Конструкции железобетонные	
Альбом - 3.1 И1004-02-КМ	Конструкции металлические	
Альбом - 4 И1004-02-ПС	Пожарная сигнализация	
Альбом - 4.1 И1004-02-СС	Слаботочные сети	
Альбом - 4.2 И1004-02-ЭОМ	Электрооборудование	
Альбом - 4.3 И1004-02-ЭС	Электроснабжение	
Альбом - 5 И1004-02-ВК	Водопровод и канализация	
Альбом - 5.1 И1004-02-НВК	Наружные сети водопровода и канализации	
Альбом - 6 И1004-02-ОВ	Отопление и вентиляция	
Альбом - 6.1 И1004-02-ТС	Теплоснабжение	
Альбом - 6.2 И1004-02-ТС.АС	Теплоснабжение. Архитектурно-строительная часть	
Альбом - 7 И1004-02-ГСН	Газоснабжение	
Альбом - 8 И1004-02-ТХ	Технологические решения	
Альбом - 9 И1004-02-АС	Пятно 3. Навес для резервуара дизельного топливо на 5м^3	
	Пятно 4. Монолитная плита под дизельный электро-генератор	
	Архитектурно-строительная часть	
Альбом - 10 И1004-02-АС	Пятно 10. Пожарный резервуар 50м^3(2шт) Архитектурно-строительная часть	
Альбом - 11 И1004-02-АС	Пятно 11. Резервуар для сточных вод на 50м3 Архитектурно-строительная часть	

Ведомость рабочих чертежей основного комплекта АС

Лист	Наименование	Примечание
1	Общие данные	
2	Навес для резервуара дизельного топлива на 5м^3. Разрез 1-1	
3	Узлы А÷И	
4	Спецификация расхода материалов на навес. Закладная деталь	
5	Схема расположения монолитной плиты под дизельный электро-генератор Разрез 1-1, 2-2.	

Ведомость спецификации

Лист	Наименование	Примечание
4	Спецификация расхода материалов на навес для дизельного топлива на 5м^3	
5	Спецификация расхода материалов на монолитную плиту	

Мероприятия по защите бетонных и железобетонных конструкций

Согласно СП РК 2.01-101-2013 все бетонные и железобетонные конструкции, соприкасающихся с грунтом выполнить из сульфатостойкого цемента. Под фундаменты выполнить подготовку из бетона кл. В3,5 толщиной 100 мм.
Антикоррозионная защита арматуры в монолитных ж. б. конструкциях обеспечивается соблюдением требуемой проектом толщины защитного слоя бетона.
Антикоррозийные мероприятия выполнены в соответствии с требованиями СП РК 2.01-101-2013 "Защита строительных конструкций от коррозии" и указаниям настоящего проекта.

Согласовано:

Раимов С.	Асаубаев Е.	Есболганова А.
02.22г.	02.22г.	02.22г.
АР	ЭС	ВК

Взам. инв. №

Подпись и дата

Инв. N подл.

Проект разработан в соответствии с действующими нормами и правилами и предусматривает мероприятия, обеспечивающие взрывобезопасность и пожаробезопасность при эксплуатации здания.

Главный архитектор проекта Сыздыков Б.А.

Изм	Кол	Лист	№ док	Подпись	Дата
Нормокон		Бекмуратов Ж.			02.22г.
Директор		Сыздыкова Г.			02.22г.
ГАП		Сыздыков Б.			02.22г.
Проверил		Сыздыков Б.			02.22г.
Архитект.		Айткулов Н.			02.22г.

Альбом-9 И1004-02-АС

Строительство спортивного комплекса в жилом комплексе «Арай» с.Кулан района Т.Рыскулова Жамбылской области

П.3. Навес для резервуара дизельного топливо на 5м^3

Стадия	Лист	Листов
РП	1	5

Общие данные

ТОО "BS ARCHI GROUP" Лицензия № 19002281

Навес для резервуара дизельного топлива на 5м³

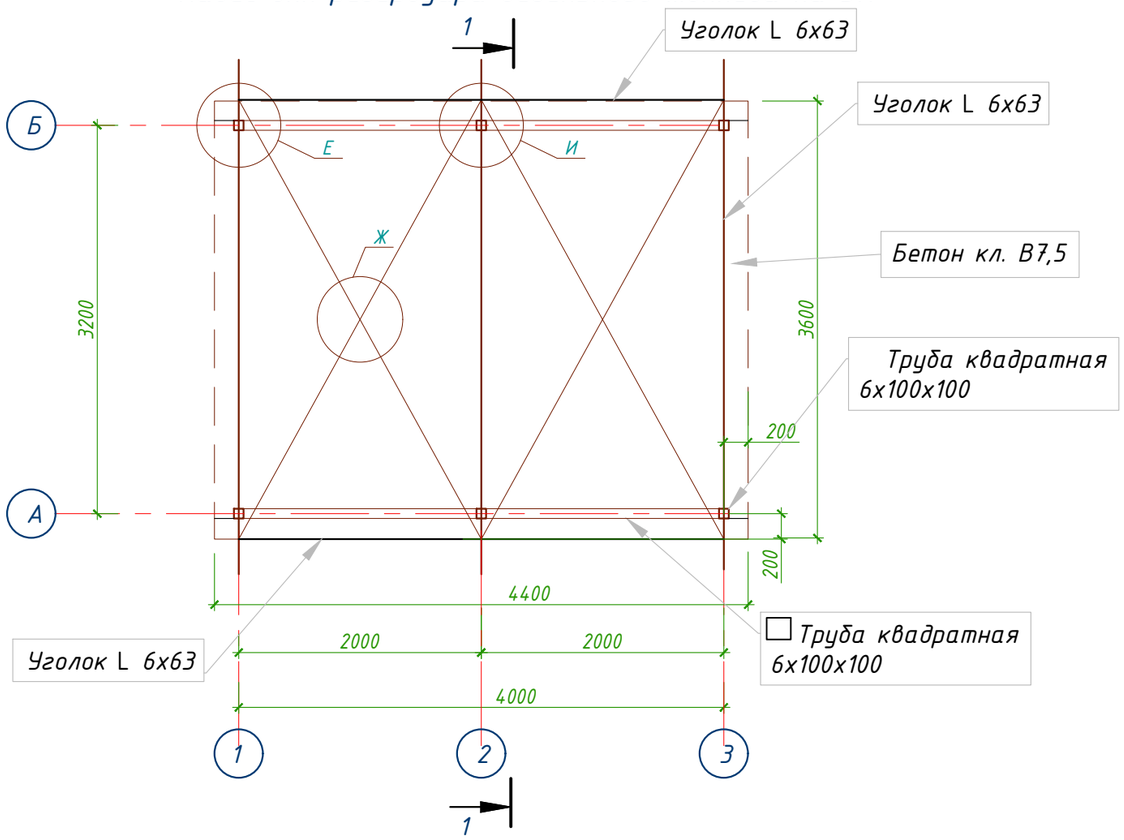

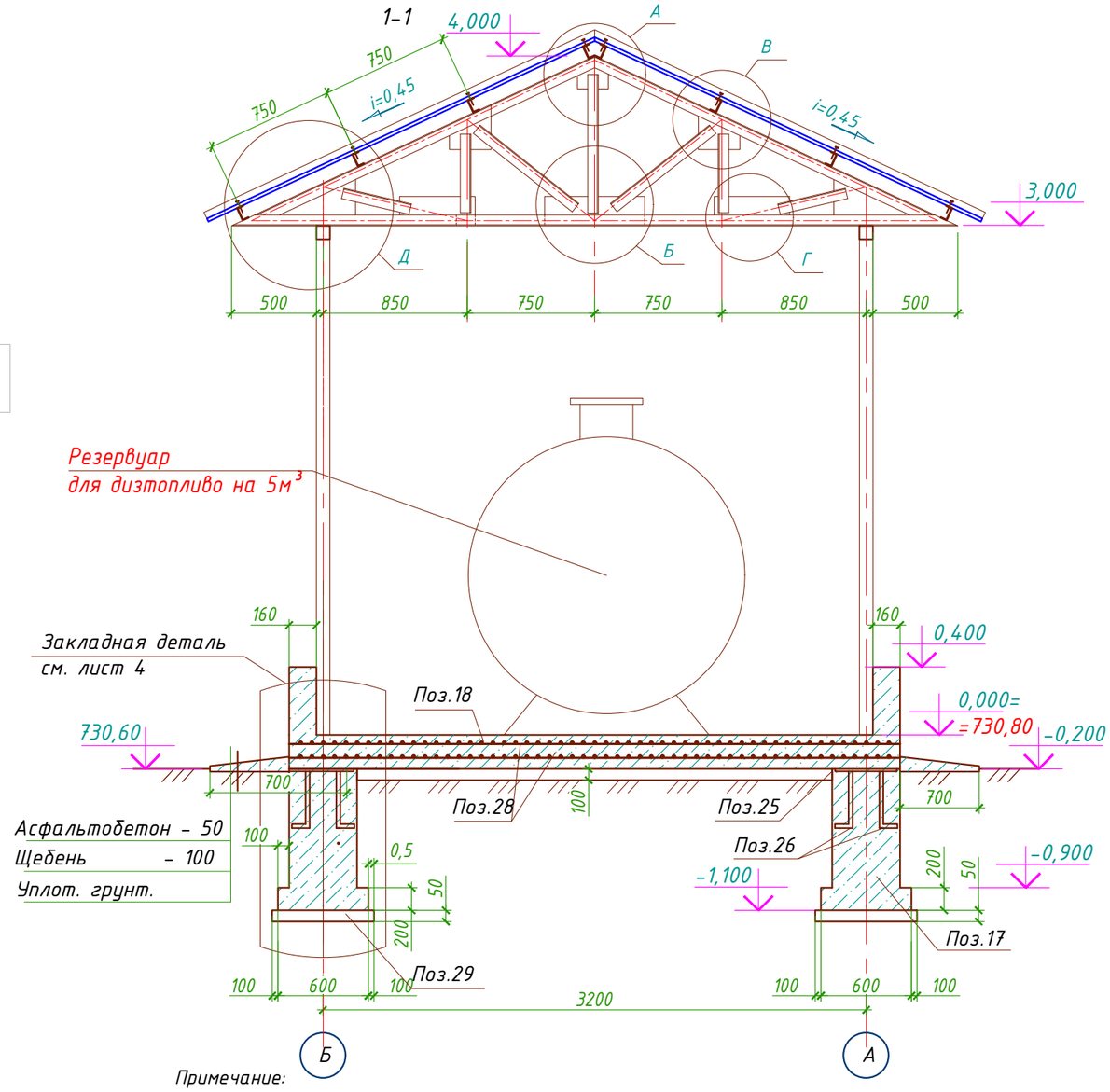

Примечание:

Перед устройством фундаментов необходимо предусмотреть трамбовку грунта. Трамбовку вести пневмокатками массой 25т. Минимальная плотность сухого грунта на нижней границе уплотнения - 1,6 т/м³.

Под фундаменты предусмотреть подготовку из бетона В 3,5 марка (М50) пролитого битумом до полного насыщения толщиной 50мм.

Все бетонные конструкции, соприкасающихся с грунтом выполнить из сульфатостойкогоцемента и обмазать горячим битумом за 2 раза

Расход материалов на отмостку: асфальтобетон - 0,66м³; щебень - 1,32м³

Емкость для диз. топлива устанавливается под навесом наземно.

Примечание:

1. Необходимо выполнить антикоррозийную защиту стальных конструкций лаком ПФ-170 ГОСТ 15907-70 по грунтовке ГФ-021.
2. Сварку стальных элементов производить электродами Э-42А с катетом шва не менее толщины свариваемых изделий.
3. При монтаже узлов необходимо соблюдать пересечение осей всех сходящихся в узле стержней в центре узла.
4. Данный лист читать совместно с листами 3,4.

						Альбом-9		И1004-02-АС	
						Строительство спортивного комплекса в жилом комплексе «Арай» с.Кулан района Т.Рыскулова Жамбылской области			
Изм	Кол	Лист	№ док	Подпись	Дата				
Нормаконтр.		Бекмуратов Ж.			02.22г.	П.3. Навес для резервуара дизельного топливо на 5м³	Стадия	Лист	Листов
ГАП		Сыздыков Б.			02.22г.		РП	2	
Проверил		Сыздыков Б.			02.22г.				
Архитектор		Айткулов Н.			02.22г.	Навес для резервуара дизельного топливо на 5м³. Разрез 1-1	ТОО "BS ARCHI GROUP" Лицензия № 19002281		

Узел А

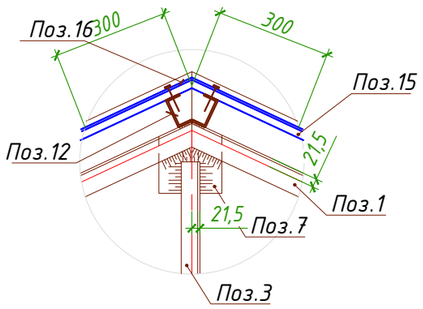

Узел Б

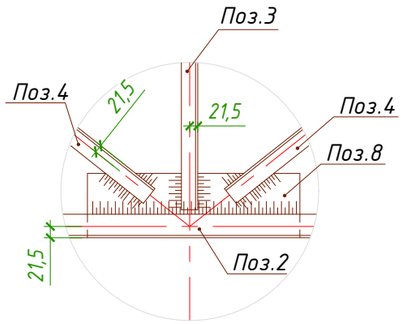

Узел В

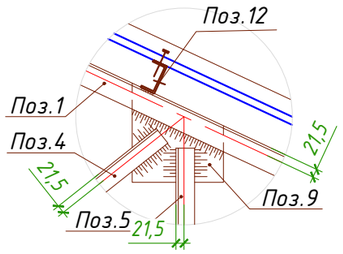

Узел Г

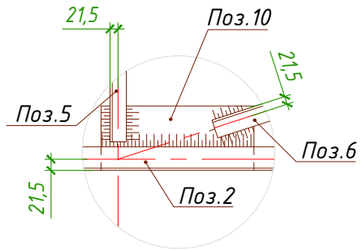

Узел Д

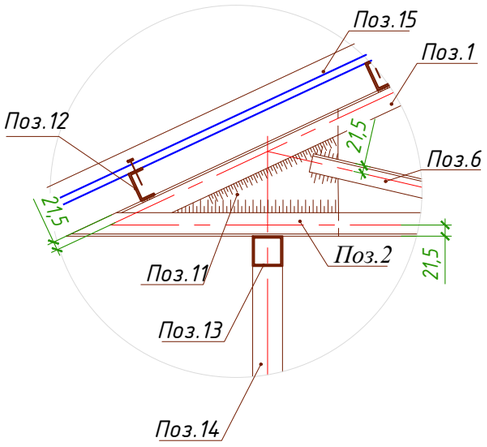

Узел Е

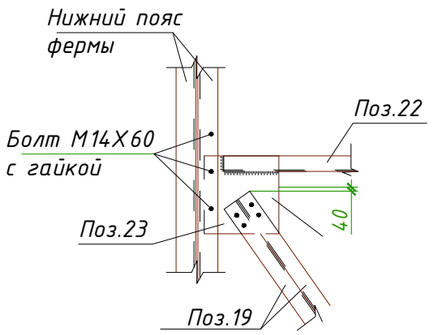

Узел Ж

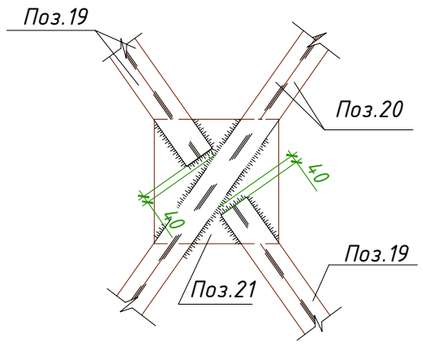

Узел И

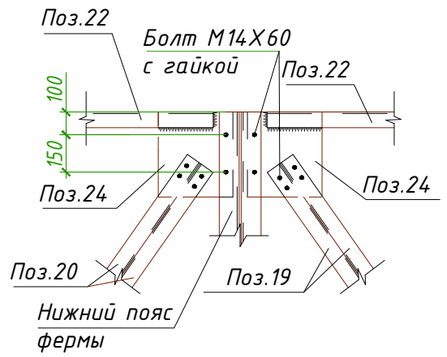

						Альбом-9		И1004-02-АС
						Строительство спортивного комплекса в жилом комплексе «Арай» с.Кулан района Т.Рыскулова Жамбылской области		
Изм	Кол	Лист	№ док	Подпись	Дата			
Нормаконтр.		Бекмуратов Ж.			02.22г.	П.3. Навес для резервуара дизельного топливо на 5м³	Стадия	Лист	Листов
ГАП		Сыздыков Б.			02.22г.		РП	3	
Проверил		Сыздыков Б.			02.22г.				
Архитектор		Айткулов Н.			02.22г.	Узлы А÷И	ТОО "BS ARCHI GROUP" Лицензия № 19002281		

Спецификация расхода материалов на навес для дизельного топлива на 5м³

Поз.	Обозначение	Наименование	Кол.	Масса.ед. кг	Примечание
1	2	3	4	5	6
1	ГОСТ 8509-93	∟ 6х63 L=2213	2	16,111	32,222кг
2	ГОСТ 8509-93	∟ 6х63 L=4280	2	31,158	31,158кг
3	ГОСТ 8509-93	∟ 6х50 L=815	1	3,64	3,64кг
4	ГОСТ 8509-93	∟ 6х50 L=745	2	3,33	6,66кг
5	ГОСТ 8509-93	∟ 6х50 L=465	2	2,078	4,156кг
6	ГОСТ 8509-93	∟ 6х50 L=410	2	1,833	3,666кг
7	ГОСТ 82-70	___ 6х300х300	1	4,239	4,239кг
8	ГОСТ 82-70	___ 6х340х400	1	6,408	6,408кг
9	ГОСТ 82-70	___ 6х250х250	2	2,945	5,89кг
10	ГОСТ 82-70	___ 6х260х450	2	5,512	11,024кг
11	ГОСТ 82-70	___ 6х340х650	2	10,41	20,82кг

Общий расход

Поз.	Обозначение	Наименование	Кол.	Масса.ед. кг	Примечание
1	2	3	4	5	6
12	ГОСТ 8240-97	[8 L=4400	8	30,174	241,392кг
13	ГОСТ 8639-82	□ 6х100х100 L=4080	2	70,25	140,50кг
14	ГОСТ 8639-82	□ 6х100х100 L=3120	6	53,73	322,36кг
15	ГОСТ 24045-94	Профнастил Н 60-845	-	–	28,00м²
16	ГОСТ 14918-80	Фартук из оцинкованной стали толщ. 0,55мм	-	–	2,93м²
17		Столбик из бетона кл. В7,5 400х400х700(h)	6	–	0,672м³
18		Бетон кл. В7,5	–	–	4,82м³
19	ГОСТ 8509-93	⊥L 6х63 L=1750	8	10,01	80,08кг
20	ГОСТ 8509-93	⊥L 6х63 L=3990	4	22,82	91,28кг
21	ГОСТ 82-70	6х300х300	2	4,239	8,478кг
22	ГОСТ 8509-93	⊥L 6х63 L=3870	4	22,13	88,52кг
23	ГОСТ 82-70	___ 6х300х300	4	4,239	16,956кг
24	ГОСТ 82-70	___ 6х340х340	4	5,446	21,784кг
25	ГОСТ 82-70	___ 6х400х400	6	7,54	45,24кг
26	ГОСТ 34028-2016	Арматура Ф16 А-400, L=450мм	24	0,711	17,064кг
27	ГОСТ 103-2006	___ 6х150х200	24	0,471	11,304кг
28	ГОСТ 34028-2016	Сетка Ф10 А240 150х150 S=31,68 м²	м²	5,40	171,072кг
29		Подготовка из бетона кл В 3,5 Марка (М50)	–	–	1,968м³

Геометрические размеры фермы

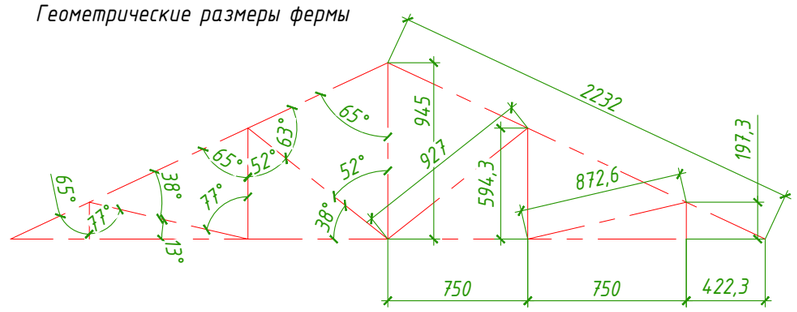

Закладная деталь

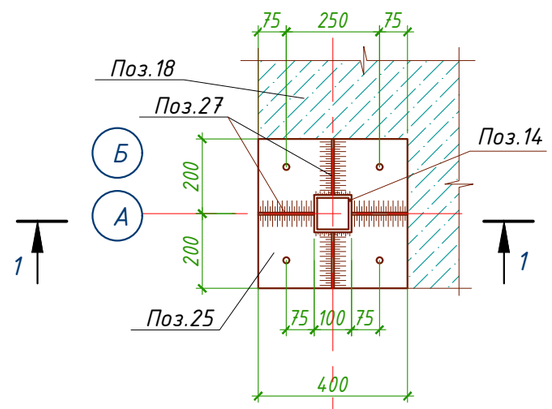

1-1

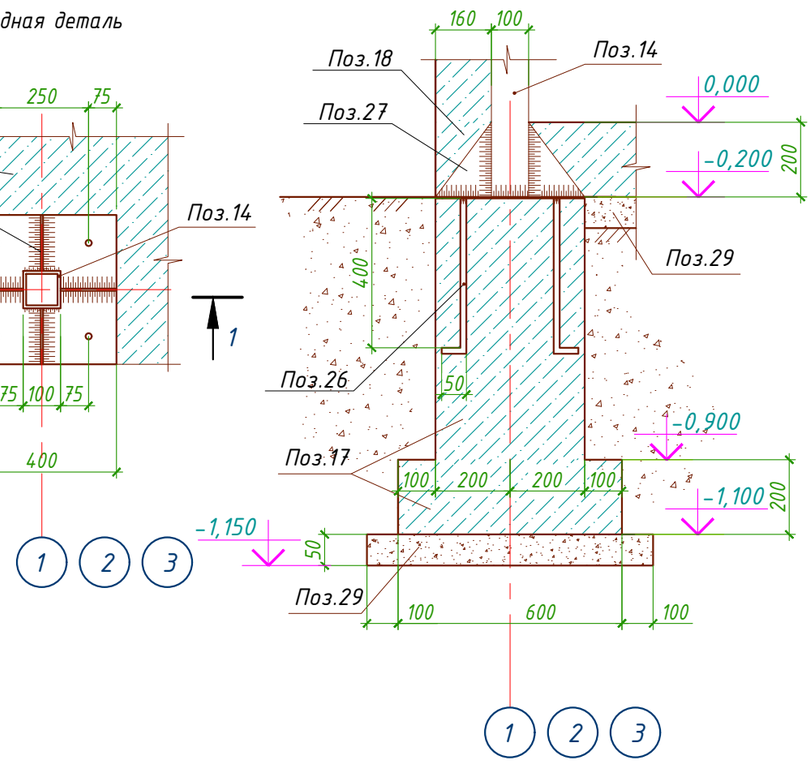

Изм	Кол	Лист	№ док	Подпись	Дата	Альбом-9		И1004-02-АС
						Строительство спортивного комплекса в жилом комплексе «Арай» с.Кулан района Т.Рыскулова Жамбылской области		
Нормаконтр.		Бекмуратов Ж.			02.22г.	П.З. Навес для резервуара дизельного топливо на 5м³	Стадия	Лист	Листов
ГАП		Сыздыков Б.			02.22г.		РП	4	
Проверил		Сыздыков Б.			02.22г.				
Архитектор		Айткулов Н.			02.22г.	Спецификация расхода материалов на навес для дизельного топлива на 5м3 Закладная деталь	ТОО "BS ARCHI GROUP" Лицензия № 19002281		

1-1

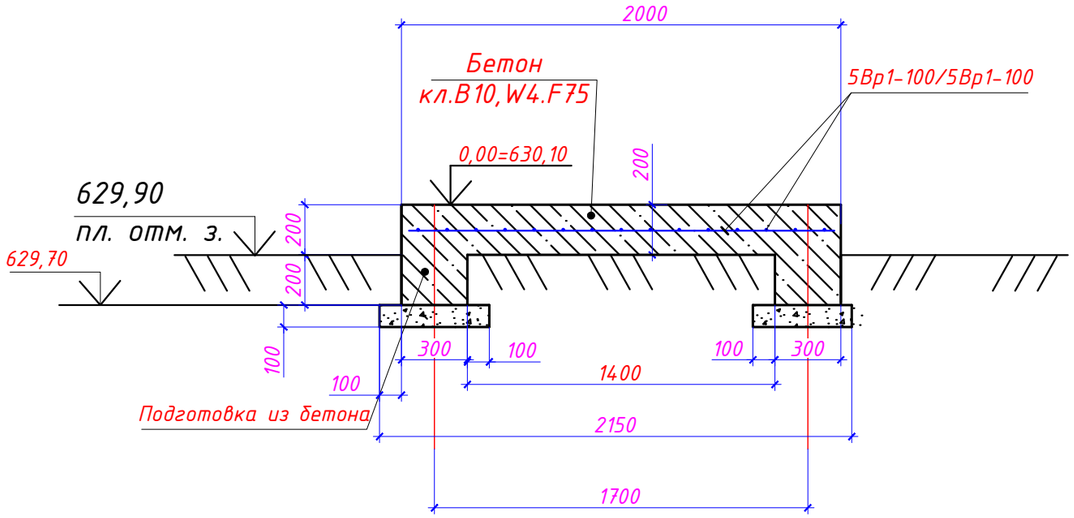

2-2

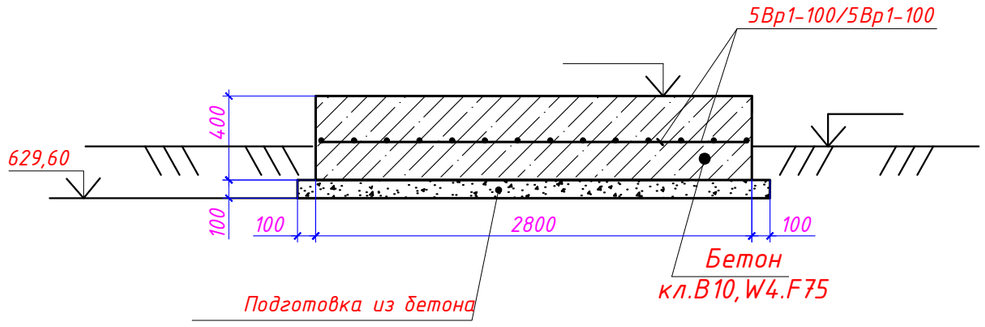

Площадь застройки - 5,6м²

Спецификация расхода материалов на монолитную плиту

Марка, поз.	Обозначение	Наименование	Кол.	Масса ед. кг.	Примеч.
1		Сетки сварнее для ж/б конструкций			Общая масса,кг
2	ГОСТ 8478-81	5Вр1-100/5Вр1-100 S=5,6м²	м²	2,98	16,68кг
		Материал:			
		Бетон кл.В10,W4.F75	1,192		м3
		Подготовка из бетона кл. В3,5 Марка (М50)	0,1		м3

Схема расположения монолитной плиты под дизельный электро-генератор

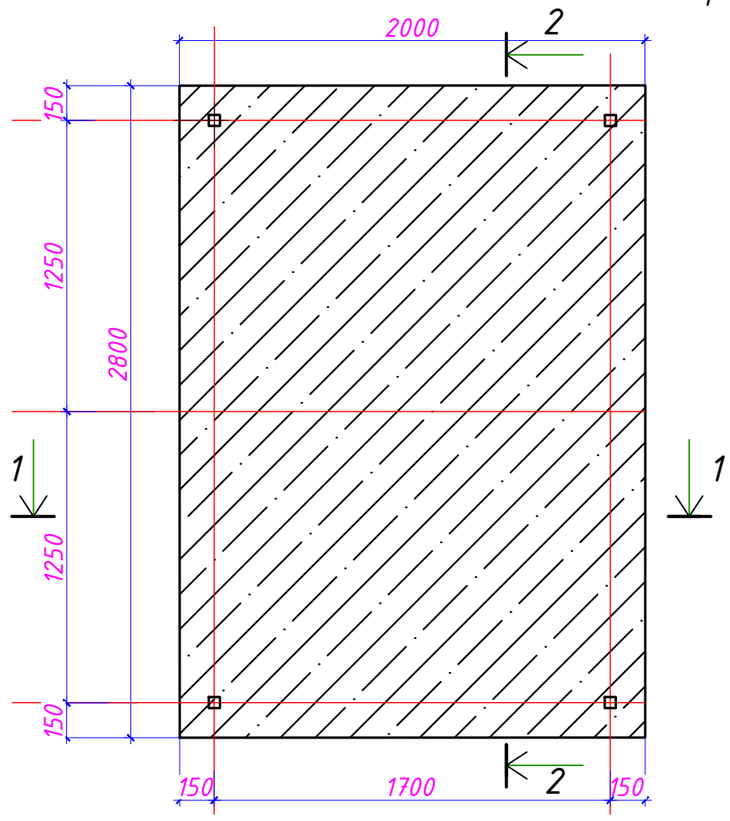

Изм	Кол	Лист	№ док	Подпись	Дата
Нормаконтр.		Бекмуратов Ж.			02.22г.
ГАП		Сыздыков Б.			02.22г.
Проверил		Сыздыков Б.			02.22г.
Архитектор		Айткулов Н.			02.22г.

Альбом - 9 И1004-02-АС

Строительство спортивного комплекса в жилом комплексе «Арай» с.Кулан района Т.Рыскулова Жамбылской области

Пятно 4. Монолитная плита под дизельный электро-генератор

Стадия	Лист	Листов
РП	5	

Схема расположения монолитной плиты под дизельный электро-генератор Разрез 1-1, 2-2.

ТОО "BS ARCHI GROUP" Лицензия № 19002281