ТОО "BS ARCHI GROUP" Лицензия № 21030308

Рабочий проект

Строительство спортивного комплекса в жилом массиве "Арай" с. Кулан района Т.Рыскулова Жамбылской области

Пятно 11. Резерауар для сточных вод емк.50м3 (индивидуальная разработка)

И1004-02-АС

Заказчик: КГУ "Отдел архитектуры, градостроительства и строительства акимата района Т.Рыскулова"

Альбом 11. Архитектурно-строительная часть

Тараз 2022 г.

ТОО "BS ARCHI GROUP"Лицензия № 21030308

Рабочий проект

Строительство спортивного комплекса в жилом массиве "Арай" с. Кулан района Т.Рыскулова Жамбылской области

Пятно 11. Резерауар для сточных вод емк.50м3 (индивидуальная разработка)

И1004-02-АС

Заказчик: КГУ "Отдел архитектуры, градостроительства и строительства акимата района Т.Рыскулова"

Директор Сыздыкова Г.

ГАП Сыздыков Б.

Тараз 2022 г.

Ведомость рабочих чертежей основного комплекта марки "АС"

Лист	Наименование	Примечание
1	Общие данные	
2	План септика. Разрез 1-1, 2-2, 3-3.	
3	Горловина. Крышка. Детали заделки труб.	
4	План армирования септика. Спецификация	
5	Плита покрытия септика. Спецификация	
6	Стремянка Ст-1	

Ведомость ссылочных документов

Обозначение	Наименование	Примечание
ТП 902-3-25	Септики и вспомогательные сооружения	
СП РК 2.01-101-2013	Защита строительных конструкций от коррозии	

Проект разработан в соответствии с действующими нормами и правилами и предусматривает мероприятия, обеспечивающие взрывобезопасность и пожаробезопасность при эксплуатации здания.

Главный архитектор проекта Сыздыков Б.А.

Общие указания

В разделе "АС" разработаны строительные конструкции выше и ниже отм. 0,000.

Данный проект разработан для строительства в IV-Г климатическом подрайоне с расчетной температурой наружного воздуха минус 17°С.

Характеристика района строительства:

Вес снегового покрова -0,8 кПа;

Нормативное значение ветрового давления - 0,77кПа;

Сейсмичность района строительства - 8 баллов.

Характеристика здания:

Степень огнестойкости - не нормируется;

Уровень ответственности - II.

Конструктивные решения

Проект септика разработан согласно типовому проекту 902-3-25 "Септики и вспомогательные сооружения". Септик запроектирован размерами 4,0х5,8м, высотой 3м. Стенки септика приняты толщиной 200 и 250мм, днище септика - 250мм. Предусмотрено армирование септика двойными сетками Ф12AIII 150х150. Плита покрытия септика предусмотрена из бетона кл. В25 толщиной 150мм. Армирование плиты выполнено из двух сеток Ф16AIII 150х150.

Антикоррозийные мероприятия

Антикоррозийные мероприятия выполнены в соответствии с СП РК 2.01-101-2013 "Защита строительных конструкций от коррозии". Для повышения гидроизоляции подземных бетонных и железобетонных конструкций принята первичная форма защиты в виде добавки в бетонную смесь материала "Пенетрон Адмикс". Применение добавки позволит предотвратить проникновение воды сквозь структуру бетона с шириной раскрытия трещин до 0,4 мм, повысить водонепроницаемость на 4 ступени, морозостойкость на 100%, прочность на 10%, защитить бетон от агрессивной среды. Дозировка добавки "Пенетрон Адмикс" составляет 1% сухой смеси от массы цемента. Внутренние поверхности днища и стен Септика "зажелезнить" цементным раствором М200 толщ. 30мм. Под днищем септика предусмотреть подготовку из щебня пропитанного битумом толщиной 100 мм. Ширину подготовки принять на 100 мм больше ширины основания фундамента с каждой стороны. Все подземные бетонные конструкции окрасить горячим битумом за 2 раза, принять на сульфатостойком портландцементе по ГОСТ 10178-85*, по водонепроницаемости W4, морозостойкости F75.

Технико-экономические показатели

Площадь застройки 23,2 м^2;

Общая площадь 18,95 м^2

Строительный объем 73,27м^3

Изм	Кол	Лист	№ док	Подпись	Дата	Альбом-11	И1004-02-АС		
						Строительство спортивного комплекса в жилом массиве "Арай" с. Кулан района Т.Рыскулова Жамбылской области			
Директор		Сыздыкова Г.			02.22	Пятно 11. Резерауар для сточных вод емк.50м3 (индивидуальная разработка)	Стадия	Лист	Листов
Нормокон		Бекмуратов Ж.			02.22		РП	1	6
ГАП		Сыздыков Б.			02.22				
Проверил		Сыздыков Б.			02.22	Общие данные	ТОО "BS ARCHI GROUP" Лицензия № 21030308		
Архитект		Айткулов Н.			02.22				

План септика

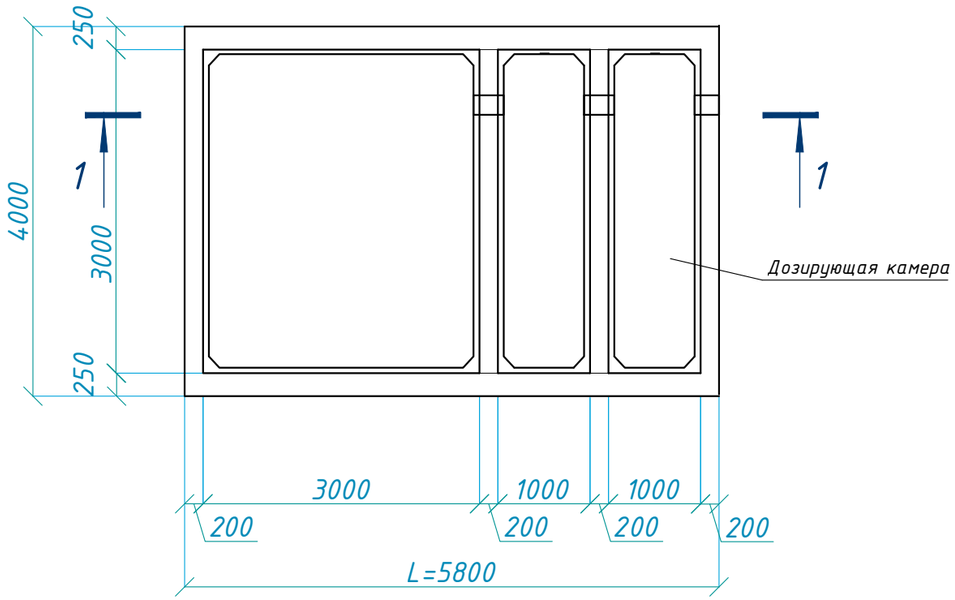

Разрез 1-1

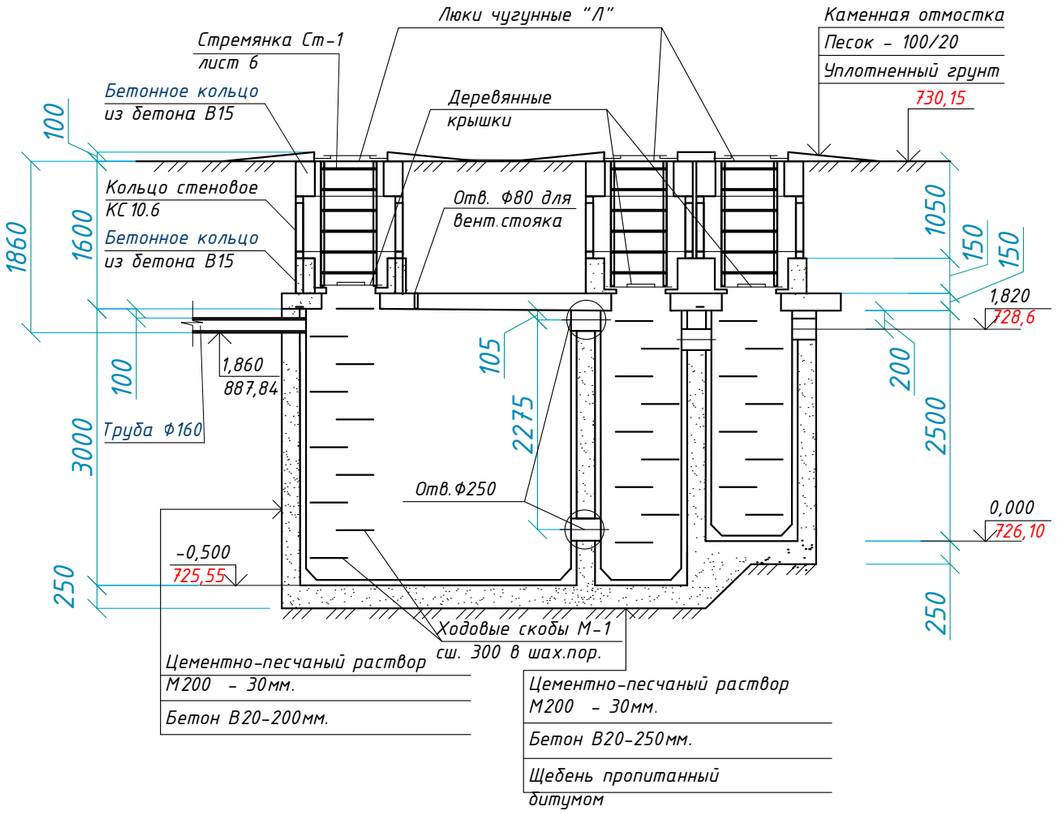

Спецификация расхода материалов

Поз.	Обозначение	Наименование	Кол.	Масса ед. кг.	Примеч.
1	ГОСТ3634-99	Люк Л-1	3	138,00	414,00
2	ГОСТ8020-90	Кольцо стеновое КС10.6	6	400,00	2400
М1	СТ РК 2591-2014	Пруток 1ф-МД-16*750-ОМ1 -А600СЕУК	26	0,12	38,72

Примечание

1) Для повышения гидроизоляции подземных бетонных и железобетонных конструкций принята первичная форма защиты в виде добавки в бетонную смесь материала "Пенетрон Адмикс". Применение добавки позволит предотвратить проникновение воды сквозь структуру бетона с шириной раскрытия трещин до 0,4 мм, повысить водонепроницаемость на 4 ступени, морозостойкость на 100%, прочность на 10%, защитить бетон от агрессивной среды. Дозировка добавки "Пенетрон Адмикс" составляет 1% сухой смеси от массы цемента.
2) Внутренние поверхности днища и стен Септика "зажелезнить" цементным раствором М200 толщ. 30мм.
3) Под днищем септика предусмотреть подготовку из щебня пропитанного битумом толщиной 100 мм. Ширину подготовки принять на 100 мм больше ширины основания фундамента с каждой стороны. Все подземные бетонные конструкции окрасить горячим битумом за 2 раза, принять на сульфатостойком портландцементе по ГОСТ 10178-85*, по водонепроницаемости W4, морозостойкости F75.

Изм	Кол	Лист	№ док	Подпись	Дата
Директор		Сыздыкова Г.			02.22
Нормокон		Бекмуратов Ж.			02.22
ГАП		Сыздыков Б.			02.22
Проверил		Сыздыков Б.			02.22
Архитект		Айткулов Н.			02.22

Альбом-11 И1004-02-АС

Строительство спортивного комплекса в жилом массиве "Арай" с. Кулан района Т.Рыскулова Жамбылской области

Пятно 11. Резерауар для сточных вод емк.50м3 (индивидуальная разработка)

Стадия	Лист	Листов
РП	2	

План септика. Разрез 1-1

ТОО "BS ARCHI GROUP"
Лицензия № 21030308

Горловина из бетона

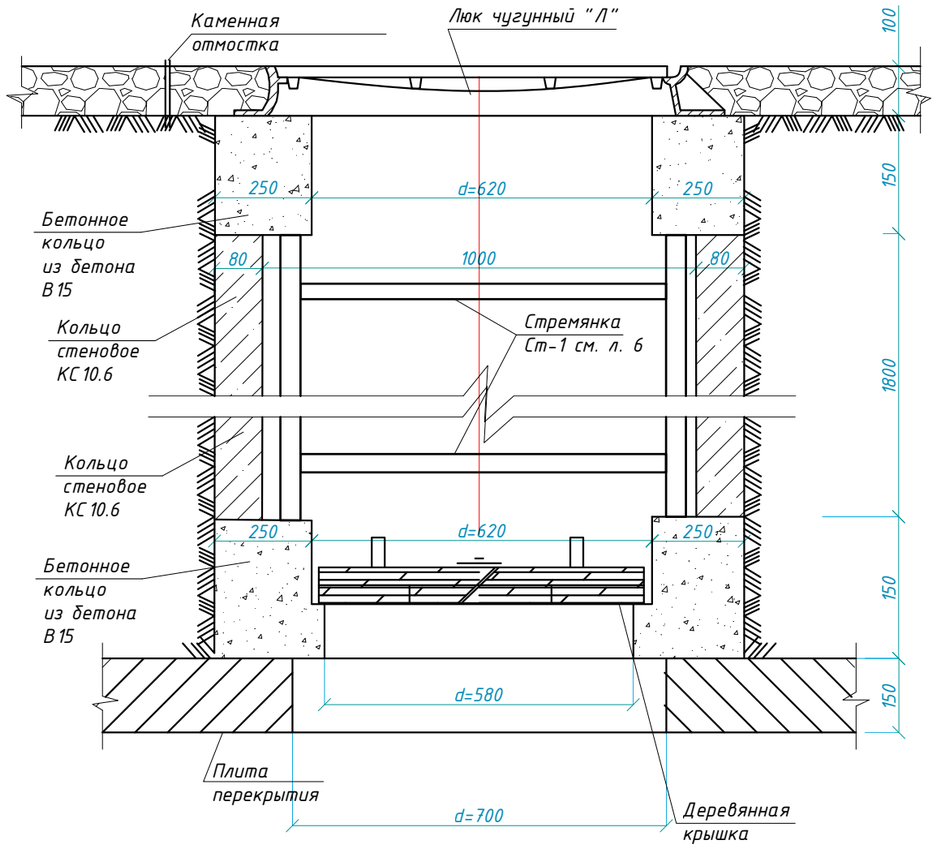

Крышка деревянная утепленная

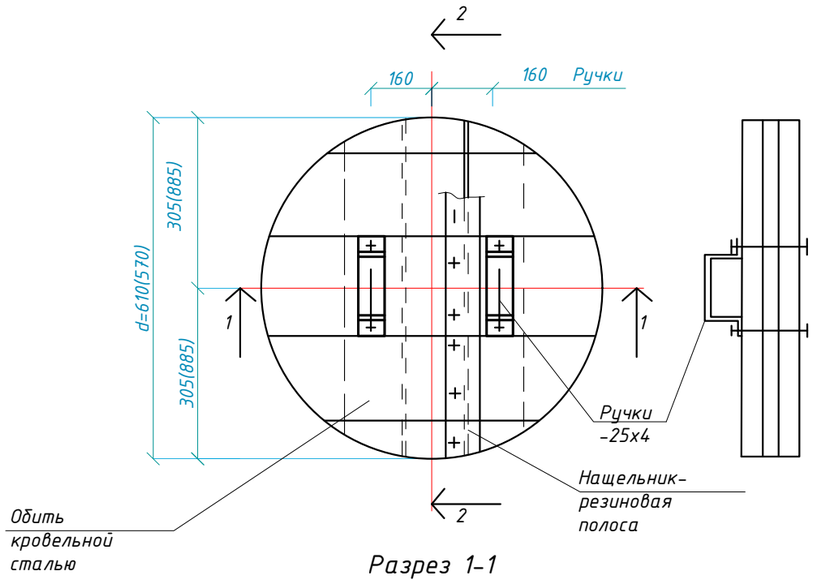

Разрез 1-1

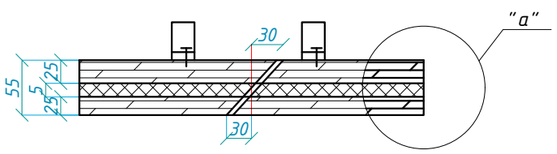

"а"

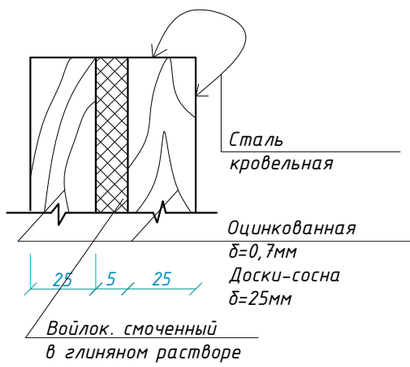

1

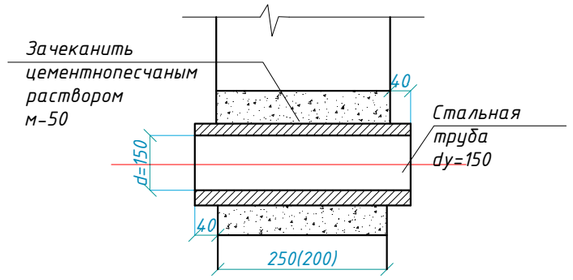

2

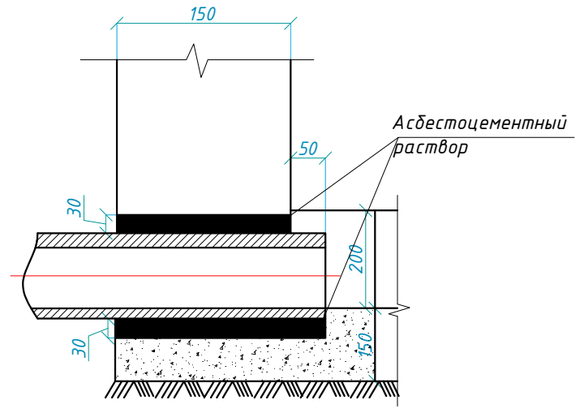

3

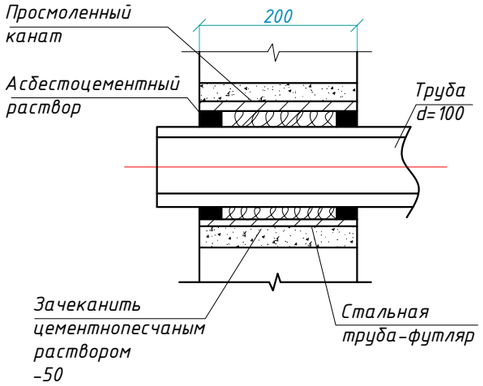

Скоба ходовая

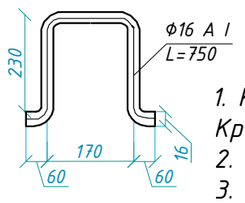

Спецификация материалов

Наименов. изделия	Материал	Объем $м^3$	Масса кг
Крышка утепленная	Доска сосна толщ. 25мм -25х4: L=0,6м	0,015	-
	Болты 6х70, шт 10	-	3,1
	Войлок	0,002	-
	Сталь кровельная оцинкованная δ=7	$0,08м^2$	4,4

1. Крепление ручек крышки производится на болтах 6х70мм (10штук). Крепление остальных деталей на гвоздях.
2. Доски антисептировать.
3. Размеры в скобках для крышек собирающих и распределительных колодцев.

Расход бетона В15 на горловины септика - $1,38м^3$;
Расход арматуры на 1 скобу - 1,2 кг.

Изм	Кол	Лист	№ док	Подпись	Дата
Директор		Сыздыкова Г.			02.22
Нормокон		Бекмуратов Ж.			02.22
ГАП		Сыздыков Б.			02.22
Проверил		Сыздыков Б.			02.22
Архитект		Айткулов Н.			02.22

Альбом-11 И1004-02-АС

Строительство спортивного комплекса в жилом массиве "Арай" с. Кулан района Т.Рыскулова Жамбылской области

Пятно 11. Резерауар для сточных вод емк.50м3 (индивидуальная разработка)

Стадия	Лист	Листов
РП	3	

Горловина. Крышка. Детали заделки труб.

ТОО "BS ARCHI GROUP" Лицензия № 21030308

План армирования септика

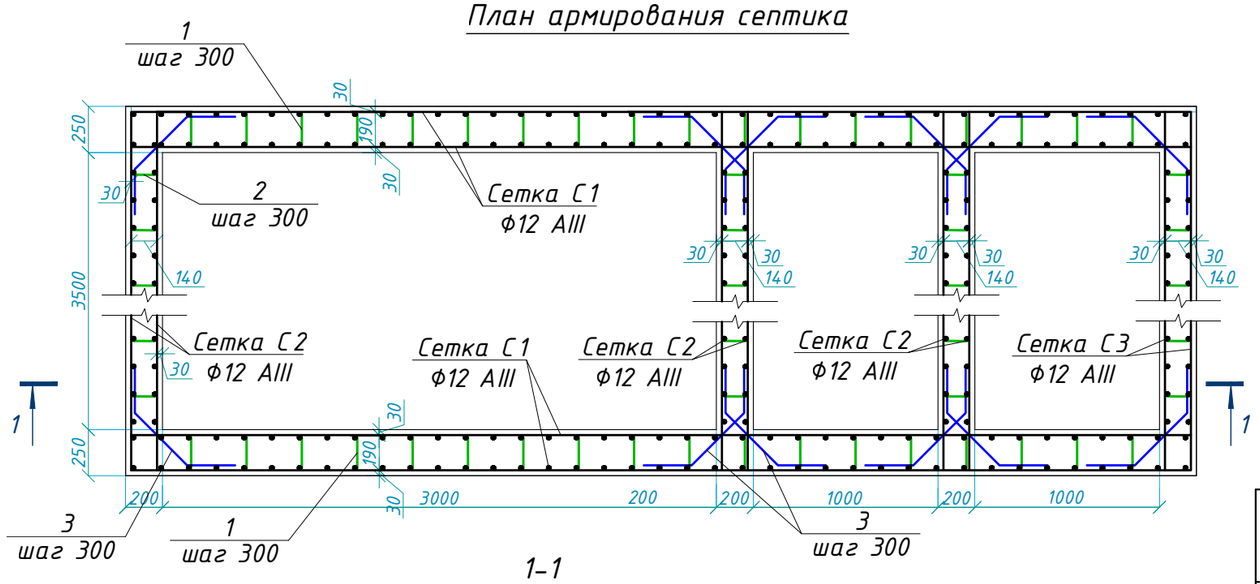

1-1

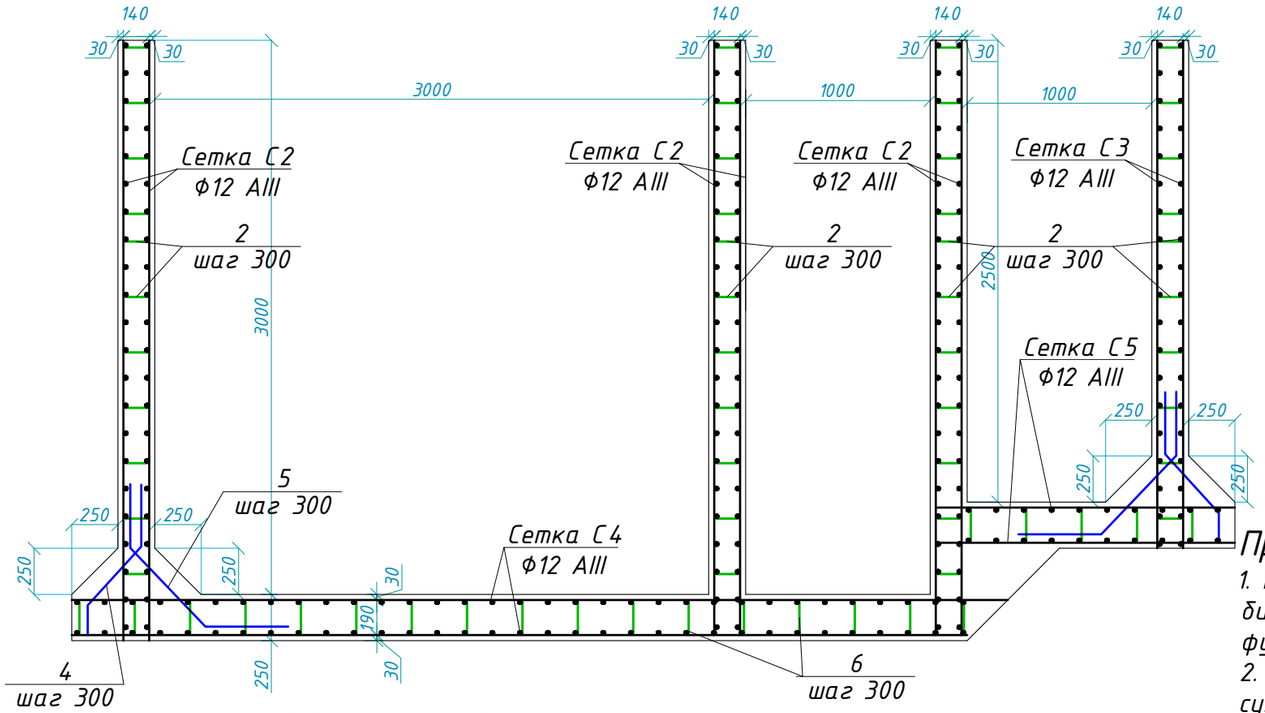

Ведомость деталей

Поз		Поз	Эскиз	Поз
1	80 80 190	5	350 600 450	
2	80 80 140	6	190 200 190 250 250	
3	250 900 250			
4	150 450 350			

Спецификация расхода материалов армирования септика

Поз.	Обозначение	Наименование	Кол.	Масса ед,кг.	Примеч.
С1	ГОСТ 34028-2016	Пруток 1ф-НМ-12-ОМ1-А600СЕУК сетка 150х150 S=18,38 м²	4	229,01	916,04
С2	ГОСТ 34028-2016	Пруток 1ф-НМ-12-ОМ1-А600СЕУК сетка 150х150 S=14,00 м²	6	174,44	1046,64
С3	ГОСТ 34028-2016	Пруток 1ф-НМ-12-ОМ1-А600СЕУК сетка 150х150 S=11,00 м²	2	137,06	274,12
С4	ГОСТ 34028-2016	Пруток 1ф-НМ-12-ОМ1-А600СЕУК сетка 150х150 S=18,40 м²	2	229,26	458,52
С5	ГОСТ 34028-2016	Пруток 1ф-НМ-12-ОМ1-А600СЕУК сетка 150х150 S=5,60 м²	2	69,78	139,56
1	ГОСТ 34028-2016	Пруток МД-6*350-А240	418	0,08	33,44
2	ГОСТ 34028-2016	Пруток МД-6*300-А240	495	0,07	34,65
3	ГОСТ 34028-2016	Пруток МД-8*1400-А240	120	0,56	67,20
4	ГОСТ 34028-2016	Пруток МД-8*950-А240	66	0,38	25,08
5	ГОСТ 34028-2016	Пруток МД-8*1400-А240	66	0,56	36,96
6	ГОСТ 34028-2016	Пруток МД-8*1080-А240	140	0,43	60,20
		Бетон кл.В20, F75; W4			32,11 м³
		Щебень пропитанный битумом			2,84 м³

Примечание:

1. Под днищем септика предусмотреть подготовку из щебня пропитанного битумом толщиной 100 мм. Ширину подготовки принять на 100 мм больше ширины основания фундамента с каждой стороны.
2. Все подземные бетонные конструкции окрасить горячим битумом за 2 раза, принять на сульфатостойком портландцементе по ГОСТ 10178-85*, по водонепроницаемости W4, морозостойкости F75

Ведомость расхода стали, кг

Марка элемента	Изделия арматурные				Всего
	Арматура класса				
	А - I	А - III			
	ГОСТ 34028-2016				
	Ф6	Ф8	Ф12		
Септик	68,09	189,44	2834,88		3092,41

Изм	Кол	Лист	№ док	Подпись	Дата	Альбом-11		И1004-02-АС
						Строительство спортивного комплекса в жилом массиве "Арай" с. Кулан района Т.Рыскулова Жамбылской области		
Директор		Сыздыкова Г.			02.22	Пятно 11. Резерауар для сточных вод емк.50м3 (индивидуальная разработка)	Стадия	Лист	Листов
Нормокон		Бекмуратов Ж.			02.22		РП	4	
ГАП		Сыздыков Б.			02.22				
Проверил		Сыздыков Б.			02.22	Горловина. Крышка. Детали заделки труб.	ТОО "BS ARCHI GROUP" Лицензия № 21030308		
Архитект		Айткулов Н.			02.22				

План покрытия септика

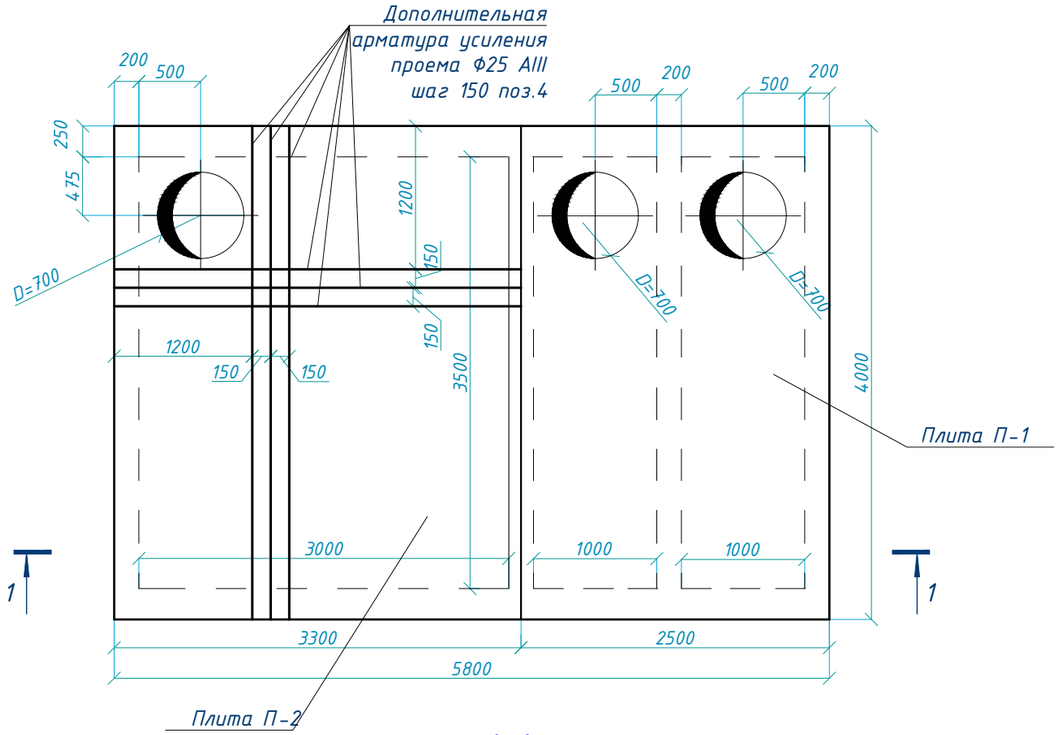

1-1

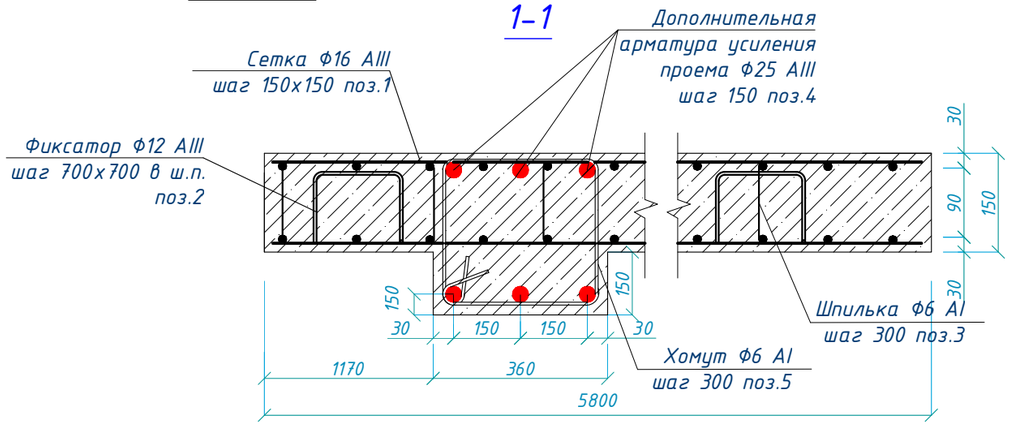

Ведомость деталей

Поз.	Эскиз
2 L=990мм	300 300 90 300
3 L=300мм	100 100 100

Спецификация расхода материалов монолитной плиты

Поз.	Обозначение	Наименование	Кол.	Масса ед. кг.	Примеч.
		Плита П-1	1		шт
1	ГОСТ 34028-2016	Пруток 1ф-НМ-16-ОМ1-А600СЕУК сетка 150х150 S=12,42 м²	2	274,73	549,46
2	ГОСТ 34028-2016	Пруток 1ф-МД-12*990-ОМ1-А600СЕУК	24	0,88	21,12
3	ГОСТ 34028-2016	Пруток МД-6*300-А240	112	0,07	7,84
4	ГОСТ 34028-2016	Пруток 1ф-МД-25*21300-ОМ1-А600СЕУК	2	82,00	164,00
5	ГОСТ 34028-2016	Пруток МД-6*1300-А240	25	0,29	7,25
6		бетон кл. В25; F75; W4	2,25		м³
		Плита П-2	1		шт
1	ГОСТ 34028-2016	Пруток 1ф-НМ-16-ОМ1-А600СЕУК сетка 150х150 S=9,64 м²	2	213,23	426,46
2	ГОСТ 34028-2016	Пруток 1ф-МД-12*990-ОМ1-А600СЕУК	20	0,88	17,60
3	ГОСТ 34028-2016	Пруток МД-6*300-А240	88	0,07	6,16
6		бетон кл. В25; F75; W4	1,45		м³

Ведомость расхода стали, кг

Марка элемента	Изделия арматурные				Всего
	Арматура класса				
	А - I	А - III			
	СТ РК 2591-2014				
	Ф6	Ф12	Ф16	Ф25	
Септик	21,25	38,72	975,92	164,00	1199,89

Изм	Кол	Лист	№ док	Подпись	Дата
Директор		Сыздыкова Г.			02.22
Нормокон		Бекмуратов Ж.			02.22
ГАП		Сыздыков Б.			02.22
Проверил		Сыздыков Б.			02.22
Архитект		Айткулов Н.			02.22

Альбом-11 И1004-02-АС

Строительство спортивного комплекса в жилом массиве "Арай" с. Кулан района Т.Рыскулова Жамбылской области

Пятно 11. Резерауар для сточных вод емк.50м3 (индивидуальная разработка)

Стадия	Лист	Листов
РП	5	

Плита покрытия септика. Спецификация

ТОО "BS ARCHI GROUP" Лицензия № 21030308

Стремянка Ст-1

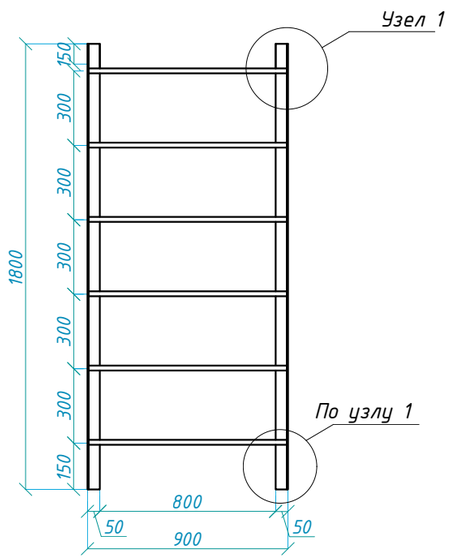

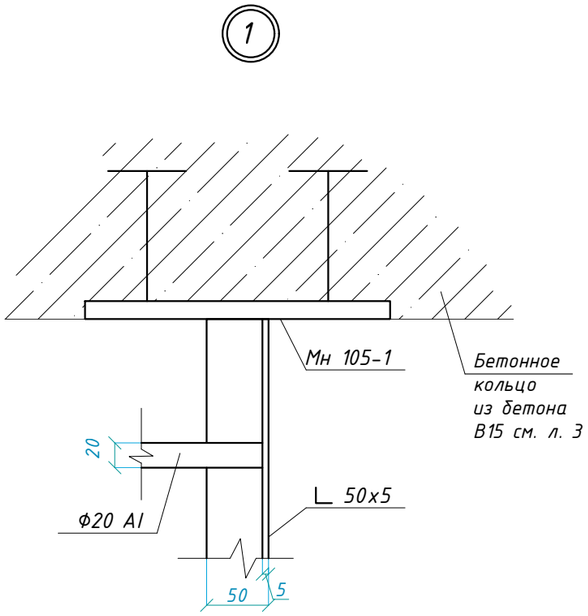

Спецификация расхода материалов стремянки

Поз.	Обозначение	Наименование	Кол.	Масса ед. кг.	Примеч.
		Стремянка Ст-1	3		шт
1	ГОСТ 8509-93	∟ 50х5 L=1800	2	6,79	13,58
2	ГОСТ 34028-2016	Пруток 1ф-МД-20*880-ОМ1-А600СЕУК	6	2,16	12,96
3	Серия 1.400-15 выпуск 1	Мн 105-1	4		шт

Изм	Кол	Лист	№ док	Подпись	Дата
Директор		Сыздыкова Г.			02.22
Нормокон		Бекмуратов Ж.			02.22
ГАП		Сыздыков Б.			02.22
Проверил		Сыздыков Б.			02.22
Архитект		Айткулов Н.			02.22

Альбом-11 И1004-02-АС

Строительство спортивного комплекса в жилом массиве "Арай" с. Кулан района Т.Рыскулова Жамбылской области

Пятно 11. Резерауар для сточных вод емк.50м3 (индивидуальная разработка)

Стадия	Лист	Листов
РП	6	

Стремянка Ст-1

ТОО "BS ARCHI GROUP"
Лицензия № 21030308