ТОО "BS ARCHI GROUP"Лицензия № 21030308

Рабочий проект

Строительство спортивного комплекса в жилом массиве "Арай" с. Кулан района Т.Рыскулова Жамбылской области

Заказчик: КГУ "Отдел архитектуры градостроительства и строительства акимата района Т. Рыскулова"

Альбом 7.1 Внутреннее газоснабжение.

Тараз 2022г.

ТОО "BS ARCHI GROUP"Лицензия № 21030308

Рабочий проект

Строительство спортивного комплекса в жилом массиве "Арай" с. Кулан района Т.Рыскулова Жамбылской области

Заказчик: КГУ "Отдел архитектуры градостроительства и строительства акимата района Т. Рыскулова"

Директор Сыздыкова Г.

ГАП Сыздыков Б.

Тараз 2022г.

ВЕДОМОСТЬ РАБОЧИХ ЧЕРТЕЖЕЙ ОСНОВНОГО КОМПЛЕКТА МАРКИ "ГСВ"

Лист	Наименование	Примечание
1	Общие данные .	
2	План газопроводов	
3	Схема газопровода	
4	Установка счетчика	
5	Крепление газопровода к стене	

ВЕДОМОСТЬ ССЫЛОЧНЫХ И ПРИЛАГАЕМЫХ ДОКУМЕНТОВ

Обозначение	Наименование	Примечание
	Ссылочные документы	
Серия 5.905-15	Оборудование, узлы и детали наружных	
	газопроводов.	
Серия 5.905-8	Узлы и детали крепления газопроводов.	
	Прилагаемые документы	
	Спецификация оборудования и материалов	
Паспорт на модульную котельную производства ТОО "Z" на газе		

ПРОЕКТ РАЗРАБОТАН В СООТВЕТСТВИИ С ДЕЙСТВУЮЩИМИ НОРМАМИ И ПРАВИЛАМИ И ПРЕДУСМАТРИВАЕТ МЕРОПРИЯТИЯ, ОБЕСПЕЧИВАЮЩИЕ ВЗРЫВОБЕЗОПАСНОСТЬ И ПОЖАРОБЕЗОПАСНОСТЬ ПРИ ЭКСПЛУАТАЦИИ.

ГЛАВНЫЙ ИНЖЕНЕР ПРОЕКТА Сыздыков Б.

Основные показатели по рабочим чертежам марки ГС

Наименование помещении	Объем м³	Наименование агрегата	Кол. шт.	Расход газа. м³		Давление газа. мм.вод.ст.
				на агрегат	общий	
Котельная	59,95	*Котел"FS-DG-W-100"*	2	12,0	24,0	200

Газоснабжение

Проект разработан в соответствии с требованиями следующей нормативной документации:

- МСН 4.03.01-2005; , СНиП-РК 3.01-01-2008; СН РК 4.03-01-2011. и "Требования промышленной безопасности систем распределения и потребления природных газов".

Уровень ответственности обьекта строительство -II (нормального) уровня ответственности, согласно РДС РК 1.02-04-2013.

Проектом предусматривается газоснабжение объекта "*Газоснабжение топочного помещения спортивный школы (для отопления. горячего водоснабжения) по адресу: Жамбылская область. район Т.Рыскулова Куланской с.о.., с.Кулан, земельные ресурсы "СУЛУТОР" дом №б/н.сельского клуба по адресу: Жамбылская область, Меркенский район , с. Ойтал, ул.Улытау №24 А".*

Проектом предусматривается котел FS-DG-W-100 водогрейный на газообразном и жидком топливе, сумарная мощность котельной 200 кВт.

Топливо - природный газ (Q=7600 ккал/кг).

Расход газа - 12,0 м3/час х 2 = 24,0 м3/час.*(1 рабочий, 2 резервный)№ Для учета расхода газа предусмотрена установка бытогого счетчика СГБ-G16.*

Для систем контроля загазованности в котельной установлены САКЗ-50 в соответствий с п.7.2 МСН 4.03-01-2003.

Отвод газов осуществляется проектируемой металлической трубой, высотой 10,0 м, диаметром 500 мм.

Внутренний газопровод запроектирован из стальных электросварных труб по ГОСТ 10704-91.

Внутренний газопровод низкого давления до 0,003 МПа испытать на герметичность давление 0,01 МПа. Продолжительность испытаний - 1час.

Разводящие газопроводы монтируются открыто из стальных электросварных труб по ГОСТ 10704-91 на сварке и резъбовых соединениях с окраской их после испытания в два слоя масляной краской с уклоном не менее 0,003 от стояков к вводу.

При пересечении газопроводами стен и перегородок устанавливаются футляры.

Помещения с газовыми оборудованием имеет вытяжную вентиляцию и окон с открывающейся форточкой.

Монтаж газопроводов и оборудовании произвести согласно требованиям МСН 4.03-01-2003 и "Требования промышленной безопасности систем распределения и потребления природных газов".

Условные обозначения приняты согласно ГОСТ 21.106-78*; ГОСТ 21.610-85*.

Изм.	Кол.	Лист	№ док.	Подп.	Дата
Директор		Сыздыков Б.			20.09.2020
Нормоконтр.		Бекмуратов Ж.			20.09.2020
ГАП		Сыздыков Б.			20.09.2020
Проверил		Сыздыков Б.			20.09.2020
Инж.		Серикбаев			20.09.2020

Альбом-7.1 *И1004-22-ГСВ*

Строительство спортивного комплекса в жилом массиве "Арай" с. Кулан района Т.Рыскулова Жамбылской области

Внутренние сети газоснабжение.

Стадия	Лист	Листов
РП	1	5

Общие данные

ТОО "BS ARCHI GROUP" Лицензия № 21030308

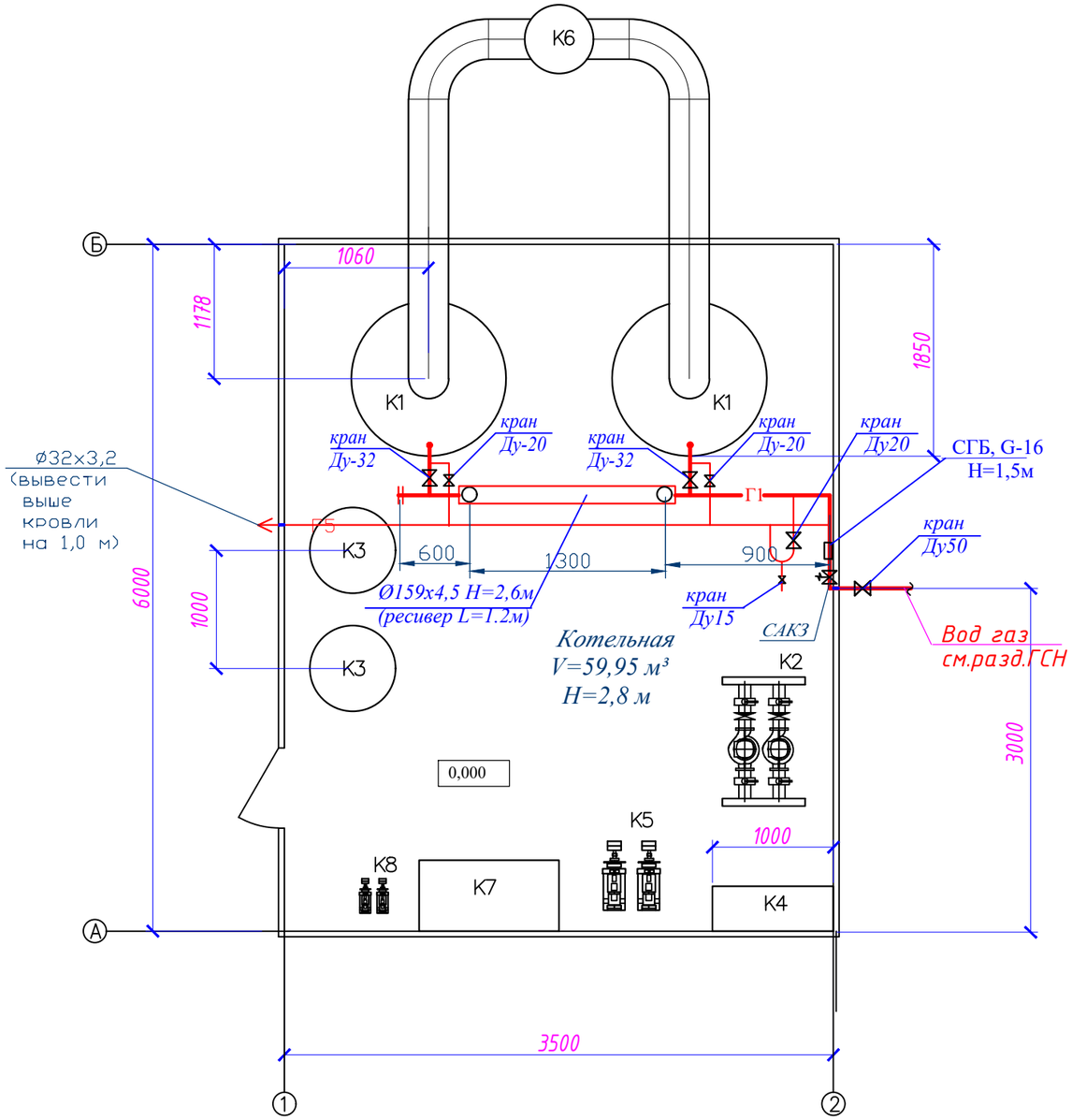

Аксонометрическая схема газопровода

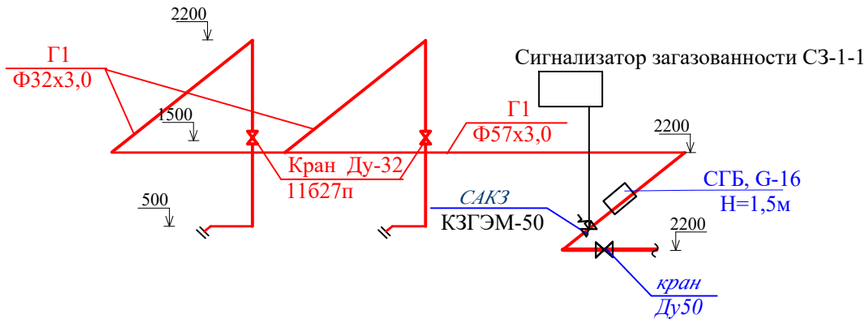

						Альбом-7.1		И1004-22-ГСВ
						Строительство спортивного комплекса в жилом массиве "Арай" с. Кулан района Т.Рыскулова Жамбылской области		
Изм.	Кол.	Лист	№ док.	Подп.	Дата			
Директор		Сыздыков Б.			20.09.2020	Внутренние сети газоснабжение.	Стадия	Лист	Листов
Нормоконтр.		Бекмуратов Ж.			20.09.2020		РП	2	5
ГАП		Сыздыков Б.			20.09.2020				
Проверил		Сыздыков Б.			20.09.2020	План газопровода М1:25. Аксонометрическая схема	ТОО "BS ARCHI GROUP" Лицензия № 21030308		
Инж.		Серикбаев			20.09.2020				

Взам. инв. N

Подпись и дата

Инв. N подл.

СХЕМА ОПОР

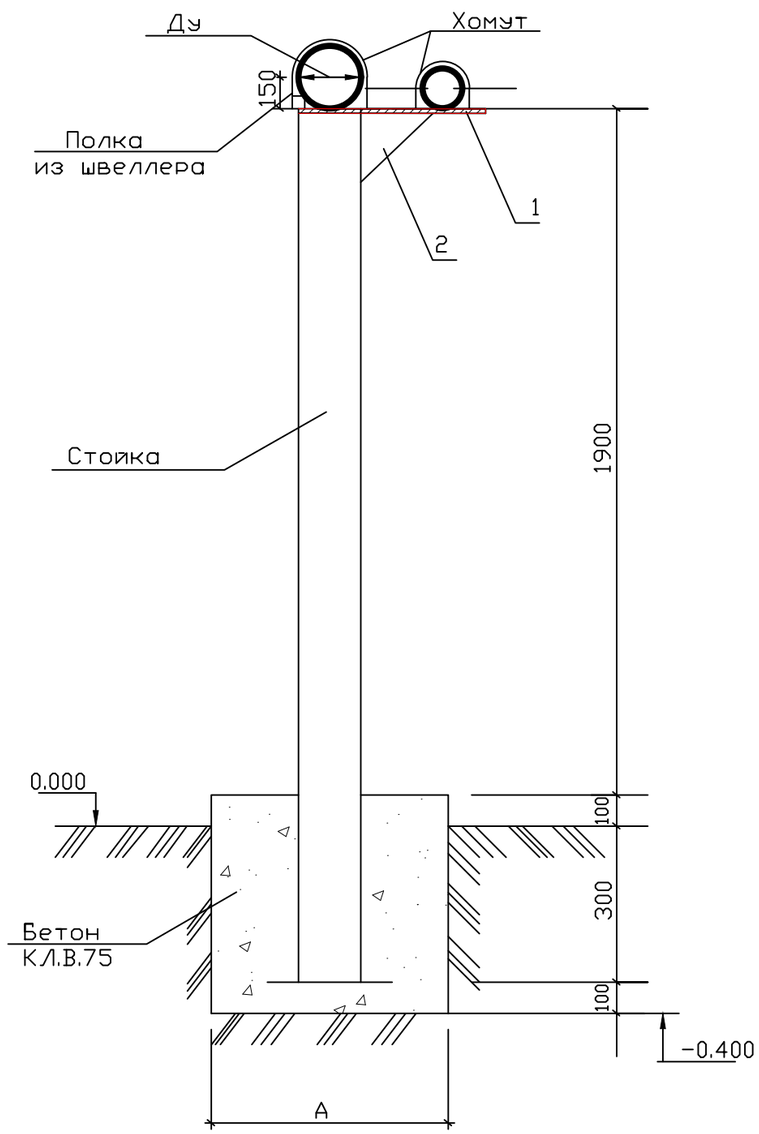

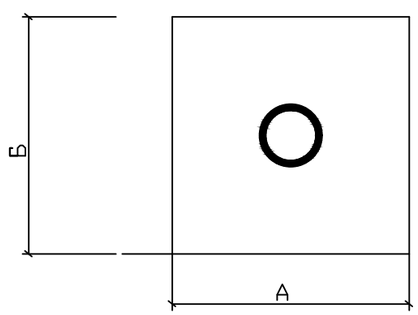

Опоры высотой Н=2.3м

Диаметр газопро-вода,мм	Расстояние между опорами,м	Фундамент под опору АжБ,м	Объем бетона,м³	Класс бетона	ПОЛКА			Количество, шт	Вес,кг	ХОМУТ			Количество, шт	Вес,кг	СТОЙКА ТРУБЫ			Количество, шт	Вес,кг
					Сечение	Длина. мм	ГОСТ			ø	Длина. мм	ГОСТ			ø	Длина. мм	ГОСТ		
219x4.0	12				№24	156		1	3.80	8А1	L=420		1	0.250	108x3.0				
159x3.5	10	06x0.6			№18	150		1	3.80	8А2	L=310		1	0.200				1	21.76
133x3.5	8				№16	150		1	3.80	8А3	L=220		1	0.140					
108x2.5	7				№12	150		1	3.60	8А4	L=176		1	0.108		2800			
89x2.5	6.5	06x0.6			№10	100		1	0.86	8А5	L=145		1	0.090	76x2.5			1	12.69
76x2.5	6			В75	№10	100		1	0.86	8А6	L=127		1	0.080					
57x3.0	5	0.55x0.55			№8	100	8242-72*	1	0.86	8А7	L=95	5781-82*	1	0.060		2300	1050-88*		
40x3.5	4.5				№6.5	100		1	0.86	8А8	L=79		1	0.050	57x2.5			1	12.69
38x2.0	4	0.55x0.55			№5	100		1	0.86	8А9	L=65		1	0.040	32x2.8			1	5.1
32x2.8	3.5				№6	100		1	0.86	8А10	L=65		1	0.035					
25x2.0	3	0.5x0.5			№7	100		1	0.86	8А11	L=42		1	0.026	32x2.8				
20x2.0	2.5				№8	100		1	0.86	8А12	L=34		1	0.021					

1. Сварку производить электродами Э-42 по ГОСТ 9466-90 толщину швов принять по наименьшей толщине свариваемых элементов.

2. После монтажа все металлоконструкции окрасить краской ПФ-115 в два раза по слою грунта ТФ-021.

3. Полка, поз.1 -300x150x6 ГОСТ 19903-74*-2,12 кг для трубы ф20Х2,0мм, косынка, поз.2-200x200x619903-74*-1,88 кг.

						Альбом-7.1		И1004-22-ГСВ	
						Строительство спортивного комплекса в жилом массиве "Арай" с. Кулан района Т.Рыскулова Жамбылской области			
Изм.	Кол.	Лист	№ док.	Подп.	Дата				
Директор		Сыздыков Б.			20.09.2020	Внутренние сети газоснабжение.	Стадия	Лист	Листов
Нормоконтр.		Бекмуратов Ж.			20.09.2020		РП	3	5
ГАП		Сыздыков Б.			20.09.2020				
Проверил		Сыздыков Б.			20.09.2020	Опора газопровода	ТОО "BS ARCHI GROUP" Лицензия № 21030308		
Инж.		Серикбаев			20.09.2020				

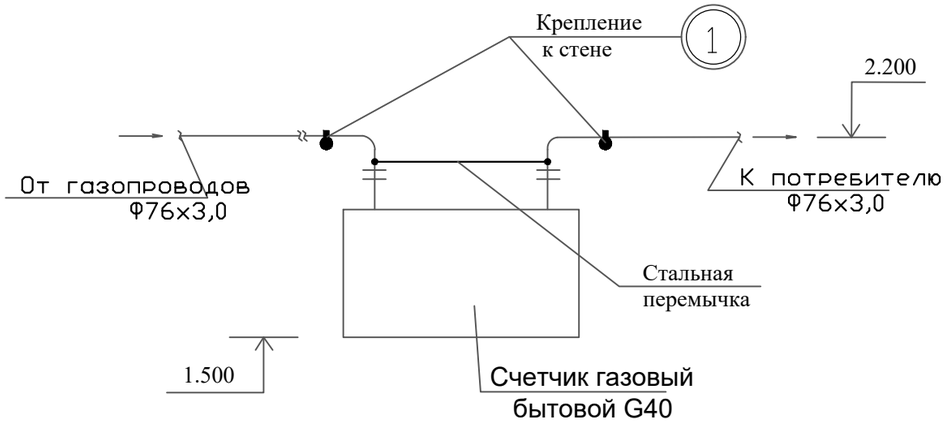

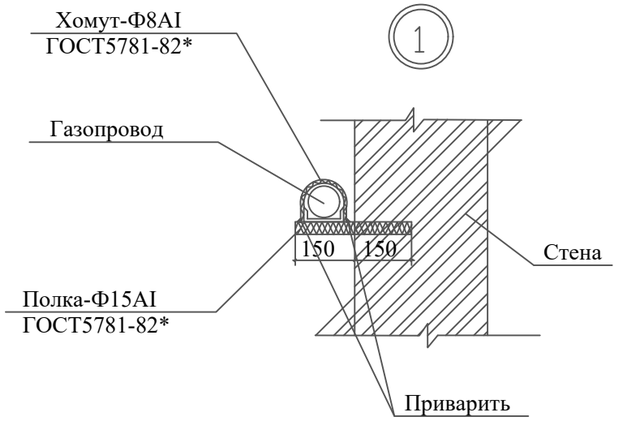

ОБЩИЕ УКАЗАНИЯ

1. Установка бытовых счетчиков производится согласно "Техническим условиям на установку газовых бытовых счетчиков".

2.Счетчик расхода газа камерного типа предназначен для измерения количества газа, расходуемого при пользовании бытовыми газовыми приборами (газовые плиты, водогрейные колонки, отопительные печи и т.д.)

3. Установка счетчика производится в нежилом, хорошо проветриваемом помещении или на открытом воздухе в условиях защиты от механических повреждений, попадания прямых солнечных лучей и атмосферных осадков в удобном для эксплуатации и обслуживания месте.

4. Счетчики устанавливаются на патрубках строго горизонтально, дополнительными жесткими креплениями к стене не выше 1,75м от уровня пола согласно чертежа на данном листе.

5. Счетчик должен быть расположен только в вертикальном положении т.е. патрубки должны быть направлены вверх и монтируется строго ориентировано по стрелкам на корпусе "вход" и "выход".

6. Размещение приборов допустимо не ближе 0,5м от источника открытого огня.

7. Недопустимо вращение счетчика при его монтаже. Монтаж осуществлять только с разводными газовыми ключами, а так же обратить внимание на установку без перекосов по плоскости, не нарушать целостность корпуса не применять силу.

8. Для долговечности прибора при эксплуатации, недопустимо попадание любых посторонних предметов и веществ в счетчик, как твердых, так и жидких.

9. Стальная пермычка Ф6 мм устанавливается для ликвидации электропотенциала, проходящий через штуцеры бытового счетчика.

Взам. инв. №	Подпись и дата	Инв. № подл.

Изм.	Кол.	Лист	№ док.	Подп.	Дата	Альбом-7.1		И1004-22-ГСВ
						Строительство спортивного комплекса в жилом массиве "Арай" с. Кулан района Т.Рыскулова Жамбылской области		
Директор		Сыздыков Б.			20.09.2020	Внутренние сети газоснабжение.	Стадия	Лист	Листов
Нормоконтр.		Бекмуратов Ж.			20.09.2020		РП	4	5
ГАП		Сыздыков Б.			20.09.2020				
Проверил		Сыздыков Б.			20.09.2020	Установка счетчика	ТОО "BS ARCHI GROUP" Лицензия № 21030308		
Инж.		Серикбаев			20.09.2020				

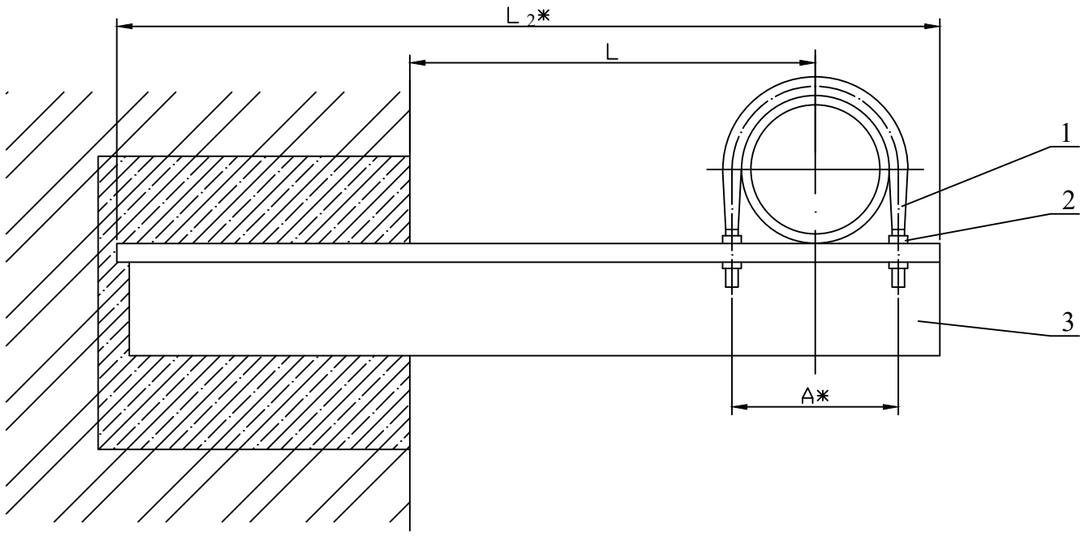

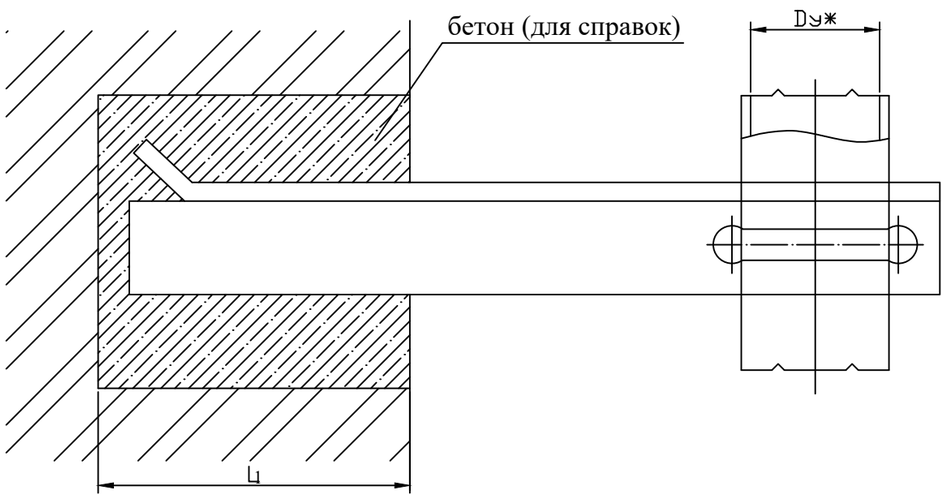

Обозначение	Условный проход Ду,* мм	A,* мм	L, мм	L_1, мм	L_2,* мм	Масса,кг
УКГ 2.00	15÷50	70	100^{+5}	250^{+10}	415	1.68
- 01			200^{+5}		515	1.71
- 02			300^{+5}		615	2.76
- 03			400^{+5}		715	3.58
- 04			500^{+5}		815	4.06
- 05	65	92	100^{+5}		426	1.89
- 06			200^{+5}		526	2.51
- 07			300^{+5}		626	3.28
- 08			400^{+5}		726	4.42
- 09			500^{+5}		826	6.35
- 10	80	102	100^{+5}		431	1.93
- 11			200^{+5}		531	2.55
- 12			300^{+5}		631	3.89
- 13			400^{+5}		731	5.67
- 14			500^{+5}		831	6.41
- 15	100	122	100^{+5}		491	2.44
- 16			200^{+5}		541	3.42
- 17			300^{+5}		641	5.05
- 18			400^{+5}		741	5.79
- 19			500^{+5}		841	7.00
- 20	150	175	200^{+5}	380^{+10}	698	6.04
- 21			300^{+5}		798	7.23
- 22			400^{+5}		898	11.79
- 23			500^{+5}		998	13.01

Обозначение	Условный проход Ду,* мм	A,* мм	L, мм	L_1, мм	L_2,* мм	Масса,кг
УКГ 2.00 - 24	200	245	250^{+5}	380^{+10}	782	9.58
- 25			300^{+5}		832	12.18
- 26			400^{+5}		932	16.10
- 27			500^{+5}		1032	17.61
- 28	250	295	300^{+5}		858	14.14
- 29			400^{+5}		958	19.43
- 30			500^{+5}		1058	21.34
- 31	300	350	300^{+5}		935	20.35
- 32			400^{+5}		985	21.31
- 33			500^{+5}		1085	25.77

Изм.	Кол.	Лист	№ док.	Подп.	Дата				
						Альбом-7.1			И1004-22-ГСВ
						Строительство спортивного комплекса в жилом массиве "Арай" с. Кулан района Т.Рыскулова Жамбылской области			
Директор		Сыздыков Б.			20.09.2020	Внутренние сети газоснабжение.	Стадия	Лист	Листов
Нормоконтр.		Бекмуратов Ж.			20.09.2020		РП	5	5
ГАП		Сыздыков Б.			20.09.2020				
Проверил		Сыздыков Б.			20.09.2020	Крепление газопровода к стене	ТОО "BS ARCHI GROUP" Лицензия № 21030308		
Инж.		Серикбаев			20.09.2020				

Позиция	Наименование и техническая характеристика	Тип, марка оборудования. Обозначение документа и номер опросного листа	Код оборудования, изделия, материала	Завод изготовитель	Единица измерения	Количество	Масса единицы оборудования, кг	Примечание
1	2	3	4	5	6	7	8	9
	Газоснабжение внутренние сети							
	Труба ст. электросварная (Вст3сп2ГОСТ-80*) Ф57х3,5	ГОСТ 10704-91			м	10,0		
	То же, Ф32х3,0	ГОСТ 10704-91			м	10,0		
	То же, Ф25х3,0	*ГОСТ 10704-91*			*м*	*16,0*		
	То же, Ф20х2,5	*ГОСТ 10704-91*			*м*	*2,0*		
	Кран газовый шаровый ф50 NAVAL	FAF 1400		Эргономика Казакстан	шт	1		
	Кран газовый шаровый ф32(11ч38п1)	FAF 1400		Эргономика Казакстан	шт	2		
	Кран газовый ф25(11ч6бк)	FAF 1400		Эргономика Казакстан	шт	3		
	Кран газовый ф20(11ч6бк)	FAF 1400		Эргономика Казакстан	шт	2		
	Кран газовый ф15(11ч6бк)	FAF 1400		Эргономика Казакстан	шт	2		
	Счетчик бытовой газовый "G-25"				*комп.*	*1*		
	Отвод стальные Ф57	ГОСТ 17375-2001			шт	1	0,5	
	Отвод стальные Ф32	ГОСТ 17375-2001			шт	4	0,3	
	Отводы стальные 90гр. Ф25х3,0	*ГОСТ17375-2001*				*4*	0,25	
	Отводы стальные 90гр. Ф25х2,5	*ГОСТ17375-2001*				*2*	0,2	
	в.к. Ф89х3,5 L=0,5м	ГОСТ 10704-91			шт	2		
	Тройники стальные 50х3,0 - 25х3,0	*ГОСТ17376-2001*			шт	*2*		
	Заглушки эллиптические Ф50х3,5	*ГОСТ17379-2001*			шт	*1*		

Взам. инв. №

Подпись и дата

Инв. № подл.

Изм.	Кол.	Лист	№ док.	Подп.	Дата
Директор		Сыздыков Б.			20.09.2020
Нормоконтр.		Бекмуратов Ж.			20.09.2020
ГАП		Сыздыков Б.			20.09.2020
Проверил		Сыздыков Б.			20.09.2020
Инж.		Серикбаев			20.09.2020

Альбом-7.1 *И1004-22-ГСВ.С*

Строительство спортивного комплекса в жилом массиве "Арай" с. Кулан района Т.Рыскулова Жамбылской области

Внутренние сети газоснабжение.

Стадия	Лист	Листов
РП	1	2

Спецификация оборудования и материалов

ТОО "BS ARCHI GROUP" Лицензия № 21030308

Позиция	Наименование и техническая характеристика оборудования и материалов Завод-изготовитель (для импортного оборудования - страна, фирма)	Тип, марка оборудования. Обозначение документа и номер опросного листа	Единица измерения		Код завода-изготовителя	Код оборудования, материала	Цена единицы оборудования, тыс. тг	Количество	Масса единицы оборудования, кг
			Наименование	Код					
1	2	3	4	5	6	7	8	9	10
	Электромагнитный запорный клапан КЗГЭМ Ф50					комп	1		
	в комплекте с сигнализатором загазованности СЗ 1-1								
	Крепление горизон. газопровода к стене по серии 5.905-8	УКГ2.00				шт	8		
	Просвечивание стыков газопровода гамма-лучами					шт	4		
	Испытание стальных газопроводов на герметичность,								
	давлением 0,3 МПа					м	34,0		
	Окраска газопровода масленой краской за два раза	ГОСТ 2512-82				м2	6,5		

Взам. инв. №

Подпись и дата

Инв. № подл.