ТОО "BS ARCHI GROUP"Лицензия № 21030308

Рабочий проект

Строительство спортивного комплекса в жилом массиве
"Арай" с. Кулан района Т.Рыскулова
Жамбылской области

Заказчик: КГУ "Отдел архитектуры градостроительства
и строительства акимата района Т. Рыскулова"

Альбом 4 Пожарная сигнализация.

Тараз 2022г.

ТОО "BS ARCHI GROUP"Лицензия № 21030308

Рабочий проект

Строительство спортивного комплекса в жилом массиве "Арай" с. Кулан района Т.Рыскулова Жамбылской области

Заказчик: КГУ "Отдел архитектуры градостроительства и строительства акимата района Т. Рыскулова"

Директор Сыздыкова Г.

ГАП Сыздыков Б.

Тараз 2022г.

Ведомость ссылочных и прилагаемых документов

Обозначение	Наименование	Примечание
	Ссылочные документы	
СН РК 2.02-11-2002* СП РК 2.02-104-2012	Нормы оборудования зданий, помещений и сооружений системами автоматической пожарной сигнализации, автоматическими установками пожаротушения и оповещения людей о пожаре.	
СП РК 2.02-102-2012	Пожарная автоматика зданий и сооружений.	
СП РК 3.02-118-2013	Закрытые спортивные залы.	
СП РК 3.02-107-2014	Общественные здания и сооружения.	
	Прилагаемые документы	
ПС.С	Спецификация оборудования,изделий и материалов.	

Ведомость рабочих чертежей основного комплекта марки ПС.

Лист	Наименование	Примечание
1.	Общие данные.	
2.	Скелетная схема пожарной сигнализации.	
3.	Экспликация помещений на отметке 0.000 и 3.300.	
4.	План на отм. 0.000 с расположением оборудования пожарной сигнализации.	
5.	План на отм. +3.300 с расположением оборудования пожарной сигнализации.	

Таблица основных показателей.

Наименование	Ед. измер.	Колич.	Примечан.
Пожарная сигнализация			
Прибор приемно-контрольный пожарно-охранный на 9 зон 4ПЦН, эл.ключ под аккумулятор 7Ач "Гранит-9"	шт.	1	
Извещатель пожарный дымовой точечный ИП212-141	шт.	35	
Извещатель пожарный дымовой линейный ИП212-52С	шт.	14	
Извещатель пожарный ручной с кнопкой ИПР 513-10	шт.	5	
Световой указатель "Выход" "Молния-12"	шт.	10	
Оповещатель светозвуковой "Маяк-12К"	шт.	4	
Оповещатель звуковой "Маяк-12-ЗМ"	шт.	4	
Кабель сигнализации, емк. 2х0,5 для ПС	м.	280	КСПВ
Кабель медный не распространяющий горение сеч. 3х1,5 для ОПС	м.	130	ВВГнг-LS

Рабочий проект разработан в соответствии с действующими на территории Республики Казахстан нормами и правиламии предусматривает мероприятия обеспечивающие взрыво-пожаробезопасность, исключающие вредные воздействия на окружающую среду и воздушный бассейн, а так же предупреждающие чрезвычайные ситуации природного и техногенного характера

ГАП _____

Общие данные

Пожарная сигнализация.

Настоящий раздел выполнен на основании чертежей архитектурно-строительного отдела и в соответствии с действующими нормами и правилами. Проектом предусматривается автоматическая пожарная сигнализация во всех подлежащих защите помещений. Сигнализация о пожаре обеспечивается применением дымовых извещателей типов ИП212-141, извещателей дымовых линейных типа ИП212-52С, извещателей пожарных ручных типа ИПР513-10. В помещении спортивного зала пожарные извещатели крепить к деревянным рейкам, закрепленным к фермам. Рейки окрасить белой краской за 2 раза. В качестве прибора приемно-контрольного пожарной сигнализации принят концентратор 9-ти лучевой типа "Гранит-9".

Питание прибора предусмотрено от ЩАО, установленного в коридоре. В качестверезервного питания предусмотрен аккумулятор "Парус 5", установленный рядом с концентратором "Гранит-9".

Этажную разводку выполнить кабелем марки КСПВ-1х2х0,5 проложенным в короб кабель-канале

Оповещение о пожаре

Количество посетителей (28 человек) в здании спортивного комплекса,
Согласно СП РК2.02-104-2014 данный объект относится к третьему типу системы оповещения о пожаре.

На каждом из этажей предусмотрена установка звуковых сирен "Маяк-12-ЗМ". Оповещение о пожаре на входах в здание осуществляется от свето-звукового оповещателя типа МАЯК-12К.

В разделе "ЭОМ" предусмотрены указатели выхода и направления движения Молния-12 .
Сети оповещения выполнить кабелем марки ВВГнг сечением 3х1,5мм2, проложенном в короб кабель-каналах, между этажами в винипластовой трубе.

Подключение устройств пожарной сигнализация выполнить по скелетной схеме.

Монтаж приборов ПС производить в соответствии с действующей нормативно-технической документацией на монтаж, испытание и сдачу в эксплуатацию установок пожарной сигнализации.

Согласовано

Взам. инв. №

Подп. и дата

Инв. № подп.

Изм.	Кол.	Лист	№ док.	Подп.	Дата
Директор		Сыздыков Б.			20.09.2020
Нормоконтр.		Бекмуратов Ж.			20.09.2020
ГАП		Сыздыков Б.			20.09.2020
Проверил		Сыздыков Б.			20.09.2020
Инж.		Найденов Д.			20.09.2020

Альбом-4 -ПС

Строительство спортивного комплекса в жилом массиве "Арай" с. Кулан района Т.Рыскулова Жамбылской области

Здание спортивной школы

Стадия	Лист	Листов
РП	1	5

Общие данные

ТОО "BS ARCHI GROUP"
Лицензия № 21030308

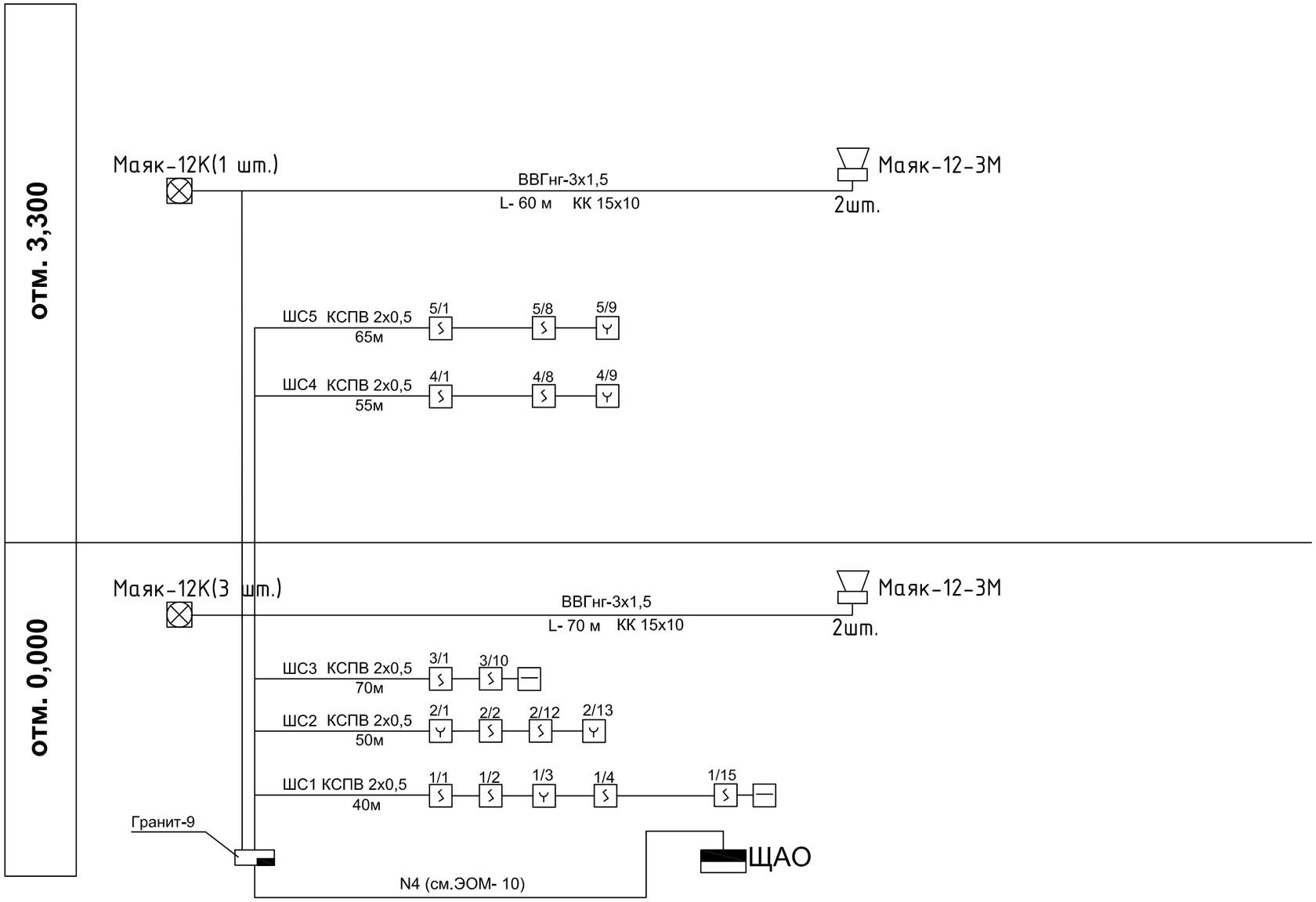

Условные обозначения:

- Прибор приемно-контрольный
- Шлейф пожарной сигнализации
- Извещатель тепловой
- Извещатель дымовой
- Извещатель ручной
- Выход Световое табло "ВЫХОД"
- Извещатель пожарный звуковой
- Сирена

Взам. инв. №	Подп. и дата	Инв. № подп.

Изм.	Кол.	Лист	№ док.	Подп.	Дата	Альбом-4 -ПС		
						Строительство спортивного комплекса в жилом массиве "Арай" с. Кулан района Т.Рыскулова Жамбылской области		
Директор		Сыздыков Б.			20.09.2020	Здание спортивной школы	Стадия	Лист	Листов
Нормоконтр.		Бекмуратов Ж.			20.09.2020		РП	2	5
ГАП		Сыздыков Б.			20.09.2020				
Проверил		Сыздыков Б.			20.09.2020	Скелетная схема пожарной сигнализации	ТОО "BS ARCHI GROUP" Лицензия № 21030308		
Инж.		Найденов Д.			20.09.2020				

Формат А3

Экспликация помещений

№	Наименование	Площадь	Кат. пом.
1	Тамбур главного входа	9,09	Д
2	Вестибюль	48,71	Д
3	Гардеробная	11,86	Д
4	Лестничная клетка	16,70	Д
5	Тренерская	9,04	Д
6	Душевая	1,45	Д
7	Кабинет заведующего	8,94	Д
8	Директор	11,53	Д
9	Коридор	29,05	Д
10	Кабинет врача	9,33	Д
11	Рабочий кабинет	11,16	Д
12	КУИ	4,17	Д
13	Тепловой пункт	5,01	Г
14	Тамбур	3,09	Д
15	Венткамера	19,32	Г
16	Электрощитовая	3,74	Г
17	Раздевальная на 7 человек	18,73	Д
18	Душевая	3,02	Д
19	Санузел	2,29	Д
20	Санузел для МГН	3,49	Д
21	Санузел для персонала	3,32	Д
22	Раздевальная на 7 человек	18,56	Д
23	Душевая	3,02	Д
24	Санузел	2,29	Д
25	Зал для борьбы	281,65	Д
26	Инвент	7,76	Д
27	Охрана	4,82	Д
		551,14 $м^2$	Д

Экспликация помещений

№	Наименование	Площадь	Кат. пом.
28	Лестничная клетка	14,40	Д
29	Раздевальная на 7 человек	16,03	Д
30	Душ	3,19	Д
31	Санузел	2,54	Д
32	КУИ	1,92	Д
33	Зал для занятий бокса	173,91	Д
34	Инвентарня	5,97	Д
35	Раздевальная на 7 человек	15,38	Д
36	Душ	3,12	Д
37	Санузел	2,37	Д
38	Тренерская	12,52	Д
39	Душ	1,51	Д
40	Коридор	15,97	Д
		268,83 $м^2$	Д

Взам. инв. №

Подп. и дата

Инв. № подп.

Изм.	Кол.	Лист	№ док.	Подп.	Дата
Директор		Сыздыков Б.			20.09.2020
Нормоконтр.		Бекмуратов Ж.			20.09.2020
ГАП		Сыздыков Б.			20.09.2020
Проверил		Сыздыков Б.			20.09.2020
Инж.		Найденов Д.			20.09.2020

Альбом-4 -ПС

Строительство спортивного комплекса в жилом массиве "Арай" с. Кулан района Т.Рыскулова Жамбылской области

Здание спортивной школы

Стадия	Лист	Листов
РП	3	5

Экспликация помещений на отметке 0.000 и 3.300.

ТОО "BS ARCHI GROUP" Лицензия № 21030308

Формат А3

План на отм.0,000

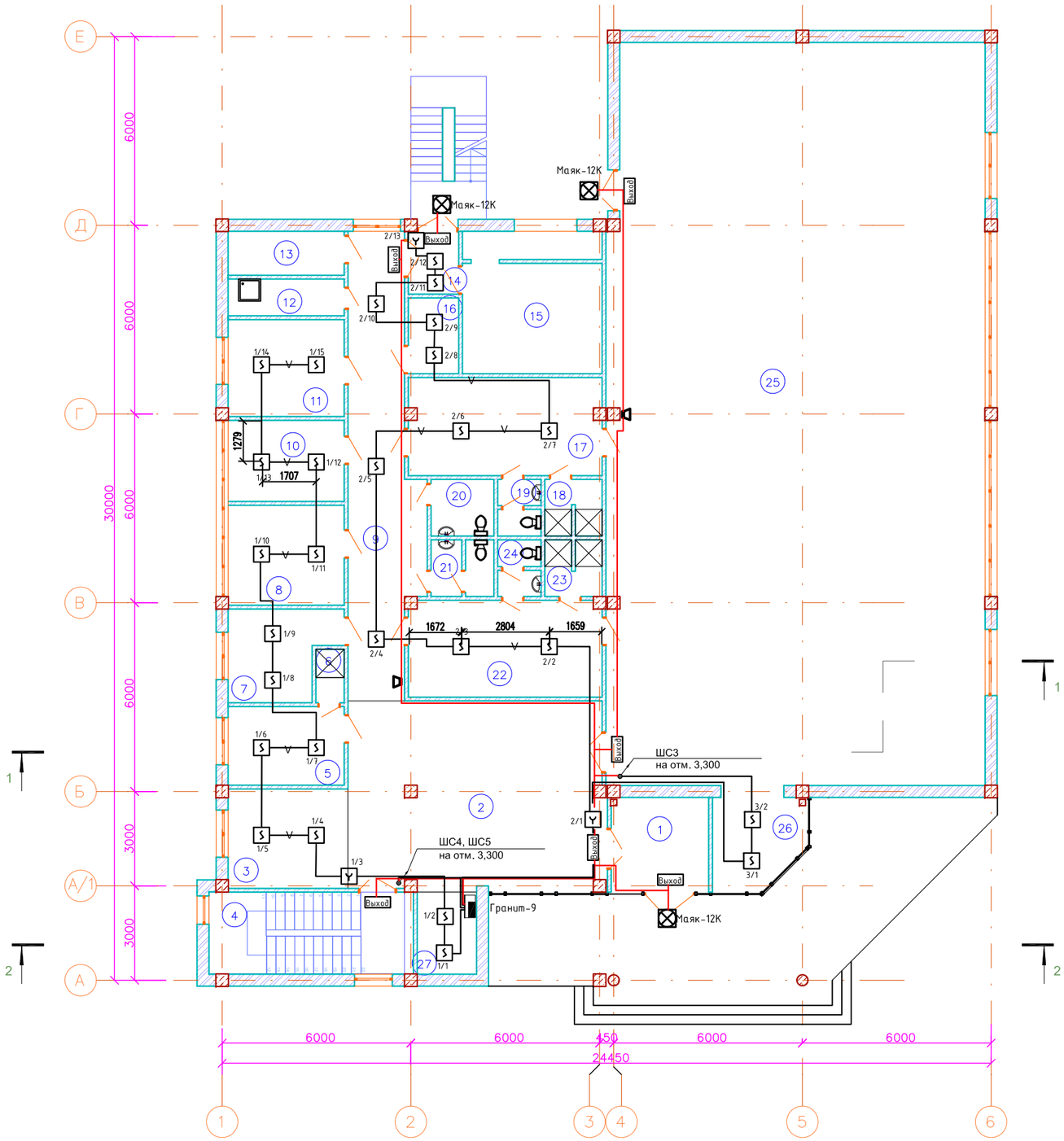

						Альбом-4		-ПС
						Строительство спортивного комплекса в жилом массиве "Арай" с. Кулан района Т.Рыскулова Жамбылской области		
Изм.	Кол.	Лист	№ док.	Подп.	Дата			
Директор		Сыздыков Б.			20.09.2020	Здание спортивной школы	Стадия	Лист	Листов
Нормоконтр.		Бекмуратов Ж.			20.09.2020		РП	4	5
ГАП		Сыздыков Б.			20.09.2020				
Проверил		Сыздыков Б.			20.09.2020	План на отм. 0.000 с расположением оборудования пожарной сигнализации.	ТОО "BS ARCHI GROUP" Лицензия № 21030308		
Инж.		Найденов Д.			20.09.2020				

План на отм.3,300

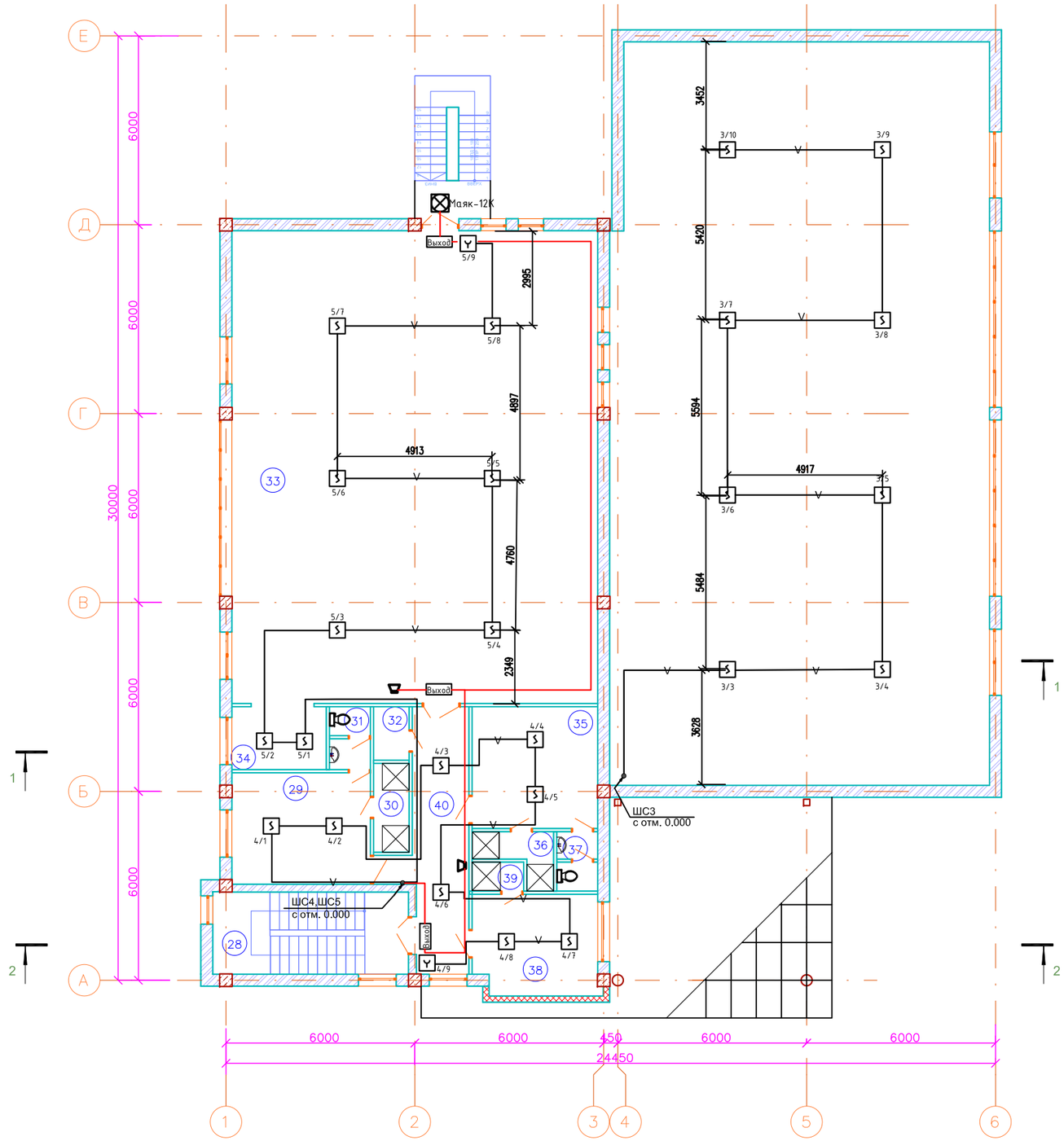

Изм.	Кол.	Лист	№ док.	Подп.	Дата	Альбом-4 -ПС			
						Строительство спортивного комплекса в жилом массиве "Арай" с. Кулан района Т.Рыскулова Жамбылской области			
Директор		Сыздыков Б.			20.09.2020	Здание спортивной школы	Стадия	Лист	Листов
Нормоконтр.		Бекмуратов Ж.			20.09.2020		РП	5	5
ГАП		Сыздыков Б.			20.09.2020				
Проверил		Сыздыков Б.			20.09.2020	План на отм. 3.300 с расположением оборудования пожарной сигнализации.	ТОО "BS ARCHI GROUP" Лицензия № 21030308		
Инж.		Найденов Д.			20.09.2020				

Позиция	Наименование и техническая характеристика	Тип, марка, обозначение документа, опросного листа	Код оборудования, изделия, материала	Завод-изготовитель	Единица измерения	Количество	Масса единицы, кг	Примечания
1	2	3	4	5	6	7	8	9
	1. Пожарная сигнализация							
1	Прибор приемно-контрольный охранно-пожарный на 9 зон	Гранит-9		НПО Сибирский Арсенал, Россия	шт.	1		
2	Аккумулятор	"Парус 5"			шт.	1		
3	Аккумулятор гелевый 12В, 7А/ч	ТР12-7А			шт.	2		
4	Извещатель пожарный дымовой точечный	ИП212-141		Рубеж, Россия	шт.	35		
5	Извещатель пожарный дымовой линейный	ИП212-52С		ИВС-сигналспец автоматика, Россия	шт.	14		
6	Извещатель пожарный ручной с кнопкой	ИПР 513-10		Ирсэт-Центр, Россия	шт.	5		
7	Резистор 820 Ом, 0,25Вт	МЛТ-0,25			шт.	35		
8	Резистор 7,5 кОм, 0,25Вт	МЛТ-0,25			шт.	5		
9	Резистор 3,9 кОм, 0,25Вт	МЛТ-0,25			шт.	14		
10	Устройство контроля шлейфа	УШК-04			шт.	2		
11	Кабель сигнализации, емк. 2х0,5	КСПВ			м	280		
12	Труба винипластовая, Дн=25				м	5		
13	Короб кабель-канал 15х10				м	275		
14	Рейка деревянная 40х40 длиной 6м				шт./м3	28/0,27		
15	Окраска рейки деревянной за 2 раза				м2	20,16		
	2. Оповещение о пожаре							
1	Световой указатель "Выход" с компактной лампой 4 Вт со встроенной аккумуляторной батареей	Молния-12 "Выход"		Световые технологии, Россия	шт.	10		Учтены в разделе ЭОМ
2	Оповещатель светозвуковой	Маяк-12К			шт.	4		
3	Оповещатель звуковой	Маяк-12-ЗМ			шт.	4		
4	Кабель медный не распространяющий горение сеч. 3х1,5	ВВГнг-LS-0,66			м	130		
5	Короб кабель-канал 15х10				м	125		
6	Труба винипластовая, Дн=25				м	5		

Взам. инв. №

Подп. и дата

Инв. № подп.

Изм.	Кол.	Лист	№ док.	Подп.	Дата
Директор		Сыздыков Б.			20.09.2020
Нормоконтр.		Бекмуратов Ж.			20.09.2020
ГАП		Сыздыков Б.			20.09.2020
Проверил		Сыздыков Б.			20.09.2020
Инж.		Найденов Д.			20.09.2020

Альбом-4 -ПС.С

Строительство спортивного комплекса в жилом массиве "Арай" с. Кулан района Т.Рыскулова Жамбылской области

Здание спортивной школы

Стадия	Лист	Листов
РП	1	1

Спецификация оборудования, изделий и материалов.

ТОО "BS ARCHI GROUP" Лицензия № 21030308

Формат А3