ТОО "BS ARCHI GROUP"Лицензия № 21030308

Рабочий проект

Строительство спортивного комплекса в жилом массиве
"Арай" с. Кулан района Т.Рыскулова
Жамбылской области

Заказчик: КГУ "Отдел архитектуры градостроительства
и строительства акимата района Т. Рыскулова"

Альбом 4.1 Слаботочные сети.

Тараз 2022г.

ТОО "BS ARCHI GROUP"Лицензия № 21030308

Рабочий проект

Строительство спортивного комплекса в жилом массиве "Арай" с. Кулан района Т.Рыскулова Жамбылской области

Заказчик: КГУ "Отдел архитектуры градостроительства и строительства акимата района Т. Рыскулова"

Директор Сыздыкова Г.

ГАП Сыздыков Б.

Тараз 2022г.

Общие указания

Рабочий проект разработан на основании:

- Действующих норм и правил проектирования, государственных стандартов Республики Казахстан и в соответствие с ГОСТ-21-603-80, СНиП РК 3.02-10-2010.
- Чертежей строительной части
- ГОСТ-21-603-80

Телефонизация.

Телефонизация дома культуры осуществляется путем организации безпроводной связи с установкой абонентского терминала типа HUAWEI ETS 1000 и телефонных аппаратов KX-TS2365RUW.

Видеонаблюдение.

Для визуального контроля за обстановкой внутри и вне помещения предусматривается система видеонаблюдения.

Проектом предусматриваются видеокамеры внутренней установки типа ED-230 EverFocus и наружней установки типа ECZ 230 EverFocus, с выводом изображения в гардеробную.

Состав системы видеонаблюдения:

- 8 канальный видеорегистратор типа DS 208 - 1шт.
- Монитор LED 23" - 1 шт.
- Видеокамеры - 5 шт.

Видеорегистратор с внутренним HDD носителем и монитором устанавливается в помещение охраны и предназначен для анализа и обработки изображения, записи и хранения изображения, а так же вывода изображения.

Сети систем видеонаблюдения выполняются кабелем RG59 который идет вместе с питанием. Кабель прокладывается в стене скрыто в кабель канале.

Электрочасофикация.

Предусмотрена установка первичных часов Сигнал-01 в кабинете пом.охраны на отм. +0.000, и вторичные часы "УЧС 300-с" в помещении для спортивных занятий. Сети электрочасофикации выполнить проводом ПРППМ 1х2х0.9мм в кабельном канале. Подключение устройств электрочасофикации выполнить по скелетной схеме.

Интернет.

Проектом предусмотрена организация беспроводного интернета. В пом.№1 предусмотрена установка модема Skylink Airplus MCD-650. Сети интернета подключаются посредством WiFi адаптера, устанавливаемого в разъем системного блока индивидуального компьютера.

Радиофикация.

В качестве аппаратуры для приема эфирного вещания принят трансляционный приемник типа ASTEN и радиоантенна FM-диапазона, установленные в кабинете №38 на отм. +3.300. Предусмотрен монтаж радиоточек и установка абонентских громкоговорителей мощностью 5Вт и 15Вт в помещениях для спортивных занятий и коридорах. Сети проводного вещания предусмотрено выполнить проводом марки ПТПЖ 2х1,2 в кабельном канале.

ВЕДОМОСТЬ ЧЕРТЕЖЕЙ ОСНОВНОГО КОМПЛЕКТА СС

Лист	Наименование	Примечания
1	Общие данные	
1-1	Таблица основных показателей	
2	Структурные схемы сетей связи.	
3	Экспликация помещений	
4	План расположение оборудования связи на отм. 0,000	
5	План расположение оборудования связи на отм. 3,300	
6	Разрез 1-1. Установка радиоантенны.	

Ведомость ссылочных и прилагаемых документов

Обозначение	Наименование	Примечание
	Ссылочные документы	
ГОСТ-21-603-80	Связь и сигнализация	
РД 78.36.002-2010	Технические средства систем безопасности объектов. Обозначения условные графические элементов систем	
СП РК 3.02-118-2013	Закрытые спортивные залы.	
СП РК 3.02-107-2014	Общественные здания и сооружения.	
СНиП РК 3.02-10-2010*	Устройства связи, сигнализации и диспетчеризации инженерного оборудования жилых и общественных зданий. Нормы проектирования	
	Прилагаемые документы	
СС.С.	Спецификация оборудования и материалов.	2 листа

Рабочий проект разработан в соответствии с действующими на территории Республики Казахстан нормами и правилами, предусматривает мероприятия, обеспечивающие взрыво-пожаробезопасность, исключающие вредные воздействия на окружающую среду и воздушный бассейн, а так же предупреждающие чрезвычайные ситуации природного и техногенного характера

ГАП _____

Согласовано

Взам. инв. №

Подп. и дата

Инв. № подп.

Изм.	Кол.	Лист	№ док.	Подп.	Дата
Директор		Сыздыков Б.			20.09.2020
Нормоконтр.		Бекмуратов Ж.			20.09.2020
ГАП		Сыздыков Б.			20.09.2020
Проверил		Сыздыков Б.			20.09.2020
Инж.		Найденов Д.			20.09.2020

Альбом-4.1 -СС

Строительство спортивного комплекса в жилом массиве "Арай" с. Кулан района Т.Рыскулова Жамбылской области

Здание спортивной школы

Стадия	Лист	Листов
РП	1	6

Общие данные

ТОО "BS ARCHI GROUP"
Лицензия № 21030308

Формат А3

Таблица основных показателей.

Наименование		Ед. измер.	Колич.	Примечан.
Телефонизация				
Стационарный безпроводной терминал	HUAWEI ETS 1000	шт	1	
Телефонный аппарат	KX-TS2365RUW	шт	4	
Розетка телефонная	TP4-023	шт	4	
Провод телефонный	UTP cat 5E	м	35	
Радиофикация, звукоусиление.				
Звуковая колонка для закрытых пространств,Рн=15 Вт	15К3-8	шт	2	
Громкоговоритель абонентский, Рн=5 Вт		шт	6	
Усилитель радиотрансляционный, Рвых=100Вт	Степь-103	шт	1	
Микрофон динамический	МД 882	шт	1	
Радиоантенна УКВ-диапазона (87,5-108 МГц)	Гамма	шт	1	
Провод трансляционный однопарный сеч.2х1,2		м	60	ПТПЖ
Электрочасофикация.				
Часы первичные	ЦП-1	шт	1	
Часы вторичные с плавным ходом стрелок.	"УЧС 300 - с"	шт	3	
Провод сеч. 1х2х0.9		м	45	ПРППМ
Интернет.				
Модем CDMA	Skylink Airplus MCD-650	шт	1	
WiFi адаптер	USB 2.0	шт	4	
Видеонаблюдение				
Видеорегистратор	DS-208	шт.	1	
Монитор	Samsung LED 23	шт.	1	
Внутренний купол для помещений с ИК-подсветкой	ED-230 EverVocus	шт.	2	
Аналоговая камера-сфера модель с ИК-подсветкой для улицы	ECZ-230	шт.	6	
Жесткий диск для регистратора 4tb	HDD 4TB	шт.	1	
Кабель комбинированный для видеонаблюдения сеч.	2х0,75мм2	м	265	КВК-В-2

Изм.	Кол.	Лист	№ док.	Подп.	Дата	Альбом-4.1 -СС		
						Строительство спортивного комплекса в жилом массиве "Арай" с. Кулан района Т.Рыскулова Жамбылской области		
Директор		Сыздыков Б.			20.09.2020	Здание спортивной школы	Стадия	Лист	Листов
Нормоконтр.		Бекмуратов Ж.			20.09.2020		РП	1-1	6
ГАП		Сыздыков Б.			20.09.2020				
Проверил		Сыздыков Б.			20.09.2020	**Таблица основных показателей**	ТОО "BS ARCHI GROUP" Лицензия № 21030308		
Инж.		Найденов Д.			20.09.2020				

Формат А3

Электрочасофикация

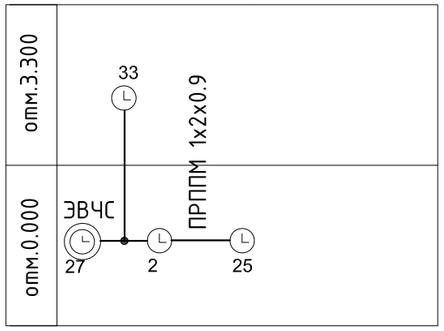

Условные обозначения:

- часы "Сигнал-01"
- часы вторичные "УЧС 300-с"
- сети электрочасофикации

Радиофикация.

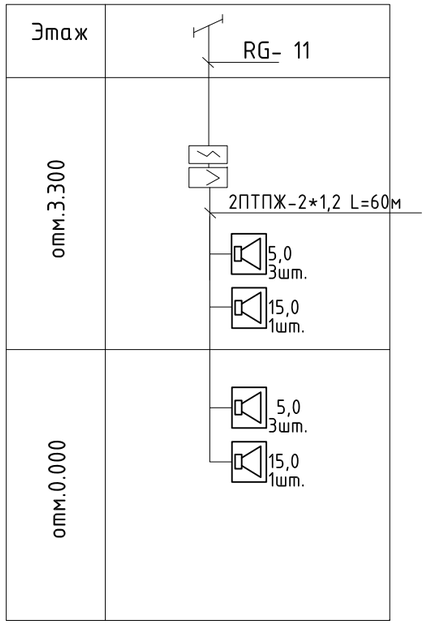

Телефонизация.

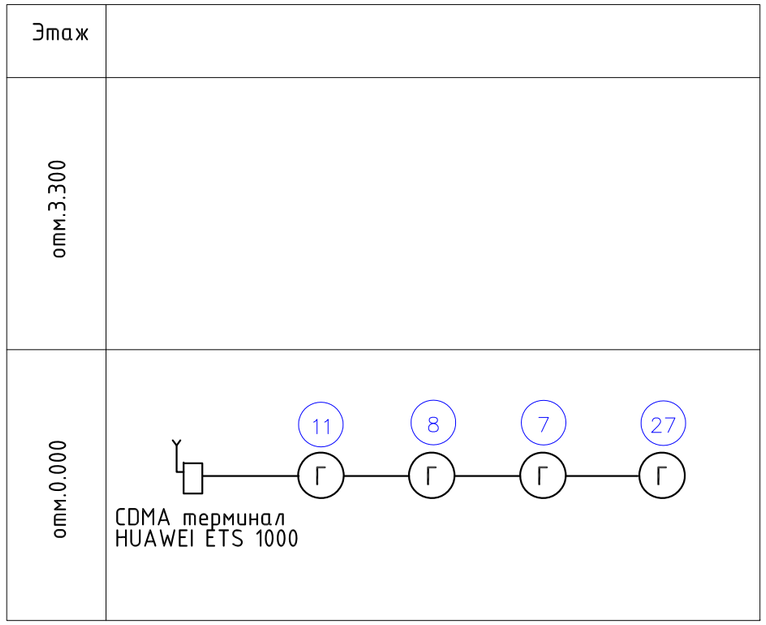

Радиофикация

- радиоантенна УКВ диапазона
- радиоприемник трансляционный
- усилитель трансляционный
- громкоговоритель мощностью 5,0 Вт; 15,0Вт
- сети радиофикации

Скелетная схема сетей видеонаблюдения

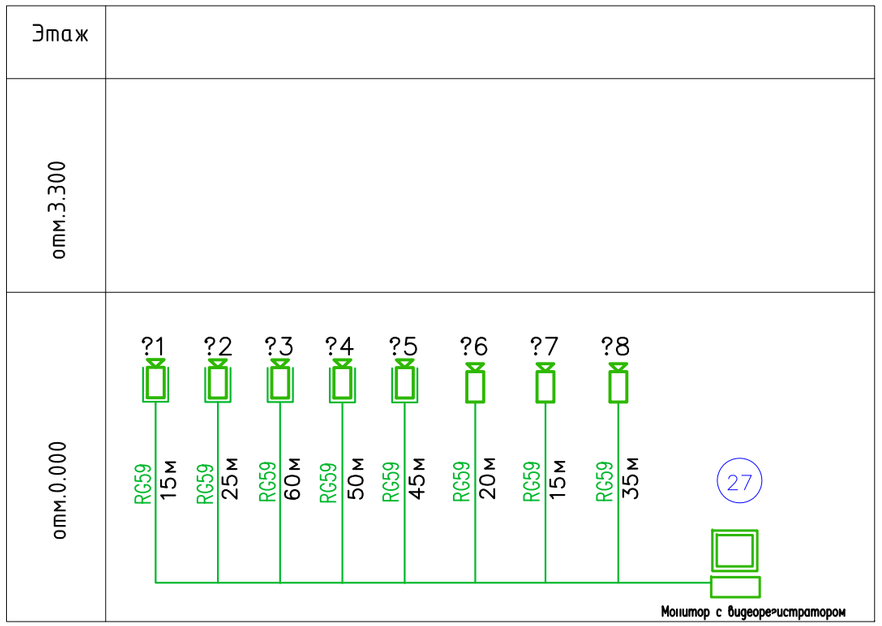

УСЛОВНЫЕ ГРАФИЧЕСКИЕ ОБОЗНАЧЕНИЯ

Г	Абонентский терминал
	Телефонный аппарат
	Видеорегистратор с монитором
	Наружная видеокамера
	Внутренняя видеокамера

Взам. инв. №	Подп. и дата	Инв. № подп.

Изм.	Кол.	Лист	№ док.	Подп.	Дата				
						Альбом-4.1			-СС
						Строительство спортивного комплекса в жилом массиве "Арай" с. Кулан района Т.Рыскулова Жамбылской области			
Директор		Сыздыков Б.			20.09.2020	Здание спортивной школы	Стадия	Лист	Листов
Нормоконтр.		Бекмуратов Ж.			20.09.2020		РП	2	6
ГАП		Сыздыков Б.			20.09.2020				
Проверил		Сыздыков Б.			20.09.2020	Структурные схемы сетей связи.	ТОО "BS ARCHI GROUP" Лицензия № 21030308		
Инж.		Найденов Д.			20.09.2020				

Формат А3

Экспликация помещений

№	Наименование	Площадь	Кат. пом.
1	Тамбур главного входа	9,09	Д
2	Вестибюль	48,71	Д
3	Гардеробная	11,86	Д
4	Лестничная клетка	16,70	Д
5	Тренерская	9,04	Д
6	Душевая	1,45	Д
7	Кабинет заведующего	8,94	Д
8	Директор	11,53	Д
9	Коридор	29,05	Д
10	Кабинет врача	9,33	Д
11	Рабочий кабинет	11,16	Д
12	КУИ	4,17	Д
13	Тепловой пункт	5,01	Г
14	Тамбур	3,09	Д
15	Венткамера	19,32	Г
16	Электрощитовая	3,74	Г
17	Раздевальная на 7 человек	18,73	Д
18	Душевая	3,02	Д
19	Санузел	2,29	Д
20	Санузел для МГН	3,49	Д
21	Санузел для персонала	3,32	Д
22	Раздевальная на 7 человек	18,56	Д
23	Душевая	3,02	Д
24	Санузел	2,29	Д
25	Зал для борьбы	281,65	Д
26	Инвент	7,76	Д
27	Охрана	4,82	Д
		551,14 м²	Д

Экспликация помещений

№	Наименование	Площадь	Кат. пом.
28	Лестничная клетка	14,40	Д
29	Раздевальная на 7 человек	16,03	Д
30	Душ	3,19	Д
31	Санузел	2,54	Д
32	КУИ	1,92	Д
33	Зал для занятий бокса	173,91	Д
34	Инвентарня	5,97	Д
35	Раздевальная на 7 человек	15,38	Д
36	Душ	3,12	Д
37	Санузел	2,37	Д
38	Тренерская	12,52	Д
39	Душ	1,51	Д
40	Коридор	15,97	Д
		268,83 м²	Д

Взам. инв. №

Подп. и дата

Инв. № подп.

Изм.	Кол.	Лист	№ док.	Подп.	Дата
Директор		Сыздыков Б.			20.09.2020
Нормоконтр.		Бекмуратов Ж.			20.09.2020
ГАП		Сыздыков Б.			20.09.2020
Проверил		Сыздыков Б.			20.09.2020
Инж.		Найденов Д.			20.09.2020

Альбом-4.1 -СС

Строительство спортивного комплекса в жилом массиве "Арай" с. Кулан района Т.Рыскулова Жамбылской области

Здание спортивной школы

Стадия	Лист	Листов
РП	3	6

Экспликация помещений на отметке 0.000 и 3.300.

ТОО "BS ARCHI GROUP"
Лицензия № 21030308

Формат А3

План на отм.0,000

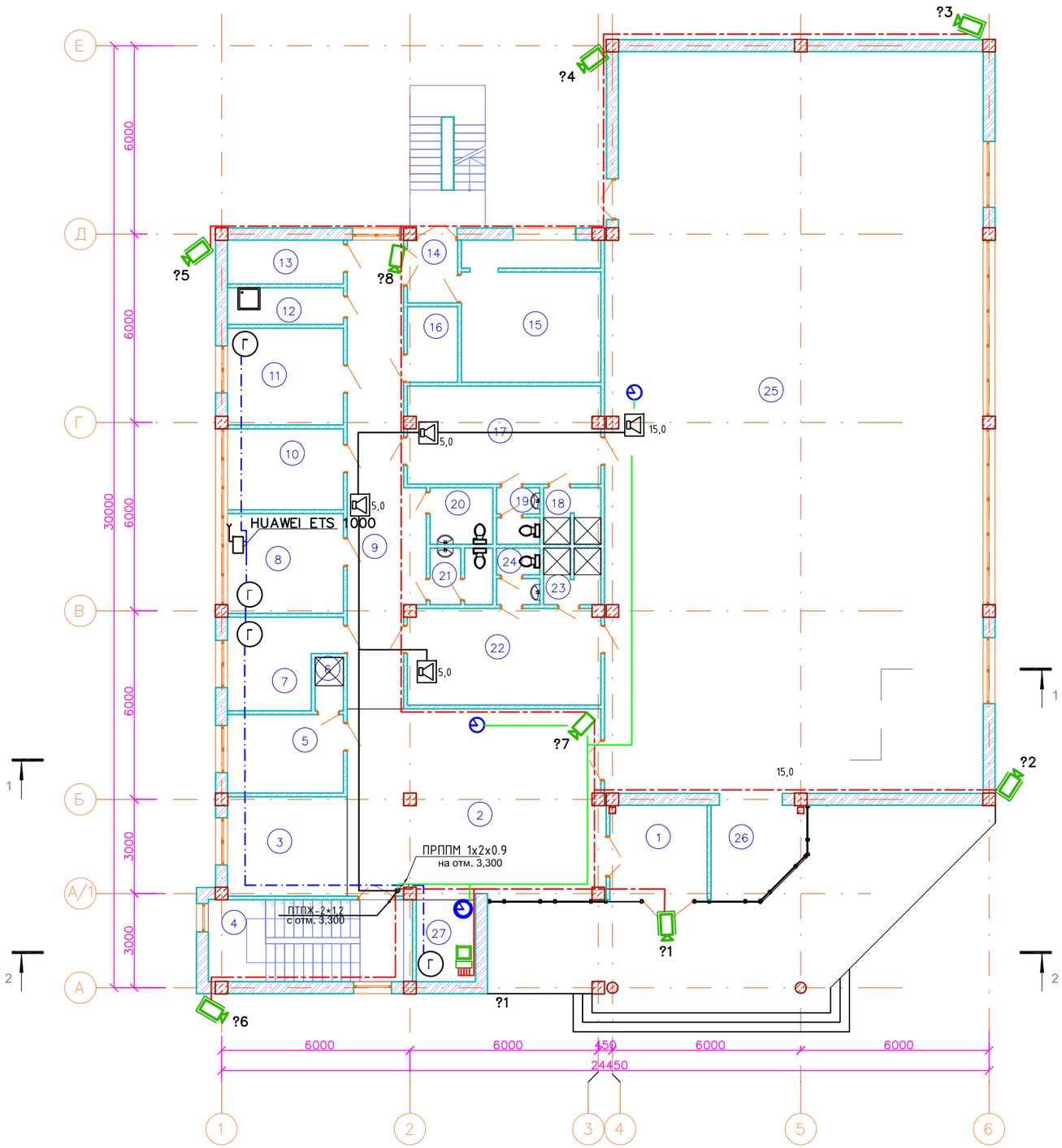

						Альбом-4.1		-СС
						Строительство спортивного комплекса в жилом массиве "Арай" с. Кулан района Т.Рыскулова Жамбылской области		
Изм.	Кол.	Лист	№ док.	Подп.	Дата			
Директор		Сыздыков Б.			20.09.2020	Здание спортивной школы	Стадия	Лист	Листов
Нормоконтр.		Бекмуратов Ж.			20.09.2020		РП	4	6
ГАП		Сыздыков Б.			20.09.2020				
Проверил		Сыздыков Б.			20.09.2020	План расположение оборудования связи на отм. 0,000	ТОО "BS ARCHI GROUP" Лицензия № 21030308		
Инж.		Найденов Д.			20.09.2020				

План на отм.3,300

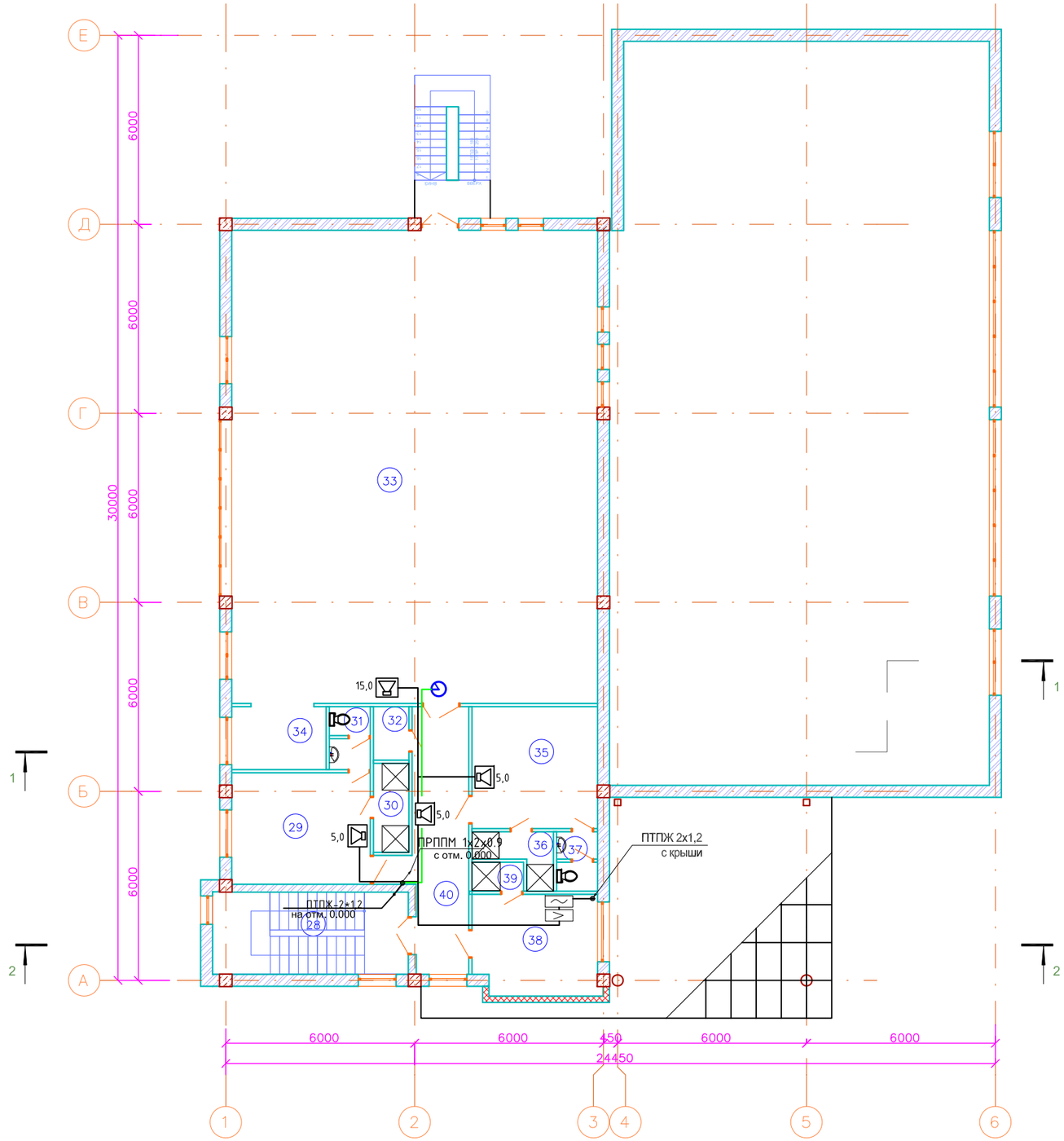

						Альбом-4.1		-СС
						Строительство спортивного комплекса в жилом массиве "Арай" с. Кулан района Т.Рыскулова Жамбылской области		
Изм.	Кол.	Лист	№ док.	Подп.	Дата			
Директор		Сыздыков Б.			20.09.2020	Здание спортивной школы	Стадия	Лист	Листов
Нормоконтр.		Бекмуратов Ж.			20.09.2020		РП	5	6
ГАП		Сыздыков Б.			20.09.2020				
Проверил		Сыздыков Б.			20.09.2020	План расположение оборудования связи на отм. 3,300	ТОО "BS ARCHI GROUP" Лицензия № 21030308		
Инж.		Найденов Д.			20.09.2020				

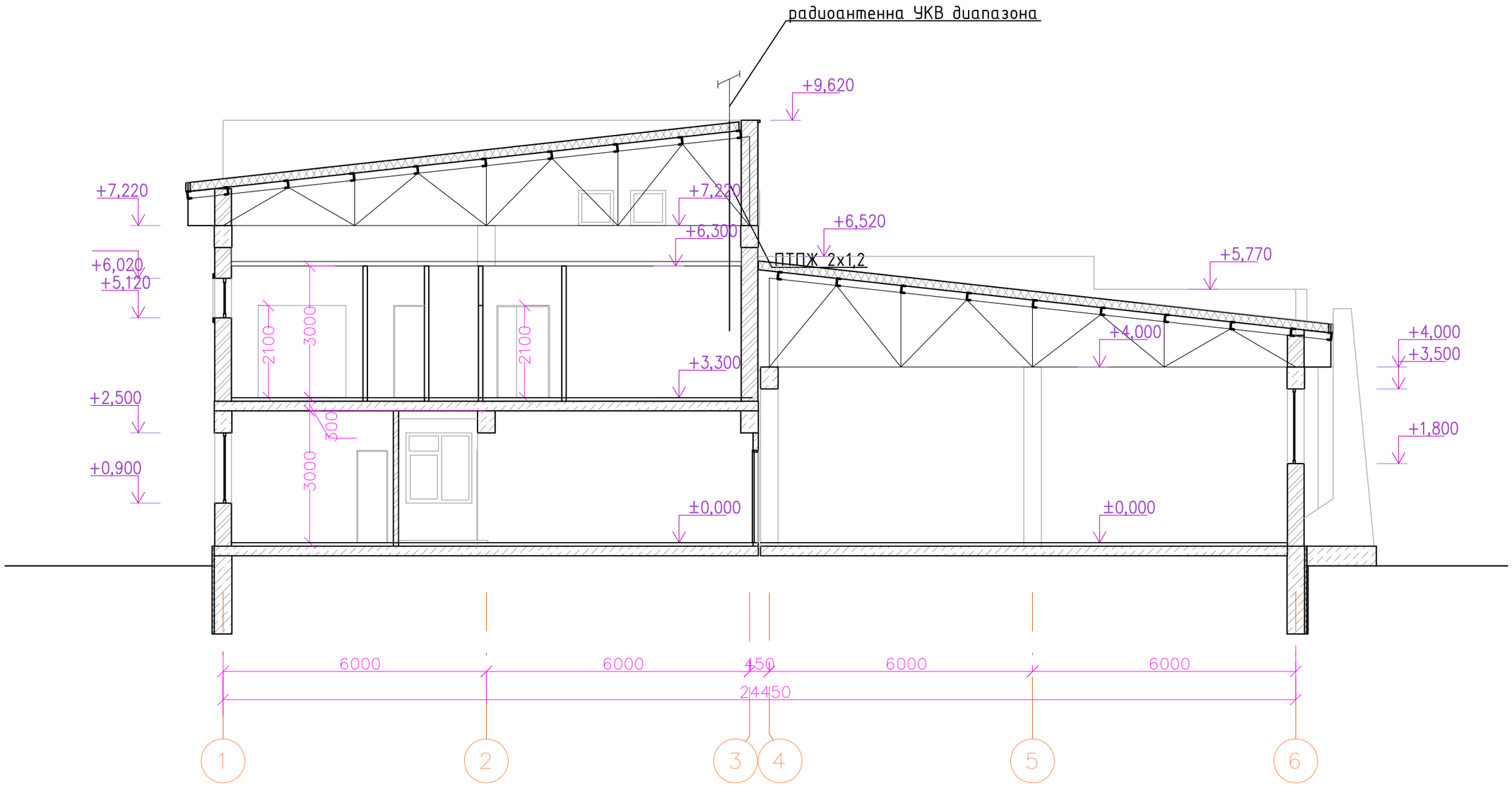

						Альбом-4.1		-СС
						Строительство спортивного комплекса в жилом массиве "Арай" с. Кулан района Т.Рыскулова Жамбылской области		
Изм.	Кол.	Лист	№ док.	Подп.	Дата			
Директор		Сыздыков Б.			20.09.2020	Здание спортивной школы	Стадия	Лист	Листов
Нормоконтр.		Бекмуратов Ж.			20.09.2020		РП	6	6
ГАП		Сыздыков Б.			20.09.2020				
Проверил		Сыздыков Б.			20.09.2020	Разрез 1-1. Установка радиоантенны.	ТОО "BS ARCHI GROUP" Лицензия № 21030308		
Инж.		Найденов Д.			20.09.2020				

Позиция	Наименование и техническая характеристика	Тип, марка, обозначение документа, опросного листа	Код оборудования, изделия, материала	Завод-изготовитель	Единица измерения	Коли-чество	Масса единицы кг	Примечания
1	2	3	4	5	6	7	8	9
1.	Радиофикация, звукоусиление.							
	Звуковая колонка для закрытых пространств,Рн=15 Вт	15КЗ-8			шт.	2		
	Громкоговоритель абонентский, Рн=5 Вт				шт.	6		
	Коробка ответвительная связи	УК-2П			шт.	4		
	Радиорозетка для скрытой проводки	РВП-2			шт.	5		
	Подрозетник деревянный				шт.	5		
	Провод трансляционный однопарный сеч.2х1,2	ПТПЖ			м	60		
	Усилитель радиотрансляционный, Рвых=100Вт	Степь-103 (8УП1-100-103)			шт.	1		
	Микрофон динамический	МД 882			шт.	1		
	Радиоантенна УКВ-диапазона (87,5-108 МГц)	Гамма			шт.	1		
2.	Электрочасофикация.							
	Часы первичные	ЦП-1			шт.	1		
	Часы вторичные с плавным ходом стрелок.	"УЧС 300 - с"			шт.	3		
	Коробка ответвительная	УК-2П			шт.	3		
	Провод сеч. 1х2х0.9/кабель. канал 15х10	ПРППМ			м	45/40		
	Труба полиэтиленовая, d=20мм				м	5		
3.	Телефонизация							
	Стационарный безпроводной терминал	HUAWEI ETS 1000		Торговая сеть	шт	1		
	Телефонный аппарат	KX-TS2365RUW		-//-	шт	4		
	Провод телефонный	UTP cat 5E		-//-	м	35		
	Коннектор	RJ-11		-//-	шт	4		
	Розетка телефонная	TP4-023		-//-	шт	4		
	Телефонный тройник RJ-11	(6P-4C) (штекер - 3 гнезда)		REXANT	шт	2		

Изм.	Кол.	Лист	№ док.	Подп.	Дата
Директор		Сыздыков Б.			20.09.2020
Нормоконтр.		Бекмуратов Ж.			20.09.2020
ГАП		Сыздыков Б.			20.09.2020
Проверил		Сыздыков Б.			20.09.2020
Инж.		Найденов Д.			20.09.2020

Альбом-4.1 -СС.С

Строительство спортивного комплекса в жилом массиве "Арай" с. Кулан района Т.Рыскулова Жамбылской области

Здание спортивной школы

Стадия	Лист	Листов
РП	1	2

Спецификация оборудования, изделий и материалов.

ТОО "BS ARCHI GROUP" Лицензия № 21030308

Позиция	Наименование и техническая характеристика	Тип, марка, обозначение документа, опросного листа	Код оборудования, изделия, материала	Завод-изготовитель	Единица измерения	Коли-чество	Масса единицы кг	Примечания
1	2	3	4	5	6	7	8	9
4.	Интернет.							
	Модем CDMA	Skylink Airplus MCD-650			шт.	1		
	WiFi адаптер	USB 2.0			шт.	4		
5.	Видеонаблюдения							
	Видеокамера День/Ночь внутренняя	ED-230 EverFocus		Торговая сеть	шт	2		
	Видеокамера всепогодная День/Ночь наружняя	ECZ 230 EverFocus		-//-	шт	6		
	8-ми канальный видеорегистратор	DS 208		-//-	шт	1		
	Монитор LED 23"	Samsung S23C350H		-//-	шт	1		
	Жесткии диск WD Purple 4tb SATA	WD Purple 4tb		-//-	шт	1		
	Кабель комбинированный для систем видеонаблюдения, сечением жилы питания 2х0,75мм^2	КВК-В-2		-//-	м	265		
	Кабель канал 25х25			-//-	м	250		
	Кабель канал 60х40			-//-	м	15		
	Источник питания для камер видеонаблюдения, выходное напряжение 12В±15%, Imax-3А	SIHD1203-06CB			шт	1		
	6 выходов подключения видеокамер. Под аккумулятор 7 А*ч. Габар.размеры 200*160*70мм.							
	Аккумулятор 12V 7Ah			-//-	шт	1		