Приложение 2
к перечню некоторых приказов
в сфере строительной деятельности,
в которые вносятся изменения и дополнения
Утвержден приказом
Министра по инвестициям и развитию
Республики Казахстан
от 24 апреля 2017 года № 234

Акт приемки объекта в эксплуатацию

« 25» июня 2024 года

Заказчик ГУ «Отдел жилищно–коммунального хозяйства, пассажирского транспорта и автомобильных дорог города Темиртау», Карагандинская область, город Темиртау– Хасенов Канат Мейрамулы
(фамилия, имя, отчество (при наличии) – для физических лиц, наименование организации – для юридических лиц, почтовый индекс, область, город, район, населенный пункт, наименование улицы, номер дома/здания (стационарного помещения))

на основании:

Декларации о соответствии (прилагается) от « 26 » июня 2024г., ТОО «Компания НурайСтрой», директор Нургалиев Алибек Галиевич, Республика Казахстан, Восточно-Казахстанская область, г.Усть-Каменогорск, К.Либкнехта, 38
(дата декларации, наименование подрядной (генподрядной) организации, фамилия, имя, отчество (при наличии) руководителя, юридический адрес)

Заключения о качестве строительно-монтажных работ (прилагается) от « 24» июня 2024г., ТОО «Әсем-Құрылыс-Қызылорда», эксперт Ибраев Мейрам Шыракбаевич, аттестат №KZ03VJE00059895 от 26.11.2020г., №KZ73VJE00059896 от 26.11.2020г., №KZ32VJE00058015 от 06.10.2020г.
(дата заключения, наименование организации, фамилия, имя, отчество (при наличии) экспертов технического надзора, № и дата получения аттестатов)

Заключения о соответствии выполненных работ проекту (прилагается) от « 24 » июня 2024г., ТОО «Строй-Аст», авторский надзор Замиралова Ирина Валерьевна, лицензия №16017992 от 23.11.2016 г.
(дата заключения, наименование организации, фамилия, имя, отчество (при наличии) экспертов авторского надзора, № и дата получения аттестатов)

произведя осмотр готовности предъявленного подрядчиком (генеральным подрядчиком) к приемке в эксплуатацию объекта: «Капитальный ремонт тепловых сетей по следующим адресам Карагандинская область, город Темиртау, улица Амангельды от дома № 5г 9 микрорайона до дома № 7 в 6 микрорайоне с переходом проезжей части проспекта Металлургов и улицы Амангельды»; I (повышенный) уровень ответственности, относящийся к технически сложным
(наименование объекта и вид строительства (новое, расширение, реконструкция техническое перевооружение, модернизация, капитальный ремонт уровень ответственности, техническая и технологическая сложность объекта)

по адресу: Карагандинская область, город Темиртау, улица Амангельды
(область, район, населенный пункт, микрорайон, квартал, улица, номер дома (корпуса)

проверив комплектность исполнительной технической документации, 25.06. 2024 года, дата ознакомления подтверждает что:

1. Строительство объекта осуществлено на основании:
   1) правоустанавливающего документа на земельный участок от
Акт на право постоянного землепользования от 29.11.2019г. № 03-09-96-10/0669
документ, подтверждающий наступление юридических фактов (юридических составов), на основании которых возникают, изменяются или прекращаются права на земельный участок, в том числе договоры, решения судов, правовые акты исполнительных органов, свидетельство о праве на наследство, передаточный акт или разделительный баланс при реорганизации негосударственных юридических лиц, владеющих земельным участком на праве собственности или выкупивших право временного возмездного землепользования (аренды).

либо решения о реконструкции (перепланировке, переоборудовании) помещений (отдельных частей) существующих зданий от "___"_____20___года №_____;_____
наименование органа вынесшего решение

2) талона о приеме уведомления о начале или прекращении осуществления деятельности или определенных действий Государственное учреждение "Управление государственного архитектурно-строительного контроля Карагандинской области" KZ84REA00330224 от 04.05.2023г.; KZ77REA00361099 от 08.11.2023г.; KZ33REA00386238 от 26.04.2024г.
(наименование органа принявшего уведомление, дата выдачи талона)

3) проекта (проектно-сметной документации) ТОО "Строй-Аст" гос.лицения 1 категории ГСЛ 16017992 от 23.11.2016 г., г. Темиртау, ул. Абая, строение 82а, тел. 8-7213-90-00-10, шифр 1-662-ТС
(наименование проектной организации, номер проекта)

утвержденного(й) ГУ Руководителем ГУ «Отдел жилищно–коммунального хозяйства, пассажирского транспорта и автомобильных дорог города Темиртау». Приказ №74. Дата утверждения 11.10.2023г.
(наименование организации утвердившей (переутвердившей) проект и дата утверждения)

2. Строительно-монтажные работы осуществлены в сроки:
начало работ: май 2023 г.;
(месяц, год)

окончание работ: июнь 2024 г.;
(месяц, год)

при продолжительности строительства:
по норме или по проекту организации строительства, месяц – 13
фактически, месяц – **13** (перерыв: октябрь 2023г. – апрель 2024г. – 7 месяцев отопительный сезон)

3. Объект (комплекс) имеет следующие основные технико-экономические показатели (мощность, производительность, производственная площадь, протяженность, вместимость, объем, пропускная способность, провозная способность, число рабочих мест и тому подобное, заполняется по всем объектам (кроме жилых домов) в единицах измерения соответственно целевой продукции или основным видам услуг):

		По проекту		Фактически	
Мощность, производительность и так далее	Единица измерения	общая (с учетом ранее принятых)	в том числе пускового комплекса или очереди	общая (с учетом ранее принятых)	в том числе пускового комплекса или очереди
Общая протяженность тепловой сети, в т.ч.:	м	928		928	
Протяженность воздушной прокладки	м	270		270	
Протяженность подземной прокладки:	м	658		658	

3. Технологические и архитектурно-строительные решения по объекту характеризуется следующими данными:

Тепловые сети: произведена укладка предизолированных труб от камеры УТ1 на пересечении ул.Амангельды и ул.Б.Момышулы, до камеры проектного УВ19 в районе дома №6 мкр 6, ул. Амангельды- 1856м (в 2 нитки), в том числе: 2д530х7-ППУ-ОЦ- 540м; 2д530х7-ППУ-ПЭ- 1316м.

(краткие технические характеристики по особенностям его размещения, по основным материалам и конструкциям, инженерному и технологическому оборудованию)

5. На объекте установлено предусмотренное проектом оборудование в количестве согласно актам о его приемке после индивидуального испытания и комплексного опробования;

6. Наружные инженерные коммуникации (холодное и горячее водоснабжение, канализация, теплоснабжение, газоснабжение, электроснабжение и связь) обеспечивают нормальную эксплуатацию объекта (здания, сооружения, помещения) и приняты городскими эксплуатационными организациями;

7. Сметная стоимость по утвержденному проекту (проектно-сметной документации):
всего 1 367 386 тысяч тенге, в том числе строительно-монтажных работ и оборудования 1 179 059 тысяч тенге ,
прочие затраты 188 327 тысяч тенге;

8. Сметная стоимость основных фондов, принимаемых в эксплуатацию 1 303 033,08 тысяч тенге, в том числе:
стоимость строительно-монтажных работ и оборудования 1 120 106,12 тысяч тенге;
прочие затраты 182 926,96 тысяч тенге

9. Объект построен в соответствии с утвержденным проектом (проектно-сметной документацией) и требованиями государственных нормативных документов в области архитектуры, градостроительства и строительства.

10. Класс энергоэффективности здания _____;

11. Объект построен в соответствии с утвержденным проектом (проектно-сметной документацией) и требованиями государственных нормативных документов в области архитектуры, градостроительства и строительства.

РЕШИЛ: **«Капитальный ремонт тепловых сетей по следующим адресам Карагандинская область, город Темиртау, улица Амангельды от дома № 5г 9 микрорайона до дома № 7 в 6 микрорайоне с переходом проезжей части проспекта Металлургов и улицы Амангельды»**

(наименование объекта (комплекса)

принять в эксплуатацию.

Заказчик:

Хасенов Канат Мейрамулы 25.06.24г.

фамилия, имя, отчество (при его наличии), подпись руководителя

Место печати (при наличии)

Технический надзор:

1)аттестованный (-ые) эксперт (-ы)

эксперт Ибраев Мейрам Шыракбаевич, аттестат эксперта №KZ03VJE00059895 от 26.11.2020г., №KZ73VJE00059896 от 26.11.2020г., №KZ32VJE00058015 от 06.10.2020г.

(фамилия, имя, отчество (при его наличии) эксперта, специализация аттестата, подпись, дата

Место печати (при наличии)

2) аккредитованная организация ТОО «Әсем-Құрылыс-Қызылорда», директор Рысбай Әділет Сәтбекұлы 25.06.24г.

(наименование организации) имеющей в своем составе аттестованного (-ых) эксперта (-ов), фамилия, имя, отчество (при его наличии) руководителя, подпись, дата

Место печати (при наличии)

эксперт Ибраев Мейрам Шыракбаевич, аттестат эксперта №KZ03VJE00059895 от 26.11.2020г., №KZ73VJE00059896 от 26.11.2020г., №KZ32VJE00058015 от 06.10.2020г.

(фамилия, имя, отчество (при его наличии) эксперта, специализация аттестата), подпись, дата

Место печати (при наличии)

Авторский надзор:

1) разработчик проекта ТОО «Строй -Аст», директор Замиралова Ирина Валерьевна, Замиралова 25.06.24г.

(наименование организации, фамилия, имя, отчество (при его наличии), должность), подпись, дата

Место печати (при наличии)

ТОО «Строй -Аст», директор Замиралова Ирина Валерьевна, лицензия №16017992 от 23.11.2016г.

Замиралова 25.06.24г.

(наименование организации, фамилия, имя, отчество (при его наличии), должность), подпись, дата

Место печати (при наличии)

ТОО "Строй-Аст" Новиков Валерий Павлович, лицензия №16017992 от 23.11.2016 г. 25.06.24г

(наименование организации, фамилия, имя, отчество (при его наличии), должность), подпись, дата

Место печати (при наличии)

ТОО "Строй-Аст" Митрохов Андрей Николаевич, лицензия №16017992 от 23.11.2016 г. 25.06.24г

(наименование организации, фамилия, имя, отчество (при его наличии), должность), подпись, дата

Место печати (при наличии)

2) Замиралова 25.06.24г

(наименование организации) имеющей в своем составе аттестованного (-ых) эксперта (-ов), фамилия, имя, отчество (при его наличии) руководителя, подпись, дата

Место печати (при наличии)

(фамилия, имя, отчество (при его наличии) эксперта, специализация аттестата), подпись, дата

Место печати (при наличии)

3) аттестованный (-ые) эксперт (-ы)

(фамилия, имя, отчество (при его наличии) эксперта, специализация аттестата), подпись, дата

Место печати (при наличии)

Подрядчик (генеральный подрядчик)

ТОО «Компания НурайСтрой», директор Нургалиева Алибека Галиевича 24.06.24г.

фамилия, имя, отчество (при его наличии), подпись руководителя

Место печати (при наличии)

Приложение 14 к акту приемки
объекта в эксплуатацию
форма

Технические характеристики объекта (тепловая трасса)

№ п/п	Наименование	Единицы измерения	Количество, протяженность	Примечание
1	Протяженность тепловой трассы	м	928	
	Протяженность воздушной прокладки:	м	270	
	1) на эстакадах	м	-	
	2) на опорах	м	270	
	Количество опор	шт	50	
	Протяженность подземной прокладки:	м	658	
	1) в непроходных каналах	м	658	
	2) в полупроходных каналах	м	-	
	3) бесканальная прокладка	м	-	
2	Количество колодцев (камер)	шт	2 (8)	
3	Количество компенсаторов	шт	10	
4	Количество вводов	шт	9	
5	Количество задвижек	шт	29	

Горизонтальный разрез колодца	Вертикальный разрез колодца
Масштаб _____	Масштаб _____

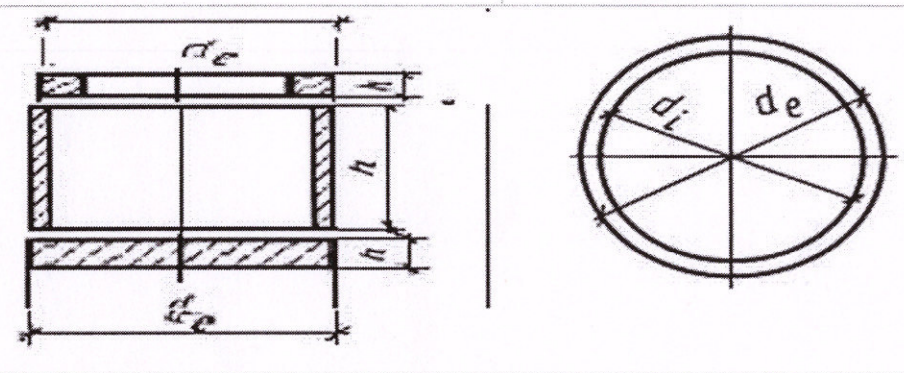

Спецификация

№ п/п	Наименование	Марка	Материал	Диаметр (мм) (размеры)	Количество	Примечание
1	Колодец из сборных ж/б элементов Ø1500	Серия 3.9001-14	железобетон	1500мм	2	
2	Камера из сборных ж/б элементов	серия ГОСТ 13579-78	железобетон ФБС 24.4.6, ФБС 12.4.6, ФБС 9.4.6	2400х400х600мм; 1200х400х600мм; 900х400х600мм;	5	
3	Камера из монолитного бетона	СТ РК EN 206-2017	Бетон товарный	С12/15, В15, М200	3	

Схема привязки колодца (камеры) к постоянным точкам-ориентирам

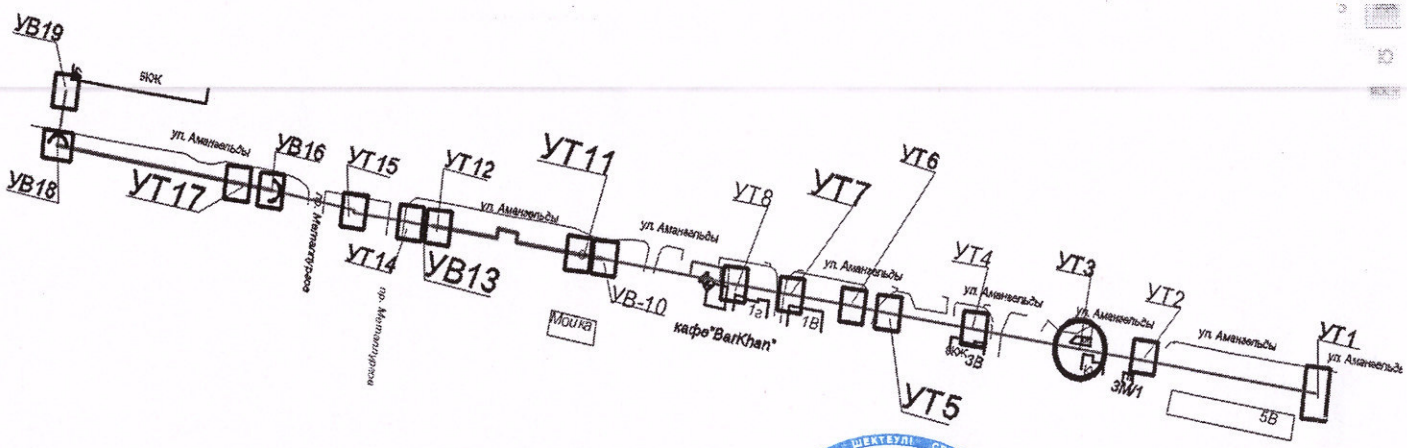

Заказчик:

Хасенов Канат Мейрамулы _____

фамилия, имя, отчество *подпись руководителя*

М.П.

Авторский надзор

Замиралова Ирина Валерьевна _____

фамилия, имя, отчество *подпись эксперта*

М.П

Новиков Валерий Павлович _____

фамилия, имя, отчество *подпись эксперта*

М.П

Митрохов Андрей Николаевич _____

фамилия, имя, отчество *подпись эксперта*

М.П

Графическое исполнение

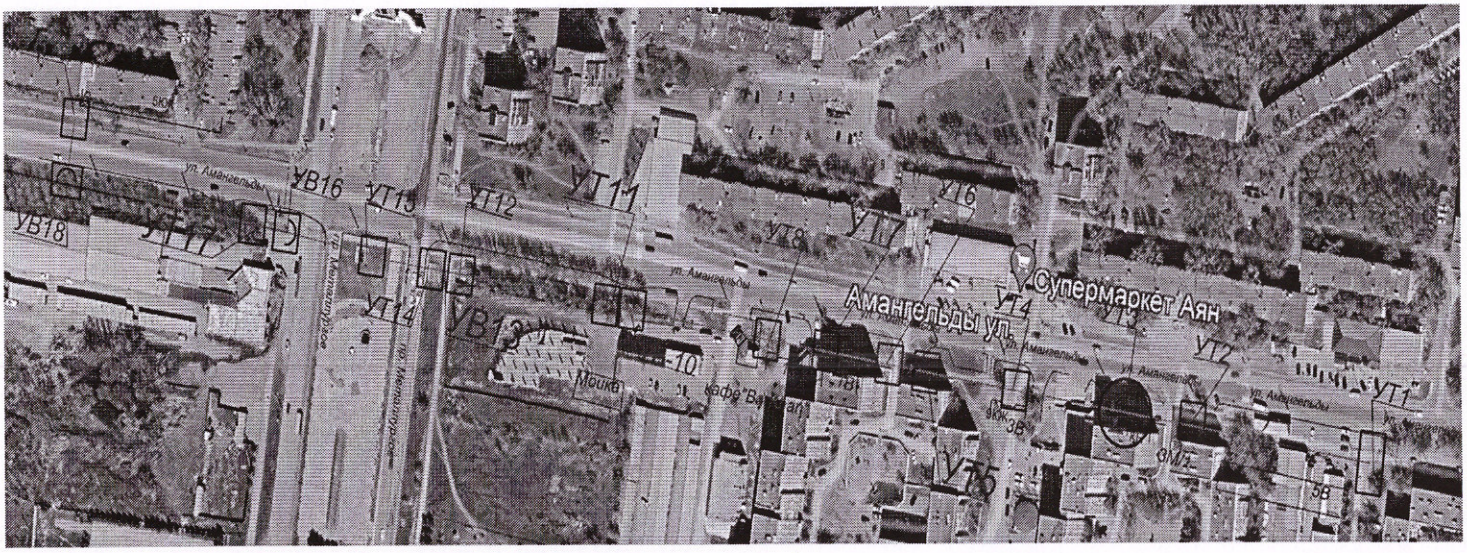

Протяженность труб тепловых сетей д530мм - 928м

Авторский надзор

Замиралова Ирина Валерьевна _____
фамилия, имя, отчество *подпись эксперта*
М.П.

Новиков Валерий Павлович _____
фамилия, имя, отчество *подпись эксперта*
М.П

Митрохов Андрей Николаевич _____
фамилия, имя, отчество *подпись эксперта*
М.П