ТОО «STROYCONSALTING»

Государственная лицензия 15014654;
15012371

РАБОЧИЙ ПРОЕКТ

"Строительство дорог жилого массива №1 города Алга улицы (Сумбіле, Керегe, Лашын, Бозой) Алгинский район, Актюбинской области"

ТОМ 3
АЛЬБОМ 1
АВТОМОБИЛЬНЫЕ ДОРОГИ

Генеральный директор: *Кусайнова Д.А*

Главный инженер проекта: *Утежанов А.М.*

Заказчик: ГУ «Алгинский районный отдел жилищно–коммунального хозяйства, пассажирского транспорта и автомобильных дорог»

Уральск 2023 г.

ВЕДОМОСТЬ РАБОЧИХ ЧЕРТЕЖЕЙ ОСНОВНОГО КОМПЛЕКТА МАРКИ АД

Лист	Наименование	Примечание
1	Общие данные	АД
2	План дороги М1:500. ул. Лашын: ПК0+00 – ПК5+71,18. ул. Бозой: ПК0+00 – ПК0+67,38.	-//-
3	План дороги М1:500. ул. Бозой: ПК0+67,38 – ПК7+19,40.	-//-
4	План дороги М1:500. ул. Бозой: ПК7+19,40 – ПК12+31,08.	-//-
5	План дороги М1:500. ул. Сумбіле: ПК0+00 – ПК2+47,83. ул. Кереге: ПК0+00 – ПК2+44,10.	-//-
6	План организации рельефа дороги М1:500. ул. Лашын: ПК0+00 – ПК5+71,18. ул. Бозой: ПК0+00 – ПК0+67,38.	-//-
7	План организации рельефа дороги М1:500. ул. Бозой: ПК0+67,38 – ПК7+19,40.	-//-
8	План организации рельефа дороги М1:500. ул. Бозой: ПК7+19,40 – ПК12+31,08.	-//-
9	План организации рельефа дороги М1:500. ул. Сумбіле: ПК0+00 – ПК2+47,83. ул. Кереге: ПК0+00 – ПК2+44,10.	-//-
10	План обустройства дороги М1:500. ул. Лашын: ПК0+00 – ПК5+71,18. ул. Бозой: ПК0+00 – ПК0+67,38.	-//-
11	План обустройства дороги М1:500. ул. Бозой: ПК0+67,38 – ПК7+19,40.	-//-
12	План обустройства дороги М1:500. ул. Бозой: ПК7+19,40 – ПК12+31,08.	-//-
13	План обустройства дороги М1:500. ул. Сумбіле: ПК0+00 – ПК2+47,83. ул. Кереге: ПК0+00 – ПК2+44,10.	-//-
14	Ведомость дорожных знаков и разметки	-//-
15	Конструкция дорожной одежды	-//-
16	Ведомость объемов работ по покрытиям. Ведомость объемов работ. Расход материалов дорожной одежды проезжей части на 1000 м².	-//-
17	Ведомость объемов работ по покрытиям тротуара. Расход материалов дорожной одежды тротуара на 1000 м².	-//-
18	Круглая металлическая труба 1хФ0,5м с нормальным входным звеном.	-//-
19	Ситуационный план	-//-

ВЕДОМОСТЬ ССЫЛОЧНЫХ И ПРИЛАГАЕМЫХ ДОКУМЕНТОВ

Обозначение	Наименование	Примечание
	Ссылочные документы	
СП РК 3.03-101-2013	Автомобильные дороги	-//-
ГОСТ 21.701-2013	Правила выполнения рабочей документации автомобильных дорог	-//-
ГОСТ 22245 - 90	Битумы нефтяные дорожные вязкие	-//-
ГОСТ 8736-93*	Песок для строительных работ	-//-
ГОСТ 9128 - 2009	Смеси асфальтобетонные дорожные, аэродромные и асфальтобетон	-//-
СТ РК 1284-2004	Щебень и гравий из плотных горных пород для строительных работ	-//-
ГОСТ 5781 - 82*	Сталь горячекатаная для армирования железобетонных конструкций	-//-
ГОСТ 10704-91	Трубы электросварные прямошовные	-//-
СТ КР 1125-2002	Технические средства организации дорожного движения. Знаки дорожные. Общие технические требования	-//-
СТ РК 1412-2005	Технические средства организации дорожного движения. Правила применения	-//-
СТ РК 1124-2003	Технические средства организации дорожного движения. РАЗМЕТКА ДОРОЖНАЯ. Технические требования	-//-
	Прилагаемые документы	
Серия 3.501.1-144	Трубы водопропускные железобетонные круглые для автомобильных дорог в обычных климатических условиях. Номенклатура. Материалы для проектирования	Выпуск 0-4 Выпуск 1

ВЕДОМОСТЬ ОСНОВНЫХ КОМПЛЕКТОВ РАБОЧИХ ЧЕРТЕЖЕЙ

Обозначение	Наименование	Примечание
АД	Автомобильные дороги	

СИТУАЦИОННЫЙ ПЛАН

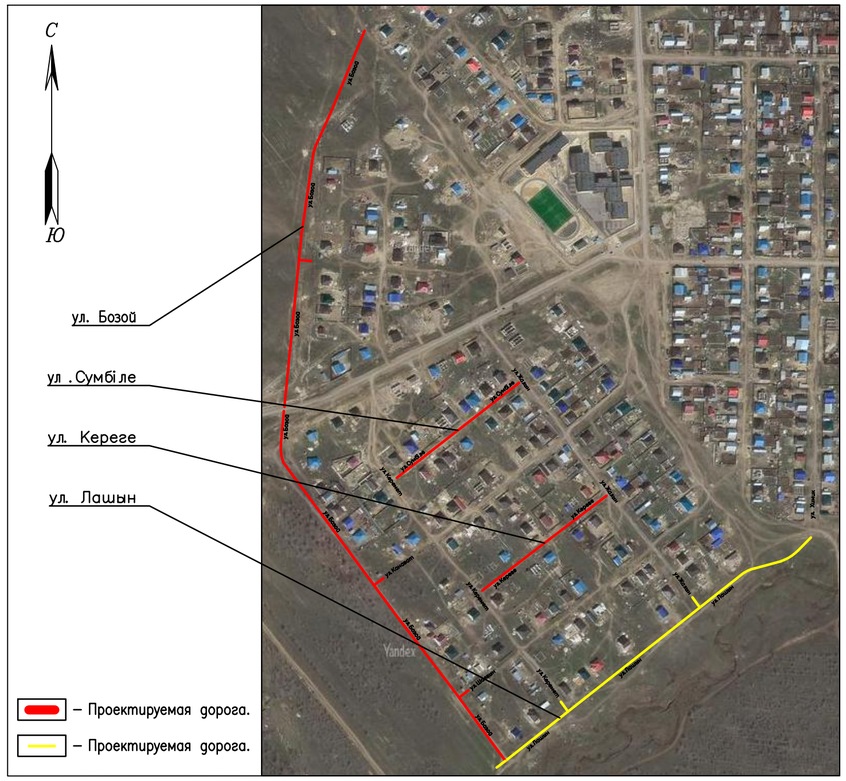

УСЛОВНЫЕ ОБОЗНАЧЕНИЯ

Обозначение	Наименование
.256.7817	Фактическая отметка рельефа
255,30 / 254,95	проектная отметка отметка существующего рельефа

ПРИМЕЧАНИЯ:
1. План Строительство дорог жилого массива №1 города Алга улицы (Сумбіле, Кереге, Лашын, Бозой) Алгинский район, Актюбинской области" выполнен на основе топографических изысканий выполненных отделом изысканий 2023 году.
2. Система высот - Балтийская.
Согласно СП РК 3.03-101-2013,
Категория автомобильной дороги - IV
Количество полос движения - 2
Ширина,
- полосы движения - 3.0 м
- укрепленной части обочины - 1 м
- проезжей части - 6.0 м
4. ВНИМАНИЕ! До начала производства работ по реконструкции улицы привести в порядок все инженерные сети - заказчику довести до сведения заинтересованные организации. Заказчику - по материалам проекта довести нормы СНиП расстояние от поверхности асфальта до газоровода, линий ЛЭП и связи - при их пересечении с дорогой с привлечением заинтересованных организаций.

Технико-экономические показатели (ТЭП)

п/п	Наименование	Ед. изм.	Значение			
			ул. Лашын	ул. Бозой	ул. Сумбіле	ул. Кереге
1	Строительная длина	м	571,18	1231,08	247,83	244,10
2	Категория дорога		IV	IV	IV	IV
3	Число полос движения	шт.	2	2	2	2
4	Ширина земляного полотна	м	10	10	10	10
5	Ширина проезжей части	м	6	6	6	6
6	Тип дорожной одежды		Облегченный	Облегченный	Облегченный	Облегченный
7	Вид покрытия		Горячие а/б смеси	Горячие а/б смеси	Горячие а/б смеси	Горячие а/б смеси
8	Ширина обочины	м	1.0	1.0	1.0	1.0

ВНИМАНИЕ!

Все конструкции, изделия и материалы, применяемые при строительстве данного объекта должны быть сертифицированы.

Перечень видов работ, для которых необходимо составлять акты освидетельствования скрытых работ:
- срезка существующего старого покрытия
- уплотнение грунта основания

Настоящий проект соответствует требованиям экологических, санитарно-гигиенических, противопожарных и других норм, действующих на территории Республики Казахстан, и обеспечивает безопасную для жизни и здоровья людей эксплуатацию объекта.

Главный инженер проекта Утежанов А.М.

Изм.	Кол.уч	Лист	№док	Подпись	Дата	44-2023-АД		
						Строительство дорог жилого массива №1 города Алга улицы (Сумбіле, Кереге, Лашын, Бозой) Алгинский район, Актюбинской области		
ГИП		Утежанов А.				Автомобильные дороги	Стадия: РП	Лист: 1 / Листов: 19
Разработал		Мухаметханов П.А.						
Н.контр.		Шукеев А.						
Проверил		Утежанов А.				Общие данные	ТОО "STROYCONSALTING" г.Уральск	

Взам. инв. № | Подп. и дата | Инв. № подл.

Формат А2

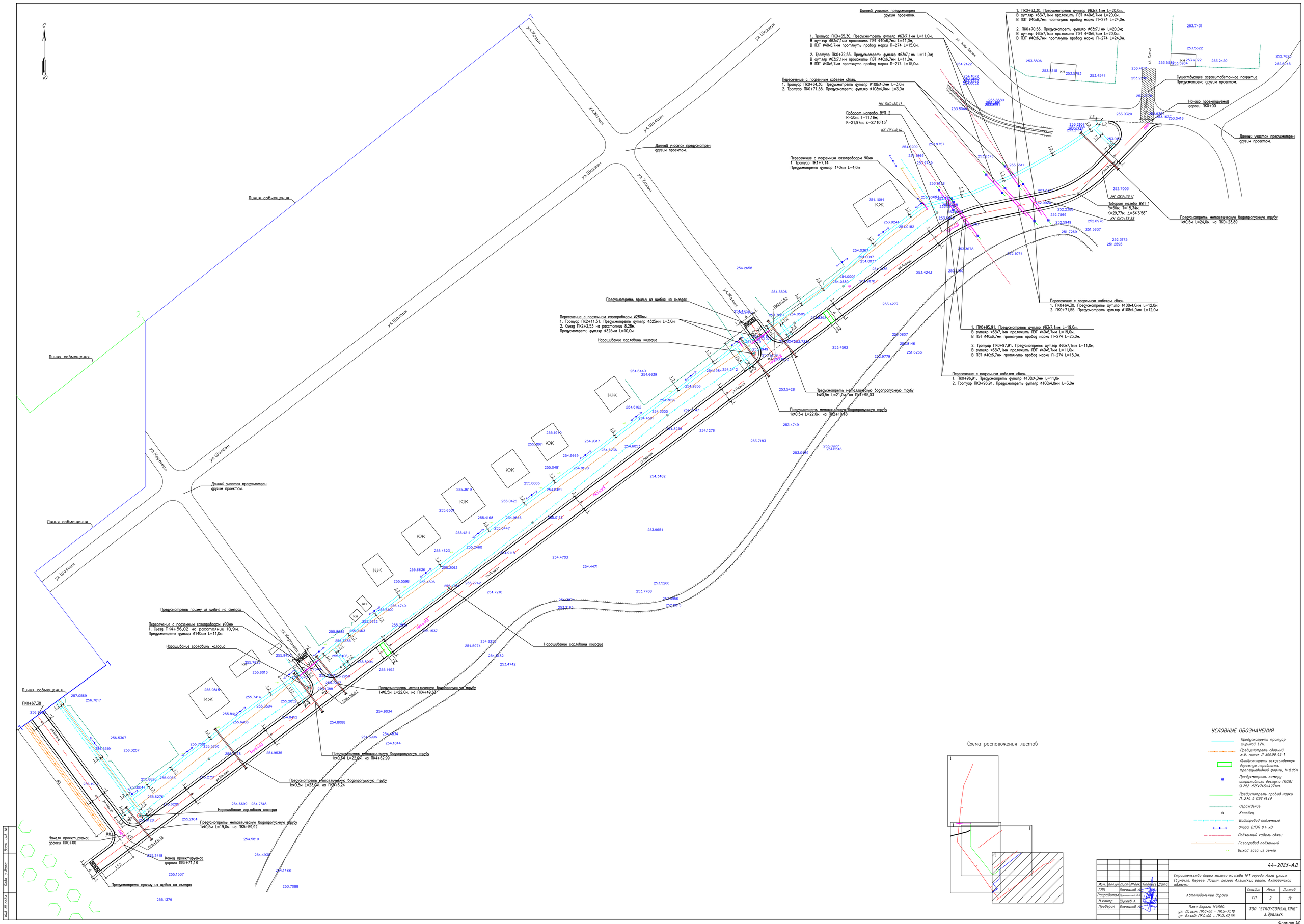

Схема расположения листов

УСЛОВНЫЕ ОБОЗНАЧЕНИЯ

- Предусмотреть тротуар шириной 1,2м.
- Предусмотреть сборный ж.б. лоток Л 300.90.45-1
- Предусмотреть искусственную дорожную неровность трапецеидальной формы, h=0,06м
- Предусмотреть камеру опознавания доступа (КОД) Ø 702 ø75х745х427мм.
- Предусмотреть провод марки П-274 в ПЭТ Ø40
- Ограждение
- Колодец
- Водопровод подземный
- Опора ВЛЗП 0.4 кВ
- Подземный кабель связи
- Газопровод подземный
- Выход газа из земли

Изм.	Кол.уч.	Лист	№док.	Подпись	Дата	44-2023-АД	
ГИП		Утежанов А.				Строительство дорог жилого массива №1 города Алга улицы (Сутбіле, Кергеу, Лашин, Бозой) Алгинский район, Актюбинской области	
Разработал		Кунтенов Н.				Автомобильные дороги	Стадия: РП; Лист: 2; Листов: 19
Н.контр.		Шукеев А.					
Проверил		Утежанов А.				План дороги М1:500. ул. Лашин: ПК0+00 - ПК5+71,18 ул. Бозой: ПК0+00 - ПК0+67,38.	ТОО "STROYCONSALTING" г.Уральск

Инв. № подл. | Подп. и дата | Взам. инв. №

Формат А0

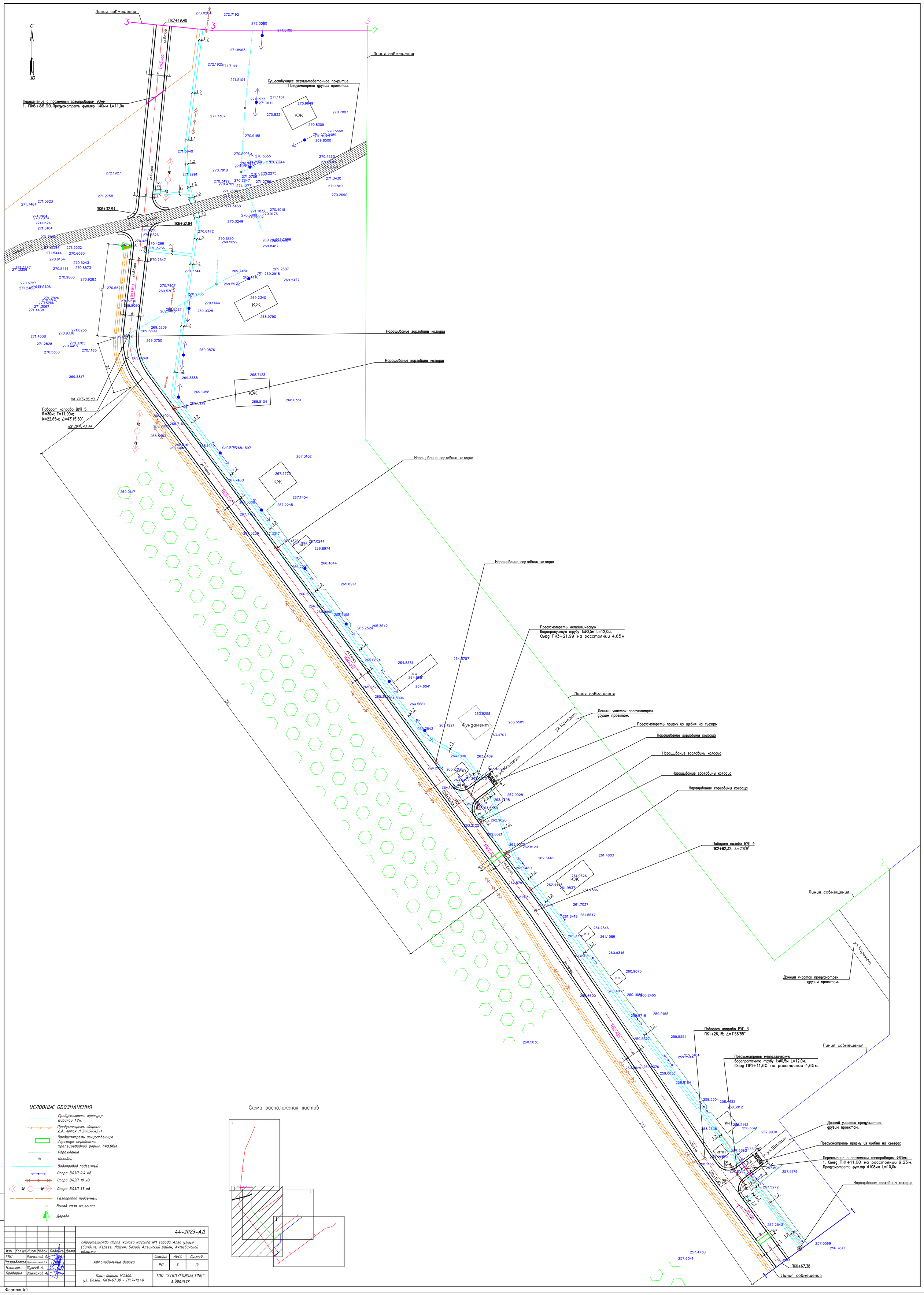

УСЛОВНЫЕ ОБОЗНАЧЕНИЯ

- Предусмотреть тротуар шириной 1,2м.
- Предусмотреть сборный ж.б. лоток Л 300.90.45-1
- Предусмотреть искусственную дорожную неровность трапециевидной формы, h=0,06м
- Ограждение
- Колодец
- Водопровод подземный
- Опора ВЛЭП 0.4 кВ
- Опора ВЛЭП 10 кВ
- Опора ВЛЭП 35 кВ
- Газопровод подземный
- Выход газа из земли
- Дерево

Схема расположения листов

Изм.	Кол.уч	Лист	№док	Подпись	Дата	44-2023-АД		
						Строительство дорог жилого массива №1 города Алга улицы (Сумбіле, Керреге, Лашын, Бозой) Алгинский район, Актюбинской области		
ГИП		Утежанов А.				Автомобильные дороги	Стадия: РП	Лист: 3 / Листов: 19
Разработал		Мухаметжанов П.А.						
Н.контр.		Шукеев А.				План дороги М1:500. ул. Бозой: ПК0+67,38 - ПК7+19,40.	ТОО "STROYCONSALTING" г.Уральск	
Проверил		Утежанов А.						

Взам. инв. №
Подп. и дата
Инв. № подл.

Формат А0

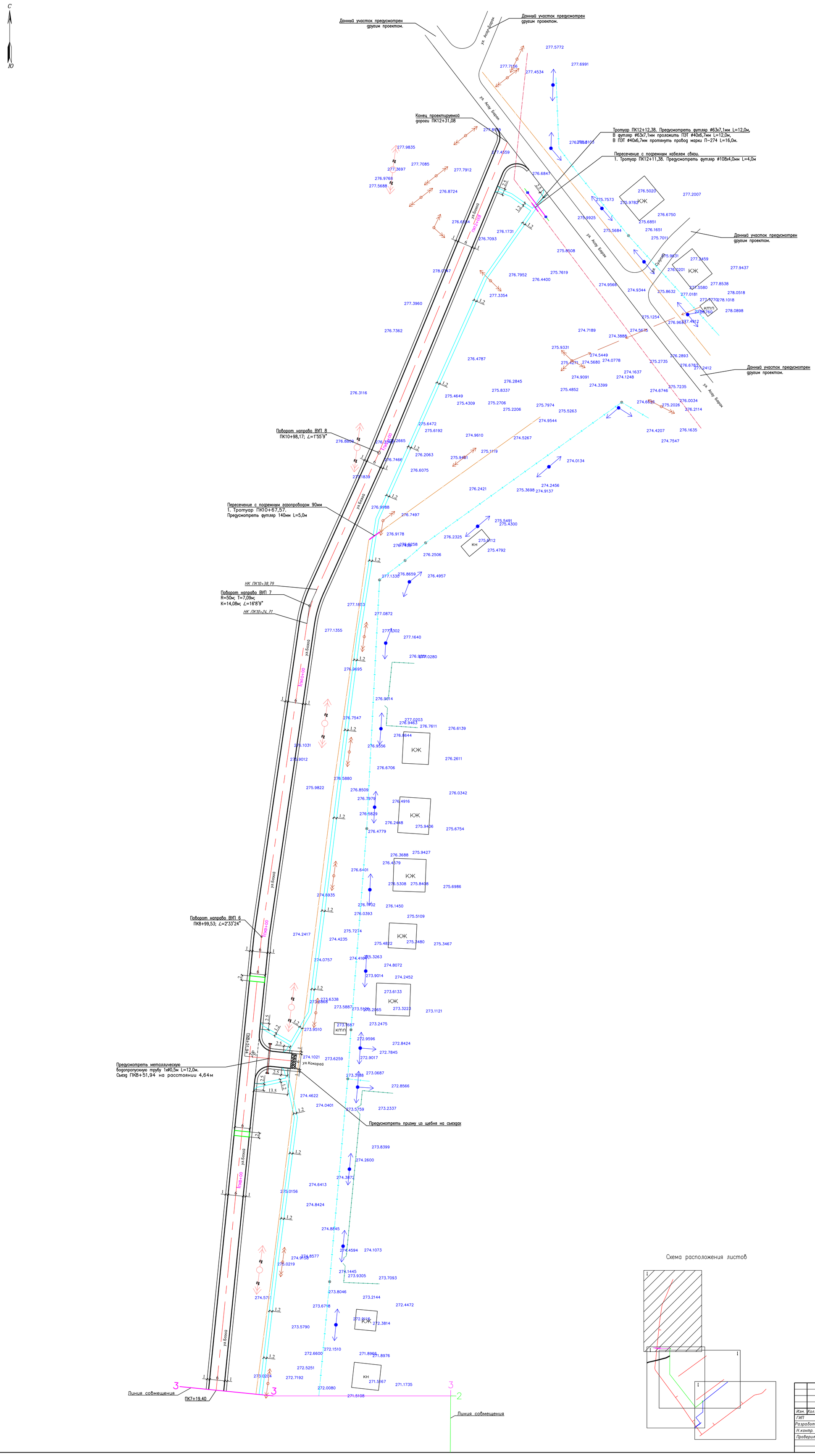

УСЛОВНЫЕ ОБОЗНАЧЕНИЯ

- Предусмотреть тротуар шириной 1,2м.
- Предусмотреть искусственную дорожную неровность трапециевидной формы, h=0,06м
- Предусмотреть камеру оперативного доступа (КОД) Ø 702. 875х745х427мм.
- Предусмотреть провод марки П-274 в ПЭТ Ø40
- Ограждение
- Колодец
- Водопровод подземный
- Опора ВЛЭП 0.4 кВ
- Опора ВЛЭП 10 кВ
- Опора ВЛЭП 35 кВ
- Подземный кабель связи
- Газопровод подземный
- Выход газа из земли

Схема расположения листов

Изм.	Кол.уч.	Лист	№док	Подпись	Дата	44-2023-АД
ГИП			Утежанов А.			Строительство дорог жилого массива №1 города Алга области (Сумбіле, Керуе, Лашын, Бозой) Алгинский район, Актюбинской области
Разработал			Нукеневанов П.А.			Автомобильные дороги — Стадия: РП; Лист: 4; Листов: 19
Н.контр.			Шукеев А.			План дороги М1:500. ул. Бозой: ПК 7+19,40 – ПК 12+31,08.
Проверил			Утежанов А.			ТОО "STROYCONSALTING" г.Уральск

Взам. инв. №
Подп. и дата
Инв. № подл.

Формат А0

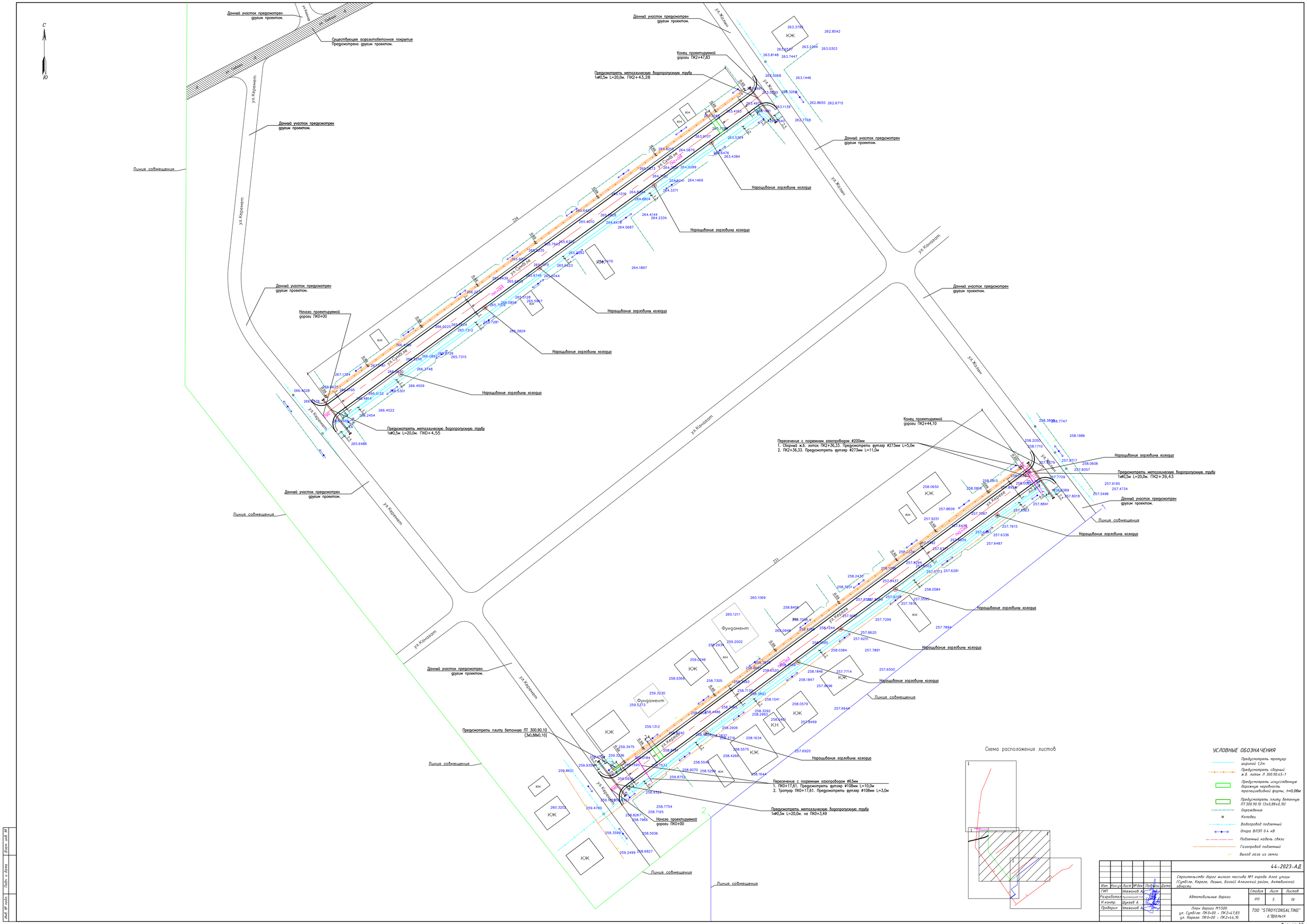

Схема расположения листов

УСЛОВНЫЕ ОБОЗНАЧЕНИЯ

- Предусмотреть тротуар шириной 1,2м
- Предусмотреть сборный ж.б. лоток Л 300.90.45-1
- Предусмотреть искусственную дорожную неровность трапецеидальной формы, h=0,06м
- Предусмотреть плиту бетонную ПТ 300.90.10 (3х0,88х0,10)
- Ограждение
- Колодец
- Водопровод подземный
- Опора ВЛЭП 0,4 кВ
- Подземный кабель связи
- Газопровод подземный
- Выход газа из земли

						44-2023-АД	
Изм.	Кол.уч.	Лист	№док.	Подпись	Дата	Строительство дорог жилого массива №1 города Алга улицы (Сутбіле, Кереге, Лашын, Бозой) Алгинский район, Актюбинской области	
ГИП		Апежанов А.				Автомобильные дороги	Стадия: РП; Лист: 5; Листов: 19
Разработал		Кравченко П.А.					
Н.контр.		Шукеев А.				План дороги М1:500. ул. Сутбіле: ПК0+00 – ПК2+47,83. ул. Кереге: ПК0+00 – ПК2+44,10.	ТОО "STROYCONSALTING" г.Уральск
Проверил		Апежанов А.					

Взам. инв. №

Подп. и дата

Инв. № подл.

Формат А0

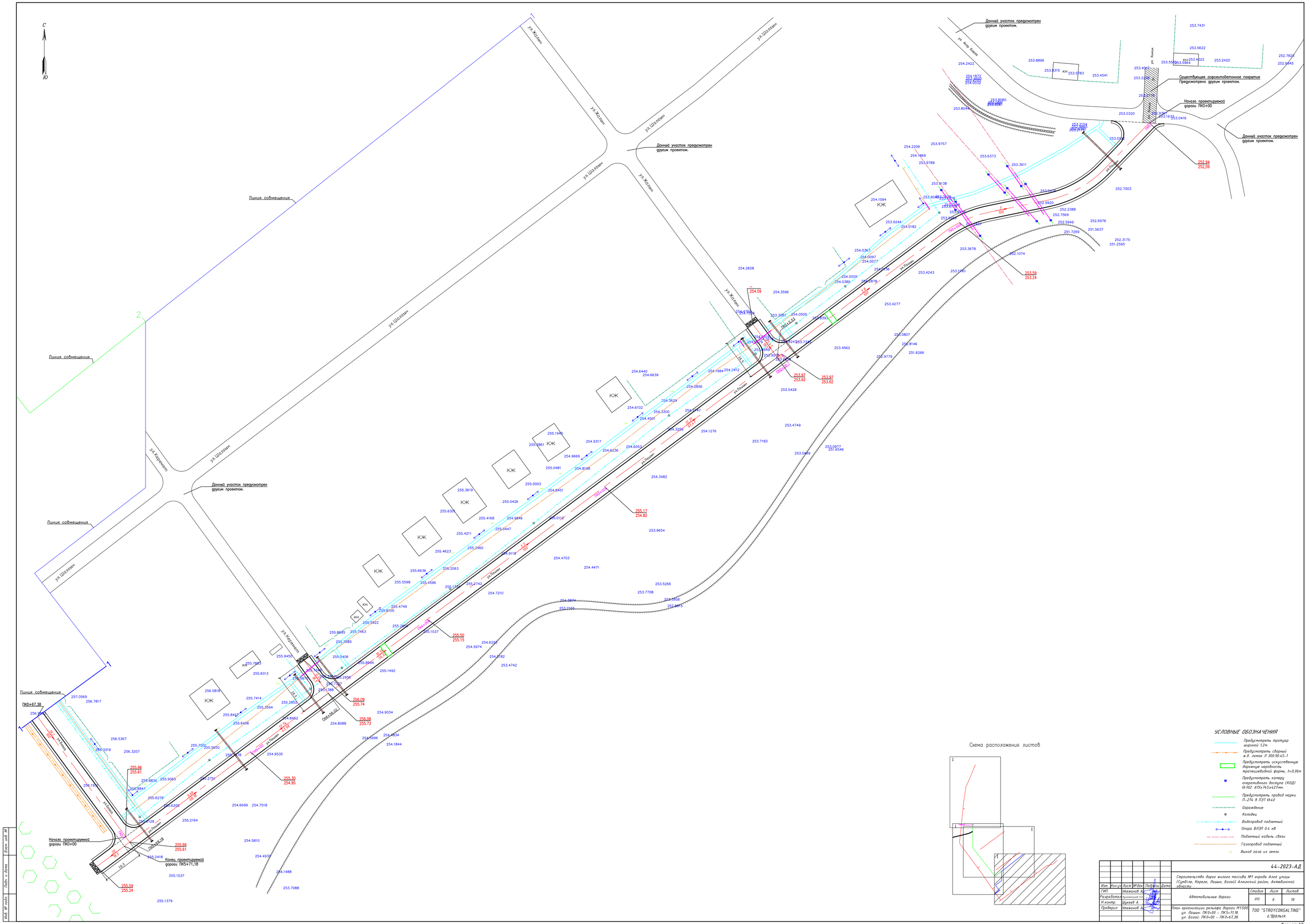

Схема расположения листов

УСЛОВНЫЕ ОБОЗНАЧЕНИЯ

- Предусмотреть тротуар шириной 1,2м.
- Предусмотреть сборный ж.б. лоток Л 300.90.45-1
- Предусмотреть искусственную дорожную неровность трапецеидвидной формы, h=0,06м
- Предусмотреть камеру оперативного доступа (КОД) Ø 702 875х745х427мм.
- Предусмотреть провод марки П-274 в ПЭТ Ø40
- Ограждение
- Колодец
- Водопровод подземный
- Опора ВЛЗП 0.4 кВ
- Подземный кабель связи
- Газопровод подземный
- Выход газа из земли

						44-2023-АД			
Изм.	Кол.уч.	Лист	№док.	Подпись	Дата	Строительство дорог жилого массива №1 города Алга улицы (Сутбіле, Кервеє, Лашин, Базой) Алгинский район, Актюбинской области			
ГИП		Жумекенов А.				Автомобильные дороги	Стадия	Лист	Листов
Разработал		Жумекенов А.					РП	6	19
Н.контр.		Шукеев А.				План организации рельефа дороги М1500 ул. Лашин: ПК0+00 – ПК5+71,18 ул. Базой: ПК0+00 – ПК0+67,38.	ТОО "STROYCONSALTING" г.Уральск		
Проверил		Жумекенов А.							

Инв. № подл. | Подп. и дата | Взам. инв. №

Формат А0

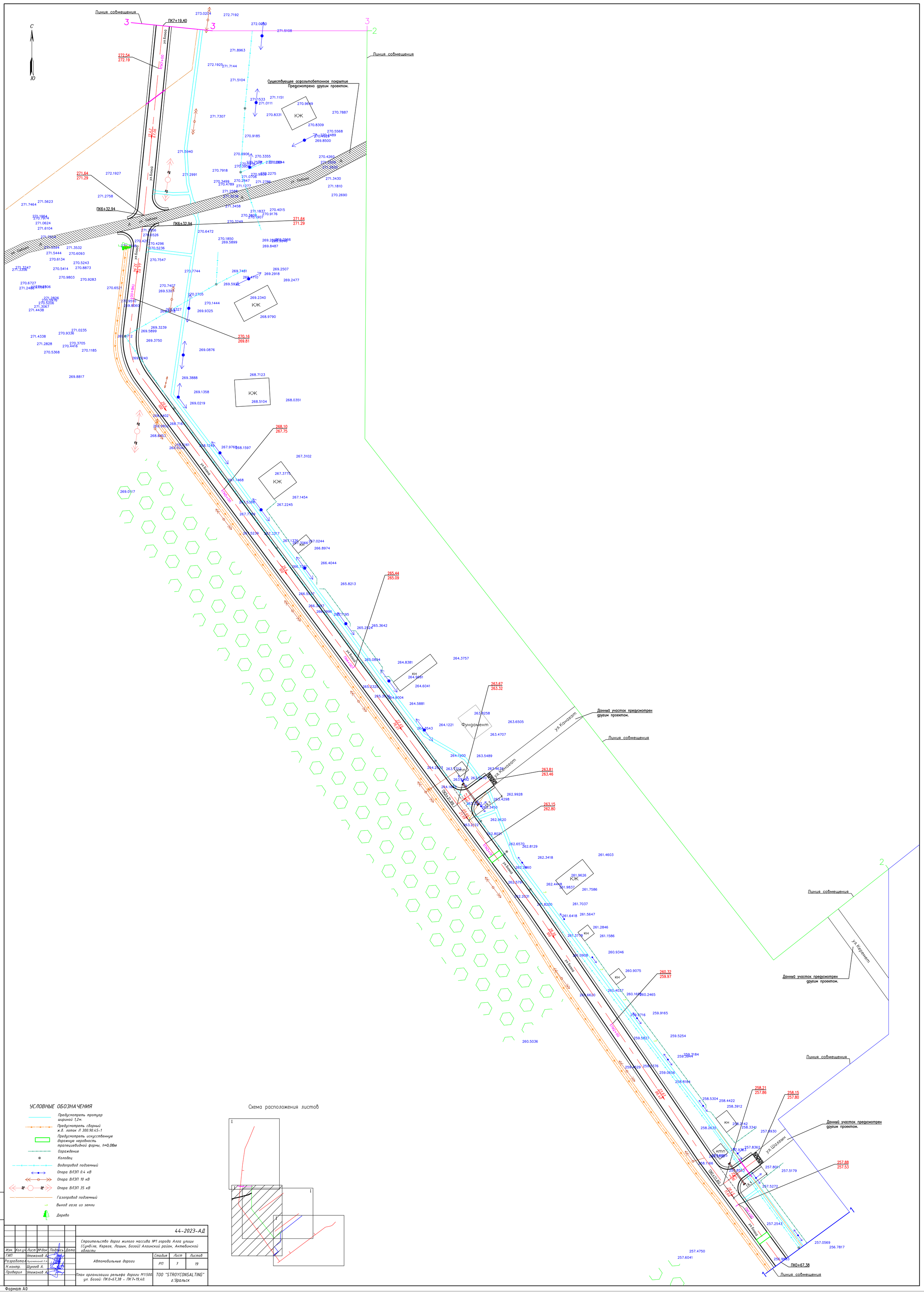

УСЛОВНЫЕ ОБОЗНАЧЕНИЯ

- Предусмотреть тротуар шириной 1,2м.
- Предусмотреть сборный ж.б. лоток Л 300.90.45-1
- Предусмотреть искусственную дорожную неровность трапециевидной формы, h=0,06м
- Ограждение
- Колодец
- Водопровод подземный
- Опора ВЛЭП 0.4 кВ
- Опора ВЛЭП 10 кВ
- Опора ВЛЭП 35 кВ
- Газопровод подземный
- Выход газа из земли
- Дерево

Схема расположения листов

Изм.	Кол.уч	Лист	№док.	Подпись	Дата	44-2023-АД		
						Строительство дорог жилого массива №1 города Алга улицы (Сумбіле, Кереге, Лашын, Бозой) Алгинский район, Актюбинской области		
ГИП		Утежанов А.				Автомобильные дороги	Стадия	Лист	Листов
Разработал		Нуметжанов П.А.					РП	7	19
Н.контр.		Шукеев А.				План организации рельефа дороги М1:500. ул. Бозой: ПК0+67,38 - ПК7+19,40.	ТОО "STROYCONSALTING" г.Уральск	
Проверил		Утежанов А.						

Взам. инв. №

Подп. и дата

Инв. № подл.

Формат А0

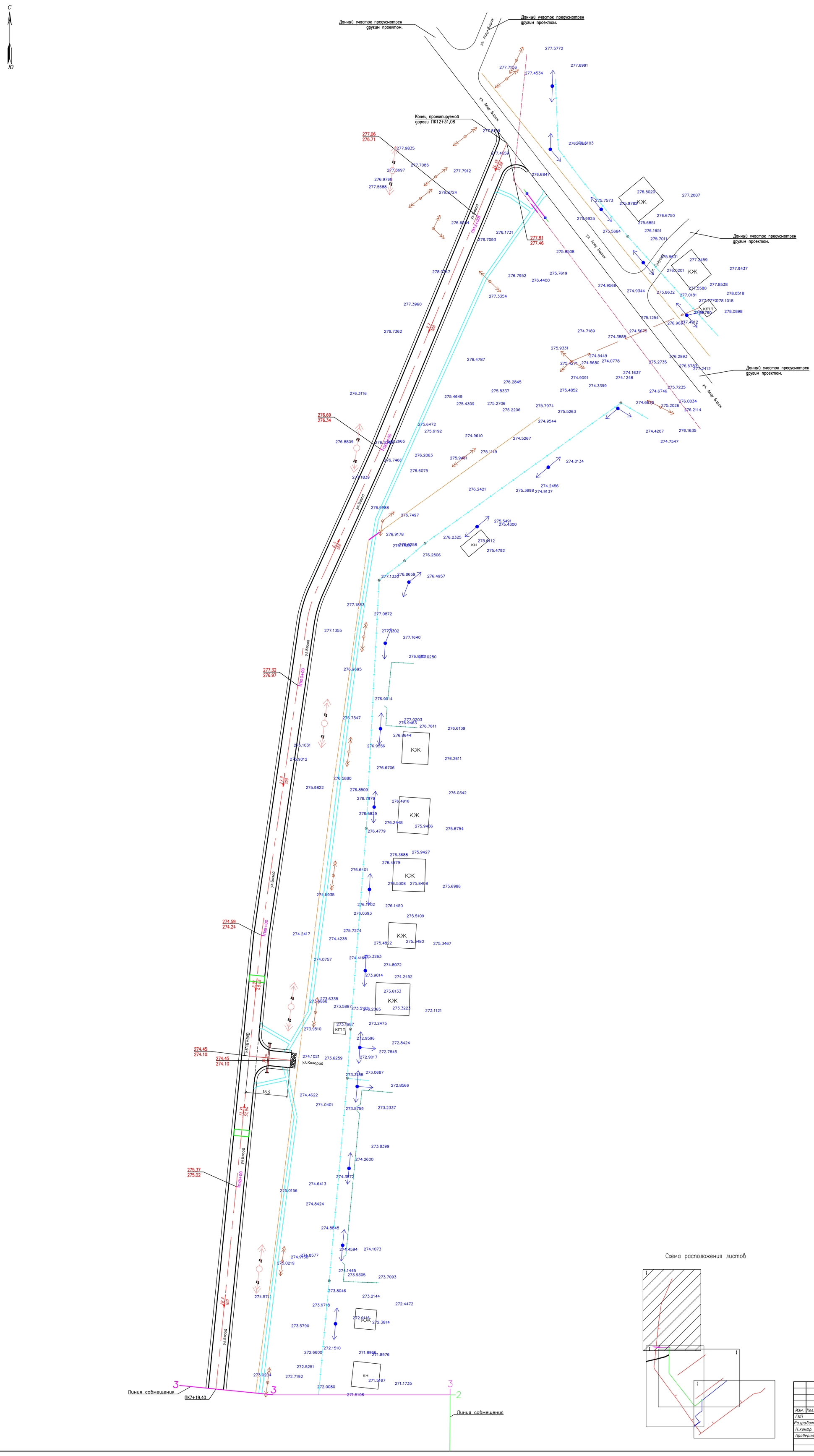

Изм.	Кол.уч.	Лист	№док	Подпись	Дата	44-2023-АД
ГИП		Утежанов А.				Строительство дорог жилого массива №1 города Алга улицы (Сумбіле, Кереге, Лашын, Бозой) Алгинский район, Актюбинской области
Разработал		Нукеменова П.А.				Автомобильные дороги — Стадия: РП; Лист: 8; Листов: 19
Н.контр.		Шукеев А.				
Проверил		Утежанов А.				План организации рельефа дороги М1:500 ул. Бозой: ПК 7+19,40 – ПК 12+31,08. — ТОО "STROYCONSALTING" г.Уральск

Взам. инв. №
Подп. и дата
Инв. № подл.

Формат А0

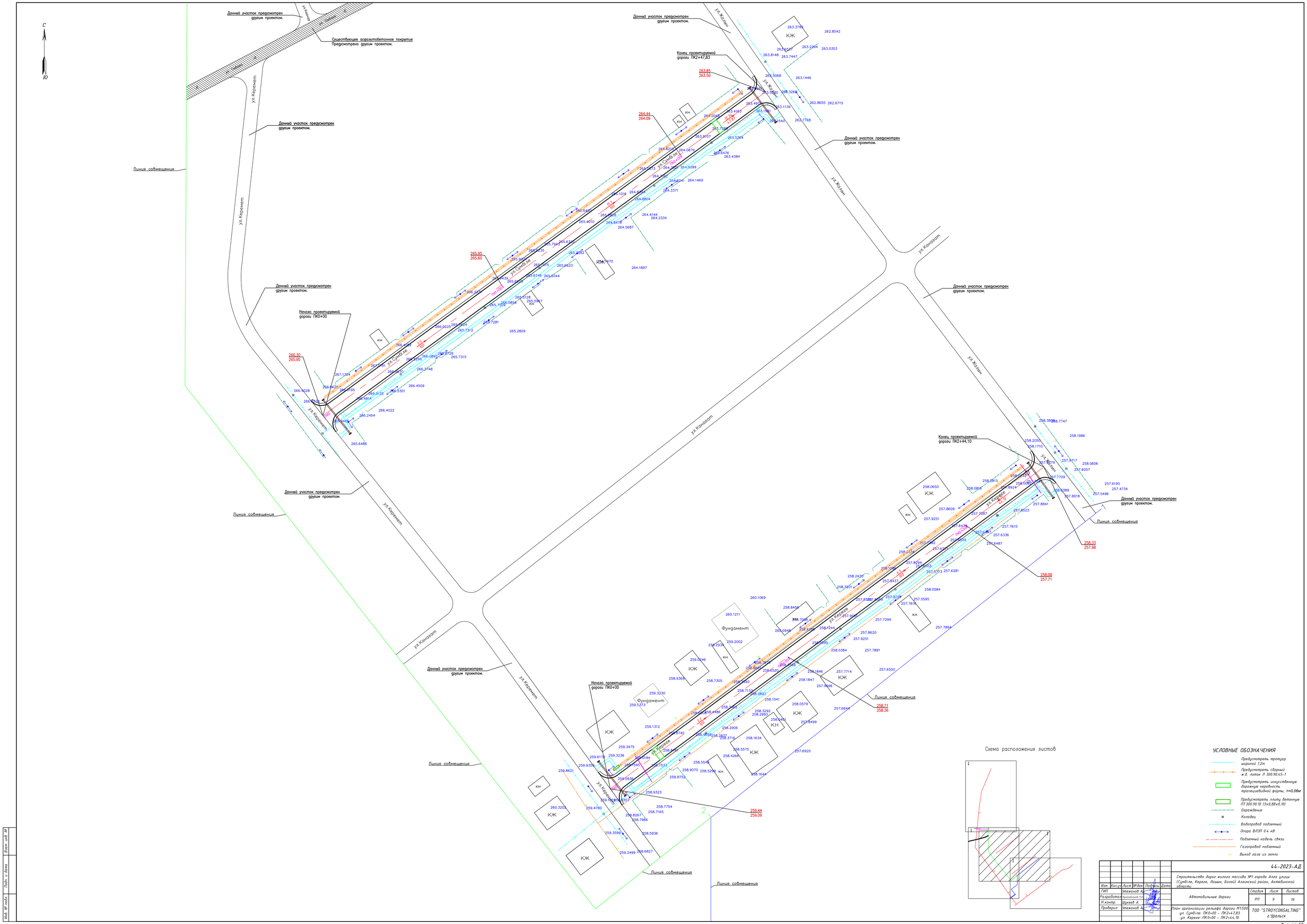

Схема расположения листов

УСЛОВНЫЕ ОБОЗНАЧЕНИЯ

- Предусмотреть тротуар шириной 1,2м.
- Предусмотреть сборный ж.б. лоток Л 300.90.45-1
- Предусмотреть искусственные дорожные неровность трапецеидальной формы, h=0,06м
- Предусмотреть плиту бетонную ПТ 300.90.10 (3х0,88х0,10)
- Ограждение
- Колодец
- Водопровод подземный
- Опора ВЛЭП 0.4 кВ
- Подземный кабель связи
- Газопровод подземный
- Выход газа из земли

						44-2023-АД		
Изм.	Кол.уч.	Лист	№док.	Подпись	Дата	Строительство дорог жилого массива №1 города Алга улицы (Сутбіле, Кереге, Лашин, Базой Алгинский район, Актюбинской области		
ГИП		Утежанов А.				Автомобильные дороги	Стадия	Лист	Листов
Разработал		Кудайбергенова Н.А.					РП	9	19
Н.контр.		Щукин А.				План организации рельефа дороги М1:500 ул. Сутбіле: ПК0+00 – ПК2+47,83. ул. Кереге: ПК0+00 – ПК2+44,10.	ТОО "STROYCONSALTING" г.Уральск		
Проверил		Утежанов А.							

Инв. № подл. | Подп. и дата | Взам. инв. №

Формат А0

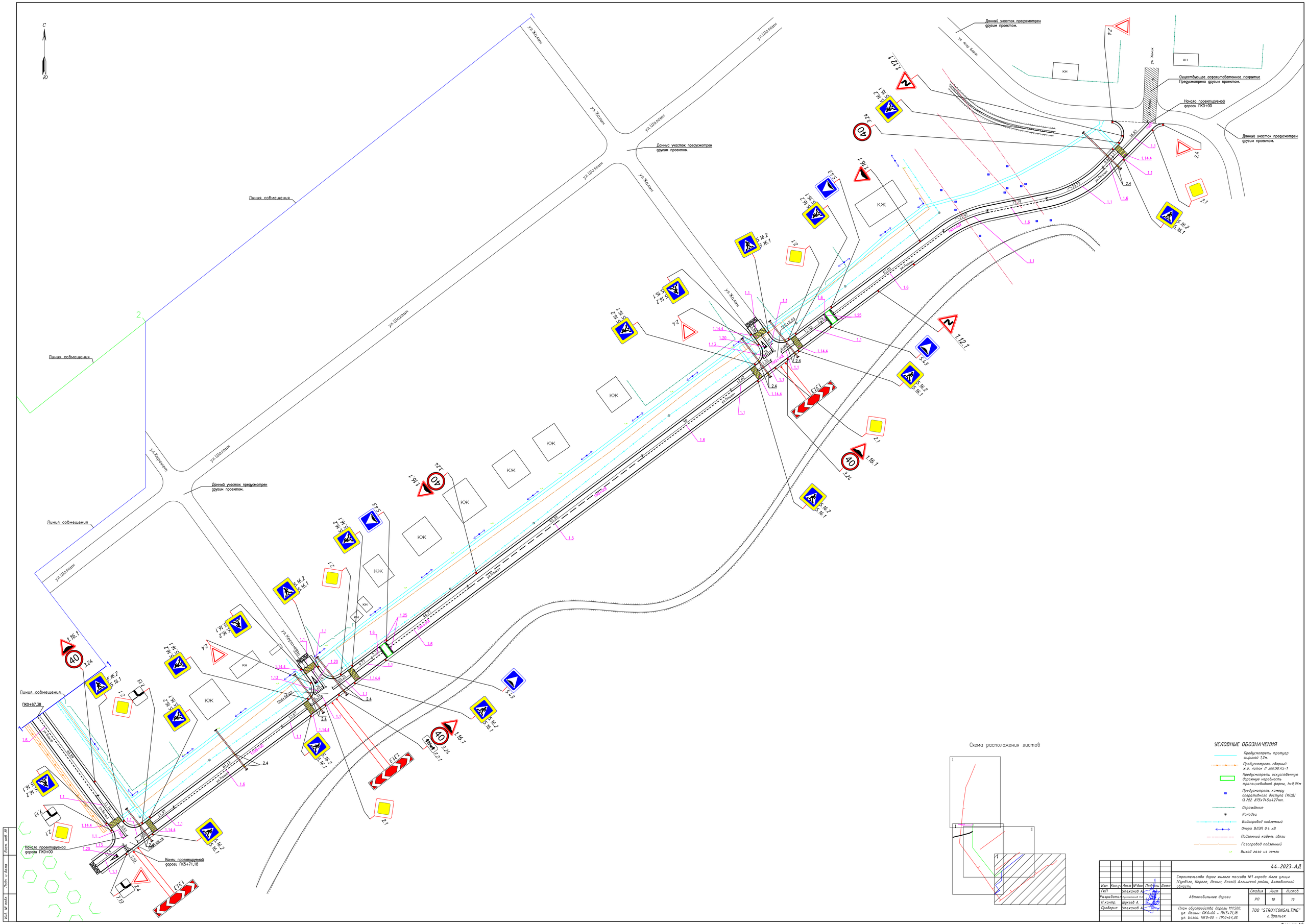

Схема расположения листов

УСЛОВНЫЕ ОБОЗНАЧЕНИЯ

- Предусмотреть тротуар шириной 1,2м.
- Предусмотреть сборный ж.б. лоток Л 300.90.45-1
- Предусмотреть искусственную дорожную неровность трапецеидальной формы, h=0,06м
- Предусмотреть камеру оперативного доступа (КОД) Ø 702. 875х745х427мм.
- Ограждение
- Колодец
- Водопровод подземный
- Опора ВЛЗП 0.4 кВ
- Подземный кабель связи
- Газопровод подземный
- Выход газа из земли

							44-2023-АД
Изм.	Кол.уч.	Лист	№док.	Подпись	Дата	Строительства дорог жилого массива №1 города Алга улицы (Сутбіле, Кереге, Лашын, Базой) Алгинский район, Актюбинской области	
ГИП		Утежанов А.				Автомобильные дороги	Стадия: РП; Лист: 10; Листов: 19
Разработал		Пропетенкова Л.А.					
Н.контр.		Шукеев А.				План обустройства дороги М1500. ул. Лашын: ПК0+00 – ПК5+71,18 ул. Базой: ПК0+00 – ПК0+67,38.	ТОО "STROYCONSALTING" г.Уральск
Провери		Утежанов А.					

Формат А0

Взам. инв. №

Подп. и дата

Инв. № подл.

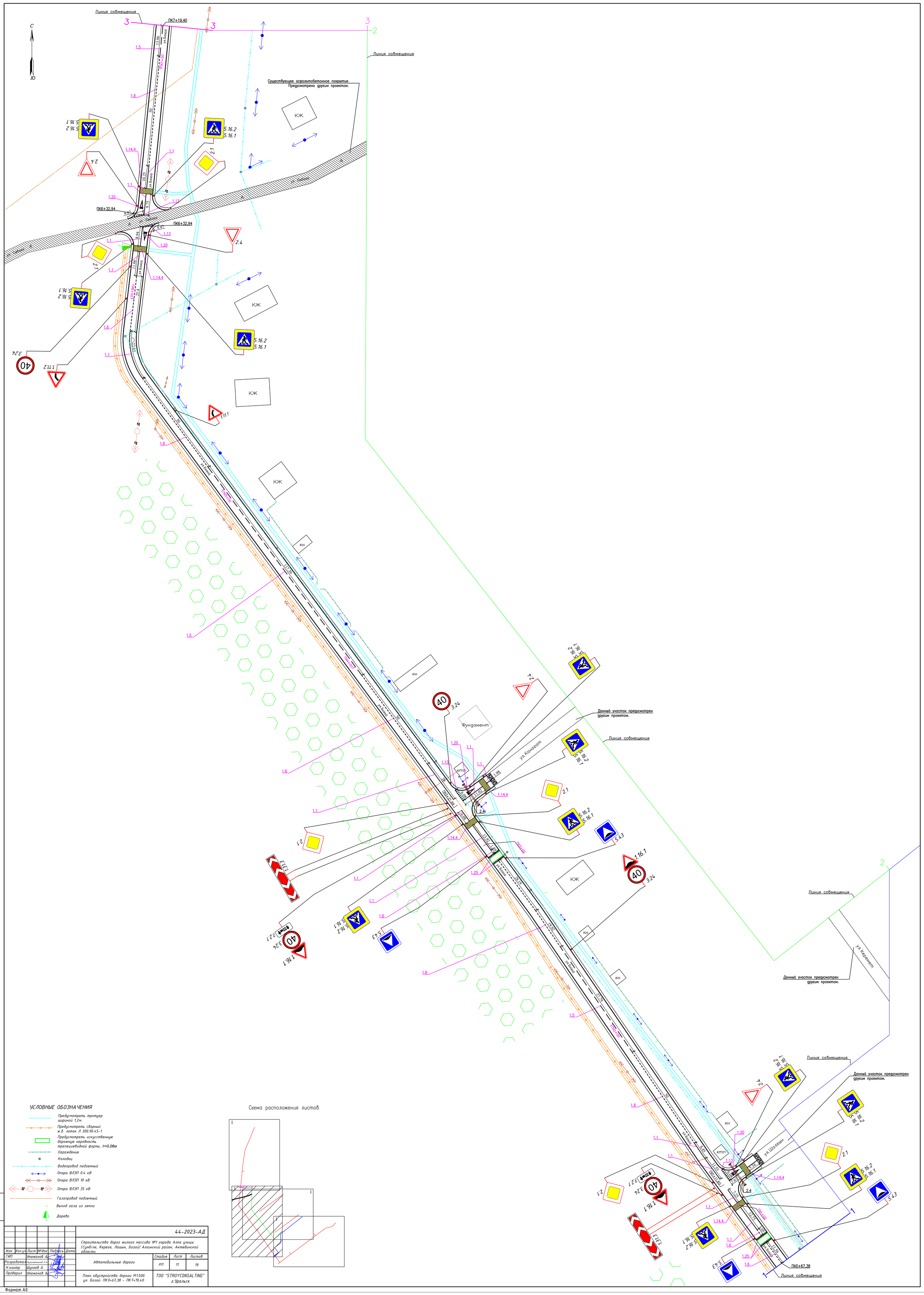

УСЛОВНЫЕ ОБОЗНАЧЕНИЯ

- Предусмотреть тротуар шириной 1,2м.
- Предусмотреть сборный ж.б. лоток Л 300.90.45-1
- Предусмотреть искусственную дорожную неровность трапециевидной формы, h=0,06м
- Ограждение
- Колодец
- Водопровод подземный
- Опора ВЛЭП 0.4 кВ
- Опора ВЛЭП 10 кВ
- Опора ВЛЭП 35 кВ
- Газопровод подземный
- Выход газа из земли
- Дерево

Схема расположения листов

Изм.	Кол.уч	Лист	№док	Подпись	Дата	44-2023-АД		
						Строительство дорог жилого массива №1 города Алга улицы (Сумбіле, Керге, Лашын, Бозой) Алгинский район, Актюбинской области		
ГИП		Утежанов А.				Автомобильные дороги	Стадия	Лист	Листов
Разработал		Мухметжанов П.А.					РП	11	19
Н.контр.		Шукеев А.							
Проверил		Утежанов А.				План обустройства дороги М1:500. ул. Бозой: ПК0+67,38 - ПК7+19,40.	ТОО "STROYCONSALTING" г.Уральск	

Взам. инв. №

Подп. и дата

Инв. № подл.

Формат А0

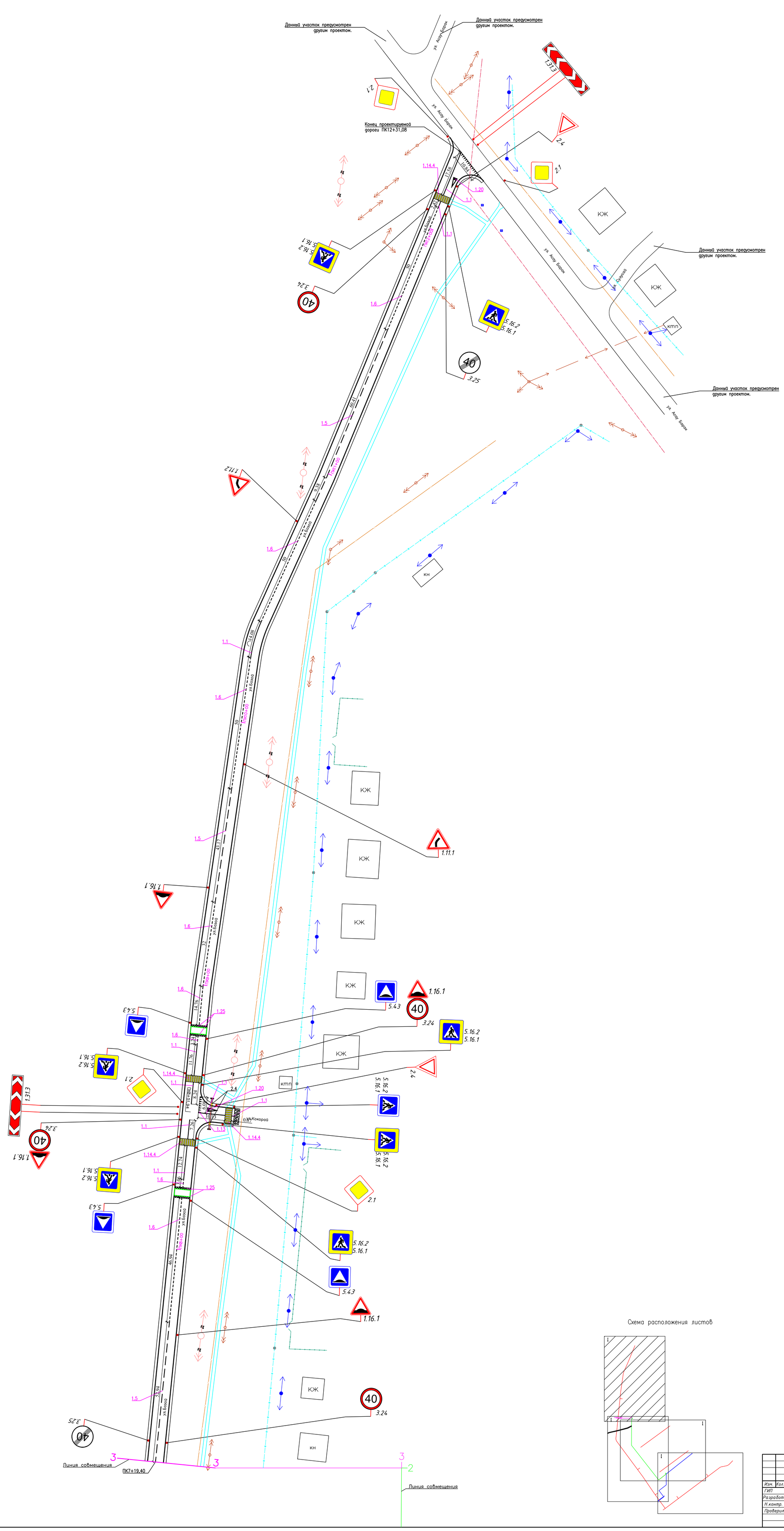

Схема расположения листов

УСЛОВНЫЕ ОБОЗНАЧЕНИЯ

- Предусмотреть тротуар шириной 1,2м.
- Предусмотреть искусственную дорожную неровность трапециевидной формы, h=0,06м
- Предусмотреть камеру оперативного доступа (КОД) Ø 702 875х745х427мм.
- Ограждение
- Колодец
- Водопровод подземный
- Опора ВЛЭП 0.4 кВ
- Опора ВЛЭП 10 кВ
- Опора ВЛЭП 35 кВ
- Подземный кабель связи
- Газопровод подземный
- Выход газа из земли

Изм.	Кол.уч.	Лист	№док	Подпись	Дата	44-2023-АД	
ГИП		Утежанов А.				Строительство дорог жилого массива №1 города Алга улицы (Сумбіле, Кереге, Лашын, Бозой) Алгинский район, Актюбинской области	
Разработал		Мукатаева П.А.				Автомобильные дороги	Стадия: РП; Лист: 12; Листов: 19
Н.контр.		Шукеев А.				План обустройства дороги М1:500. ул. Бозой: ПК 7+19,40 – ПК 12+31,08.	ТОО "STROYCONSALTING" г.Уральск
Проверил		Утежанов А.					

Взам. инв. №

Подп. и дата

Инв. № подл.

Формат А0

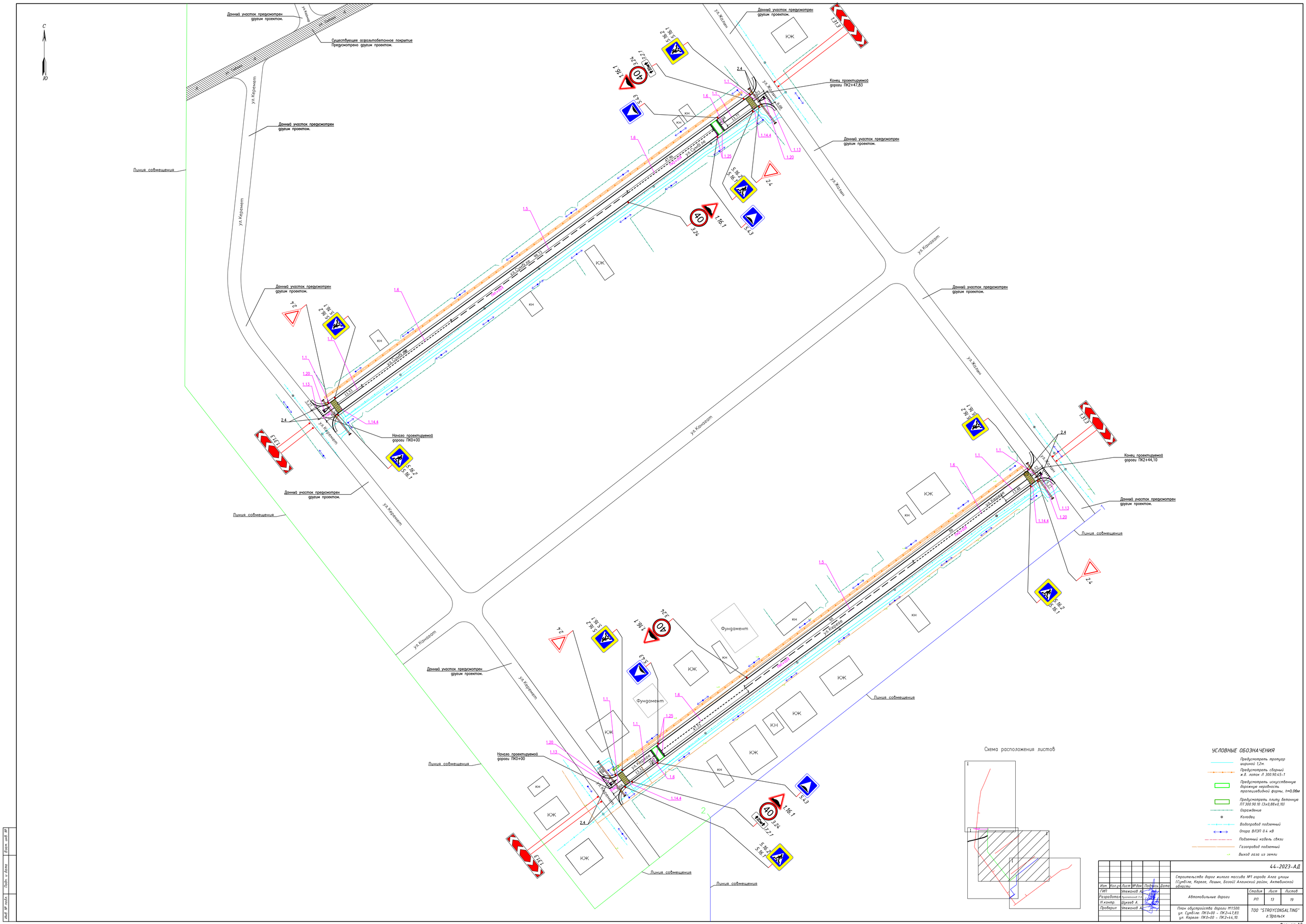

Схема расположения листов

УСЛОВНЫЕ ОБОЗНАЧЕНИЯ

- Предусмотреть тротуар шириной 1,2м.
- Предусмотреть сборный ж.б. лоток Л 300.90.45-1
- Предусмотреть искусственную дорожную неровность трапецеидальной формы, h=0,06м
- Предусмотреть плиту бетонную ПТ 300.90.10 (3х0,89х0,10)
- Ограждение
- Колодец
- Водопровод подземный
- Опора ВЛЭП 0,4 кВ
- Подземный кабель связи
- Газопровод подземный
- Выход газа из земли

Изм.	Кол.уч.	Лист	№док	Подпись	Дата	44-2023-АД		
ГИП		Утежанов А.				Строительство дорог жилого массива №1 города Алга улицы (Сутбіле, Кереге, Лашын, Базой) Алгинский район, Актюбинской области		
Разработал		Мухитдинова Л.А.				Автомобильные дороги	Стадия	Лист	Листов
Н.контр.		Шукеев А.					РП	13	19
Проверил		Утежанов А.				План обустройства дороги М1500. ул. Сутбіле: ПК0+00 – ПК2+47,83. ул. Кереге: ПК0+00 – ПК2+44,10.	ТОО "STROYCONSALTING" г.Уральск		

Взам. инв. №

Подп. и дата

Инв. № подл.

Формат А0

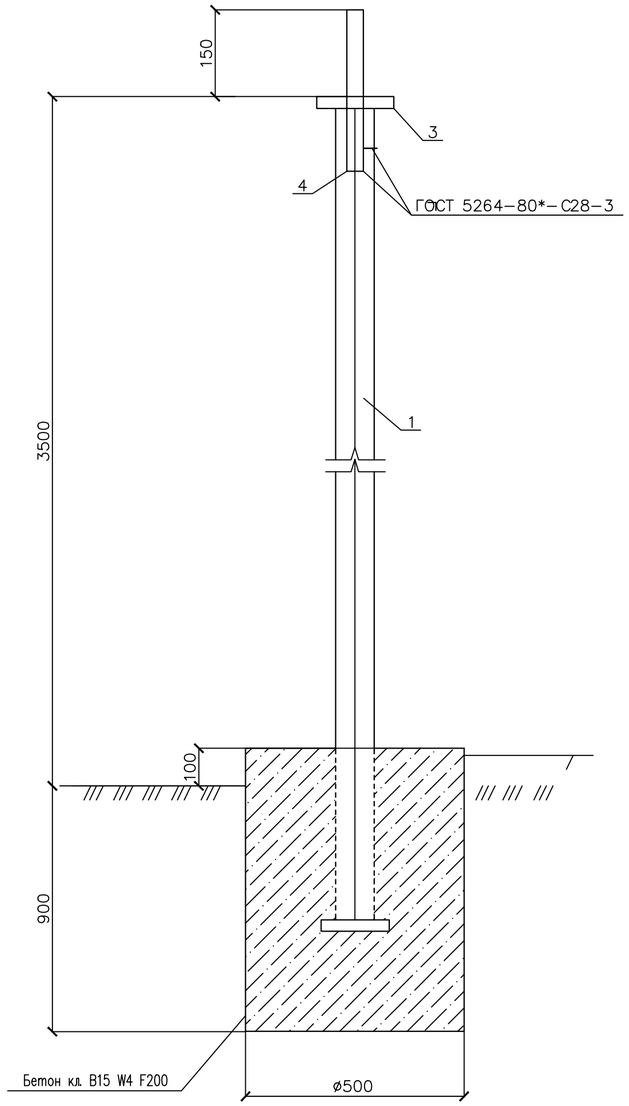

СПЕЦИФИКАЦИЯ на 1 стойку

Поз.	Обозначение	Наименование	Кол.	Масса, кг
1	ГОСТ 10704-91	Стойка трубы 76х3 L=2900	1	15.66
2	ГОСТ 19904-90	Основание лист 150х150х5	1	0.88
3	ГОСТ 19904-90	Лист 80х80х5	1	0.25
4	ГОСТ 10704-91	Труба 28х2.5 L=200	1	0.314
		Бетон кл. В15 W4 F200		0.20м³

ВЕДОМОСТЬ УСТАНОВКИ ДОРОЖНЫХ ЗНАКОВ*

N п/п	Номер знака по СТ РК 1125-2002	Наименование	Типоразмер знака	Кол-во
		Знаки предупреждающие		33
1	1.11.1	Опасный поворот	I	2
2	1.11.2	Опасный поворот	I	2
3	1.12.1	Опасные повороты	I	2
4	1.16.1	Искусственная неровность	I	16
5	1.31.3	Направление поворота	I	11
		Знаки приоритета		32
6	2.1	Главная дорога	I	17
8	2.4	Уступите дорогу	I	15
		Знаки запрещающие		20
9	3.24	Ограничение максимальной скорости	I	18
10	3.25	Конец зоны ограничения максимальной скорости	I	2
		Знаки предписывающие		-
		Информационно-указательные		62
10	5.16.1	Пешеходный переход	I	23
11	5.16.2	Пешеходный переход	I	23
12	5.43	Искусственная неровность	I	16
		Знаки дополнительной информации (таблички)		8
13	7.13	Направление главной дороги	I	3
14	7.2.1	Зона действия	I	5
		Всего знаков		155
		Всего стоек		145

ВЕДОМОСТЬ ДОРОЖНОЙ РАЗМЕТКИ*

Номер по ГОСТ 13508-74	Эскиз и размеры	Ед. изм.	Кол-во	Площадь окрашиваем. поверхности, м²	Назначение
1.1	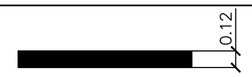	м	567,04	68,05	Разделение транспортных потоков противоположных направлений
1.6	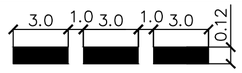	м	1047,21	94,47	Предупреждение о приближении к разметке 1.1
1.5	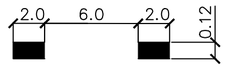	м	635,28	19,58	Разделение транспортных потоков противоположных направлений
1.13	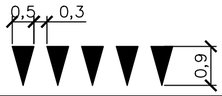	м	74,17	22,05	Обозначение места, где водитель обязан уступить дорогу
1.20	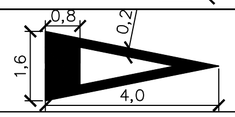	шт.	13	29,25	Предупреждение о приближении к разметке 1.13 (Расстояние между основанием треугольника разметки 1.20 и разметкой 1.13 должно составлять от 2 до 10 м).
1.14.4	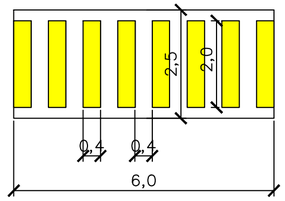	шт.	23	147,2	Применяется на нерегулируемых пешеходных переходах
1.25	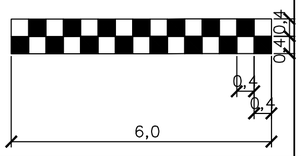	шт.	16	38,4	Применяется для предупреждения водителей о наличии искусственной дорожной неровности
2.4		шт.	28		Обозначение сигнальных столбиков,надолб, опор тросовых ограждений и т.п.

Примечание:
*Данный лист читать совместно с листами с 10 по 13.

ПРИМЕЧАНИЯ:

1. Все металлические элементы должны быть покрыты антикоррозионными составами: краской ПФ 115 ГОСТ 6485-76* за 2 раза по слою грунта ГФ-021 по ГОСТ 25129-2020*;
2. Дорожные знаки приняты по СТ РК 1125-2021, СТ РК 1412-2017;
3. Опоры дорожных знаков приняты по СТ РК 1412-2017;
4. Дорожная разметка выполнена по СТ РК 1124-2019.

Изм.	Кол.уч	Лист	№док	Подпись	Дата
ГИП		Утежанов А.			
Разработал		Мухаметханов П.А.			
Н.контр.		Шукеев А.			
Проверил		Утежанов А.			

44-2023-АД

Строительство дорог жилого массива №1 города Алга улицы (Сумбіле, Кереге, Лашын, Бозой) Алгинский район, Актюбинской области

Автомобильные дороги

Стадия	Лист	Листов
РП	14	19

Ведомость дорожных знаков и разметки

ТОО "STROYCONSALTING" г.Уральск

Взам. инв. №
Подп. и дата
Инв. № подл.

Формат А2

ПОПЕРЕЧНЫЙ ПРОФИЛЬ КОНСТРУКЦИЙ ЗЕМЛЯНОГО ПОЛОТНА И ДОРОЖНОЙ ОДЕЖДЫ

Тип I (До 1.0м).

М1:25. (размеры указаны в метрах).

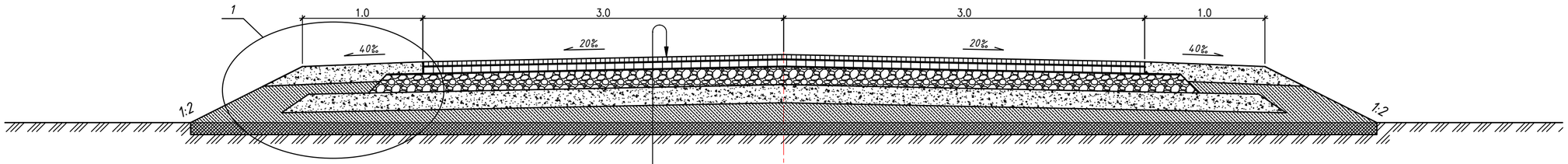

Асфальтобетон плотный из горячей мелкозернистой щебеночной смеси, типа Б, марки II, СТ РК 1225-2013 - 0,04м
Розлив битумно-дорожной эмульсии БНД 70/100, СТ РК 1225-2013.
Асфальтобетон пористый из горячей крупнозернистой щебеночной смеси, марки II, СТ РК 1225-2013 - 0,06м
Розлив битумно-дорожной эмульсии БНД 70/100, СТ РК 1225-2013.
Щебень R=600кг/см² по способу заклинки в два слоя, фракции 40-70мм, 10-20мм, СТ РК 1284-2004 - 0,15м
Гравийно-песчаная смесь, ГОСТ 25607-2009 - 0,10м
Укрепление обочин щебеночно-гравийно-песчаной смесью ГОСТ 25607-2009 - 0,10м
Уплотненное основание из карьерного грунта толщиной 0,30м.
Срезка существующего старого покрытия толщиной 0,30м (грунт)

УЗЕЛ-1

(размеры указаны в метрах)

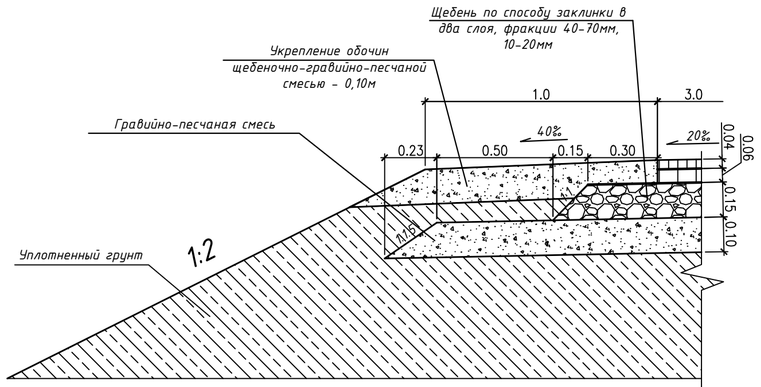

ПРИЗМА ИЗ ЩЕБНЯ НА СЪЕЗДАХ

(размеры указаны в метрах)

М1:200.

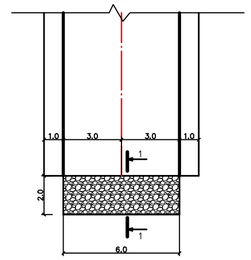

РАЗРЕЗ 1-1

(размеры указаны в метрах)

М1:40.

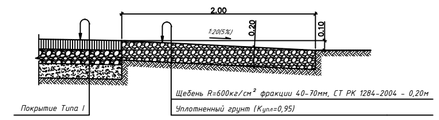

Примечание: средняя высота грунта для основания с учетом $к_{\cdot упл}$=0,95 составляет 20см.

Устройство искусственной дорожной неровности трапециевидной формы

М1:200. (размеры указаны в метрах).

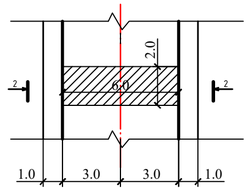

УСТРОЙСТВО ДРЕНАЖНОГО ЛОТКА

(размеры указаны в сантиметрах)

М1:10.

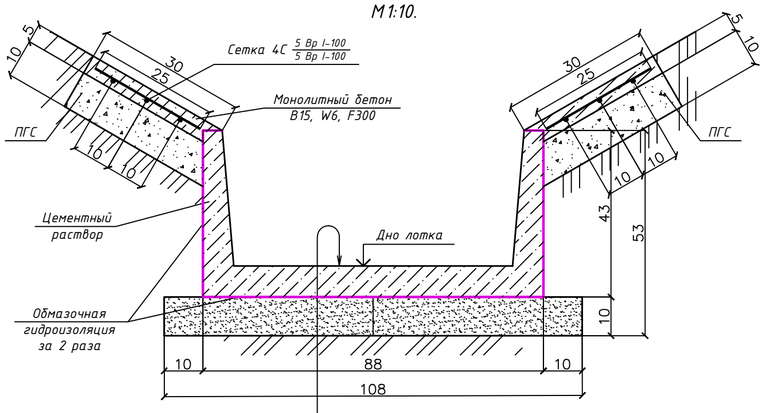

Предусмотреть сборный ж.б. лоток Л 300.90.45-1
Песчаная подготовка, ГОСТ 8736-93 - 0,1м
Утрамбованный грунт (Купл=0,95)

Устройство железобетонной плиты для перекрытия лотка в местах проезда к жилым домам. М1:10.

(размеры указаны в сантиметрах).

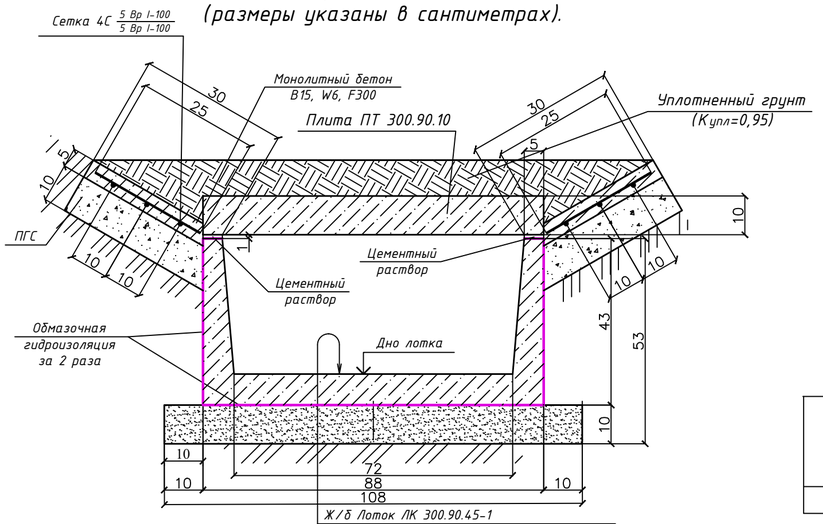

Ж/б Лоток ЛК 300.90.45-1
Песчаная подготовка, ГОСТ 8736-93 - 0,1м
Утрамбованный грунт (Купл=0,95)

РАЗРЕЗ 2-2

Устройство искусственной дорожной неровности трапециевидной формы (дорожная одежда не показана)

М1:25. (размеры указаны в метрах).

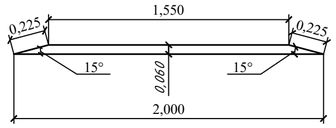

Размеры элементов искусственных неровностей трапециевидной формы (СТ РК СТБ 1538-2007, табл Б.2).

Максимально допустимая скорость движения, км/ч	Размеры элементов искусственных неровностей	
	Длина основания L, м	Высота H, м
40	2,0	0,06

Изм.	Кол.уч	Лист	№док	Подпись	Дата
ГИП		Утежанов А.			
Разработал		Мухаметханов П.А.			
Н.контр.		Шукеев А.			
Проверил		Утежанов А.			

44-2023-АД

Строительство дорог жилого массива №1 города Алга улицы (Сумбіле, Кереге, Лашын, Бозой) Алгинский район, Актюбинской области

Автомобильные дороги	Стадия	Лист	Листов
	РП	15	19
Конструкция дорожной одежды	ТОО "STROYCONSALTING" г.Уральск		

Взам. инв. №

Подп. и дата

Инв. № подл.

Формат А2

ВЕДОМОСТЬ ОБЪЕМОВ РАБОТ ПО ПОКРЫТИЯМ И ЗЕМЛЯНЫМ РАБОТАМ

От ПК	До ПК	Протяжение проезжей части	Ширина, м: Проезжей части	Покрытия	основание: Верхний слой	основание: Нижний слой	Дополнительного слоя	Укрепление обочин песчано-гравийной смесью	Площадь, м²: Проезжей части	На съездах	Покрытия	Суммарная	Основание: Верхний слой, нижний слой	Дополнительного слоя	Укрепления обочин	Конструкция дорожной одежды	покрытие: м.зернист а.бетон h=40мм	покрытие: битум	покрытие: к.зернист а.бетон h=60мм	покрытие: битум	основание щебень h=150мм: 40-70	основание щебень h=150мм: 10-20	доп. слой h=150мм: Песчанно-гравийная смесь	доп. слой h=150мм: вода	Укрепление обочин h=100мм Песчанно-гравийно-щебеночная смесь: ПГС	Песчанно-гравийно-щебеночная смесь: Щебень	Грунт	Вода
																	т	т	т	т	м³	м³	м³	м³	м³	м³	м³	м³
ул. Лашын ПК 0+00	ПК 5+71,18	571,18	6,0	6,0	6,75	6,75	8,13	2х1,0	3427,08	279	3706,08	3706,08	4169,34	5021,74	1235,36	ПОКРЫТИЕ ТИП I Асфальтобетон плотный из горячей м/з щебеночной смеси, типа Б, марки II, СТ РК 1225-2013 - 0,04м Розлив битумно-дорожной эмульсии БНД 70/100, СТ РК 1225-2013. Асфальтобетон плотный из горячей к/з щебеночной смеси, типа Б, марки II, СТ РК 1225-2013 - 0,06м Розлив битумно-дорожной эмульсии БНД 70/100, СТ РК 1225-2013. Щебень R=600кг/см² по способу заклинки в два слоя, фр.40-70мм, 10-20мм, СТ РК 1284-2004 - 0,15м Гравийно-песчаная смесь, ГОСТ 25607-2009 - 0,10м Укрепление обочин щебеночно-гравийно-песчаной смесью ГОСТ 25607-2009 - 0,10м УПЛОТНЕННЫЙ ГРУНТ (Купл=0,95)	358,01	1,11	514,78	2,41	788,01	85,06	633,74	39,17	94,30	42,99	12,60	8,65
ул. Бозой ПК 0+00	ПК 12+31,08	1231,08	6,0	6,0	6,75	6,75	8,13	2х1,0	7386,48	267	7653,48	7653,48	8610,17	10370,47	2551,16	ПОКРЫТИЕ ТИП I Асфальтобетон плотный из горячей м/з щебеночной смеси, типа Б, марки II, СТ РК 1225-2013 - 0,04м Розлив битумно-дорожной эмульсии БНД 70/100, СТ РК 1225-2013. Асфальтобетон плотный из горячей к/з щебеночной смеси, типа Б, марки II, СТ РК 1225-2013 - 0,06м Розлив битумно-дорожной эмульсии БНД 70/100, СТ РК 1225-2013. Щебень R=600кг/см² по способу заклинки в два слоя, фр.40-70мм, 10-20мм, СТ РК 1284-2004 - 0,15м Гравийно-песчаная смесь, ГОСТ 25607-2009 - 0,10м Укрепление обочин щебеночно-гравийно-песчаной смесью ГОСТ 25607-2009 - 0,10м УПЛОТНЕННЫЙ ГРУНТ (Купл=0,95)	739,33	2,30	1063,07	4,98	1627,32	175,65	1308,75	80,89	194,73	88,78	26,02	17,86
ул. Сумбіле ПК 0+00	ПК 2+47,83	247,83	6,0	6,0	6,75	6,75	8,13	2х1,0	1486,98	0	1486,98	1486,98	1672,85	2014,86	495,66	ПОКРЫТИЕ ТИП I Асфальтобетон плотный из горячей м/з щебеночной смеси, типа Б, марки II, СТ РК 1225-2013 - 0,04м Розлив битумно-дорожной эмульсии БНД 70/100, СТ РК 1225-2013. Асфальтобетон плотный из горячей к/з щебеночной смеси, типа Б, марки II, СТ РК 1225-2013 - 0,06м Розлив битумно-дорожной эмульсии БНД 70/100, СТ РК 1225-2013. Щебень R=600кг/см² по способу заклинки в два слоя, фр.40-70мм, 10-20мм, СТ РК 1284-2004 - 0,15м Гравийно-песчаная смесь, ГОСТ 25607-2009 - 0,10м Укрепление обочин щебеночно-гравийно-песчаной смесью ГОСТ 25607-2009 - 0,10м УПЛОТНЕННЫЙ ГРУНТ (Купл=0,95)	143,64	0,45	206,54	0,97	316,17	34,13	254,28	15,72	37,83	17,25	5,06	3,47
ул. Кереге ПК 0+00	ПК 2+44,10	244,10	6,0	6,0	6,75	6,75	8,13	2х1,0	1464,6	0	1464,6	1464,6	1647,68	1984,53	488,2	ПОКРЫТИЕ ТИП I Асфальтобетон плотный из горячей м/з щебеночной смеси, типа Б, марки II, СТ РК 1225-2013 - 0,04м Розлив битумно-дорожной эмульсии БНД 70/100, СТ РК 1225-2013. Асфальтобетон плотный из горячей к/з щебеночной смеси, типа Б, марки II, СТ РК 1225-2013 - 0,06м Розлив битумно-дорожной эмульсии БНД 70/100, СТ РК 1225-2013. Щебень R=600кг/см² по способу заклинки в два слоя, фр.40-70мм, 10-20мм, СТ РК 1284-2004 - 0,15м Гравийно-песчаная смесь, ГОСТ 25607-2009 - 0,10м Укрепление обочин щебеночно-гравийно-песчаной смесью ГОСТ 25607-2009 - 0,10м УПЛОТНЕННЫЙ ГРУНТ (Купл=0,95)	141,48	0,44	203,43	0,95	311,41	33,61	250,45	15,48	37,26	16,99	4,98	3,42

ПОКРЫТИЕ ТИП I
Конструкция астальтобетонного покрытия проезжей части
РАСХОД МАТЕРИАЛОВ НА 1000 м²

покрытие: м/зернист а/бетон h=40мм	покрытие: битум	покрытие: к/зернист а/бетон h=60мм	покрытие: битум	основание щебень h=150мм: 40-70	основание щебень h=150мм: 10-20	дополнительный слой h=100мм: Песчанно-гравийная смесь	дополнительный слой h=100мм: вода	Укрепление обочин h = 100 мм щебеночно-гравийно-песчаная смесь: Песчанно-гравийная смесь	щебеночно-гравийно-песчаная смесь: вода	грунт	вода
т	т	т	т	м³	м³	м³	м³	м³	м³	м³	м³
96,60	0,3	138,9	0,65	189	20,4	126,2	7,8	76,33	34,8	10,2	7,0

ВЕДОМОСТЬ ОБЪЕМОВ РАБОТ ул. Лашын

п.п	Наименование	Ед. изм.	Кол-во
	ВЕДОМОСТЬ СТРОИТЕЛЬНЫХ РАБОТ ул. Лашын		
1	Срезка грунта под проезжей частью t=0,30м	м²/м³	6176,8 / 1853,04
2	Укатка грунта проезжей части после срезки	м²	6176,8
3	Обратная засыпка пригодного грунта с учетом коэф. уплотнения t=0,95 толщ. 0,30м ширина 10м	м²/м³	6176,8 / 1945,692
	УСТРОЙСТВО ИСКУССТВЕННОЙ ДОРОЖНОЙ НЕРОВНОСТИ (2шт)		
1	Розлив битумно-дорожной эмульсии БНД 70/100, СТ РК 1225-2013.	м²/т	24 / 0,02
2	Асфальтобетон плотный из горячей к/з щебеночной смеси, типа Б, марки II, СТ РК 1225-2013 - 0,06м	м²/м³	24 / 3,33
	НАРАЩИВАНИЕ ГОРЛОВИНА КОЛОДЦА (4шт) ул. Лашын		
1	Монолитный бетон марки В22.5	шт./м³	4/2,8
2	Крышка колодца (люк типа Л. ГОСТ 3634-89)	шт.	4
	УСТРОЙСТВО ВОДОПРОПУСКНЫХ ТРУБ (7шт) ул. Лашын		
1	Труба водопропускная металлическая Ф0.5м, L=19м	шт.	1
2	Труба водопропускная металлическая Ф0.5м, L=21м	шт.	1
3	Труба водопропускная металлическая Ф0.5м, L=22м	шт.	3
4	Труба водопропускная металлическая Ф0.5м, L=23м	шт.	1
5	Труба водопропускная металлическая Ф0.5м, L=24м	шт.	1
	ПРИЗМА ИЗ ЩЕБНЯ НА СЪЕЗДАХ (3шт) ул. Лашын		
1	Призма из Щебня R=600кг/см² фракции 40-70мм, СТ РК 1284-2004 - 0,20м	шт./м³	3/7,2

ВЕДОМОСТЬ ОБЪЕМОВ РАБОТ ул. Бозой

п.п	Наименование	Ед. изм.	Кол-во
	ВЕДОМОСТЬ СТРОИТЕЛЬНЫХ РАБОТ ул. Бозой		
1	Срезка грунта под проезжей частью t=0,30м	м²/м³	12755,8 / 3826,74
2	Укатка грунта проезжей части после срезки	м²	12755,8
3	Обратная засыпка пригодного грунта с учетом коэф. уплотнения t=0,95 толщ. 0,30м ширина 10м	м²/м³	12755,8
	УСТРОЙСТВО ИСКУССТВЕННОЙ ДОРОЖНОЙ НЕРОВНОСТИ (4шт)		
1	Розлив битумно-дорожной эмульсии БНД 70/100, СТ РК 1225-2013.	м²/т	48 / 0,03
2	Асфальтобетон плотный из горячей к/з щебеночной смеси, типа Б, марки II, СТ РК 1225-2013 - 0,06м	м²/м³	48 / 6,68
	НАРАЩИВАНИЕ ГОРЛОВИНА КОЛОДЦА (8шт) ул. Бозой		
1	Монолитный бетон марки В22.5	шт./м³	8/5,6
2	Крышка колодца (люк типа Л. ГОСТ 3634-89)	шт.	8
	УСТРОЙСТВО ВОДОПРОПУСКНЫХ ТРУБ (3шт) ул. Бозой		
1	Труба водопропускная металлическая Ф0.5м, L=12м	шт.	3
	ПРИЗМА ИЗ ЩЕБНЯ НА СЪЕЗДАХ (3шт) ул. Бозой		
1	Призма из Щебня R=600кг/см² фракции 40-70мм, СТ РК 1284-2004 - 0,20м	шт./м³	3/7,2
	УСТРОЙСТВО ДРЕНАЖНОГО ЛОТКА (621,0м/207шт) ул. Бозой		
1	Рытье котлована	м³	355,46
2	Лоток Л 300.90.45-1 (880х430х3000мм), серия 3.006.1-8.1-1-10. (Лоток-0,36м3)	м/шт./м³	621,0/207/74,52
3	Песчаная подготовка, t=0,10м	м³	67,07
4	Обмазочная гидроизоляция (Обмазка битумом за 2 раза)	м²	1142,64
5	Заполнение швов цементным раствором	м³	0,62
6	Укладка и выравнивание ПГС, t=0,10м	м³	37,26
7	Монолитный бетон В15, W6, F300	м³	18,63
8	Сетка 4С $\frac{5}{5}$ Вр I-100 / $\frac{5}{5}$ Вр I-100	т	1,05
9	Обратная засыпка арыков с уплотнением	м³	39,13

ВЕДОМОСТЬ ОБЪЕМОВ РАБОТ ул. Сумбіле

п.п	Наименование	Ед. изм.	Кол-во
	ВЕДОМОСТЬ СТРОИТЕЛЬНЫХ РАБОТ ул. Сумбіле		
1	Срезка грунта под проезжей частью t=0,30м	м²/м³	2478,3 / 743,49
2	Укатка грунта проезжей части после срезки	м²	2478,3
3	Обратная засыпка пригодного грунта с учетом коэф. уплотнения t=0,95 толщ. 0,30м ширина 10м	м²/м³	2478,3 / 780,67
	УСТРОЙСТВО ИСКУССТВЕННОЙ ДОРОЖНОЙ НЕРОВНОСТИ (1шт)		
1	Розлив битумно-дорожной эмульсии БНД 70/100, СТ РК 1225-2013.	м²/т	12 / 0,01
2	Асфальтобетон плотный из горячей к/з щебеночной смеси, типа Б, марки II, СТ РК 1225-2013 - 0,06м	м²/м³	12 / 1,67
	НАРАЩИВАНИЕ ГОРЛОВИНА КОЛОДЦА (5шт) ул. Сумбіле		
1	Монолитный бетон марки В22.5	шт./м³	5/3,5
2	Крышка колодца (люк типа Л. ГОСТ 3634-89)	шт.	5
	УСТРОЙСТВО ВОДОПРОПУСКНЫХ ТРУБ (3шт) ул. Сумбіле		
1	Труба водопропускная металлическая Ф0.5м, L=20м	шт.	2
	УСТРОЙСТВО ДРЕНАЖНОГО ЛОТКА (234,0м/78шт) ул. Сумбіле		
1	Рытье котлована	м³	133,94
2	Лоток Л 300.90.45-1 (880х430х3000мм), серия 3.006.1-8.1-1-10. (Лоток-0,36м3)	м/шт./м³	234,0/78/28,08
3	Песчаная подготовка, t=0,10м	м³	25,27
4	Обмазочная гидроизоляция (Обмазка битумом за 2 раза)	м²	430,56
5	Заполнение швов цементным раствором	м³	0,23
6	Укладка и выравнивание ПГС, t=0,10м	м³	14,04
7	Монолитный бетон В15, W6, F300	м³	7,02
8	Сетка 4С $\frac{5}{5}$ Вр I-100 / $\frac{5}{5}$ Вр I-100	т	0,396
9	Обратная засыпка арыков с уплотнением	м³	14,74

ВЕДОМОСТЬ ОБЪЕМОВ РАБОТ ул. Кереге

п.п	Наименование	Ед. изм.	Кол-во
	ВЕДОМОСТЬ СТРОИТЕЛЬНЫХ РАБОТ ул. Кереге		
1	Срезка грунта под проезжей частью t=0,30м	м²/м³	2441,0 / 732,3
2	Укатка грунта проезжей части после срезки	м²	2441,0
3	Обратная засыпка пригодного грунта с учетом коэф. уплотнения t=0,95 толщ. 0,30м ширина 10м	м²/м³	2441,0 / 768,92
	УСТРОЙСТВО ИСКУССТВЕННОЙ ДОРОЖНОЙ НЕРОВНОСТИ (1шт)		
1	Розлив битумно-дорожной эмульсии БНД 70/100, СТ РК 1225-2013.	м²/т	12 / 0,01
2	Асфальтобетон плотный из горячей к/з щебеночной смеси, типа Б, марки II, СТ РК 1225-2013 - 0,06м	м²/м³	12 / 1,67
	НАРАЩИВАНИЕ ГОРЛОВИНА КОЛОДЦА (6шт) ул. Кереге		
1	Монолитный бетон марки В22.5	шт./м³	6/4,2
2	Крышка колодца (люк типа Л. ГОСТ 3634-89)	шт.	6
	УСТРОЙСТВО ВОДОПРОПУСКНЫХ ТРУБ (3шт) ул. Кереге		
1	Труба водопропускная металлическая Ф0.5м, L=20м	шт.	2
	УСТРОЙСТВО ДРЕНАЖНОГО ЛОТКА (231,0м/77шт) ул. Кереге		
1	Рытье котлована	м³	132,22
2	Лоток Л 300.90.45-1 (880х430х3000мм), серия 3.006.1-8.1-1-10. (Лоток-0,36м3)	м/шт./м³	231,0/77/27,72
3	Песчаная подготовка, t=0,10м	м³	24,95
4	Обмазочная гидроизоляция (Обмазка битумом за 2 раза)	м²	425,04
5	Заполнение швов цементным раствором	м³	0,23
6	Укладка и выравнивание ПГС, t=0,10м	м³	13,86
7	Монолитный бетон В15, W6, F300	м³	6,93
8	Сетка 4С $\frac{5}{5}$ Вр I-100 / $\frac{5}{5}$ Вр I-100	т	0,391
9	Обратная засыпка арыков с уплотнением	м³	14,55

Изм.	Кол.уч.	Лист	№док.	Подпись	Дата	44-2023-АД		
						Строительство дорог жилого массива №1 города Алга улицы (Сумбіле, Кереге, Лашын, Бозой) Алгинский район, Актюбинской области		
ГИП	Утежанов А.					Автомобильные дороги	Стадия	Лист	Листов
Разработал	Чуприненко Н.А.						РП	16	19
Н.контр.	Шукеев А.								
Проверил	Утежанов А.					Ведомость объемов работ по покрытиям. Ведомость объемов работ. Расход материалов дорожной одежды проезжей части на 1000 м²	ТОО "STROYCONSALTING" г.Уральск	

Инв. № подл. | Подп. и дата | Взам. инв. №

Формат А0

ВЕДОМОСТЬ ОБЪЕМОВ РАБОТ ПО ПОКРЫТИЯМ ТРОТУАРА

Длина, м (общая)	Ширина, м	Площадь, м²	ПОКРЫТИЕ ТИП II	Покрытие	Основание			Дополнительный слой, h=80 мм	
				Брус-чатка	Песчано-цементная смесь пропорции (1:5), h=70 мм		Щебень фракции 40-70, h=80 мм	Песок крупно-зернистый	Вода
					Цемент М 400	Песок мелко-зернистый			
Протяжение тротуара	Тротуара	Тротуара		м3	т	м3	м3	м3	м3
590,48м ул. Лашын	1,2	708,58	Покрытие из тротуарных бетонных плит (брусчатки) марки 1К5 по ГОСТ 17608-2017- 5 см	35,43					
			Песчано-цементная смесь (1:5) -7,0см		14,88	39,68			
			Щебень, R=300 кг/см2 в фракции 40-70 - 8,0 см; СТ РК 1284-2004.				74,40		
			Песок крупнозернистый ГОСТ 8736-93 - 8,0 см					64,69	
			Грунт в основании брусчаточных покрытий уплотнить до К=0,95, с предварительным рыхлением грунта и его увлажнением.						9,42
1313,06м ул. Бозой	1,2	1575,67	Покрытие из тротуарных бетонных плит (брусчатки) марки 1К5 по ГОСТ 17608-2017- 5 см	78,78					
			Песчано-цементная смесь (1:5) -7,0см		33,09	88,24			
			Щебень, R=300 кг/см2 в фракции 40-70 - 8,0 см; СТ РК 1284-2004.				165,45		
			Песок крупнозернистый ГОСТ 8736-93 - 8,0 см					143,86	
			Грунт в основании брусчаточных покрытий уплотнить до К=0,95, с предварительным рыхлением грунта и его увлажнением.						20,96
264,45м ул. Сумбіле	1,2	317,34	Покрытие из тротуарных бетонных плит (брусчатки) марки 1К5 по ГОСТ 17608-2017- 5 см	15,87					
			Песчано-цементная смесь (1:5) -7,0см		6,66	17,77			
			Щебень, R=300 кг/см2 в фракции 40-70 - 8,0 см; СТ РК 1284-2004.				33,32		
			Песок крупнозернистый ГОСТ 8736-93 - 8,0 см					28,97	
			Грунт в основании брусчаточных покрытий уплотнить до К=0,95, с предварительным рыхлением грунта и его увлажнением.						4,22
266,75м ул. Кереге	1,2	320,10	Покрытие из тротуарных бетонных плит (брусчатки) марки 1К5 по ГОСТ 17608-2017- 5 см	16,01					
			Песчано-цементная смесь (1:5) -7,0см		6,72	17,93			
			Щебень, R=300 кг/см2 в фракции 40-70 - 8,0 см; СТ РК 1284-2004.				33,61		
			Песок крупнозернистый ГОСТ 8736-93 - 8,0 см					29,23	
			Грунт в основании брусчаточных покрытий уплотнить до К=0,95, с предварительным рыхлением грунта и его увлажнением.						4,26

ВЕДОМОСТЬ ОБЪЕМОВ РАБОТ (ТРОТУАРА) ул. Лашын

п.п	Наименование	Ед. изм.	Кол-во
	ВЕДОМОСТЬ СТРОИТЕЛЬНЫХ РАБОТ		
1	Срезка грунта под тротуаром t=0,10м	м²/м³	1712,39 / 171,24
2	Укатка грунта под тротуаром t=0,10м	м²	1712,39
3	Обратная засыпка пригодного грунта под тротуаром с учетом коэф. уплотнения t=0,95 толщ. 0,1м ширина 2,9м	м³	179,80
	УСТРОЙСТВО БОРТОВЫХ КАМНЕЙ ТРОТУАРА		
1	Бортовой камень БР 100.20.8, ГОСТ 6665-91	шт./м	1159/1158,1
2	Бетон В7,5 F50 W4	м³	40,77

ВЕДОМОСТЬ ОБЪЕМОВ РАБОТ (ТРОТУАРА) ул. Бозой

п.п	Наименование	Ед. изм.	Кол-во
	ВЕДОМОСТЬ СТРОИТЕЛЬНЫХ РАБОТ		
1	Срезка грунта под тротуаром t=0,10м	м²/м³	3807,87 / 380,79
2	Укатка грунта под тротуаром t=0,10м	м²	3807,87
3	Обратная засыпка пригодного грунта под тротуаром с учетом коэф. уплотнения t=0,95 толщ. 0,1м ширина 2,9м	м³	399,83
	УСТРОЙСТВО БОРТОВЫХ КАМНЕЙ ТРОТУАРА		
1	Бортовой камень БР 100.20.8, ГОСТ 6665-91	шт./м	2601/2600,99
2	Бетон В7,5 F50 W4	м³	91,56

ВЕДОМОСТЬ ОБЪЕМОВ РАБОТ (ТРОТУАРА) ул. Сумбіле

п.п	Наименование	Ед. изм.	Кол-во
	ВЕДОМОСТЬ СТРОИТЕЛЬНЫХ РАБОТ		
1	Срезка грунта под тротуаром t=0,10м	м²/м³	766,91 / 76,69
2	Укатка грунта под тротуаром t=0,10м	м²	766,91
3	Обратная засыпка пригодного грунта под тротуаром с учетом коэф. уплотнения t=0,95 толщ. 0,1м ширина 2,9м	м³	80,53
	УСТРОЙСТВО БОРТОВЫХ КАМНЕЙ ТРОТУАРА		
1	Бортовой камень БР 100.20.8, ГОСТ 6665-91	шт./м	522/521,96
2	Бетон В7,5 F50 W4	м³	18,37

ВЕДОМОСТЬ ОБЪЕМОВ РАБОТ (ТРОТУАРА) ул. Кереге

п.п	Наименование	Ед. изм.	Кол-во
	ВЕДОМОСТЬ СТРОИТЕЛЬНЫХ РАБОТ		
1	Срезка грунта под тротуаром t=0,10м	м²/м³	773,58 / 77,36
2	Укатка грунта под тротуаром t=0,10м	м²	773,58
3	Обратная засыпка пригодного грунта под тротуаром с учетом коэф. уплотнения t=0,95 толщ. 0,1м ширина 2,9м	м³	81,23
	УСТРОЙСТВО БОРТОВЫХ КАМНЕЙ ТРОТУАРА		
1	Бортовой камень БР 100.20.8, ГОСТ 6665-91	шт./м	527/526,44
2	Бетон В7,5 F50 W4	м³	18,53

Расход материалов дорожной одежды тротуара на 1000 м².

Покрытие	Основание			Дополнительный слой, h=80 мм	
Брусчатка	Песчано-цементная смесь пропорции (1:5), h=70 мм		Щебень фракции 40-70, h=80 мм	Песок крупно-зернистый	Вода
	Цемент М 400	Песок мелко-зернистый			
м³	т	м³	м³	м³	м³
50	21	56	105	91,3	13,3

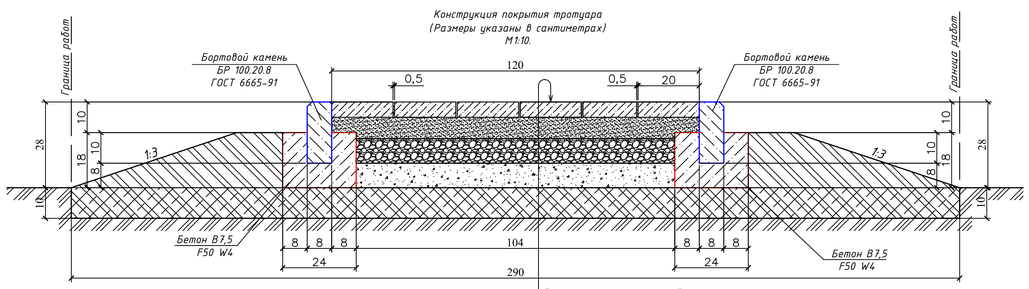

Покрытие из тротуарных бетонных плит марки 1К5 по ГОСТ 17608-2017- 5 см

Песчано-цементная смесь (5:1) - 7 см, толщина швов-5 мм

Щебень R=300 кг/см², ГОСТ 8267-93* - 8 см

Песок крупнозернистый, ГОСТ 8736-2014 - 8 см

Уплотненный грунт (Купл=0,95)

Изм.	Кол.уч	Лист	№док	Подпись	Дата	44-2023-АД		
						Строительство дорог жилого массива №1 города Алга улицы (Сумбіле, Кереге, Лашын, Бозой) Алгинский район, Актюбинской области		
ГИП		Утежанов А.				Автомобильные дороги	Стадия	Лист	Листов
Разработал		Мухамеханов П.А.					РП	17	19
Н.контр.		Шукеев А.							
Проверил		Утежанов А.				Ведомость объемов работ по покрытиям тротуара. Расход материалов дорожной одежды тротуара на 1000 м².	ТОО "STROYCONSALTING" г.Уральск	

Взам. инв. №

Подп. и дата

Инв. № подл.

Формат А1

Фасад входного оголовка
(размеры указаны в миллиметрах)
М 1:25

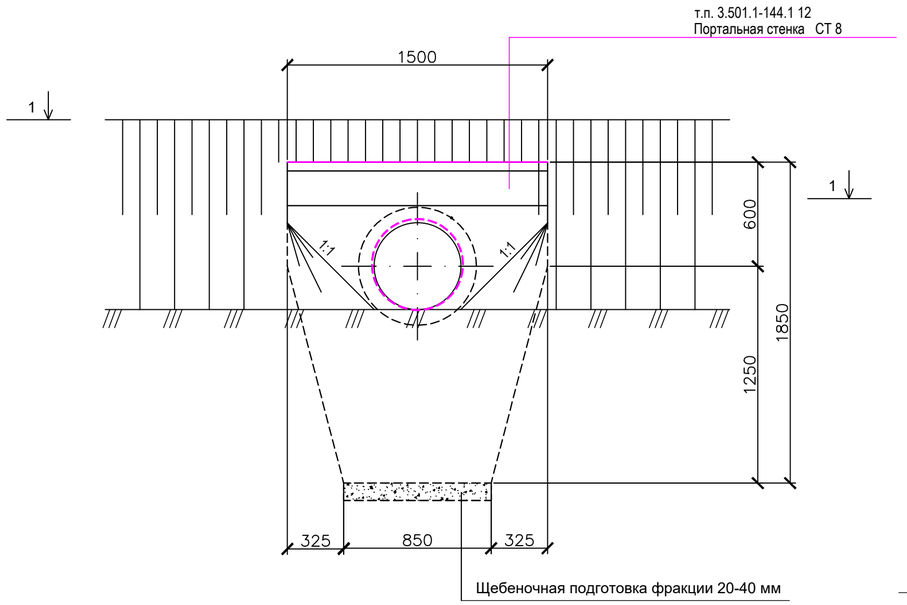

Продольный разрез по оси трубы
(гидроизоляция не показана)
(размеры указаны в миллиметрах)
М 1:25

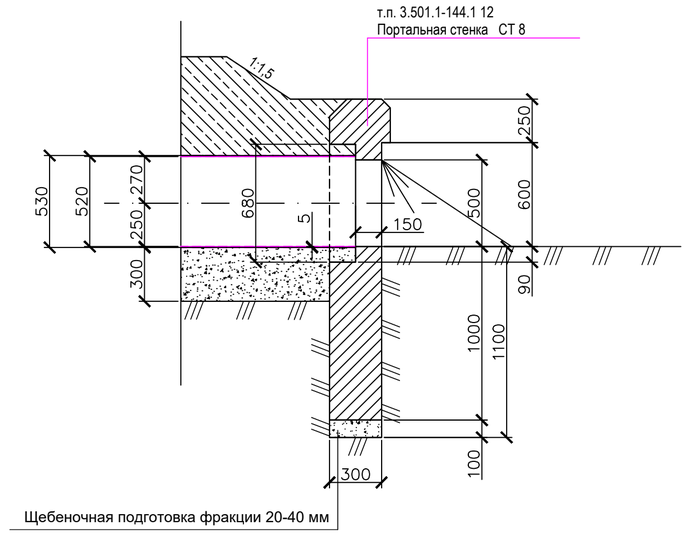

Разрез 1-1
(размеры указаны в миллиметрах)
М 1:25

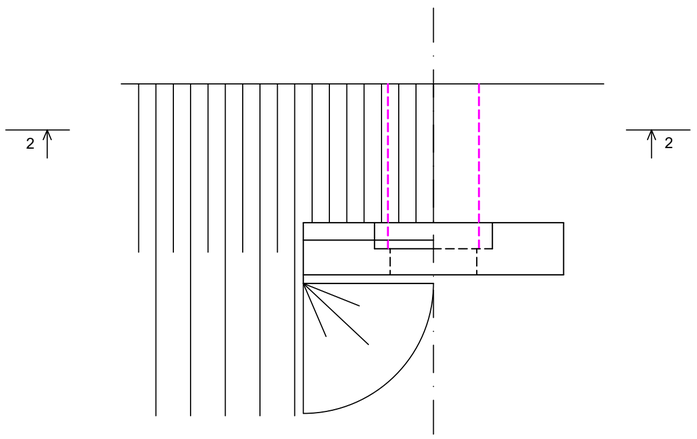

Разрез 2-2 М
(насыпь не показана)
(размеры указаны в миллиметрах)
М1:25

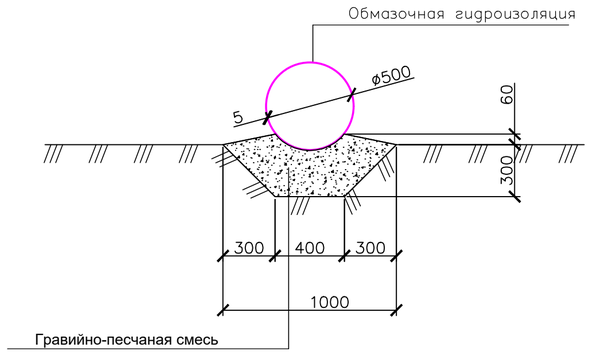

ОБМАЗОЧНАЯ ГИДРОИЗОЛЯЦИЯ

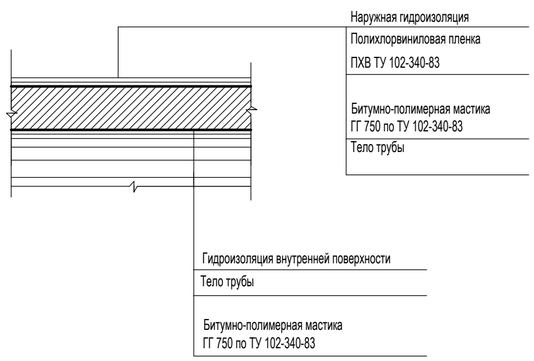

СПЕЦИФИКАЦИЯ ЖЕЛЕЗОБЕТОННЫХ БЛОКОВ

N блоков	Габариты мм	Материал	Объем блока м³	Кол-во блоков шт.	Общий объем м³	Общая масса блока т.
Портальная стенка СТ 8 т.п. 3.501.1-144.1	1500x1850x350	ж.б В20	0,63	28	17,64	44,8

*Ведомость объемов работ на одну единицу водопропускной трубы**

№ п.п.	Наименование работ	Ед. изм.	Кол-во
	I Оголовки		
1	Рытье котлована	м3	0,72
2	Щебеночная подготовка	м3	0,05
3	Портальная стенка СТ 8 бетон В20 (шт/ общий объем блоков)	шт./м3	2 / 1,26
4	Гидроизоляция обмазочная	м2	3,83
	II Тело трубы		
1	Рытье котлована для 12м трубы	м3	2,45
2	Рытье котлована для 19м трубы	м3	3,88
3	Рытье котлована для 20м трубы	м3	4,08
4	Рытье котлована для 21м трубы	м3	4,28
5	Рытье котлована для 22м трубы	м3	4,49
6	Рытье котлована для 23м трубы	м3	4,70
7	Рытье котлована для 24м трубы	м3	4,90
8	Гравийно-песчаная смесь для 12м трубы	м3	2,64
9	Гравийно-песчаная смесь для 19м трубы	м3	4,18
10	Гравийно-песчаная смесь для 20м трубы	м3	4,40
11	Гравийно-песчаная смесь для 21м трубы	м3	4,62
12	Гравийно-песчаная смесь для 22м трубы	м3	4,84
13	Гравийно-песчаная смесь для 23м трубы	м3	5,06
14	Гравийно-песчаная смесь для 24м трубы	м3	5,28
15	Металлическая труба 1хØ500 мм ГОСТ 10704-91*	п.м./кг	12/776,88
16	Металлическая труба 1хØ500 мм ГОСТ 10704-91*	п.м./кг	19/1230,06
17	Металлическая труба 1хØ500 мм ГОСТ 10704-91*	п.м./кг	20/1294,8
18	Металлическая труба 1хØ500 мм ГОСТ 10704-91*	п.м./кг	21/1359,54
19	Металлическая труба 1хØ500 мм ГОСТ 10704-91*	п.м./кг	22/1424,28
20	Металлическая труба 1хØ500 мм ГОСТ 10704-91*	п.м./кг	23/1489,02
21	Металлическая труба 1хØ500 мм ГОСТ 10704-91*	п.м./кг	24/1553,76
22	Гидроизоляция обмазочная для 12м трубы	м2	18,85
23	Гидроизоляция обмазочная для 19м трубы	м2	29,85
24	Гидроизоляция обмазочная для 20м трубы	м2	31,42

№ п.п.	Наименование работ	Ед. изм.	Кол-во
25	Гидроизоляция обмазочная для 21м трубы	м2	32,99
26	Гидроизоляция обмазочная для 22м трубы	м2	34,56
27	Гидроизоляция обмазочная для 23м трубы	м2	36,13
28	Гидроизоляция обмазочная для 24м трубы	м2	37,70
29	Обсыпка трубы вручную для 12м трубы	м3	6,0
30	Обсыпка трубы вручную для 19м трубы	м3	9,5
31	Обсыпка трубы вручную для 20м трубы	м3	10,0
32	Обсыпка трубы вручную для 21м трубы	м3	10,5
32	Обсыпка трубы вручную для 22м трубы	м3	11,0
32	Обсыпка трубы вручную для 23м трубы	м3	11,5
32	Обсыпка трубы вручную для 24м трубы	м3	12,0

**Общее количество водопропускной трубы 14шт. См. совместно с листом 16 "Ведомость объемов работ".*

Примечания:

1. Конструкция блоков портальных стенок и принята по типовому проекту серии 3.501.1-144 "Трубы водопропускные круглые железобетонные сборные для железных и автомобильных дорог". Выпуск 0-4 и выпуск 1

2. Бетон портальных блоков приготовить на сульфатостойком портландцементе водонепроницаемостью W6 по ГОСТ 10178-76.

3. Морозостойкость железобетонных и бетонных конструкций трубы - F-300

4. Положение входного оголовка по ходу пикетаже справа.

5. Конструкция трубы запроектирована для глубины промерзания 1.6 м

6. Все размеры даны в миллиметрах, отметки в метрах.

Взам. инв. №
Подп. и дата
Инв. № подл.

Изм.	Кол.уч	Лист	№док	Подпись	Дата
ГИП		Утежанов А.			
Разработал		Мухаметханов П.А.			
Н.контр.		Шукеев А.			
Проверил		Утежанов А.			

44-2023-АД

Строительство дорог жилого массива №1 города Алга улицы (Сумбіле, Кереге, Лашын, Бозой) Алгинский район, Актюбинской области

Автомобильные дороги

Стадия	Лист	Листов
РП	18	19

Круглая металлическая труба 1хØ0,5 м с нормальным входным звеном

ТОО "STROYCONSALTING" г.Уральск

Формат А2

С

Ю

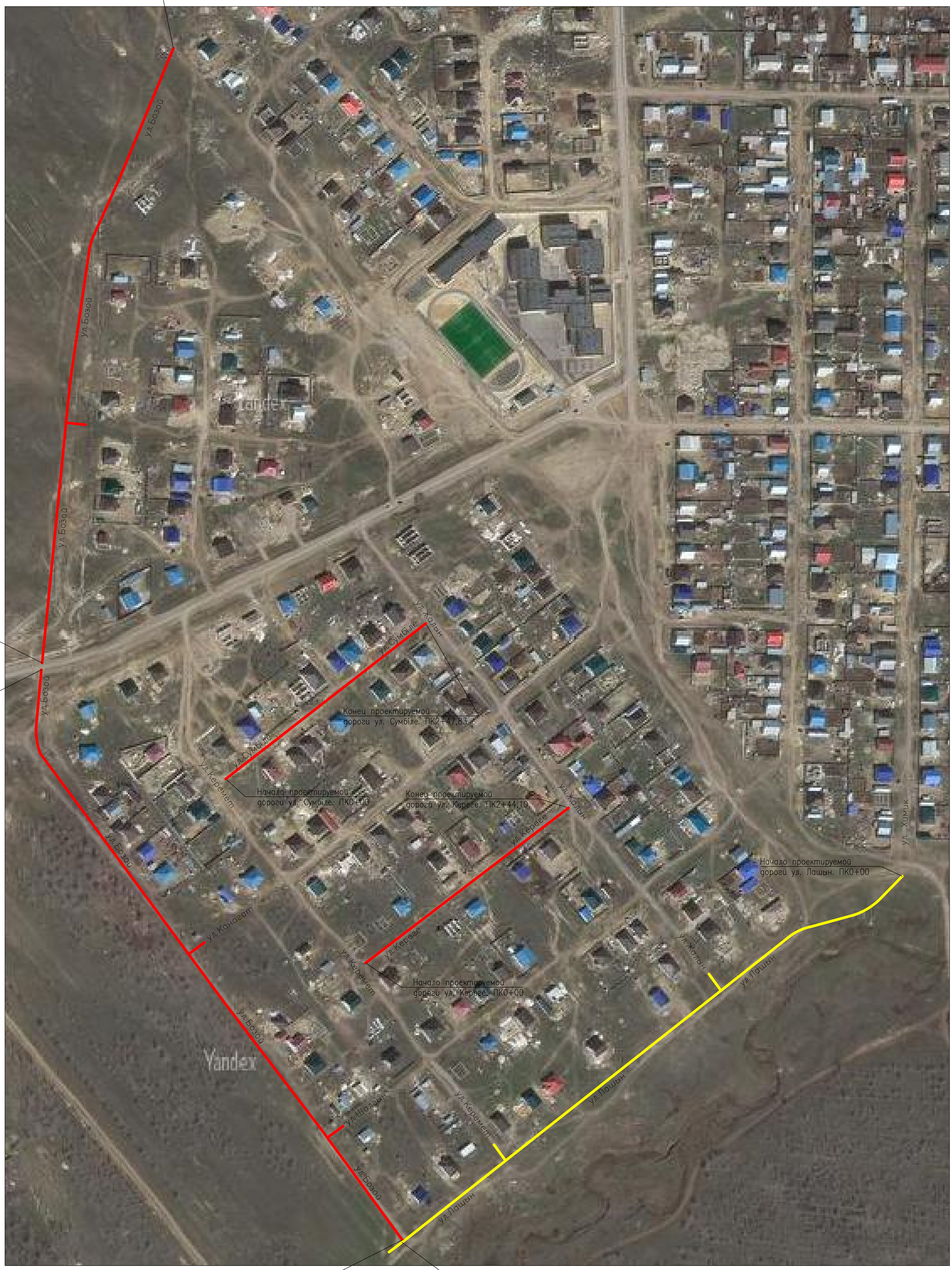

Начало проектируемой дороги ул. Бозой. ПК0+00

Конец проектируемой дороги ул. Лашын. ПК5+71,18

						44-2023-АД		
						Строительство дорог жилого массива №1 города Алга улицы (Сумбіле, Керегe, Лашын, Бозой) Алгинский район, Актюбинской области		
Изм.	Кол.уч	Лист	№док	Подпись	Дата			
ГИП		Утежанов А.				Автомобильные дороги	Стадия	Лист	Листов
Разработал		Нуркенгазиев П.А.					РП	19	19
Н.контр.		Шукеев А.							
Проверил		Утежанов А.				Ситуационный план	ТОО "STROYCONSALTING" г.Уральск		

Взам. инв. №

Подп. и дата

Инв. № подл.

Формат А0