Мемлекеттік лицензия № 15015436

"АзияТурПроект" жауапкершілігі шектеулі серіктестігі, Тараз қаласы, Абай даңғылы, 149.

ТОО"АзияТурПроект"

Государственная лицензия № 15015436

Товарищество с ограниченной ответственностью **"АзияТурПроект"** г. Тараз, проспект Абая,149.

Рабочий проект

Строительство физкультурно оздоровительного комплекса по адресу Жамбылская область Шуский район Шокпарский с/о с. Шокпар улица Бірлік №1А

Заказчик: **КГУ "Отдел архитектуры, градостроительства и строительства акимата Шуского района Жамбылской области"**

Альбом - 1 Генеральный план

г. Тараз 2023 г.

Мемлекеттік лицензия № 15015436

"АзияТурПроект" жауапкершілігі шектеулі серіктестігі, Тараз қаласы, Абай даңғылы, 149.

ТОО"АзияТурПроект"

Государственная лицензия № 15015436

Товарищество с ограниченной ответственностью **"АзияТурПроект"** г. Тараз, проспект Абая,149.

Рабочий проект

Строительство физкультурно оздоровительного комплекса по адресу Жамбылская область Шуский район Шокпарский с/о с. Шокпар улица Бірлік №1А

Альбом - 1 Генеральный план

Директор: **Турлыбаева Б. О.**

ГИП: **Тугамбаева Г.**

г. Тараз 2023 г.

Ведомость основных комплектов рабочих чертежей

Марка.	Наименование	Примечание
АР	Архитектурные решения	
АС	Архитектурно-строительные решения	
ТХ	Технологические решения	
ВК	Водопровод и канализация	
ОВ	Отопление и вентиляция	
ЭМ	Электромеханическая часть	
СС	Слаботочные сети	

Ведомость ссылочных и прилагаемых документов

№	Обозначение	Наименование	Примечание
		Ссылочные документы:	
1.	СП РК 3.01-101-2013	Градостроительство. Планировка	
		и застройка городских и сельских поселении.	
		(с изменениями от 11.10.2017г.)	
2.	СП РК 3.01-105-2013	Благоустройство территорий населенных	
		пунктов	
3.	ГОСТ 21.508-93	Правила выполнения рабочей документации	
		генеральных планов предприятий, сооружений	
		и жилищно-гражданских объектов.	
4.	СП РК 3.02-120-2012	«Культурно-зрелищные учреждения»;	

Технико-экономические показатели

№	Наименование	Ед. изм.	Количество		Примечание
			на участке	%	
1.	Площадь участка по Гос.акту	м²	8000,0	100	
2.	Площадь застройки	м²	1098,33	13,73	
3.	Площадь проездов и площадок	м²	2059,0	25,74	
4.	Площадь проездов (вне участка)	м²	71,0	-	
5.	Площадь озеленения	м²	4738,42	59,23	
6.	Прочие (отмостки)	м²	104,25	1,3	

Ведомость рабочих чертежей основных комплектов ГП

Лист.	Наименование	Примечание
1.	Общие данные	
2.	Разбивочный план М 1:500	
3.	План земляных масс М 1:500	
4.	План организации рельефа М 1:500	
5.	План благоустройства М1:500	
6.	Сводный план М1:500	
7.	Металлические ворота, ограждение	
8.	Калитка	

Ситуационная схема

Проектируемый участок

Общие указания.

1. Рабочий проект предназначен для "Строительство спорт комплекса в селе Шокпар Шуского района Жамбылской области"
2. При составлении проекта были использованы следующие материалы:
- топографическая съемка выполненная ,выполнена ТОО "Изыскания ЛТД" в сентябре 2022г.
- задание на проектирование от 7.09.2022г.
- АПЗ № KZ75VUA00739227 от 7.09.2022 г., выданное КГУ "Отдел архитектуры, градостроительства и строительства акимата Шуского района"
3. Район относится к IV-Г климатическому подрайону.
Ветровой район III-ый.Величина скоростного напора ветра 0,38 кПа.
По весу снегового покрова I-й район. Вес снегового покрова составляет 0,5 кПа.
Расчетная температура наружного воздуха -28°С
4. Система координат -местная.
5. Система высот - Балтийская.
6. Размеры даны в метрах.
7. Радиус поворота на проездах или дорогах 6,0м.
8. Горизонтальную привязку производить от базисной линии,проведенной через две точки (А и Б) существующего здания
9. Вертикальную привязку производить от точки А базисной линии, с отм.770.28

Общие указания.

В настоящее время площадка, отведенная под строительство проектируемого объекта свободна от застройки.

На участке предусмотрена хозяйственная зона,которая размещается в северо-восточной части территории и включает в себя: площадку для мусороконтейнеров; выгреб емкостью V=25 м³; ТП

План организации рельефа разработан на основании топографической съемки с учетом прилегающей территории, и обеспечения отвода поверхностных вод с территории участка проектируемым уклоном на свободную территорию. Планировочные отметки автодорог, проездов и нулевые отметки запроектированных зданий и сооружений, увязаны между собой. Поверхностные атмосферные стоки с площадки удаляются открытым способом, по спланированной территории. Ширина проезжей части запроектированных автодорог принята проектом с одной продольной стороны - 6,0м,остальные проезды - 3,5 м. . Проезды обрамлены бортовым бетонным камнем - БР 100.30.15, тротуары – БР 100.20.8. Радиусы дорог на поворотах приняты 3-6м. К зданию обеспечен беспрепятственный подъезд пожарных машин. Дорожная сеть участка обеспечивает удобные подходы и подъезды к зданиям и к зонам. Проезд для машин выполнен из асфальтобетона, для пешеходного движения из тротуарной плитки. По краям покрытий применены бортовые камни.

При подборе пород деревьев и кустарников приняты во внимание рост растений, расстановка их на участке, расположение относительно здания спортивно-оздоровительного комплекса, характер грунта и климатические особенности местности. Уход за зелеными насаждениями должен быть постоянным. Скамейки для отдыха размещены на одинаковой высоте.

Для доступности маломобильных групп населения при входе предусмотрены пандусы; на сопряжениях тротуарного покрытия с дорожным покрытием предусмотрены пандусы. Ширина путей движения инвалидов на креслах-колясках к входу в здание составляет не менее 1,8 м.

Технические решения, принятые в рабочих чертежах основного комплекта марки ГП, соответствуют требованиям экологических, санитарно- гигиенических, противопожарных и других норм, действующих на территории РК, и обеспечивают безопасную для жизни и здоровья людей эксплуатацию объекта при соблюдении мероприятий, предусмотренных рабочими чертежеми.

Главный инженер проекта : Тугамбаева Г.

Изм.	Кол.уч.	Лист	№док.	Подпись	Дата
ГИП		Тугамбаева		Г.	
Исполнит.		Голубничая			
Н.контроль		Туменбаева		А.	

ГП

Строительство физкультурно оздоровительного комплекса по адресу Жамбылская область Шуский район Шокпарский с/о с. Шокпар улица Бірлік №1А

Генеральный план	Стадия	Лист	Листов
	РП	1	8
Общие данные	ТОО "АзияТурПроект" г.Тараз 2023г.		

Разбивочный план
М 1:1000

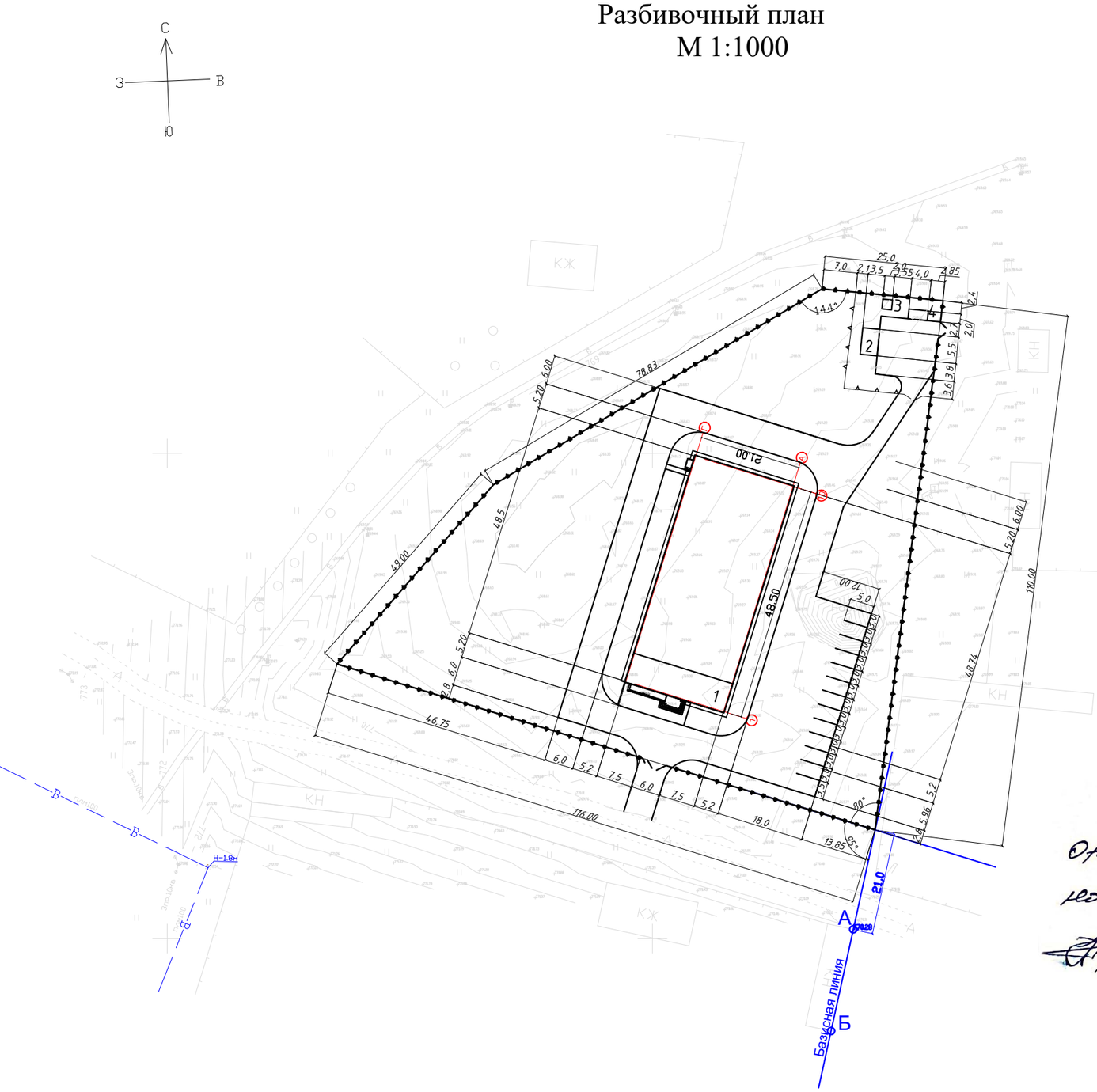

Ведомость жилых и общественных зданий, сооружений

№ на плане	Наименование и обозначение	Этажность	Коллиечество			Площадь, м²				Строительный объем, м³	
			Зданий	Квартир		Застройки		Общая			
				Здания	Всего	Здания	Всего	Здания	Всего	Здания	Всего
1	ФОК	1	1	-	-	1075,08	1075,08	972,7	972,7	10185,4	10185,4
2	Выгреб емк.25м³	1	1	-	-	19,25	19,25	15,0	15,0	67,3	67,3
3	КТПН	-	1	-	-	4,0	4,0	4,0	4,0	8,0	8,0
4	Площадка для мусороконтейнеров	-	1	-	-	8,0	8,0	-	-	-	-
5	Автопарковка	-	1	-	-	474,8	474,8	-	-	-	-

Условные обозначения:

- здания и сооружения.
- условная граница участка по Гос.акту
- ограждение участка

Примечания:

1. Горизонтальную привязку производить от базисной линии, проведенной через две точки (А и Б) существующщего здания.

Согласовано
Отдел ЖКХ, пассажирского транспорта и автомобильных дорог

						-ГП
Изм.	Кол.уч	Лист	№ док.	Подп.	Дата	Строительство физкультурно оздоровительного комплекса по адресу Жамбылская область Шуский район Шокпарский с/о с. Шокпар улица Бірлік №1А
Исполнит.	Голубничая					Генеральный план — Стадия: РП; Лист: 2; Листов:
Н.контроль	Туменбаева А.					Разбивочный план М 1:1000 — ТОО "АзияТурПроект" г.Тараз 2023г.

План организации рельефа
М 1:1000

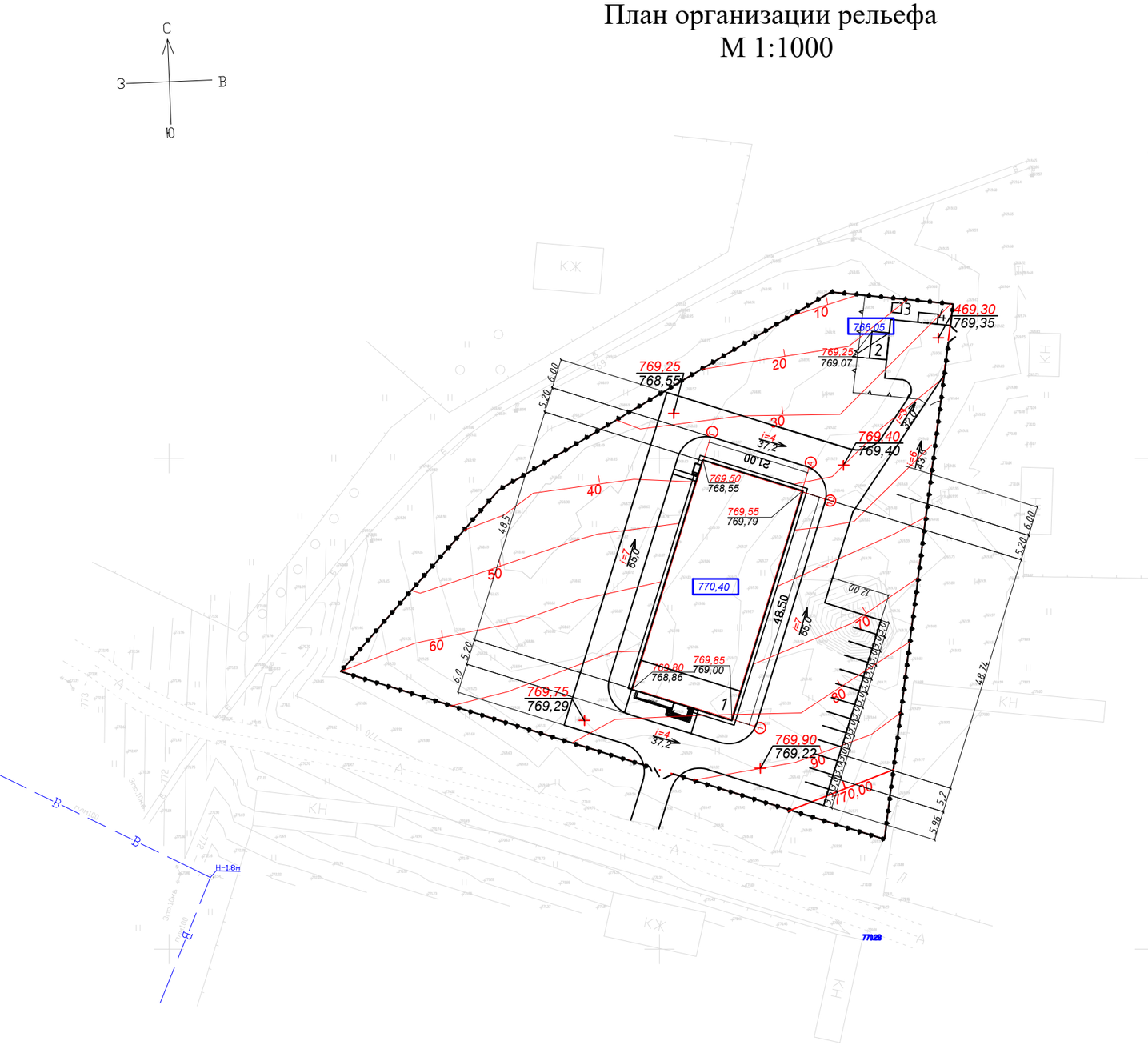

Ведомость жилых и общественных зданий, сооружений

№ на плане	Наименование и обозначение	Этажность	Коллиечество			Площадь, м²				Строительный объем, м³	
			Зданий	Квартир		Застройки		Общая			
				Здания	Всего	Здания	Всего	Здания	Всего	Здания	Всего
1	ФОК	1	1	-	-	1075,08	1075,08	972,7	972,7	10185,4	10185,4
2	Выгреб емк.25м³	1	1	-	-	19,25	19,25	15,0	15,0	67,3	67,3
3	КТПН	-	1	-	-	4,0	4,0	4,0	4,0	8,0	8,0
4	Площадка для мусороконтейнеров	-	1	-	-	8,0	8,0	-	-	-	-
5	Автопарковка	-	1	-	-	474,8	474,8	-	-	-	-

Условные обозначения:

- здания и сооружения.
- условная граница участка по Гос.акту
- ограждение участка
- 770,40 — отметка 0,000
- 469,05 — Проектная отметка
- 468,95 — Существующая отметка

Примечания:

1. Вертикальную привязку производить от точки А базисной линии, проведенной через две точки (А и Б) существующего здания. с отм 770,28

Изм.	Кол.уч.	Лист	№ док.	Подп.	Дата	-ГП		
						Строительство физкультурно оздоровительного комплекса по адресу Жамбылская область Шуский район Шокпарский с/о с. Шокпар улица Бірлік №1А		
						Генеральный план	Стадия	Лист	Листов
							РП	3	
Исполнит.		Голубничая							
Н.контроль		Туменбаева А.				Разбивочный план М 1:1000	ТОО "АзияТурПроект" г.Тараз 2023г.		

План земляных масс
М 1:1000

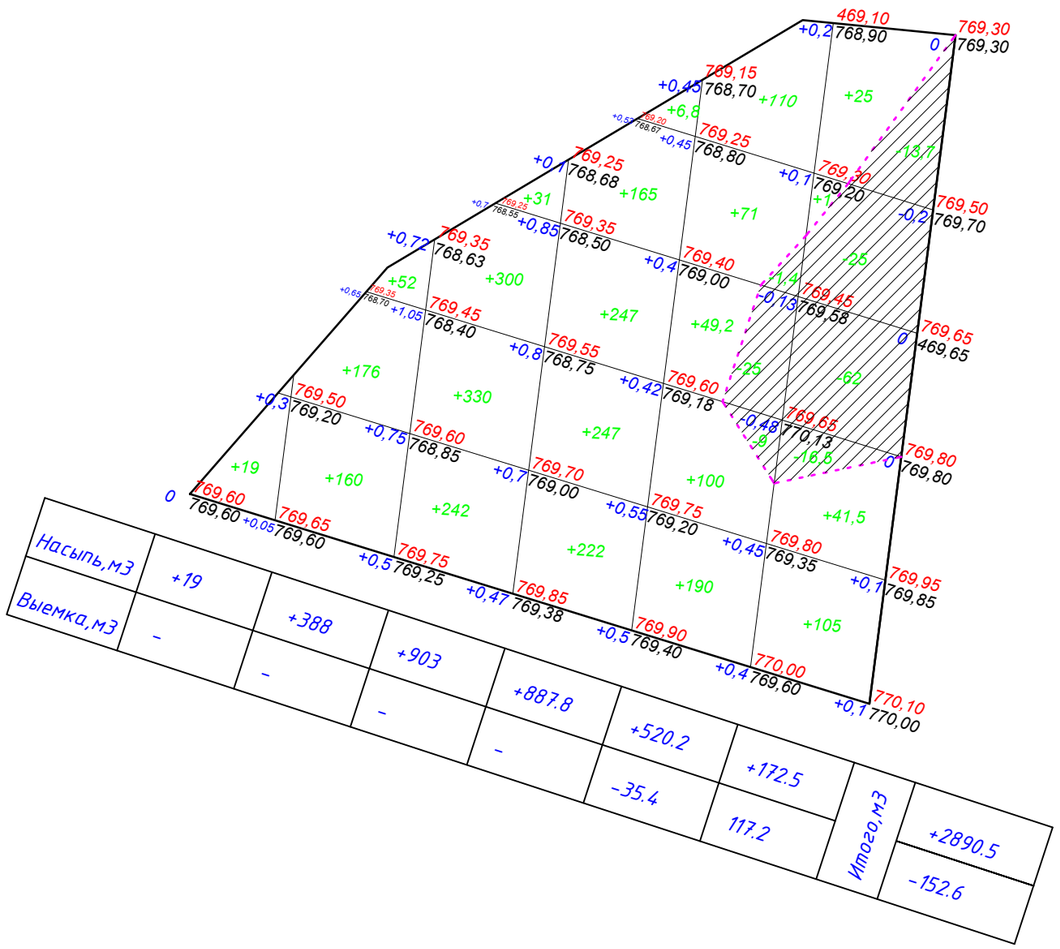

Условные обозначения:

+89 - Объём грунта

- линия нулевых работ

- Выемка

503,80 / +0,06 / 503,74 - проектная отметка / разница / существующая отметка

ВЕДОМОСТЬ ОБЪЕМОВ ЗЕМЛЯНЫХ МАСС

Наименование грунта	Количество, м³				Примечание
	На участке, м³		Вне участка, м³		
	Насыпь (+)	Выемка (-)	Насыпь (+)	Выемка (-)	
1.Грунт планировки территории	+2890.5	−152.6			
2. Вытесненный грунт		855,3			
в т.ч. при устройстве:					
а) подземных частей зданий					
(сооружений)		270,4			
б) автодорожных покрытий		431,7			
в) ж.д. путей		–			
г) подземных сетей		7,2			
д) водоотводных сооружений		–			
е) плодородной почвы на участках					
озеленения		146,0			
3.Грунт для устройства высоких по-					
лов зданий и обвалований сооружений	856,8				
4.Поправка на уплотенение	112,4				
Всего пригодного грунта	3859,7	1007,9			
5.Недостаток / ~~избыток~~					
пригодного грунта		2851,8			
6. Грунт непригодный для устройства					
насыпи оснований зданий, сооружений					
7. Грунт подлежащий удалению					
с территории					
8.Плодородый грунт, всего, в т.ч.:		1600			
а)используемый для озеленения					
территории	146,0				ПРС=0,2
б) избыток плодородного грунта	1454,0				
9.Итого переработываемого грунта	5459,7	5459,7			

Примечание:

1. Территория разбита на квадраты размером 20,0м х 20,0м.
2. Все размеры и отметки даны в метрах.
3. Избыточный плодородный грунт расровнять по терртории в местах естественного озеленения
4. Недостаточный грунт привезти с расстояния до 30км.

Изм.	Кол.уч	Лист	№ док.	Подп.	Дата	-ГП
						Строительство физкультурно оздоровительного комплекса по адресу Жамбылская область Шуский район Шокпарский с/о с. Шокпар улица Бірлік №1А
Исполнит.	Голубничая					Генеральный план — Стадия: РП; Лист: 4; Листов:
Н.контроль	Туменбаева А.					План земляных масс М 1:1000 — ТОО "АзияТурПроект" г.Тараз 2023г.

План благоустройства
М 1:500

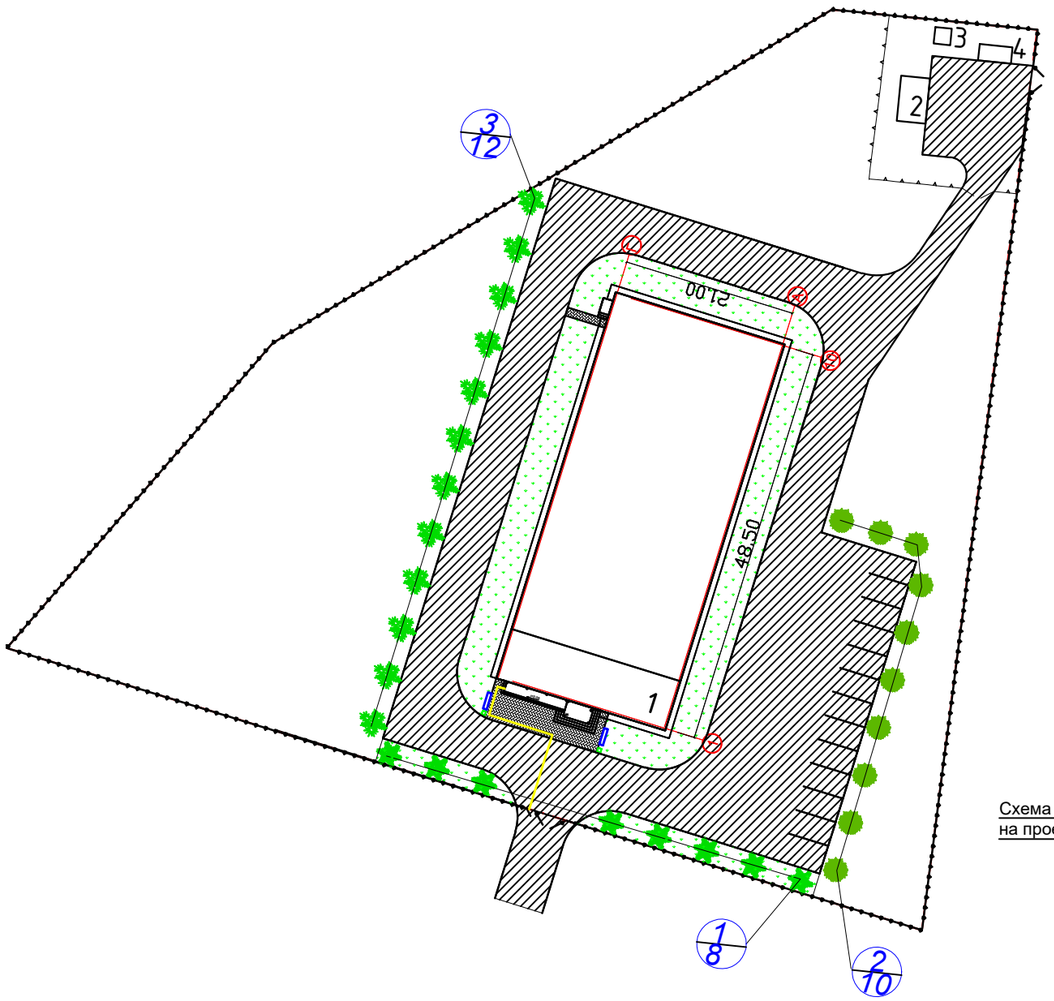

Покрытие проездов

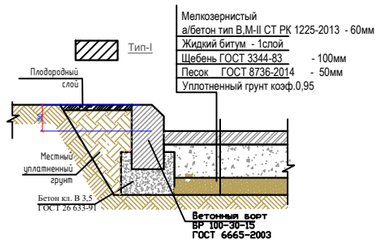

Покрытие дорожек

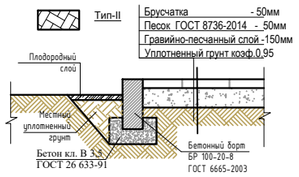

Площадка для мусороконтейнеров

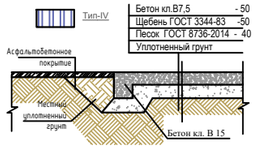

Схема организации сьезда с дорожек и тротуаров на проезды для маломобильных групп населения

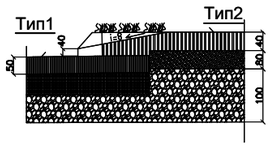

ВЕДОМОСТЬ ПОКРЫТИЙ

№	Примечание	Тип	Площадь м²	Примечание
1	Асфальтобетон с бортовым камнем БР 100*30*15 – 476,0 п. м.	I	2000,0	
2	Асфальтобетон с бортовым камнем БР 100*30*15 – 25,0 п. м.	I	71,0	Вне участка
3	Брусчатка с поребриком БР 100*20*8 – 20,0 п. м.	II	51,0	
4	Площадка для мусороконтейнеров	IV	8,0	
5	Тактильная плитка, п. м.		22,0	

ВЕДОМОСТЬ МАЛЫХ АРХИТЕКТУРНЫХ ФОРМ

№	Условное изображение	Наименование	Количество	Примечание
1		Скамья антивандальная 8601-0302-0306	2	УСН РК 8.02-03-2020
2		Урна "Сатурн" 8601-0303-0204	2	УСН РК 8.02-03-2020
3		Ограждение,п.м.	370,0	см.лист ГП-7,8
4		Ворота / калитка ,шт.	2/1	см.лист ГП-7,8
5		Ограждение 8601-0602-0302, п.м.	34,0	УСН РК 8.02-03-2020
6		Ворота 8601-0605-0102,шт.	1	УСН РК 8.02-03-2020
7		Мусороконтейнер, шт.	2	УСН РК 8.02-03-2020

Ведомость элементов озеленения

Поз	*Наименование породы и виды насаждения*	*Возраст. лет*	*Кол.*	*Примечание*
1.	*Ель обыкновенная*	*2-3*	*8*	*Саженец*
2.	*Береза*	*1-2*	*10*	*Саженец*
3.	*Сирень*	*1-2*	*12*	*Саженец*
4.	*Газон (семена многолетних трав)*	*-*	*730,0*	*м² (0,02кг семян на 1м²)*
5.	*Естественное озеленение*	*-*	*4008,42*	
6.				

Примечания:

1. В местах примыкания тротуара с проезжей частью устроить плавный съезд по ширине тротуара с разрывом в бордюрах

Мероприятия по подготовке грунта под устройство газонов, посадку цветников, кустарников и деревьев.

В местах газонов, посадки деревьев и цветников использовать плодородный грунт. При подготовке участка под газон, прежде всего, удаляем с территории остатки строительного мусора, техногенные загрязнения, камни. При этом осуществляется первичное выравнивание мезорельефа. Затем вносим необходимое количество извести с глубокой перекопкой или рыхлением культиватором. Одновременно с этим формируем рельеф участка, руководствуясь высотными отметками ландшафтного проекта или проведенными согласованиями.

Плодородный грунт завозится на участок, планируется ровным слоем по существующему рельефу и прикатывается катком.

Деревья и кустарники высаживаются с комом в подготовленные ямы размером 1х1м., глубиной 70-80см. Для посадки живой изгороди достаточно выкопать траншею глубиной 60 см., шириной 40-50см.

Примечание: *Благоустройство территории выполняется после завершения строительно-монтажных работ и прокладки внутриплощадочных инженерных сетей.*

Изм.	Кол.уч	Лист	№ док.	Подп.	Дата	-ГП		
						Строительство физкультурно оздоровительного комплекса по адресу Жамбылская область Шуский район Шокпарский с/о с. Шокпар улица Бірлік №1А		
Исполнит.		Голубничая				Генеральный план	Стадия: РП	Лист: 5 / Листов:
Н.контроль		Туменбаева А.				План благоустройства М 1:500	ТОО "АзияТурПроект" г.Тараз 2023г.	

Сводный план. М1:500.

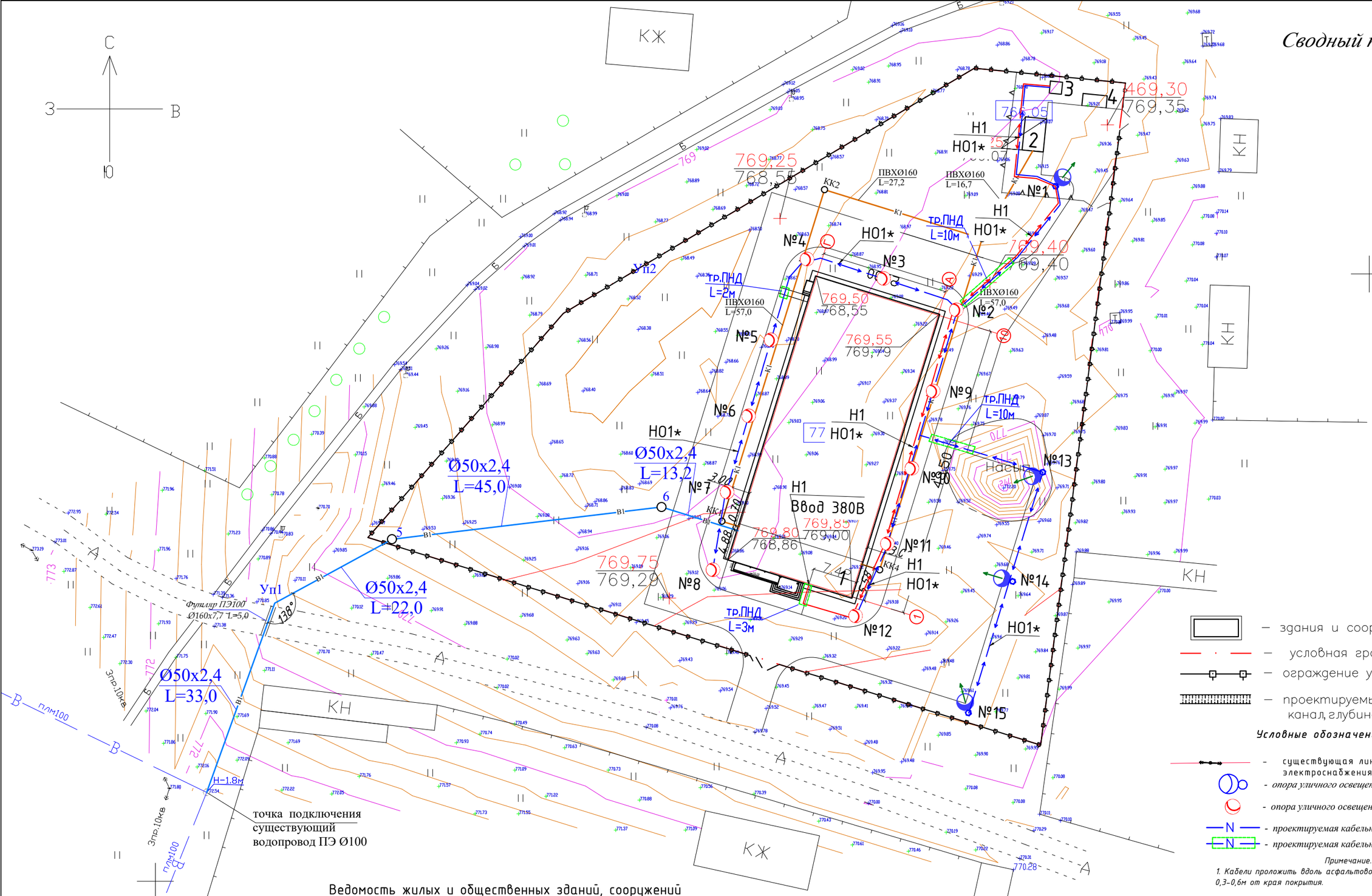

Условные обозначения:

- здания и сооружения.
- условная граница участка по Гос.акту
- ограждение участка
- проектируемый земляной канал, глубиной 0,5м

Условные обозначения

- существующая линия электроснабжения
- опора уличного освещения 11м.
- опора уличного освещения 4 м.
- проектируемая кабельная линия КЛ-0,4 кВ
- проектируемая кабельная линия КЛ-0,4 кВ в ПНД трубе

Примечание.
1. Кабели проложить вдоль асфальтового покрытия на расстоянии 0,3-0,6м от края покрытия.

Ведомость жилых и общественных зданий, сооружений

№ на плане	Наименование и обозначение	Этажность	Колличество			Площадь, м²				Строительный объем, м³	
			Зданий	Квартир		Застройки		Общая			
				Здания	Всего	Здания	Всего	Здания	Всего	Здания	Всего
1	ФОК	1	1	-	-	1075,08	1075,08	972,7	972,7	10185,4	10185,4
2	Выгреб емк.25м³	1	1	-	-	19,25	19,25	15,0	15,0	67,3	67,3
3	КТПН	-	1	-	-	4,0	4,0	4,0	4,0	8,0	8,0
4	Площадка для мусороконтейнеров	-	1	-	-	8,0	8,0	-	-	-	-
5	Автопарковка	-	1	-	-	474,8	474,8	-	-	-	-

Изм.	Кол.уч.	Лист	№ док.	Подп.	Дата
ГИП	Тугамбаева Г.				
Н.контроль	Турлыбаева Б.				
Выполнил	Шелкариев Б.				
Выполнил	Голубничая И.				
Выполнил	Найденов Д.				

-ГП

Строительство физкультурно оздоровительного комплекса по адресу Жамбылская область Шуский район Шокпарский с/о с. Шокпар улица Бірлік №1А

Генеральный план

Стадия	Лист	Листов
РП	6	8

Сводный план. М1:500.

ТОО "АзияТурПроект" Тараз - 2023г.

Металлические ворота.

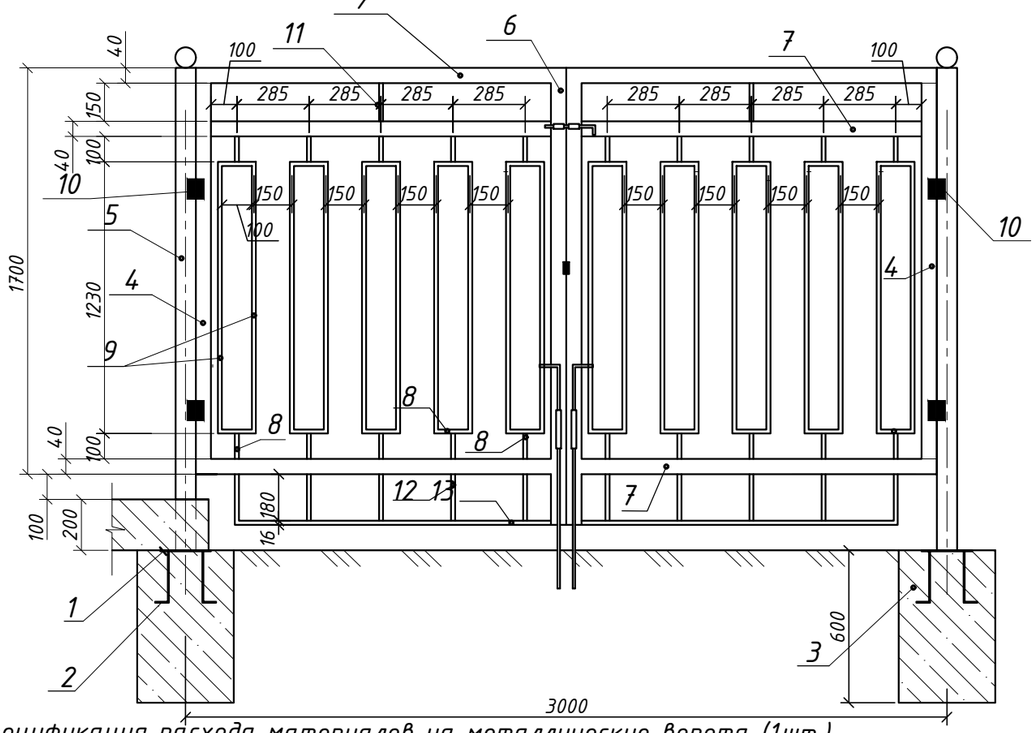

Металлическое ограждение

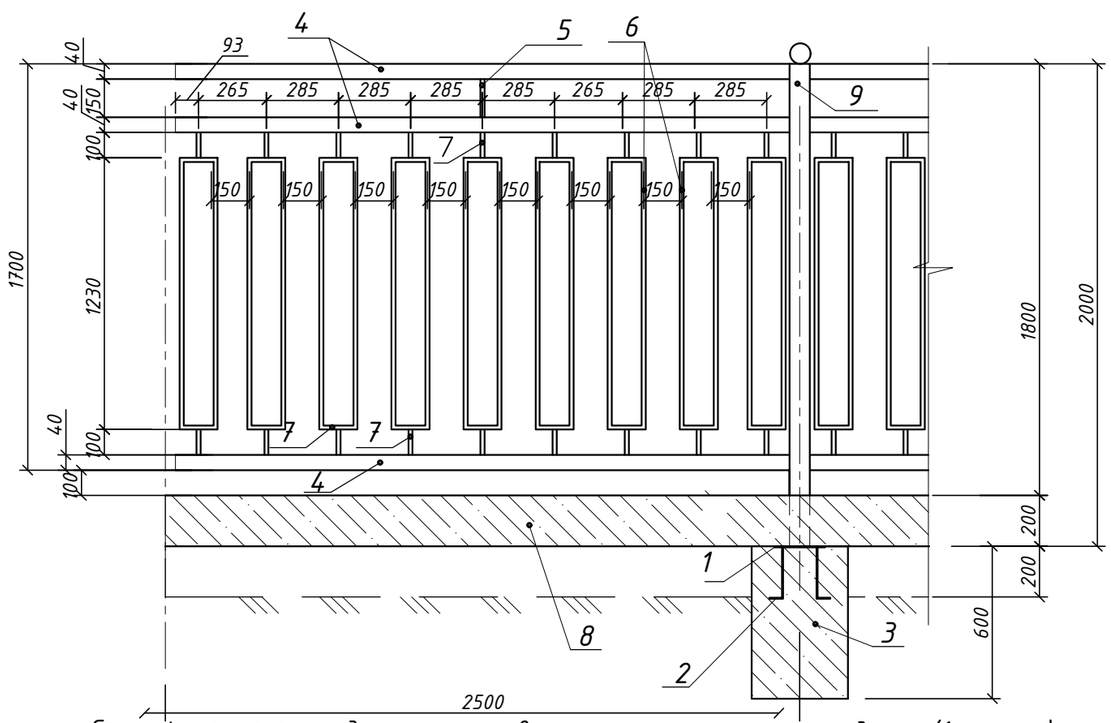

Спецификация расхода материалов на металлические ворота (1шт.)

Позиция	Обозначение	Наименование	Кол.	Масса.кг	Примечание.
		ворота			
	ГОСТ 103-76	___ 4х200х200	2	2,512	5,024кг
2	ГОСТ 5781-82	Ф12 AIII L=250	8	0,223	1,78кг
3		Столбик из бетона кл. В7,5 400х400х600(h)	0,192		$м^3$
4	ГОСТ 8639-82	□ 4х 40х 40 L=1700	2	7,31	14,62кг
5	ГОСТ 8639-82	□ 4х 80х80 L=2000	2	18,66	37,32кг
6	ГОСТ 8645-68*	□ 4х40х40 L=1896	2	8,152	16,305кг
7	ГОСТ 8645-68*	□ 4х40х40 L=1340	6	5,76	23,05кг
8	ГОСТ 2591-88	□ 16 L=100	40	0,201	8,04кг
9	ГОСТ 2591-88	□16 L=1230	20	2,472	49,44кг
10		Дверная петля	4		
11	ГОСТ 2591-88	□16 L=150	2	0,301	0,602кг
12	ГОСТ 2591-88	□16 L=180	10	0,362	3,62кг
13	ГОСТ 2591-88	□ 16 L=1240	2	2,492	4,985кг

Спецификация расхода материалов на металлическое ограждение (1 секция)

Позиция	Обозначение	Наименование	Кол.	Масса.кг	Примечание.
		секция			
1	ГОСТ 103-76	___ 4х200х200	1	2,512	2,512кг
2	ГОСТ 5781-82	Ф12 AIII L=250	4	0,223	0,892кг
3		Столбик из бетона кл. В7,5 400х400х600(h)	0,096		$м^3$
4	ГОСТ 8639-82	□4х 40х 40 L=2420	3	10,41	31,22кг
5	ГОСТ 2591-88	□16 L=150	1	0,301	0,301кг
6	ГОСТ 2591-88	□16 L=1230	18	2,472	44,501кг
7	ГОСТ 2591-88	□16 L=100	36	0,201	7,24кг
8		Бетонный фундамент кл.7,5 200х 400х 2500	0,2		$м^3$
9	ГОСТ 8639-82	□4х 80х80 L=2000	1	18,66	18,66кг

Изм.	Кол.уч.	Лист	№док.	Подпись	Дата
Исполнил		Голубничая			
Н.контроль		Туменбаева А.			

ГП -

Строительство физкультурно оздоровительного комплекса по адресу Жамбылская область Шуский район Шокпарский с/о с. Шокпар улица Бірлік №1А

Генеральный план

Стадия	Лист	Листов
РП	7	

Металлические ворота. Металлическое ограждение

ТОО "АзияТурПроект" г.Тараз 2023г.

Калитка 4

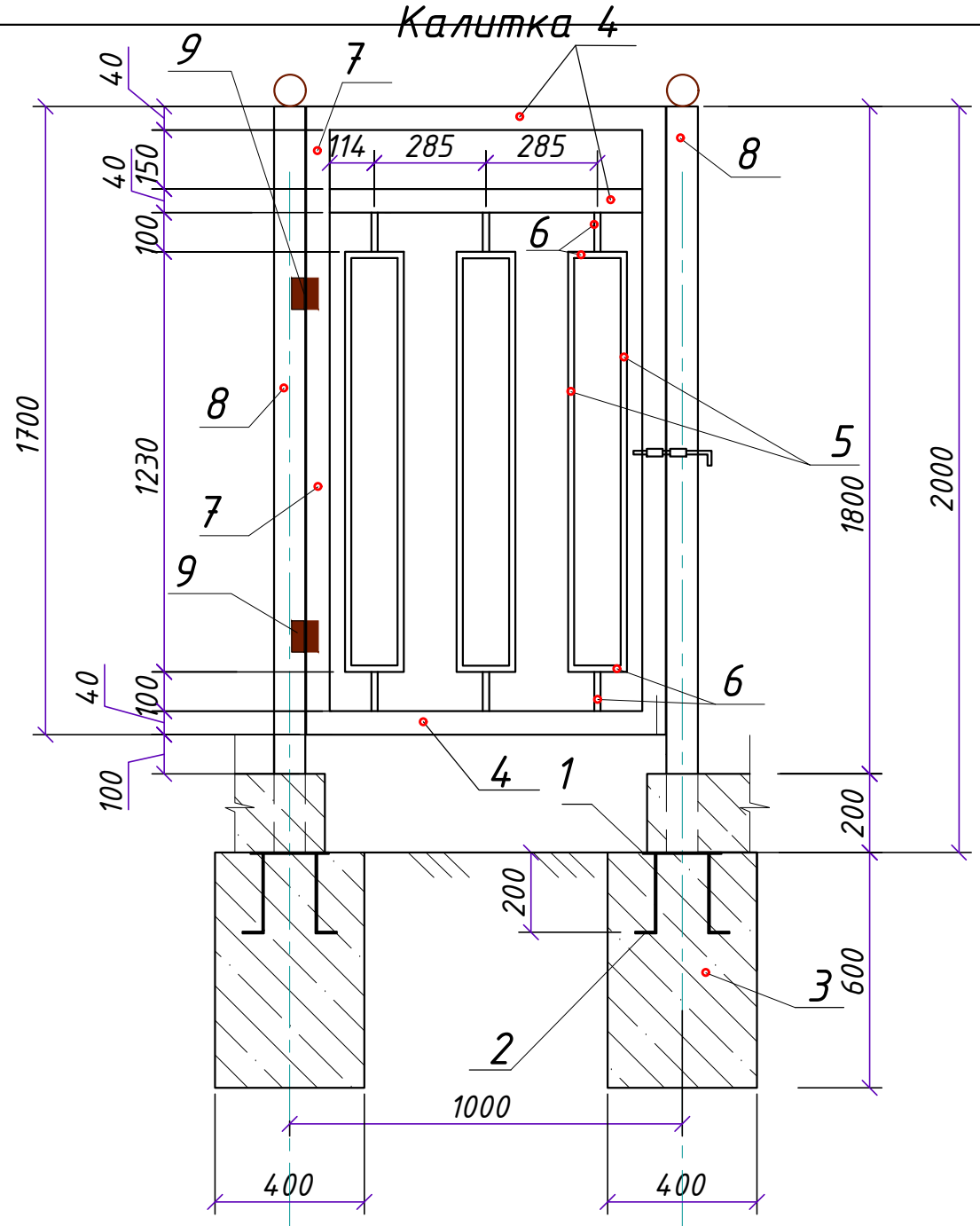

Спецификация расхода материалов на одну калитку

Позиция	Обозначение	Наименование	Кол .	Масса.кг	Приме-чание.
		калитка			
1	ГОСТ 103-76	___ 4х200х200	2	2,512	5,024кг
2	ГОСТ 5781-82	Ф12 AIII L=250	8	0,223	1,78кг
3		Столбик из бетона кл. В7,5 400х400х 600(h)	0,192		$м^3$
4	ГОСТ 8639-82	□4х40х40 L=720	3	3,096	9,288кг
5	ГОСТ 8639-82	□16 L=1230	6	2,472	14,832кг
6	ГОСТ 8645-68*	□ 16 L=100	12	0,201	2,412кг
7	ГОСТ 8639-82	□4х40х40 L=1700	2	7,31	14,62кг
8	ГОСТ 8639-82	□4х 80х80 L=2000	2	18,66	37,32кг
9		Дверная петля	2		

Изм.	Кол.уч.	Лист	№док.	Подпись	Дата
Исполнил		Голубничая			
Н.контроль		Туменбаева А.			

ГП -

Строительство физкультурно оздоровительного комплекса по адресу Жамбылская область Шуский район Шокпарский с/о с. Шокпар улица Бірлік №1А

Генеральный план

Стадия	Лист	Листов
РП	8	

Калитка

ТОО "АзияТурПроект" г.Тараз 2023г.