Мемлекеттік лицензия № 15015436

"АзияТурПроект" жауапкершілігі шектеулі серіктестігі, Тараз қаласы, Абай даңғылы, 149.

ТОО"АзияТурПроект"

Государственная лицензия № 15015436

Товарищество с ограниченной ответственностью **"АзияТурПроект"** г. Тараз, проспект Абая,149.

Рабочий проект

Строительство физкультурно оздоровительного комплекса по адресу Жамбылская область Шуский район Шокпарский с/о с. Шокпар улица Бірлік №1А

Заказчик: **КГУ "Отдел архитектуры, градостроительства и строительства акимата Шуского района Жамбылской области"**

Альбом 3.1 Архитектурное решения

г. Тараз 2023 г.

Мемлекеттік лицензия № 15015436

"АзияТурПроект" жауапкершілігі шектеулі серіктестігі, Тараз қаласы, Абай даңғылы, 149.

ТОО"АзияТурПроект"

Государственная лицензия № 15015436

Товарищество с ограниченной ответственностью **"АзияТурПроект"** г. Тараз, проспект Абая,149.

Рабочий проект

Строительство физкультурно оздоровительного комплекса по адресу Жамбылская область Шуский район Шокпарский с/о с. Шокпар улица Бірлік №1А

Альбом 3.1 Архитектурное решения

Директор: **Турлыбаева Б. О.**

ГИП: **Тугамбаева Г.**

г. Тараз 2023 г.

Ведомость основных комплектов рабочих чертежей

Обозначение	Наименование	Примечание
ГП	Генеральный план	
ТХ	Технологические решения	
АР	Архитектурные решения	
КЖ	Конструкции железобетонные	
КМ	Конструкции металлические	
ОВ	Отопление и вентиляция	
ВК	Водоснабжение и канализация	
ЭС, ЭОМ, СС, ОПС	Электроснабжение, электроосвещение, связь и сигнализация, пожаротушение.	

Ведомость рабочих чертежей основного комплекта АС (начало)

Лист	Наименование	Прим.
1	Общие данные	
2	План на отм. 0,00	
3	Фасады 1-10, А-Г	
4	Разрез 1-1	
5	Разрез 2-2	
6	Узлы крепления ГКЛ	
7	Ведомость отделки помещений. Экспликация полов.	
8	Спецификация элементов заполнения проемов	
9	Сетка С3 на витраж спортзала В-2	
10	План кровли	
11	План элементов кровли	
12	Узлы кровли	
13	Спецификация кровли	
14	План раскладки кровельных панелей	
15	Пандус П-1. Спецификация.	
16	Входная группа. Узлы.Разрез 1-1	
17	Спецификация на входную группу	
18	Крыльцо Кр-1	

Ведомость ссылочных и прилагаемых документов

Обозначение	Наименование	Примечание
СП РК 3.02-107-2014	Общественные здания и сооружения	
СП РК 3.02-118-2013	Закрытые спортивные залы	
СП РК 2.04-107-2013	Строительная теплотехника	

Проект разработан в соответствии с действующими нормами и правилами и предусматривает мероприятия обеспечивающие взрывную, взрывопожарную и пожарную безопасности при эксплуатации здания

Главный инженер проекта _____ Тугамбаева Г.

Общие указания

Данный проект "Строительство физкультурно оздоровительного комплекса по адресу Жамбылская область Шуский район Шокпарский с/о с. Шокпар улица Бірлік №1А"

-задания на проектирование, выданного и утвержденного заказчиком КГУ "Отдел строительства акимата Шуского района Жамбылской области";
-утвержденного АПЗ №KZ75VUA00739227 от 7.09.2022 года, выданным КГУ "Отдел архитектуры, градостроительства и строительства акимата Шуского района";
-материалов топографических изысканий, выполненных ТОО "Изыскание ЛТД" г. Тараз 2022 года;
-технического отчета об инженерно-геологических изысканиях, выполненного ИП "Өркен" ГСЛ№14003236, в сентябре 2022г.
Проект разработан для строительства в IVГ климатическом подрайоне со следующими климатическими характеристиками:
-средняя температура воздуха наиболее холодной пятидневки - 28°(обеспеченностью 0.92)
-нормативное значение ветрового давления -0,38 кПа
-нормативное значение веса снегового покрова - 0.50 кПа

3. Класс здания - II
4. Степень огнестойкости - III
5. Сейсмичность района строительства - 7-8 баллов.
6. Уровень ответственности - II нормальный, технически сложный
7. Категория здания по взрывопожарной и пожарной опасности - Д
8. Класс функциональности пожарной опасности - Ф3.6
9. Класс конструктивной пожарной опасности - С1

Объемно-планировочные решения

Здание спортзала одноэтажное, в плане имеет форму прямоугольника с размерами в осях 21,00х48,5м.Состоит из двух блоков,разделенных сейсмошвом. первый блок размерами в осях 6,0х21,0.Высота этажа 3,0м. Второй блок размерами в осях 42,0х21,0. Высота здания составляет 8,0 м до низа фермы. Общая высота 10,0м. В первом блоке расположены раздевалки, душевые, с/у, подсобные помещения. Во втором блоке находится универсальный спортзал.Он предназначен для проведения учебно-тренировочных занятий по спортивным играм(волейбол, баскетбол, минифутбол). Стены спортзала окрашиваются водоэмульсионной краской, снизу на высоту 2,0м окрашиваются масляной краской.На окна устанавливаются сетки.
Внутреннюю отделку помещений выполнить по ведомости отделки помещений.
Наружная отделка - вентилируемый фасад, металлосайдинг по металлическому каркасу с утеплителем плиты минераловатные типа ISOVER OL-E γ=120кг/м³ t=100мм
Кровля 1 блока профлист по деревянному каркасу. Кровля 2- ого блока - профлист по металлическому каркасу (ферма Ф-1).
Полы -керамическая плитка,керамогранит, линолеум, спортивное покрытие TARTAN
Перегородки из ГКЛ.
Потолки - подшивные из ГКЛ.
По периметру здания предусмотрено устройство отмостки шириной 750мм из бетона В10 толщиной 50мм.

Технико-экономические показатели

Наименование	Ед.изм	Примечание
Общая площадь:	м²	972,7
Полезная площадь:	м²	972,7
Строительный объём:	м³	10185,4
Площадь застройки	м²	1075,08
Этажность	этаж	1

Изм.	Кол.уч	Лист	№док.	Подпись	Дата
ГИП		Тугамбаева Г.			03.2023
Выполнил		Голубничая И.			03.2023
Проверил		Турлыбаева Б.			03.2023

Строительство физкультурно оздоровительного комплекса по адресу Жамбылская область Шуский район Шокпарский с/о с. Шокпар улица Бірлік №1А

ФОК	Стадия	Лист	Листов
	РП	1	18
Общеие данные	ТОО "АзияТурПроект" Тараз - 2023г.		

План на отм. 0,000

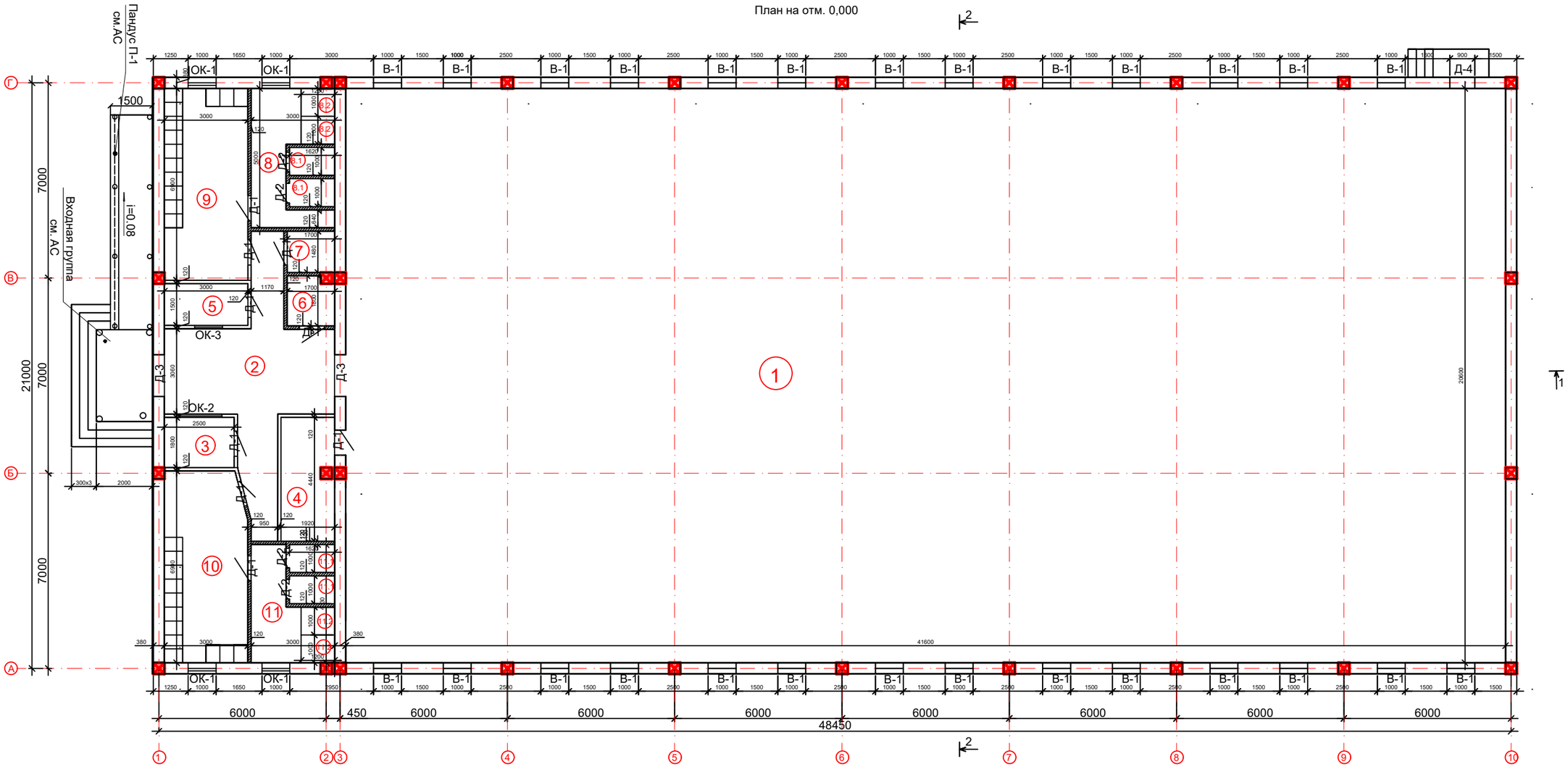

Экспликация помещений

№	Наименование	Площадь м2	Кат. пом.м²
	На отм. 0,00		
1	Универсальный спортивный зал	856,96	Д
2	Холл	28,5	Д
3	Комната охраны	4,5	Д
4	Комната для инвентаря (тренерская)	8,52	Д
5	Гардеробная	4,5	Д
6	Туалет для МГН	3,06	Д
7	Комната уборочного инвентаря	2,52	Д
8	Коридор	8,44	Д
8.1	Душевая женская	1,62x2	Д
8.2	С/у женский	1,2x2	Д
9	Раздевалка женская	20,7	Д
10	Раздевалка мужская	20,16	Д
11	Коридор	6,38	Д
11.1	Душевая мужская	1,62x2	Д
11.2	С/у мужской	1,2x2	Д
	ИТОГО:	972,7	

Спецификация перегородок из гипсовых плит системы КНАУФ

Марка поз.	Обозначение	Наименование	Кол. м²	Вес ед., кг.	Приме-чание
1	Серия 1.031.9-2.07.2-3	С 111 (D=125 мм)	61,6	-	сухой режим помещения
2	Серия 1.031.9-2.07.2-3	С 111 (D=125 мм)	98.5	-	влажный режим помещения

Примечание:
1. Расход материалов на 1м² перегородки С 112 (D=125 мм):
- Профиль направляющий ПН 75х40 - 0,7 п.м;
- Профиль стоечный ПС 75х50 - 2,0 п.м;
- Лента уплотнительная сечением 70х3,2 - 1,2 п.м;
- Дюбель - 1,6 шт;
- Материал звукоизоляционный - 1,0 м²;
- Гипсовая строительная плита ГСП-А 12,5мм (ГСП-Н2 12,5 мм для влажного режима пом.) - 4,0 м²;
- Шуруп TN25 - 14 шт;
- Шуруп TN35 - 30 шт;
- Шпаклевка КНАУФ - Фурген - 1,5 кг;
- Лента армирующая - 2,2 п.м.

Условные обозначения:

-Перегородки из гипсовых плит системы КНАУФ t=120мм по серии 1.031.9-2.07.2.

-Перегородки из гипсовых плит влагостойких системы КНАУФ t=120мм по серии 1.031.9-2.07.2.

Изм.	Кол. уч.	Лист	№ док.	Подп.	Дата	Строительство физкультурно оздоровительного комплекса по адресу Жамбылская область Шуский район Шокпарский с/о с. Шокпар улица Бірлік №1А		
ГИП	Сугамбаева Г.					Спортивный комплекс	Стадия: РП	Лист: 2 / Листов:
Выполнил	Голубничая И.					План на отм. 0,000	ТОО "АзияТурПроект" Тараз - 2023г.	
Проверил	Турлыбаева Б.							

Фасад 1-10

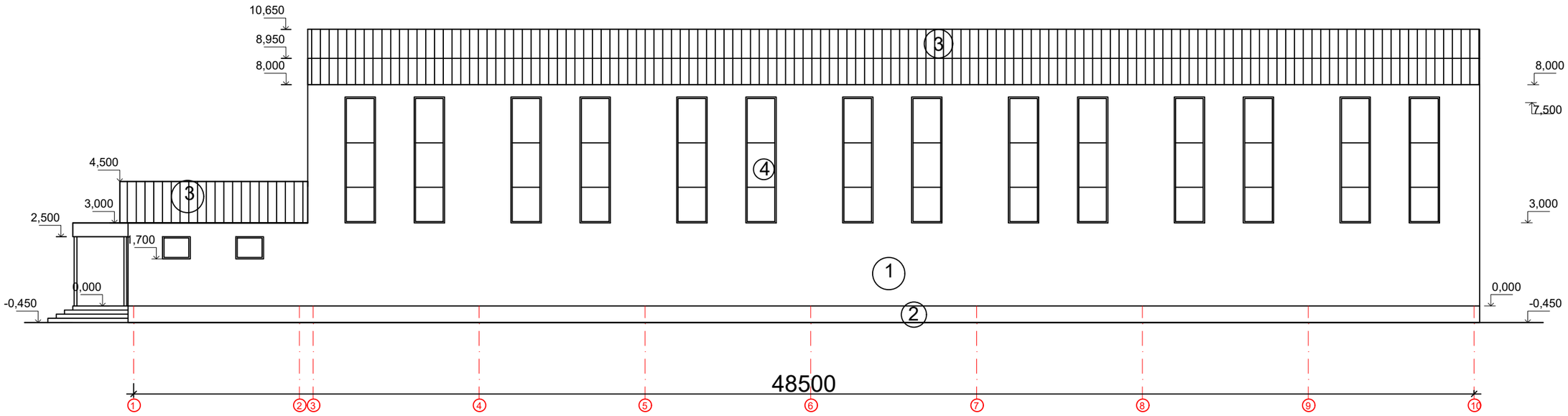

Фасад А-Г

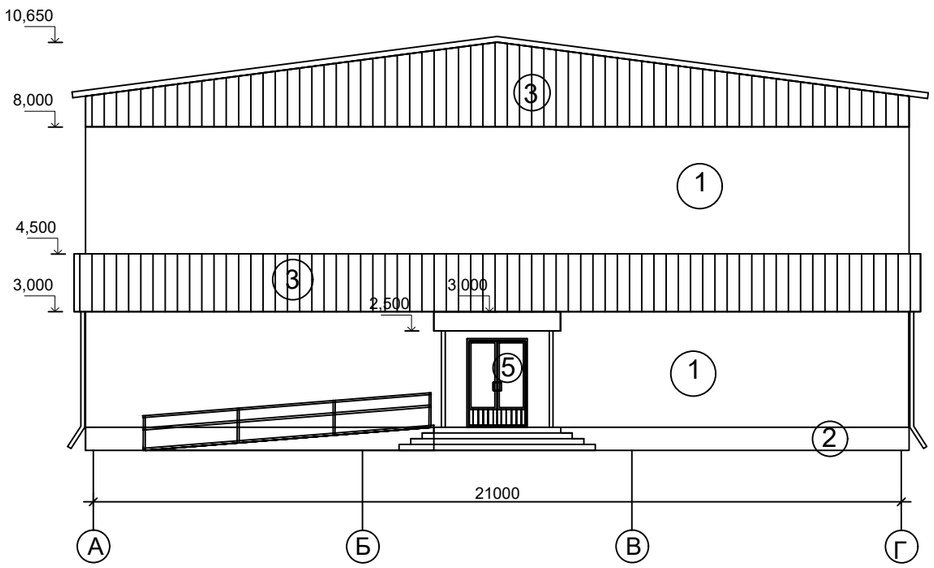

Узел утепления наруж.стены

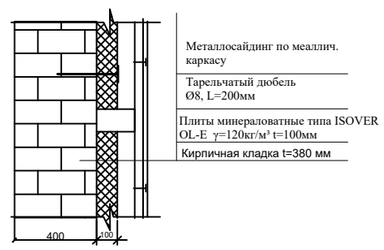

Таблица цветового решения отделки фасадов

№ по фасаду	Эталон коллера	Вид отделки	Площадь	Ед. изм.
1		Металлосайдинг по металлическому каркасу	921,5	м²
2		Цоколь с крыльцом - керамогранитная плитка - 600х600мм ГОСТ6787-89	103,2	м²
3		Сэндвич -панель ГОСТ 32603-2012 ТСП-К 150-1000 В-Т-МВ	150,0	м.п.
4		Стекло окон - прозрачное	-	-
5		Дверь алюминиевая	-	-

Согласовано
Отдел ЖКХ Шуского района
нач. отдела Дорожкин

Изм.	Кол. уч.	Лист	№ док.	Подп.	Дата				
						Строительство физкультурно оздоровительного комплекса по адресу Жамбылская область Шуский район Шокпарский с/о с. Шокпар улица Бірлік №1А			
ГИП		Тугамбаева Г.				Спортивный комплекс	Стадия	Лист	Листов
Выполнил		Голубничая И.					РП	3	
Проверил		Турлыбаева Б.				Фасад 1-10. Фасад А-Г	ТОО "АзияТурПроект" Тараз - 2023г.		

Разрез 1-1

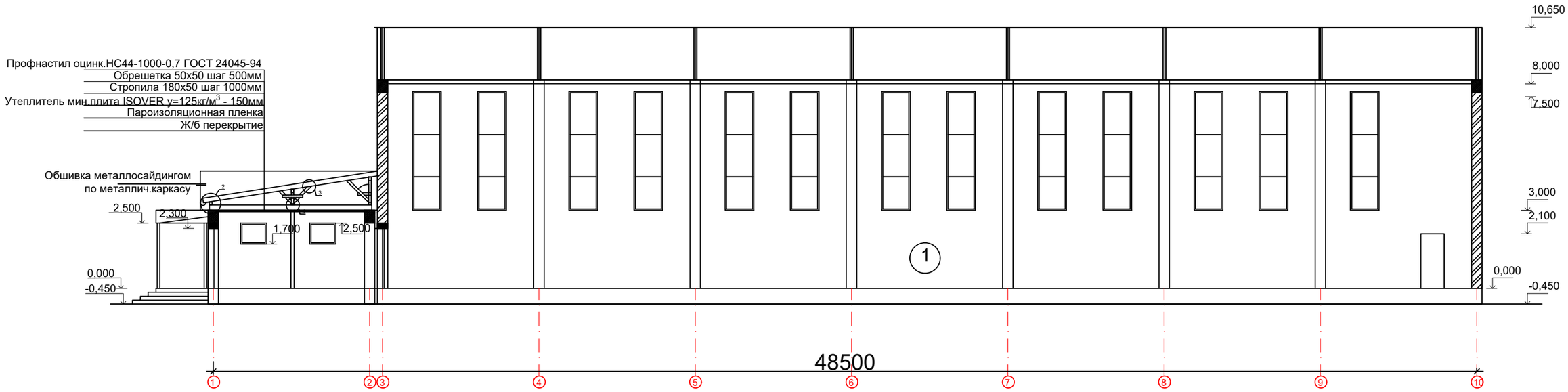

Изм.	Кол. уч.	Лист	№ док.	Подп.	Дата	Строительство физкультурно оздоровительного комплекса по адресу Жамбылская область Шуский район Шокпарский с/о с. Шокпар улица Бірлік №1А
ГИП		Тугамбаева Г.				Спортивный комплекс
Выполнил		Голубничая И.				Стадия: РП · Лист: 4 · Листов:
Проверил		Турлыбаева Б.				Разрез 1-1
						ТОО "АзияТурПроект" Тараз - 2023г.

Разрез 2-2

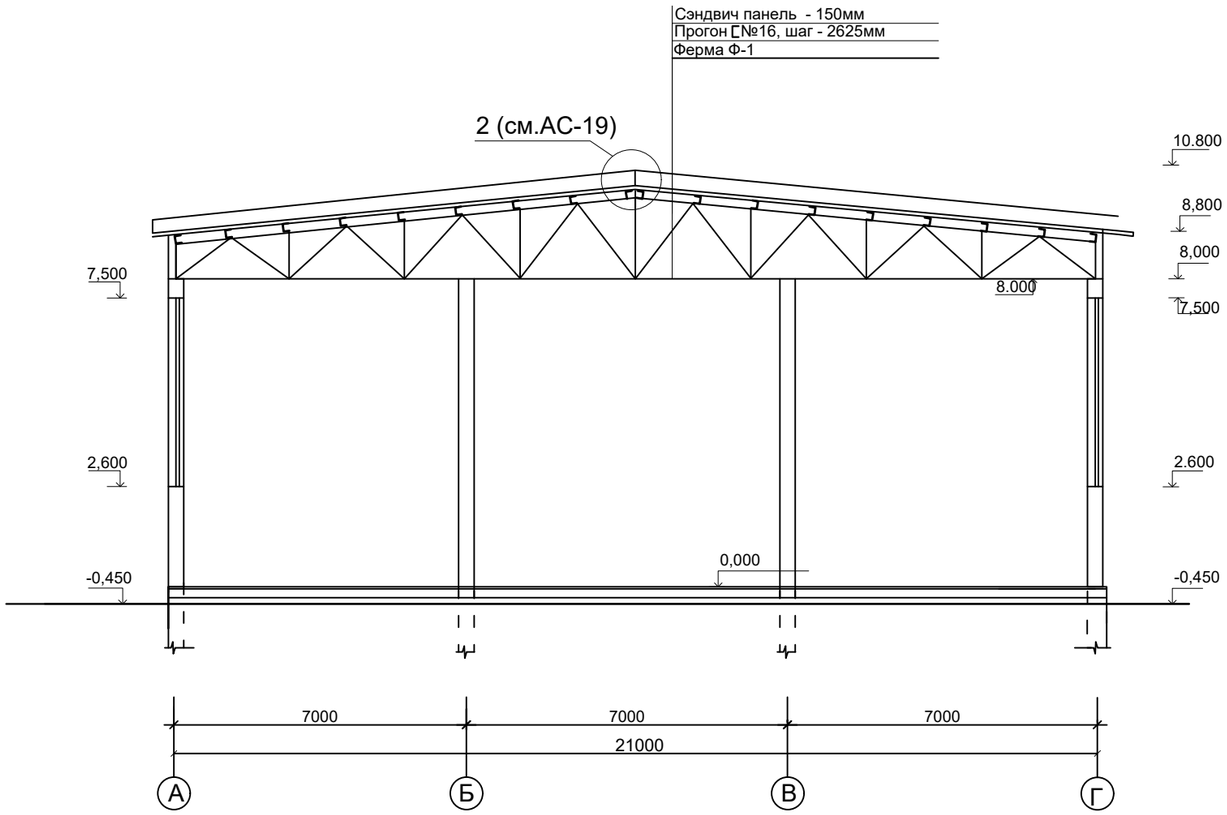

Изм.	Кол. уч.	Лист	№ док.	Подп.	Дата
ГИП		Тугамбаева Г.			
Выполнил		Голубничая И.			
Проверил		Турлыбаева Б.			

Строительство физкультурно оздоровительного комплекса по адресу Жамбылская область Шуский район Шокпарский с/о с. Шокпар улица Бірлік №1А

Спортивный комплекс

Стадия	Лист	Листов
РП	5	

Разреез 2-2

ТОО "АзияТурПроект"
Тараз - 2023г.

Узлы установки сантехнического оборудования
для перегородок системы КНАУФ

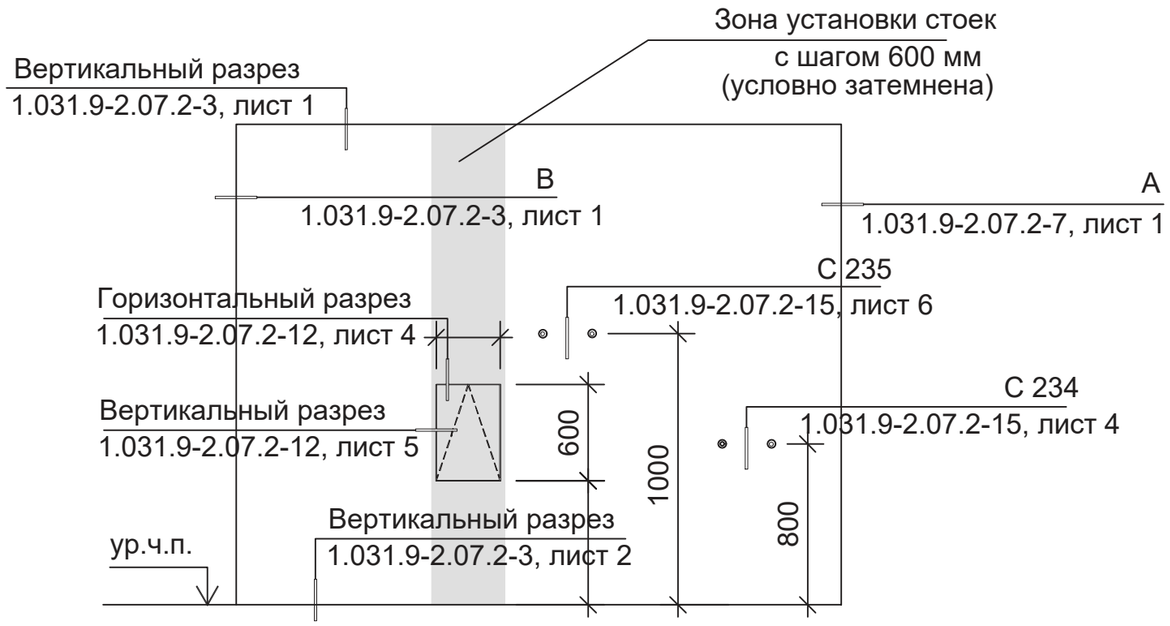

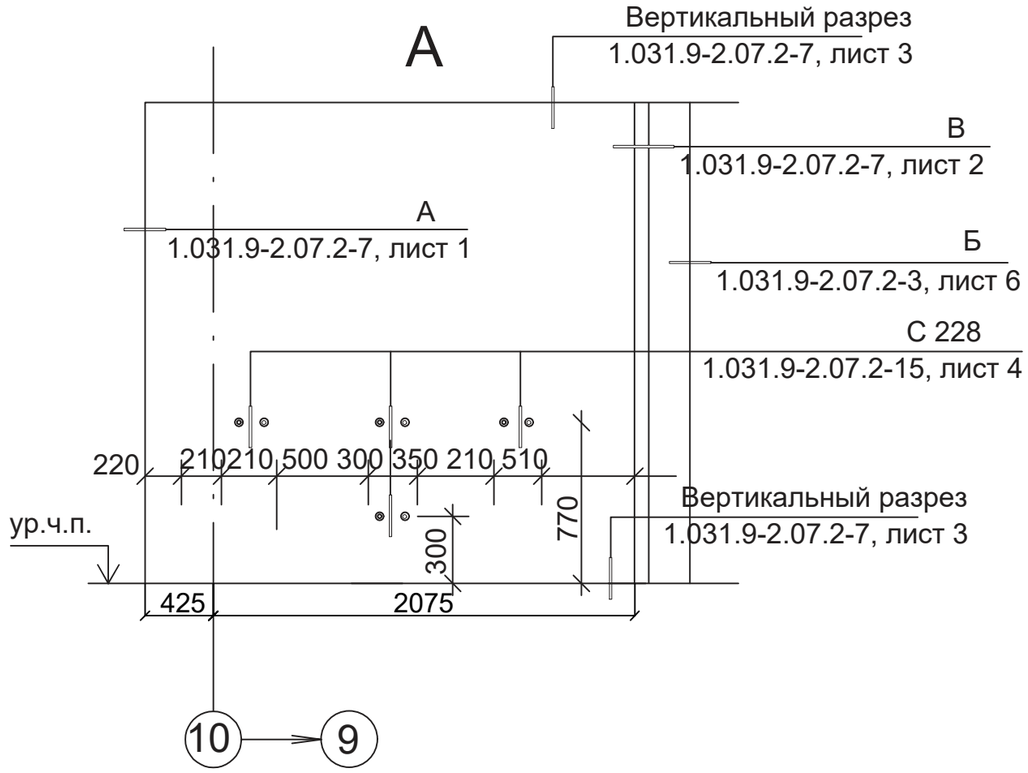

Устройство дверного проема и узлы
крепления перегородок системы КНАУФ

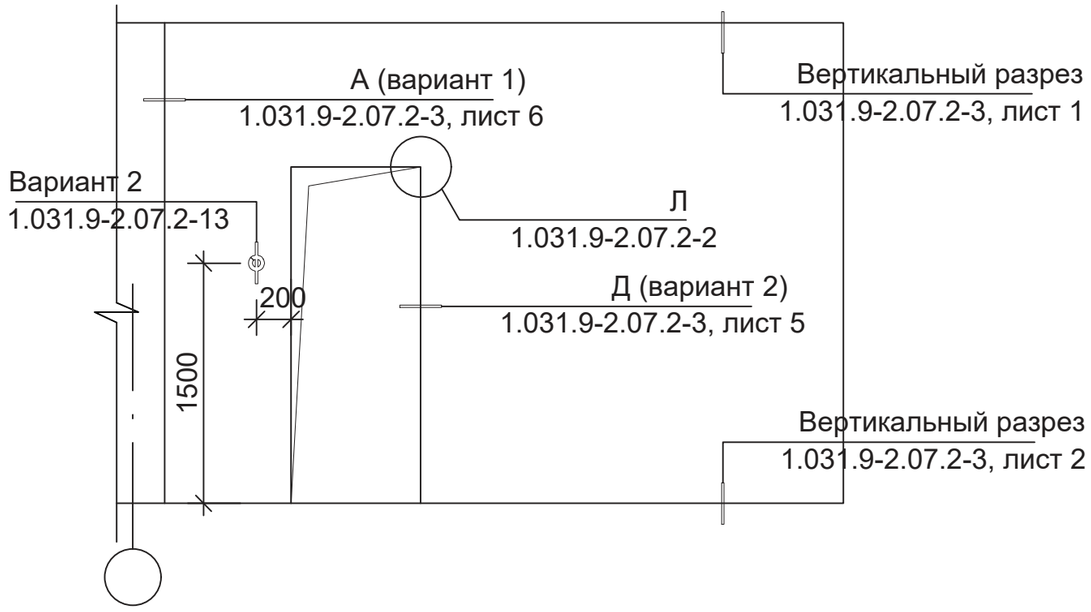

Примечание:
1. Данный лист читать с листом АС-6, 7, 8.

						-АР
Изм.	Кол. уч.	Лист	№ док.	Подп.	Дата	Строительство физкультурно оздоровительного комплекса по адресу Жамбылская область Шуский район Шокпарский с/о с. Шокпар улица Бірлік №1А
ГИП	Тугамбаева Г.					Спортивный комплекс — Стадия: РП; Лист: 6; Листов:
Выполнил	Голубничая И.					
Проверил	Турлыбаева Б.					Узлы крепления ГКЛ — ТОО "АзияТурПроект" Тараз - 2023г.

Ведомость отделки помещений

Наименование или номер помещения	Вид отделки элементов интерьеров						
	Потолок	площадь	Кирпичные стены	площадь	Стены из ГКЛ	площадь	Примечание
1-этаж							
2,3,4,5,9,10	Затирка швов, Сплошное выравнивание сухими смесями толщиной до 2 мм. Водоэмульсионная окраска за 2 раза	86,88	Улучшен.штукатурка, выравнивание сухими смесями t=2мм, с последующей водоэмульсионной покраской за 2 раза	90,85	Выравнивание сухими смесями t=2мм, с последующей водоэмульсионной покраской за 2 раза	187,8	
6,7,8,8.1,8.2 ,11,11.1,11.2	Затирка швов, Сплошное выравнивание сухими смесями толщиной до 2мм. Водоэмульсионная окраска за 2 раза	53,71	Простая .штукатурка, Керамическая Глазурованная плитка	53,71	Керамическая Глазурованная плитка	130,3	плитка на всю высоту
1	Затирка швов, Сплошное выравнивание сухими смесями толщиной до 2 мм. Водоэмульсионная окраска за 2 раза	856,96	Улучшен.штукатурка, выравнивание сухими смесями t=2мм водоэмульсионная покраска за 2 раза масляная окраска за 2 раза	710,36 248,8			Окраска масляной краской на высоту 2,0м

Экспликация полов

Наименование или номер помещения	Тип пола	Схема пола или номер узла по серии 2. 244-1 в.6	ЭЛЕМЕНТЫ ПОЛА И ИХ ТОЛЩИНА /ММ/	Площадь пола/ плинтуса м2
ПОЛЫ НА ГРУНТЕ (1-го этажа)				
6,7,8,8.1,8.2, 11,11.1,11.2	Керамические полы	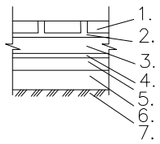	1. Керамические плитки ГОСТ 6787-89 - 8мм 2. Прослойка и заполение швов цем.пес. раст-ром марки 150 -15мм 3. Стяжка из цем.пес. рас-ра марки 150 - 20мм 4. Гидроизоляционный слой гидроизол ГОСТ 7415-86 на мастике битумной кровельной горячей ГОСТ 2989-80 -10мм 5. Стяжка из цем.пес. рас-ра марки 150 - 20мм 6. Подстилающий слой бетон кл. В7,5 - 80мм 7. Грунт основания с втрамбованным черным щебнем с пропиткой битумом	32,0/ 59,1
3, 4, 5,9,10	Линолеумные полы	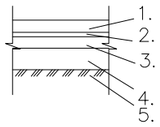	1. линолеум на тканевой подоснове ГОСТ 7251-77 - 5мм 2. прослойка из клеящей мастики - 1мм 3. стяжка из цементно-песчаного раствора М150 20мм 4. подстилающий слой:бетон класса В7.5 - 80мм 5. грунт основания с втрамбованным черным щебнем с пропиткой битумом	58,4/ 63,5
2	Керамогранит полы	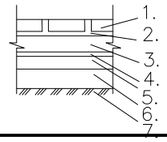	1. Керамогранит - 8мм 2. Прослойка и заполение швов цем.пес. раст-ром марки 150 -15мм 3. Стяжка из цем.пес. рас-ра марки 150 - 20мм 4. Подстилающий слой бетон кл. В7,5 - 80мм 5. Грунт основания с втрамбованным черным щебнем с пропиткой битумом	28,5/ 25,6
1.	Спорт. покрытие	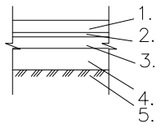	1. Спортивное покрытие TARTAN - 6мм 2. стяжка из цементно-песчаного раствора М150 20мм 3. подстилающий слой:бетон класса В7.5 - 80мм 4. грунт основания с втрамбованным черным щебнем с пропиткой битумом	856,96/ 124,0

Примечание:
1. Деревянные конструкции пола в помещении "1" спортивного зала обработать огнезащитным составом антипереном.
2. Данный лист читать с АС-6, 7.

Примечание:
1. На первом этаже в помещений 6 (уборная для МГН) устанавливаются поручни для инвалидов см. прайс
2. Для крепления керамической глазурованной плитки на гипсовые поверхности стен использовать клей Ceresit CM 16.
3. Данный лист читать с АС-6, 7.

Изм.	Кол. Лист	N док.	Подпись	Дата
ГИП	Тугамбаева Г.			
Выполнил	Голубничая И.			
Проверил	Турлыбаева Б.			

-АР

Строительство физкультурно оздоровительного комплекса по адресу Жамбылская область Шуский район Шокпарский с/о с. Шокпар улица Бірлік №1А

Спортивный зал

Стадия	Лист	Листов
РП	7	

Экспликация полов

ТОО "АзияТурПроект" Тараз - 2023г.

Спецификация элементов заполнения проемов

Марка, Поз.	Обозначение	Наименование	Кол.	Масса ед.,кг	Примеч.
		Оконные блоки.			
ОК-1	ГОСТ 23166-90, ГОСТ 30674-99	ОП В2 1000х800(h)(4М-16-4М)	4		Металло-пластик
ОК-2	ГОСТ 23166-90, ГОСТ 30674-99	ОП В2 1500х1000(h)(4М-16-4М)	1		Металло-пластик
ОК-3	ГОСТ 23166-90, ГОСТ 30674-99	ОП В2 1000х800(h)(4М-16-4М)	1		Металло-пластик
		Дверные блоки			
Д-1	ГОСТ 30970-2002	ДПВ Г Б Пр 2100-900	9		Металло-пластик
Д-2	ГОСТ 30970-2002	ДПВ Г Б Пр 2100-700	4		Металло-пластик
Д-3	ГОСТ 23747-2015	ДПВ О П Дв 2100-1500	2		Алюминие-вые
Д-4	Индивидуальное	ДГ 900х2100(h)	1		Металлич. с утеплением
		Витражи			
В-1	ГОСТ 21519-2003	1000х4500(h)(4М-16-4М)	27		Алюминие-вый

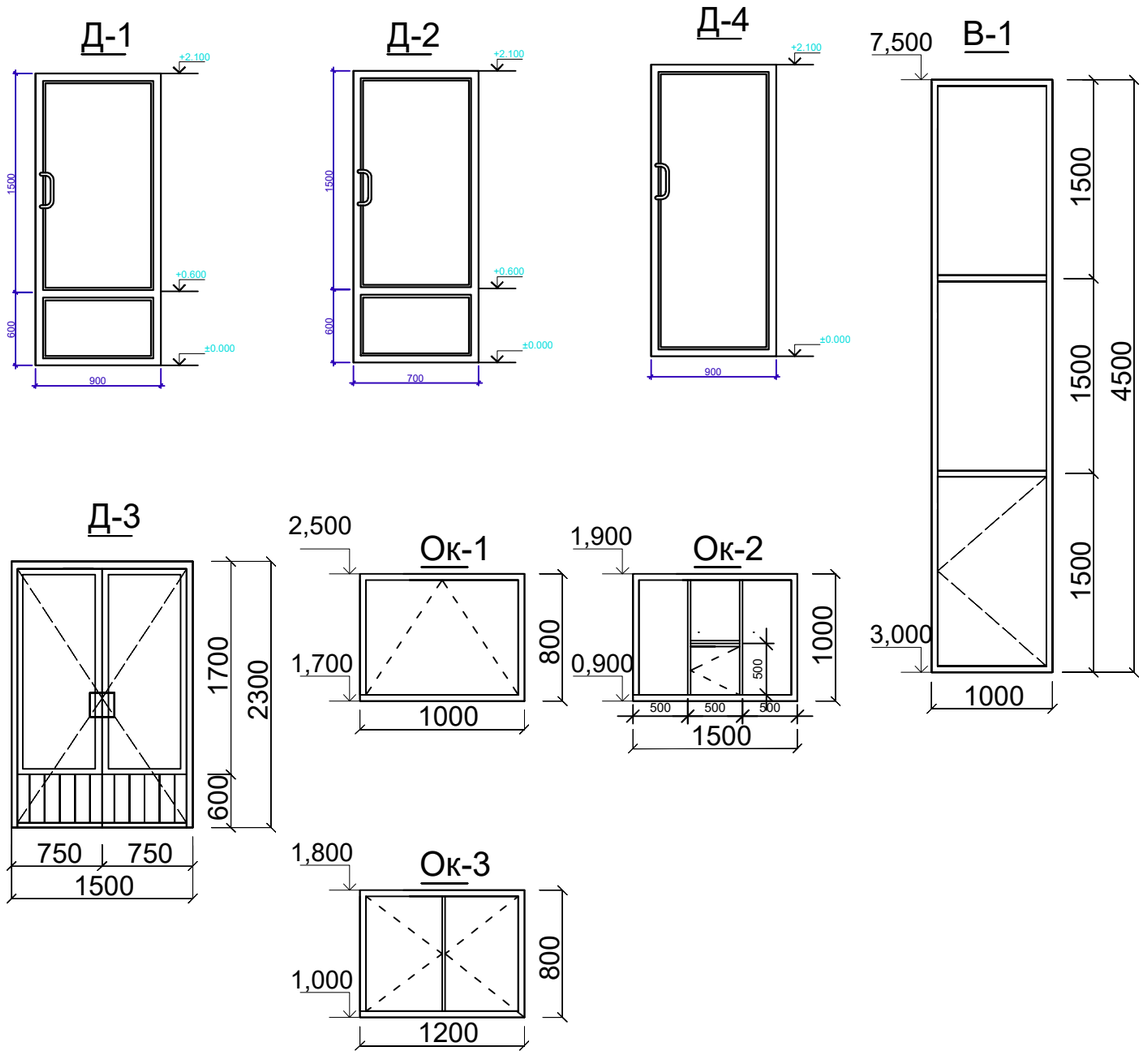

Примечание:
1. На открывающиеся створки окон и форточек установить москитные сетки. Общий расход москитной сетки - 40,20 м².
2. Данный лист читать с АС- 6, 7.

Изм.	Кол.	Лист	N док.	Подпись	Дата
ГИП		Тугамбаева Г.			
Выполнил		Голубничая И.			
Проверил		Турлыбаева Б.			

Строительство физкультурно оздоровительного комплекса по адресу Жамбылская область Шуский район Шокпарский с/о с. Шокпар улица Бірлік №1А

Спортивный зал

Стадия	Лист	Листов
РП	8	

Спецификация элементов заполнения проемов

ТОО "АзияТурПроект" Тараз - 2023г.

Фасад сетки С3 на витраж спортзала В-1

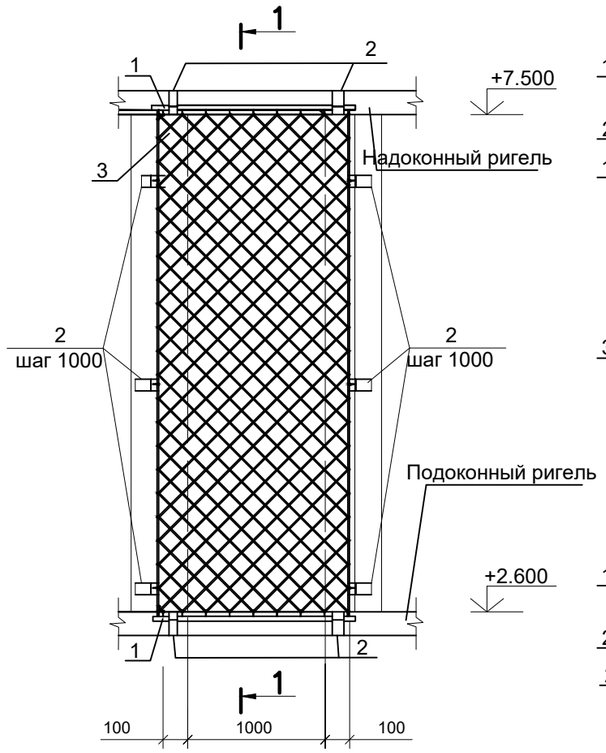

1—1

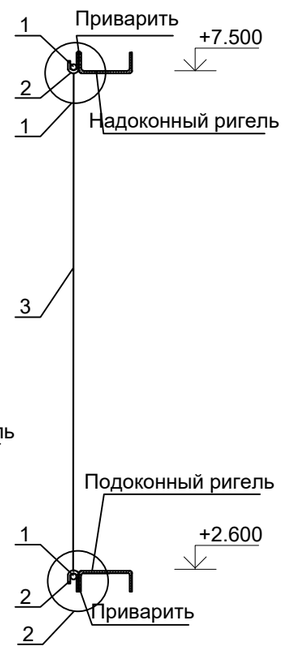

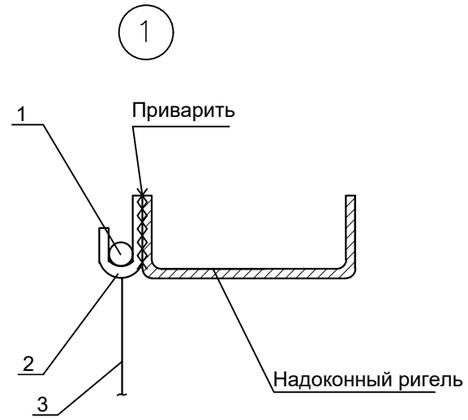

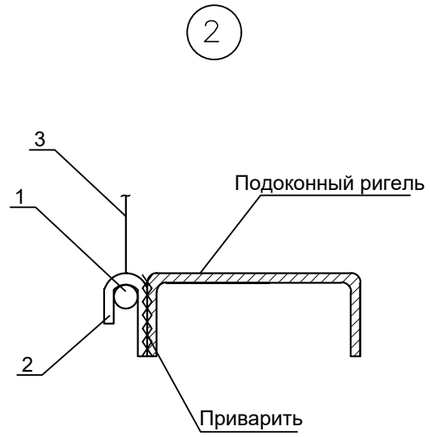

Спецификация материалов

Марка поз.	Обозначение	Наименование	Кол. шт.	Вес ед., кг.	Приме-чание
		Сетка С3	27		
		Сборочные единицы и детали			
1		Труба Ø38х2,5, ГОСТ 8732-78*, L=1200	2	2,63	5,26
2		Пластина -4х40 ГОСТ 103-2006, L=210	16	0,14	2,24
3		Капроновая сетка, м2			5,88

-АР

Строительство физкультурно оздоровительного комплекса по адресу Жамбылская область Шуский район Шокпарский с/о с. Шокпар улица Бірлік №1А

Изм.	Кол.уч	Лист	№ док	Подп.	Дата

ГИП	Тугамбаева Г.	
Выполнил	Голубничая И.	
Проверил	Турлыбаева Б.	

Спортивный зал

Стадия	Лист	Листов
РП	9	

Сетка С3 на витраж спортзала В-2

ТОО "АзияТурПроект"
Тараз - 2023г.

План кровли

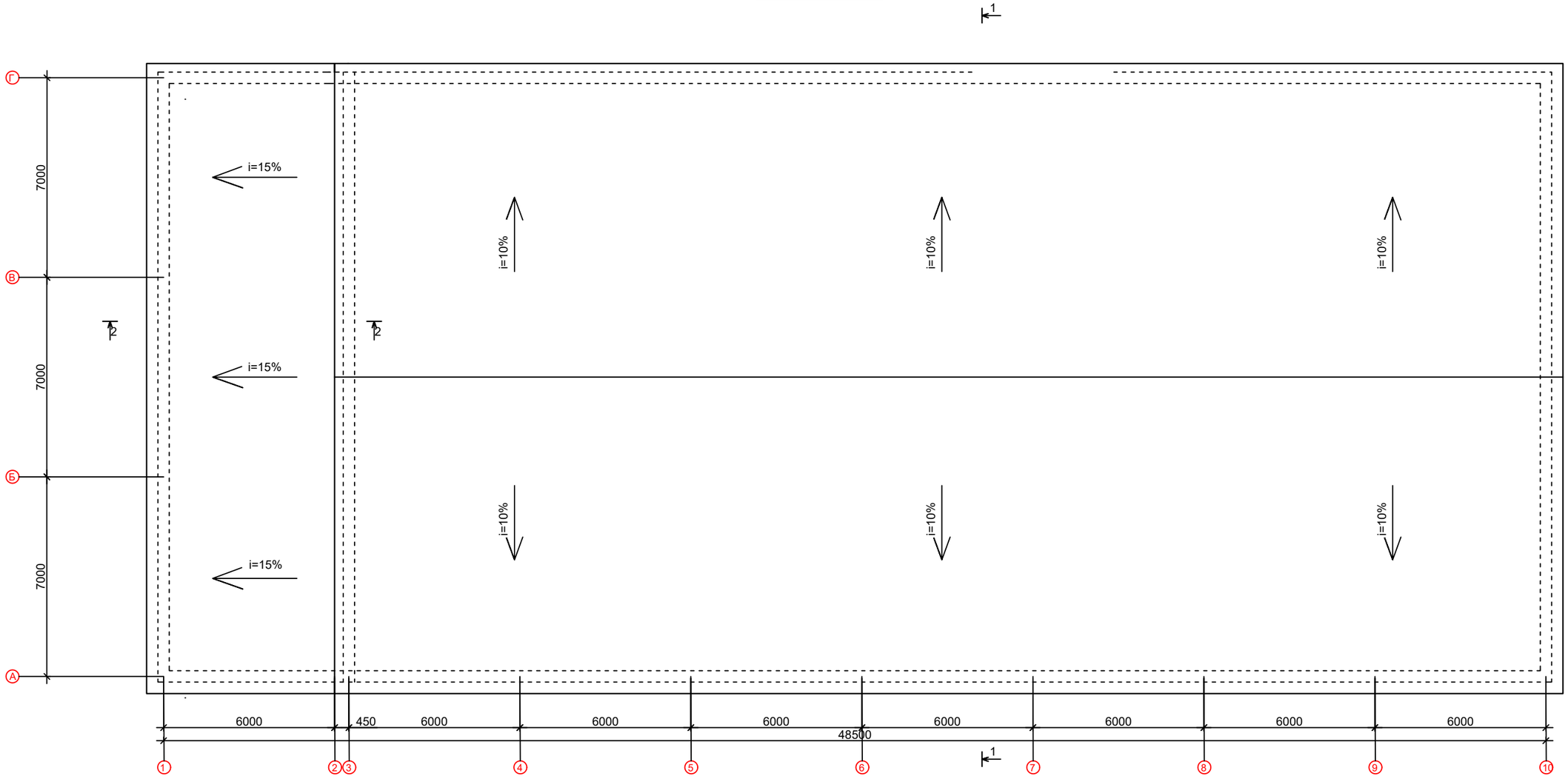

Изм.	Кол. уч.	Лист	№ док.	Подп.	Дата	Строительство физкультурно оздоровительного комплекса по адресу Жамбылская область Шуский район Шокпарский с/о с. Шокпар улица Бірлік №1А		
ГИП	Тугамбаева					Спортивный комплекс	Стадия	Лист Листов
Выполнил	Голубничая						РП	10
Проверил	Турлыбаева					План кровли	ТОО "АзияТурПроект" Тараз - 2023г.	

План элементов кровли

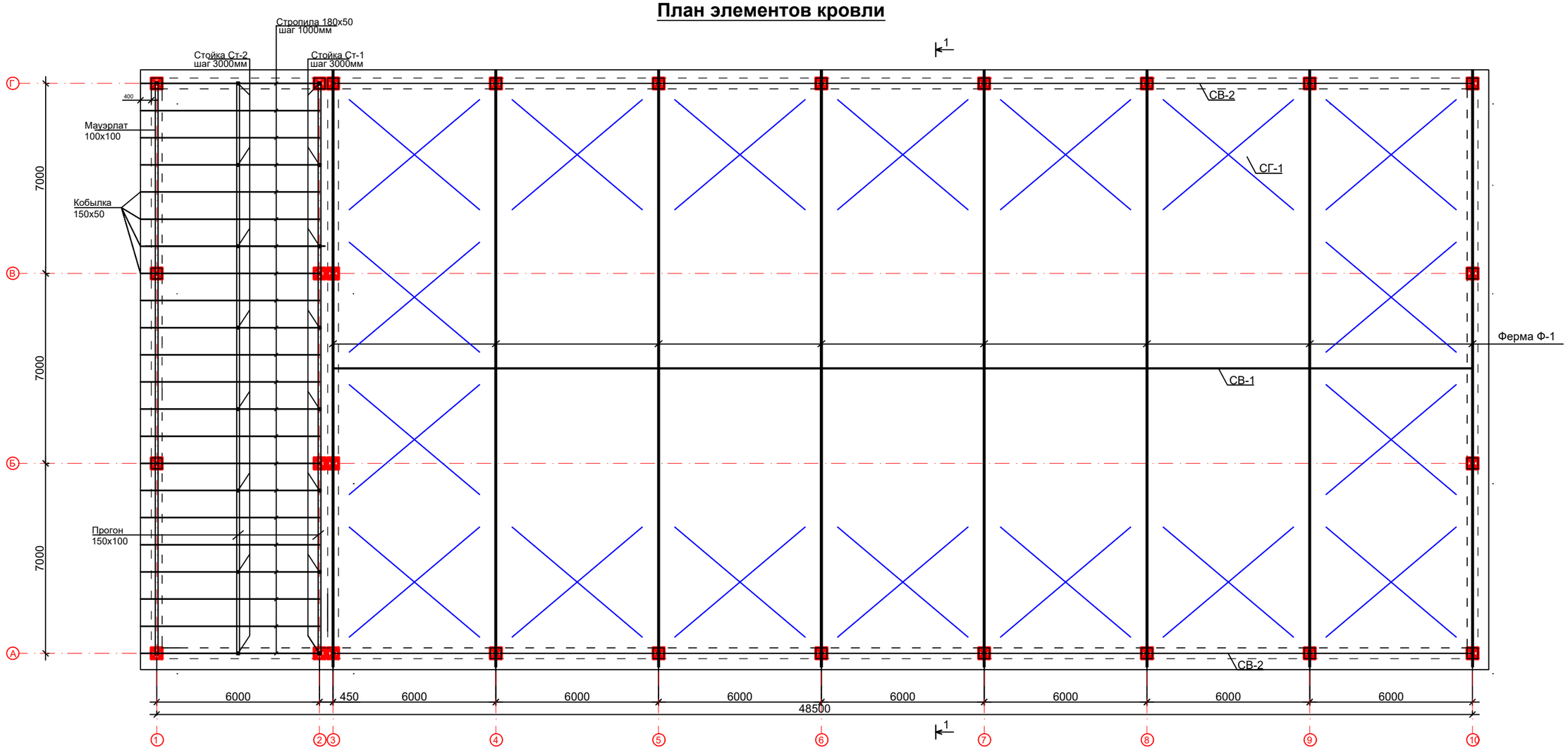

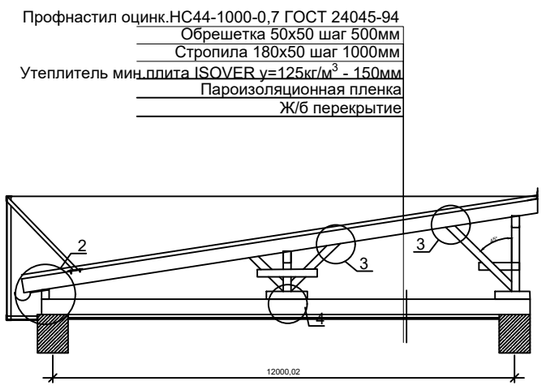

Изм.	Кол. уч.	Лист	№ док.	Подп.	Дата	Строительство физкультурно оздоровительного комплекса по адресу Жамбылская область Шуский район Шокпарский с/о с. Шокпар улица Бірлік №1А		
ГИП	Тугамбаева					Спортивный комплекс	Стадия	Лист	Листов
							РП	11	
Выполнил	Голубничая И.					План элементов кровли	ТОО "АзияТурПроект" Тараз - 2023г.		
Проверил	Турлыбаева Б.								

Узел крепления прогона к стойке

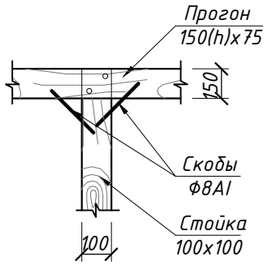

Узел - "3"

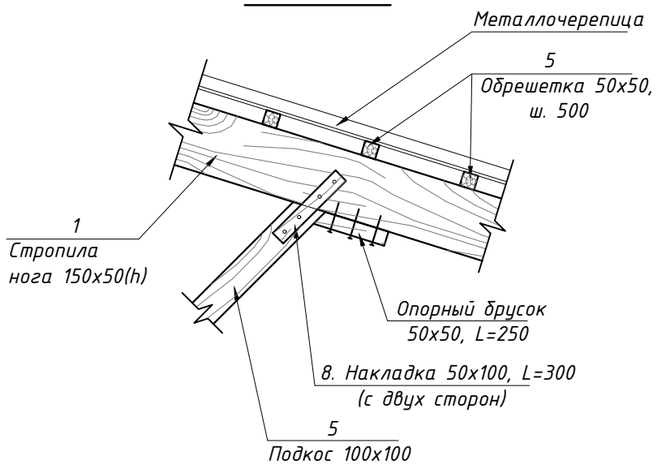

Узел - "1"

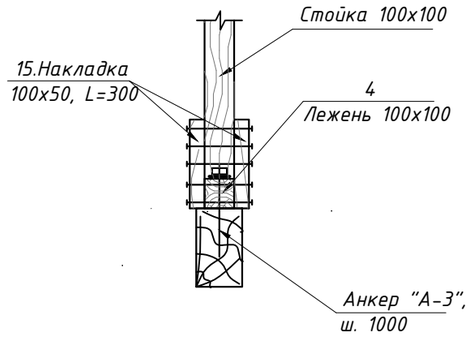

Узел - "2"

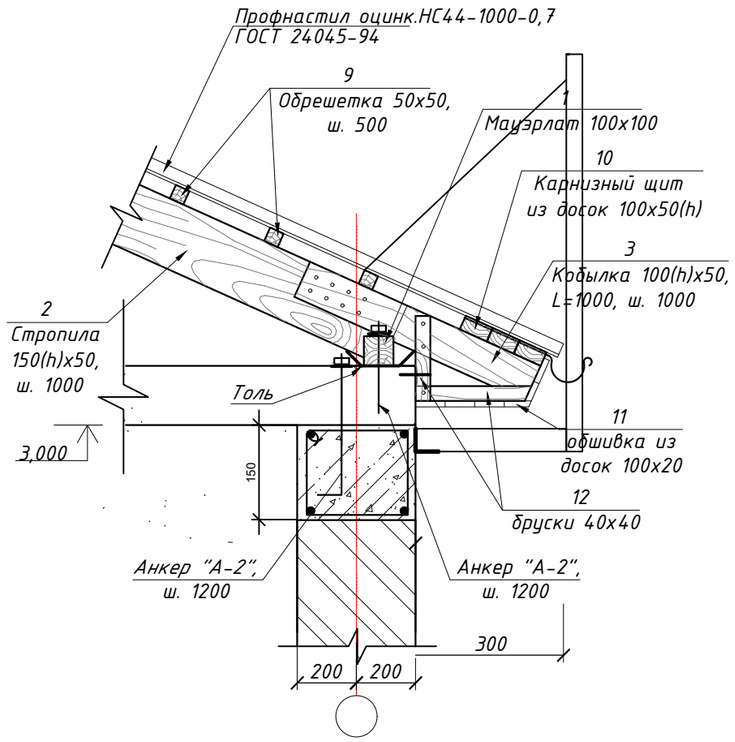

Узел - "4"

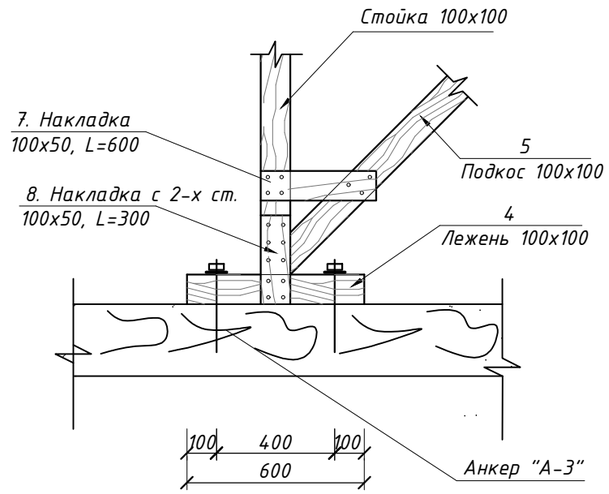

Анкер "А-2"

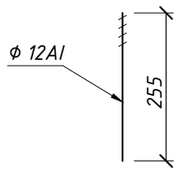

Анкер "А-3"

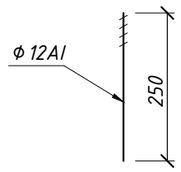

Анкер "А-1"

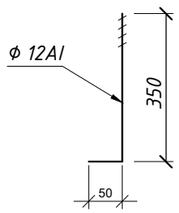

Изм.	Кол.уч.	Лист	№ док.	Подпись	Дата
ГИП		Тугамбаева Г.			
Выполнил		Голубничая И.			
Проверил		Турлыбаева Б.			

Строительство физкультурно оздоровительного комплекса по адресу Жамбылская область Шуский район Шокпарский с/о с. Шокпар улица Бірлік №1А

Торгово-офисное здание	стадия	лист	листов
	РП	12	
Узлы кровли	ТОО "АзияТурПроект" Тараз - 2023г.		

СПЕЦИФИКАЦИЯ МАТЕРИАЛОВ

Поз.	ОБОЗНАЧЕНИЕ	НАИМЕНОВАНИЕ	Кол.	Масса ед., кг	Примечание
		Кровля одноэтажного здания			
СТ-1	ГОСТ 24484-80*	Стойка "СТ-1" 100х100, L=880мм	8		0,07 $м^3$
СТ-2	ГОСТ 24484-80*	Стойка "СТ-1" 100х100, L=370мм	8		0,03$м^3$
ПР-1	ГОСТ 24484-80*	Прогон 150х100, п. м.	42,0		0,63$м^3$
ВС-1	ГОСТ 24484-80*	Вертикальные связи 150х50 п. м.	25,0		0,19 $м^3$
1	ГОСТ 24484-80*	Мауэрлат 100х100 п. м.	21,4		0,214 $м^3$
2	ГОСТ 24484-80*	Стропила 180х50, L=6500мм шт.	22		1,3 $м^3$
3	ГОСТ 24484-80*	Кобылка 150х50, L=1000мм	22		0,17 $м^3$
4	ГОСТ 24484-80*	Лежень 100х100, L=600мм шт.	16		0,1 $м^3$
5	ГОСТ 24484-80*	Подкос 100х100 п. м.	93,5		0,94 $м^3$
6	ГОСТ 24484-80*	Накладка 50х100 L=700мм шт.	22		0,077 $м^3$
7	ГОСТ 24484-80*	Накладка 50х100 L=500мм шт.	22		0,055 $м^3$
8	ГОСТ 24484-80*	Накладка 50х100 L=300мм шт.	164		0,25 $м^3$
9	ГОСТ 24484-80*	Обрешетка 50х50 п. м.	286,0		0,72 $м^3$
10	ГОСТ 24484-80*	Карнизный щит 100х50 п. м.	66,0		0,33 $м^3$
11	ГОСТ 24484-80*	Обшивка из досок 100х20 п. м.	132		0,26 $м^3$
12	ГОСТ 24484-80*	бруски 40х40 п. м.	15,0		0,024 $м^3$
13	ГОСТ 24484-80*	Опорный брусок 50х50 L=250мм п. м.	66		0,04$м^3$
14	ГОСТ 24045-94	Профнастил оцинк.НС44-1000-0,7,м2	165,0		
А-1	ГОСТ 5781-82*	Анкер "А-1". Ф12АI, L=400мм	36	0.355	8,14кг
А-2	ГОСТ 5781-82*	Анкер "А-2". Ф12АI, L=255мм	18	0.226	4,1кг
А-3	ГОСТ 5781-82*	Анкер "А-3". Ф12АI, L=250мм	32	0.222	7,1кг
15	ГОСТ 14918-80	Оцинкованный кровельный лист б=0.6мм,в=800мм,м.п.	22,0		
16	ГОСТ 8509-93	Уголок 63х5, п.м.	106,0		510,0кг
17	ГОСТ 8509-93	Уголок 50х5, п.м.	140,0		527,8кг
Ф-1		Ферма металлическая, шт.	8		см. КМ

СПЕЦИФИКАЦИЯ МАТЕРИАЛОВ

Поз.	ОБОЗНАЧЕНИЕ	НАИМЕНОВАНИЕ	Кол.	Масса ед., кг	Примечание
		Водосточная система			
1		Желоб водосточный D125х3000, шт.	36		
2		Заглушка желоба D125	6		
3		Держатель желоба D125х320,шт.	73		
4		Соединитель желоба D125,шт.	30		
5		Воронка выпускная D125/100,шт.	8		
6		Колено трубы D100 (60°), шт.	16		
7		Труба соединительная D100х1000, шт.	8		
8		Труба водосточная D100х3000, шт.	17		
9		Колено труб сливное D100(60°), шт.	8		
10		Держатель трубы(на кирпич)D100, шт.	36		

Изм.	Кол.уч.	Лист	№ док.	Подпись	Дата
ГИП		Тугамбаева Г.			
Выполнил		Голубничая И.			
Проверил		Турлыбаева Б.			

Строительство физкультурно оздоровительного комплекса по адресу Жамбылская область Шуский район Шокпарский с/о с. Шокпар улица Бірлік №1А

стадия	лист	листов
РП	13	

Спецификация кровли.

ТОО "АзияТурПроект"
Тараз - 2023г.

План раскладки кровельных панелей

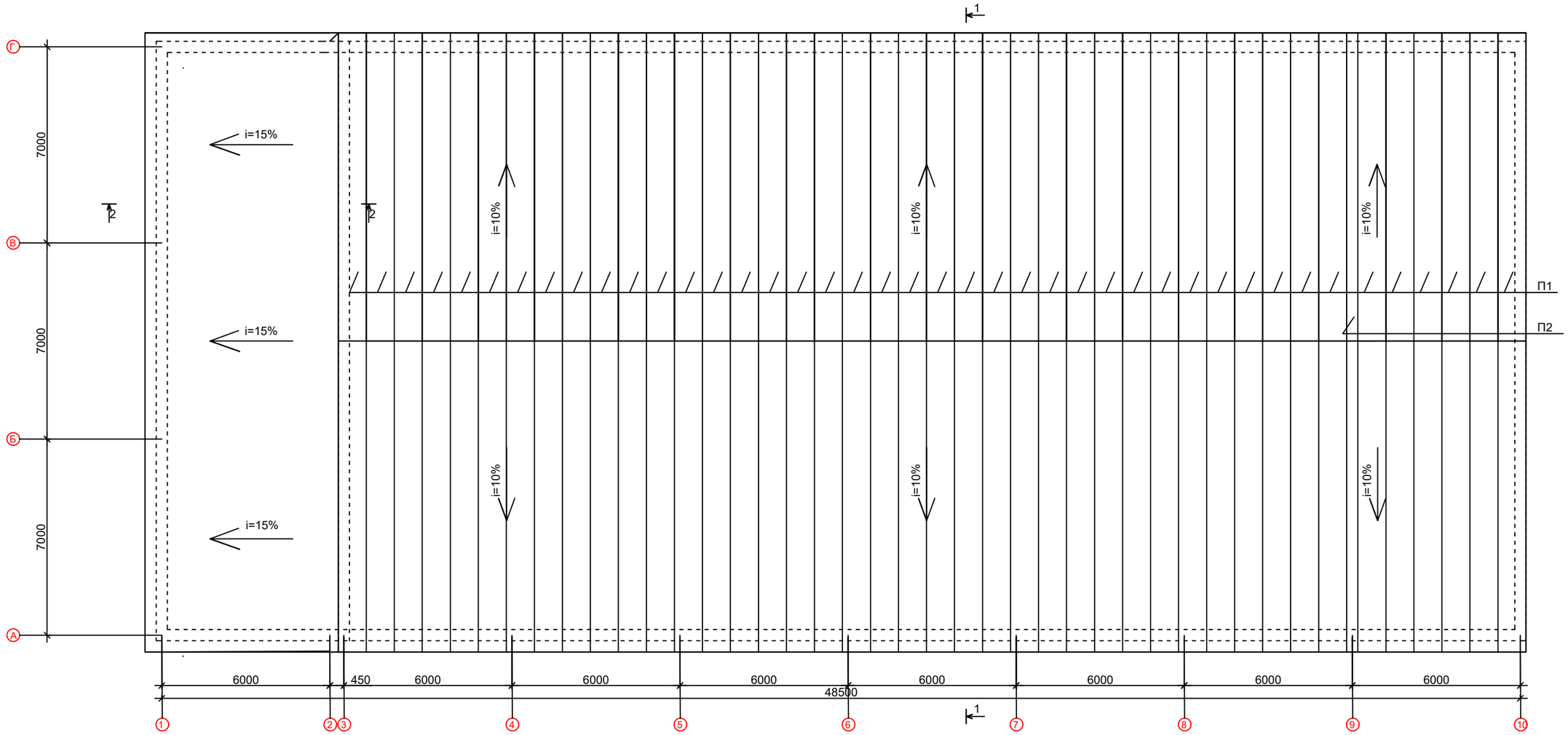

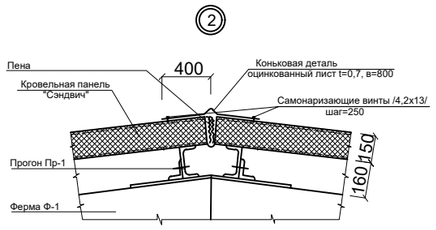

Спецификация к плану раскладки кровельных панелей

Марка поз.	Обозначение	Наименование	Ед. изм.	Кол-во	Примеч.
		А/Панели кровельные			
П-1	ГОСТ 32603-2012	ТСП-К 150-1000-11200-В-Т-МВ	шт	84	
П-2	ГОСТ 32603-2012	ТСП-К 150-500-11200-В-Т-МВ	шт	2	
	Винт самонарезающий 6,3/5,5х4 с шайбой и уплотнителем		шт	2670	
	Винт самонарезающий 4,8х19 с шайбой и уплотнителем		шт	2670	
		Накладки под винт	шт	2670	
	Коньковая деталь	Оцинкованный лист t=0,7, в=800	м.п.	42,5	
	Самонарезающие винты /4,2х13		шт	345	

Изм.	Кол. уч.	Лист	№ док.	Подп.	Дата
ГИП	Тугамбаева Г				
Выполнил	Голубничая И				
Проверил	Турлыбаева Б				

Строительство физкультурно оздоровительного комплекса по адресу Жамбылская область Шуский район Шокпарский с/о с. Шокпар улица Бірлік №1А

Спортивный комплекс

Стадия: РП | Лист: 14 | Листов:

План раскладки кровельных панелей

ТОО "АзияТурПроект"
Тараз - 2023г.

План пандуса П-1.

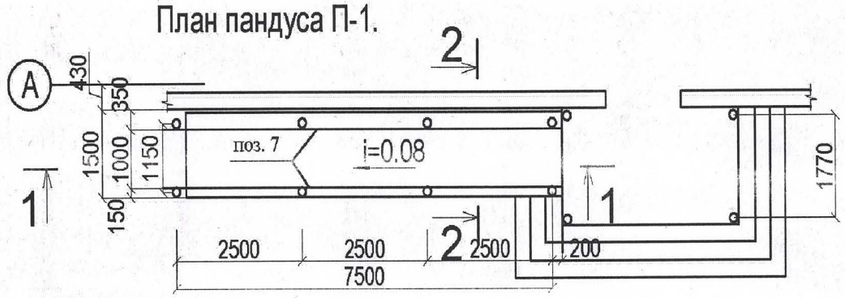

Разрез 1-1

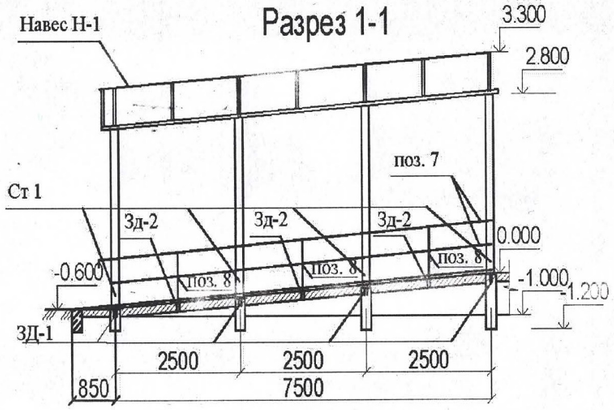

Разрез 2-2

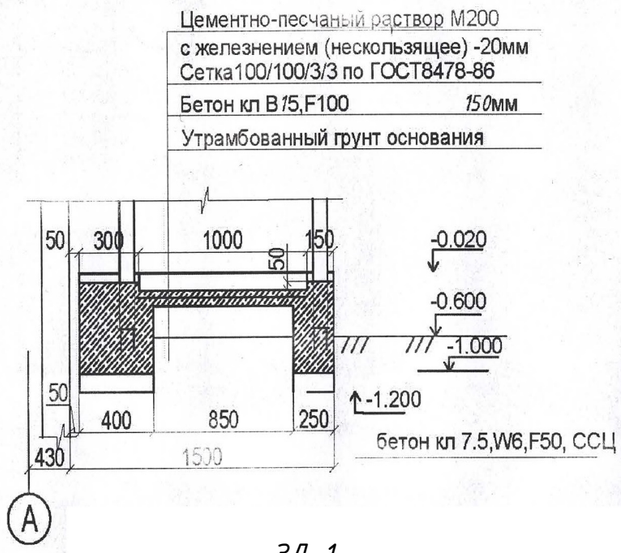

План прогонов и ферм Фр-1 навеса Н-1

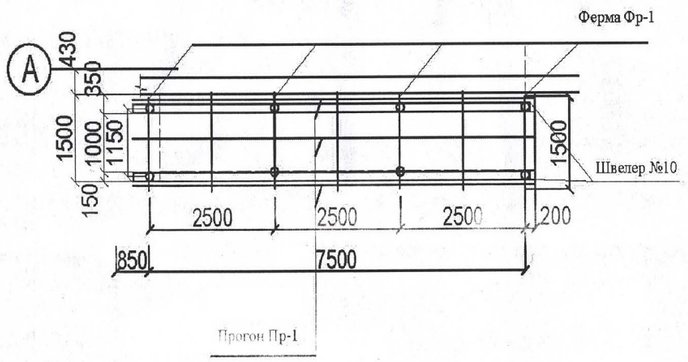

ЗД-1

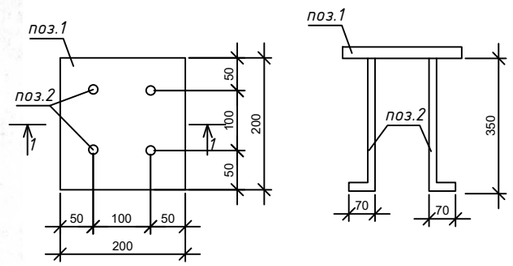

ЗД-2

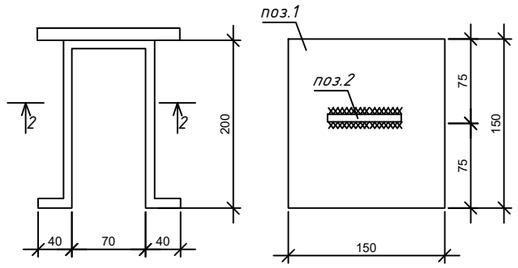

Ферма Фр-1

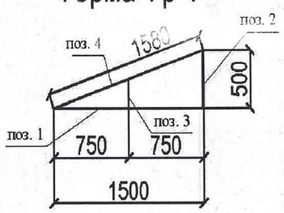

СПЕЦИФИКАЦИЯ МАТЕРИАЛОВ

Поз.	ОБОЗНАЧЕНИЕ	НАИМЕНОВАНИЕ	Кол.	Масса ед., кг	Примечание
		Пандус П-1			
Н-1	Данный лист	Навес Н-1	1	1127,39кг	1127,39кг
ЗД-2	Данный лист	ЗД-2, шт.	14	1.28кг	17.92 кг
ОГ-1	По прайсу	Перила для пандуса с 2 ригелями,м.п.	16,0		
		Материалы:	25,0		0,19 $м^3$
1		Бетон В15,W4,F50, м3	2,5		0,214 $м^3$
2	ГОСТ 8478-86	Сетка 100/100/3/3,м2	7,8	1,221кг	9,53кг
		Навес Н-1			
Ст-1	ГОСТ 10704-91	Труба 108х3,L=2800мм, шт.	8	21,76кг	174,1кг
Шв-1	ГОСТ 8240-97	Швеллер №10,м.п.	22,5	8,59кг	193,3кг
Пр-1	ГОСТ 30245-2012	Профиль гн. ▯ 50х30х3,м.п.	22,5	3,3кг	74,25кг
ЗД-1	Данный лист	ЗД-1, шт.	8	3.55кг	28.4 кг
Ф-1	Данный лист	Ферма металлическая, шт.	7	12.91кг	90.37 кг
1	ГОСТ 24045-2016	Профлист НС35-1000-0,7,м2	12	7,4кг	88,8 кг
		ЗД-1		3.55кг	
1	ГОСТ 19903-74*	200х200х8,шт.	1	2,51кг	2,51 кг
2	ГОСТ 5781-82*	Ар-ра Ф10AIII L=420мм,шт.	4	0,26кг	1,04кг
		ЗД-2		1.28кг	
1	ГОСТ 19903-74*	150х150х6,шт.	1	1.06кг	1.06кг
2	ГОСТ 5781-82*	Ар-ра Ф8AIII L=550мм,шт.	1	0.22кг	0.22кг
		Ферма Ф-1		12.91кг	
1	ГОСТ 19903-74*	Уголок 45х5, L=1500мм шт.	1	5.06кг	5.06кг
2	ГОСТ 19903-74*	Уголок 45х5, L=500мм шт.	1	1.68кг	1.68кг
3	ГОСТ 19903-74*	Уголок 45х5, L=250мм шт.	1	0.84кг	0.84кг
4	ГОСТ 19903-74*	Уголок 45х5, L=1582мм шт.	1	5.33кг	5.33кг

Изм.	Кол.уч.	Лист	№ док.	Подпись	Дата
ГИП		Тугамбаева Г.			
Выполнил		Голубничая И.			
Проверил		Турлыбаева Б.			

Строительство физкультурно оздоровительного комплекса по адресу Жамбылская область Шуский район Шокпарский с/о с. Шокпар улица Бірлік №1А

ФОК

стадия	лист	листов
РП	15	

Пандус П-1. Спецификация.

ТОО "АзияТурПроект"
Тараз - 2023г.

Входная группа, общий вид

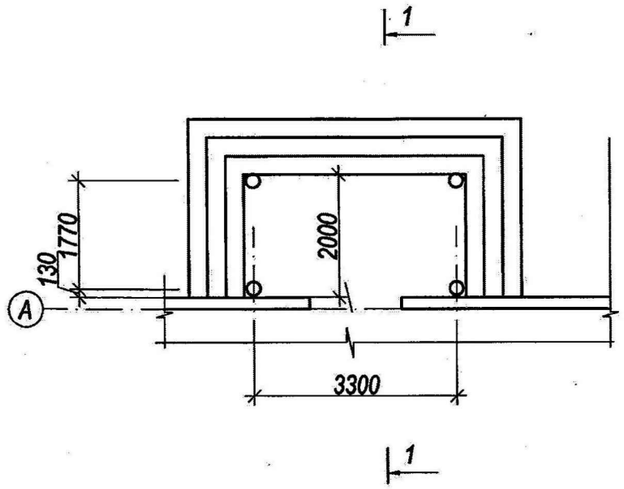

План прогонов

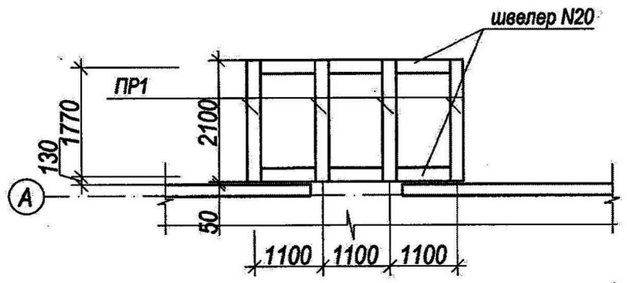

Разрез 1-1

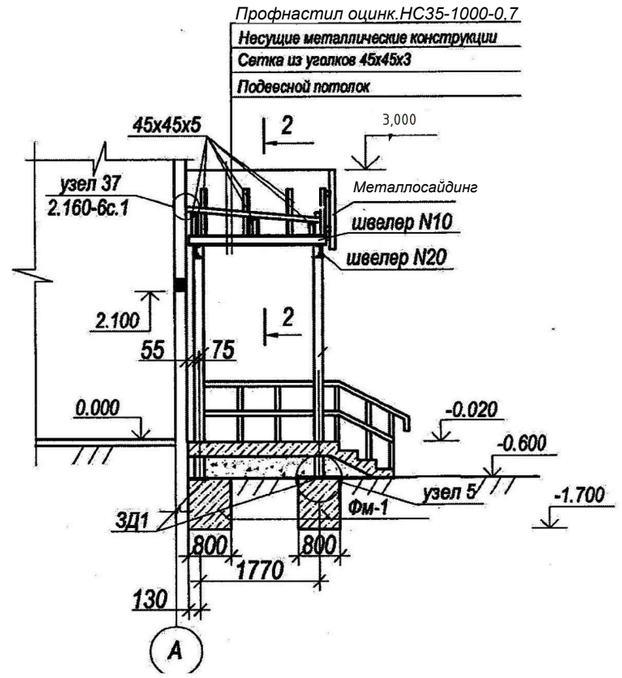

2-2

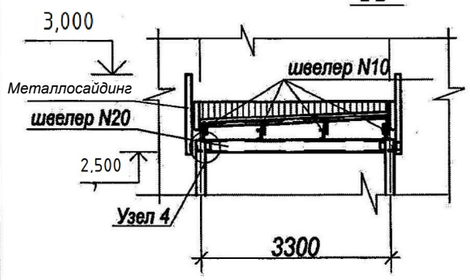

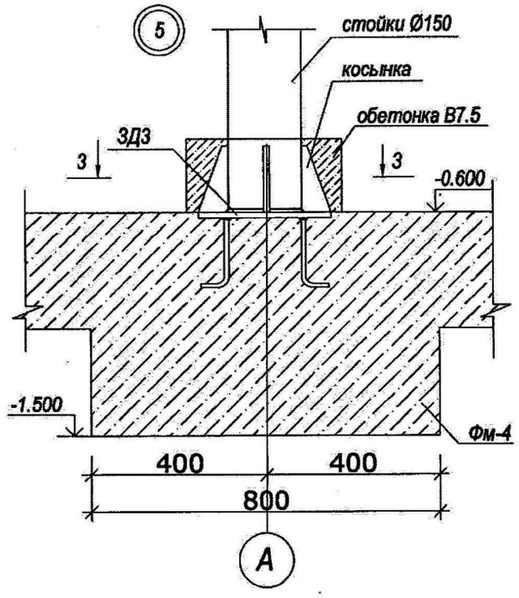

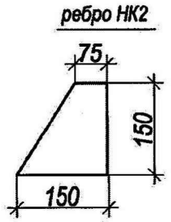

План фундаментов под стойки Ст-1

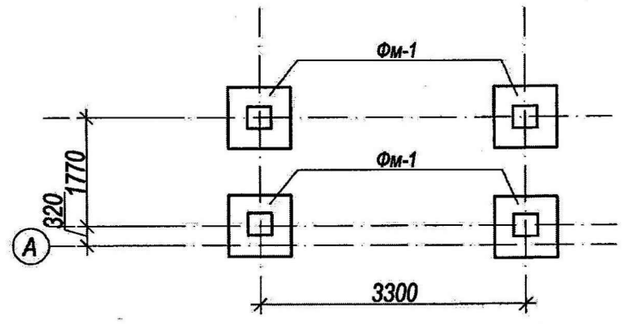

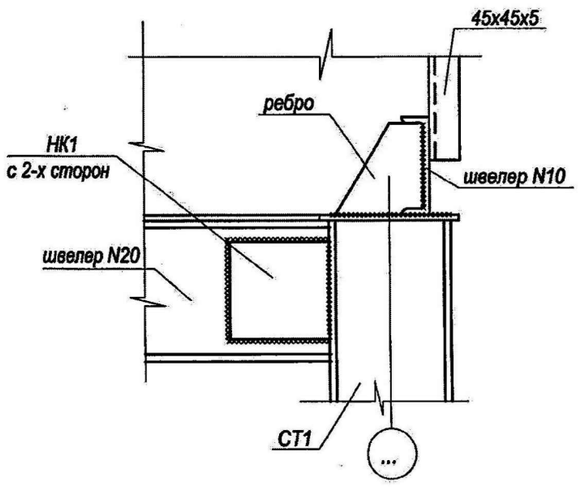

3-3

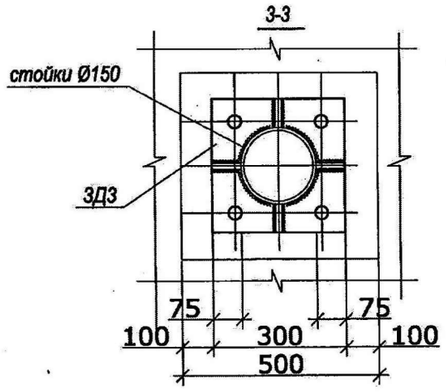

1. Данный лист читать совместно с листом АС 56;
2. Расход на алюкобонд - 13.0 м².

Изм.	Кол.уч.	Лист	№ док.	Подпись	Дата
ГИП		Тугамбаева Г.			
Выполнил		Голубничая И.			
Проверил		Турлыбаева Б.			

Строительство физкультурно оздоровительного комплекса по адресу Жамбылская область Шуский район Шокпарский с/о с. Шокпар улица Бірлік №1А

Торгово-офисное здание	стадия	лист	листов
	РП	16	

Входная группа. Узлы.Разрез 1-1

ТОО "АзияТурПроект"
Тараз - 2023г.

Спецификация на входную группу

Поз.	Обозначение	Наименование	Кол.	Масса ед.кг.	Приме-ние
		Входная группа(козырек)	1		
Ст-1	ГОСТ 10705-80*	Ст-1	4	110,16	440,64
	ГОСТ 8240-97	[№ 20 L=1 пог.м.	7.2	18.4	132.48
ПР1	ГОСТ 8240-97	[№ 10 L=1 пог.м.	8.8	8.59	75.59
	ГОСТ 8509-93	∟ 45х45х5 L=1000 мм.	38.16	3.37	128.8
	ГОСТ 24045-2016	НС35-1000-0,7, м²	7,0		
НК1	ГОСТ 103-2006	-10х100 L=200 мм.	12	1.57	18.84
НК2	ГОСТ 103-2006	-10х75 L=150 мм.	8	0.88	7.04
ЗД1		ЗД1	4	9.1	36.4
37	2.160-6с.1	Узел 37	6		пог.м.
Фм4	лист КЖ-32	Материал бетон В7.5 м³	4	0.58	2.32
		Стойка Ст-1			
Ст-1	ГОСТ 10705-80*	Труба Ø 150х9 L=3400мм.	1	107,8	
	ГОСТ 103-2006	косынка -10х100х75	4	0.59	2.36
		Масса стали	110.16		кг.
		ЗД1			
	ГОСТ 103-2006	-10х300 L=300 мм.	1	7.06	
	ГОСТ 5781-82*	Ø 12 А500 L=570 мм.	4	0.5	2.0
		Масса стали	9.1		кг.
		Материалы			
		Бетон В7.5	2.6		м³

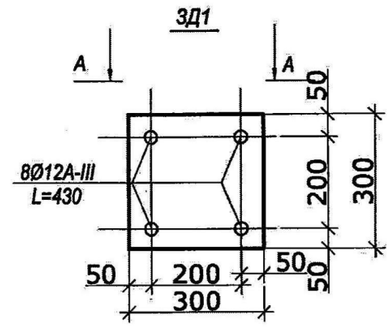

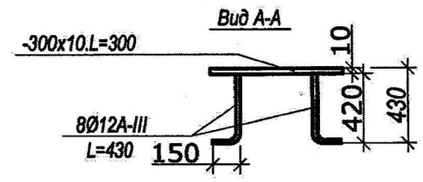

Сварку всех элементов каркаса вести электродами Э-42(ГОСТ 9467-75*) высота катета сварных швов h=6мм.Тип сварки К3-Рр по ГОСТ 14098-85
Все металлоконструкции окрасить железным суриком за 2 раза.
При изготовлении стоек Ст-1 необходимо обеспечить герметичность внутренней полости , т.е. сварные швы по торцам труб должны быть непрерывными , проваренными и не пропускать воздух и воду.

Изм.	Кол.уч.	Лист	№ док.	Подпись	Дата
ГИП		Тугамбаева Г.			
Выполнил		Голубничая И.			
Проверил		Турлыбаева Б.			

Строительство физкультурно оздоровительного комплекса по адресу Жамбылская область Шуский район Шокпарский с/о с. Шокпар улица Бірлік №1А

Торгово-офисное здание	стадия	лист	листов
	РП	17	

Спецификация на входную группу

ТОО "АзияТурПроект" Тараз - 2023г.

План крыльца Кр-1.

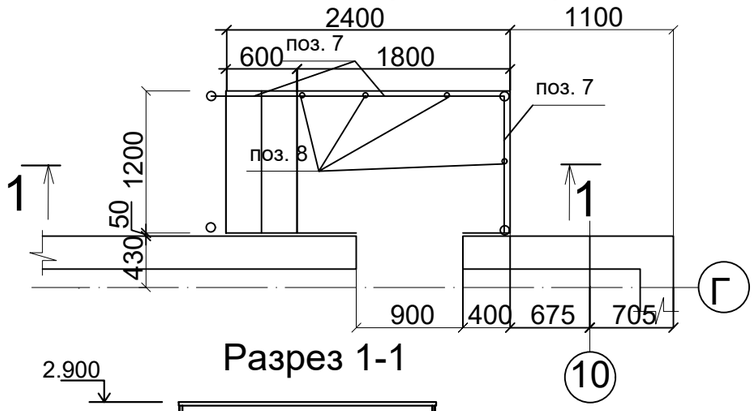

Ферма Фр-1

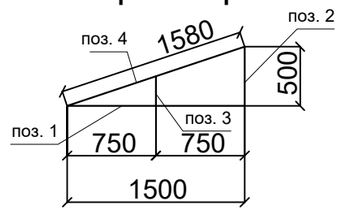

Разрез 1-1

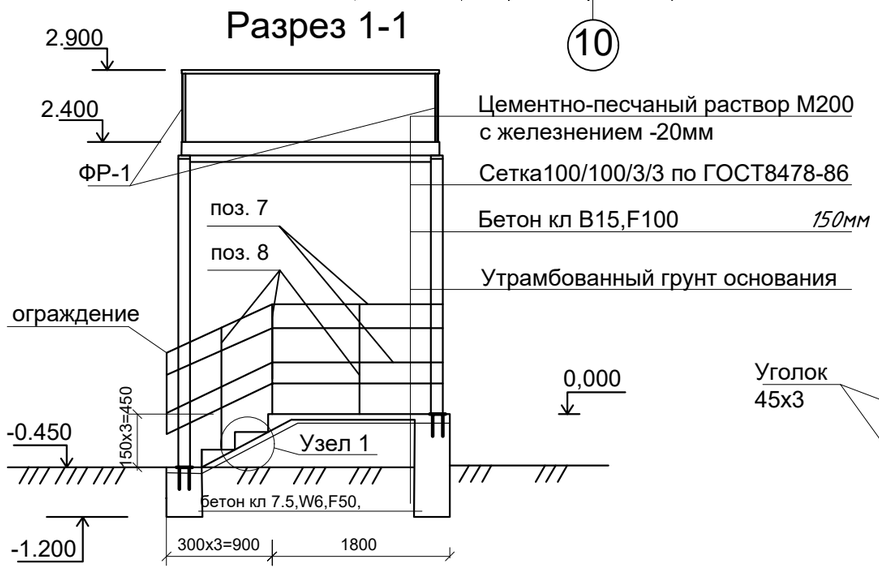

Узел 1

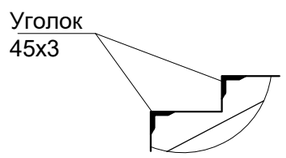

Зд-1

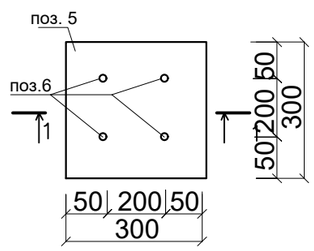

1—1

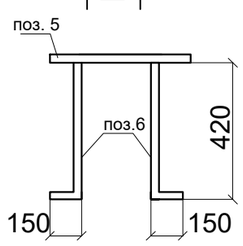

План прогонов и ферм Фр-1 навеса Н-2

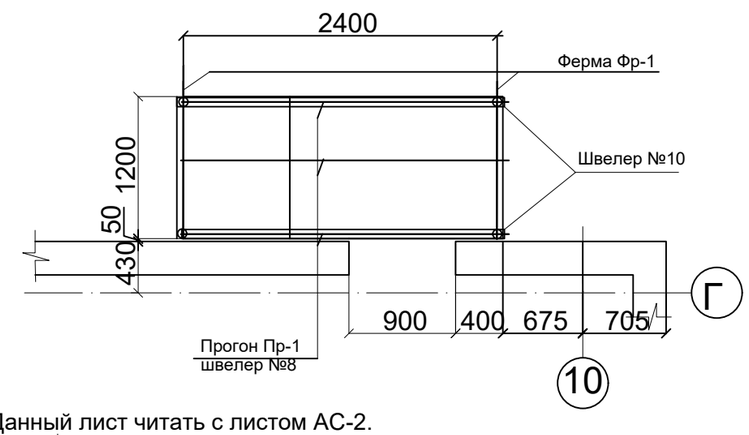

1.Данный лист читать с листом АС-2.
2.Отделку крыльца и стенок крыльца выполнить как цоколь.
3.Расход сеток на армирование крыльца Кр-1, 4.8м², 3Вр-II 100/100=5.66кг.
4.Ступени крыльца обрамить уголком 45х3 по ГОСТ8509-93 смотри узел1, расход уголка *7,5кг.*
5.Ограждение крыльца выполнить из нержавеющей стали = 3,8п.м .

Спецификация материалов.

Марка, позиция	Обозначение	Наименование	Кол-во шт.	Масса кг	
		Крыльцо Кр-1	1		
ЗД-2	см. АС-15	ЗД-2	4	0,746	2,984 кг
Н-1		Навес Н-2	1	515,16	515,16 кг
		Материалы			
		Бетон В7,5, W6, F50, м³			0,92 м³
		Бетон В15, W6, F50, м³			0,43м³
	ГОСТ 24045-2016	Проф. лист НС35-1000-0,7 м²			4,0 м²
		Навес Н-2	1	273,69	273,69 кг
Ст-1	ГОСТ 10704-91	Ст-1	4	30,32	121,28 кг
	ГОСТ 8240-89	Швелер N10 L=2500мм	2	21,5	42,95 кг
Пр-1	ГОСТ 8240-89	Швелер N8 L=2500мм	3	17,63	52,9 кг
Фр-1	ГОСТ 8509-93	Фр-1	2	12,92	25,84 кг
Зд-1		Зд-1	4	7,68	30,72 кг
		Фр-1			
поз. 1	ГОСТ 8509-93	Уголок 45х45х5 L=1500 мм	1	3,37	5,055 кг
поз. 2	ГОСТ 8509-93	Уголок 45х45х5 L=500 мм	1	3,37	1,685 кг
поз. 3	ГОСТ 8509-93	Уголок 45х45х5 L=250 мм	1	3,37	0,852 кг
поз. 4	ГОСТ 8509-93	Уголок 45х45х5 L=1580 мм	1	3,37	5,323 кг
		Ст-1			
Ст-1	ГОСТ 10704-91	Труба Ø108х4,0 L=2800мм	1	29,6	29,6 кг
	ГОСТ 19903-74*	Косынка-6х100х75	4	0,18	0,72 кг
		ЗД-1			
поз. 5	ГОСТ 19903-74*	-300х300х8	1	5,65	5,65кг
поз. 6	ГОСТ 5781-82*	Ø 12 AIII L=570 мм	4	0,506	2,024 кг

-АР

Строительство физкультурно оздоровительного комплекса по адресу Жамбылская область Шуский район Шокпарский с/о с. Шокпар улица Бірлік №1А

Изм.	Кол.	Лист	N док.	Подпись	Дата
ГИП		Тугамбаева Г.			
Выполнил		Голубничая И.			
Проверил		Турлыбаева Б.			

Спортивный зал

Стадия	Лист	Листов
РП	18	

План крыльца Кр-1. Разрез1-1. Спецификация.

ТОО "АзияТурПроект" Тараз - 2023г.