Мемлекеттік лицензия № 15015436

"АзияТурПроект" жауапкершілігі шектеулі серіктестігі, Тараз қаласы, Абай даңғылы, 149.

ТОО"АзияТурПроект"

Государственная лицензия № 15015436

Товарищество с ограниченной ответственностью **"АзияТурПроект"** г. Тараз, проспект Абая,149.

Рабочий проект

Строительство физкультурно оздоровительного комплекса по адресу Жамбылская область Шуский район Шокпарский с/о с. Шокпар улица Бірлік №1А

Заказчик: **КГУ "Отдел архитектуры, градостроительства и строительства акимата Шуского района Жамбылской области"**

Септик на 25м3 на п3.

г. Тараз 2023 г.

Мемлекеттік лицензия № 15015436

"АзияТурПроект" жауапкершілігі шектеулі серіктестігі, Тараз қаласы, Абай даңғылы, 149.

ТОО"АзияТурПроект"

Государственная лицензия № 15015436

Товарищество с ограниченной ответственностью **"АзияТурПроект"** г. Тараз, проспект Абая,149.

Рабочий проект

Строительство физкультурно оздоровительного комплекса по адресу Жамбылская область Шуский район Шокпарский с/о с. Шокпар улица Бірлік №1А

Септик на 25м3 на п3.

Директор: **Турлыбаева Б. О.**

ГИП: **Тугамбаева Г.**

г. Тараз 2023 г.

ВЕДОМОСТЬ ЧЕРТЕЖЕЙ ОСНОВНОГО КОМПЛЕКТА АС

Лист	Наименование	Примечание
1, 2	Общие данные	
3	Септик. План на отм. 0.00. Схема колец, плит перекрытия и люков. Разрез 1-1	
4	Септик. Опалубочный план и армирование стены и днище	
5	Септик. План монолитного перекрытия	
6		
7		

Ведомость ссылочных и прилагаемых документов

Обозначение	Наименование	Примечание
СП РК 2.03-30-2017	Строительство в сейсмических районах	
СН РК 1.03-05-2011 СП РК 1.03-106-2012	Охрана труда и техника безопасности в строительстве	
СП РК 5.03-107-2013 СП РК 5.03-107-2013	Несущие и ограждающие конструкций	
СН РК 2.01-01-2013 СП РК 2.01-101-2013	Защита строительных конструкций от коррозии	
СН РК 5.01-01-2013 СП РК 5.01-101-2013	Земляные сооружения, основания и фундаменты	

Антисейсмические мероприятия

Антисейсмические мероприятия выполняются согласно СП РК 2.03-30-2017 "Строительство в сейсмических районах" для расчетной сейсмичности 7 баллов. Армирование и толщина несущих монолитных железобетонных конструкции назначена по результатам расчета, расчетной программой ЛИРА-САПР-2013. Армирование периферийных участков стен предусмотрена пространственными вертикальными каркасами, располагаемыми на участках протяженностью не менее 0,15 от длины стены и 1,5 толщины стены. Хомуты арматурных каркасов периферийных зон выполнять вязаными и замкнутыми. Диаметр хомутов пространственных каркасов 6 мм.

Проект разработан в соответствии с действующими нормами и правилами и предусматривает мероприятия, обеспечивающие взрывную, взрывопожарную и пожарную безопасность при эксплуатации зданий и сооружений.

ГИП Тугамбаева Г.

Рабочий проект предназначен для "Строительство спорт комплекса в селе Шокпар Шуского района Жамбылской области"

1. При составлении проекта были использованы следующие материалы:
- топографическая съемка выполненная ,выполнена ТОО "Изыскание ЛТД" в октябре 2022 г.
- задание на проектирование от 07.09.2022г.
- АПЗ № KZ75VUA00739227 от 07.09.2022 г., выданное КГУ "Отдел архитектуры, градостроительства и строительства акимата Шуского района"

2. Район относится к IV-Г климатическому подрайону.
Ветровой район III-ый.Величина скоростного напора ветра 0,38 кПа.
По весу снегового покрова I-й район. Вес снегового покрова составляет 0,5 кПа. Расчетная температура наружного воздуха -28°С

3. Класс здания - II. Степень долговечности II.
Объемно-планировочные показатели септика:
- Площадь застройки - 19,25м2;
- Общая площадь - 15,00м2;
- Строительный объем - 67,3м3
  в том числе:
  подземный - 67.3м3;

4. За относительную отметку 0,000 принят уровень чистого пола септика, что соответствует абсолютной отметки по ГП = 766,05

Инженерно-геологические условия площадки

На основании технического отчёта об инженерно-геологических изысканиях ИП "Оркен", выполненного в 2022 г. в геологическом строении участка строительства выделены два инженерных геологическии элемента:
1. Почвенно-растительный слой, мощностью 0,2 м;
2. Супесь с включением гальки, непросадочный, твердой консистенций, маловлажный, с прослойками крупного песка.

Грунтовые воды вскрыты на глубине 5,0 м от поверхности земли.
Возможно-максимальный уровень грунтовых вод будет находиться 3,0 м от поверхности земли.

По содержанию водорастворимых сульфатов (1580 мг/кг) для бетона марки по водонепроницаемости W4 на портландцементе по ГОСТ 10178-85 являются среднеагрессивной, а для портландцемента с примесями и шлакопортландцемента и для сульфатостойких цементов неагрессивные. Содержание Cl = 643 мг/кг грунты для железобетонных конструкций определена как среднеагрессивной.
Нормативная глубина сезонного промерзания грунта по СН РК РК составляет:
- для песков мелкозернистых и супесей — 130 см,

Сейсмичность площадки строительства 7 баллов.
Основанием фундамента служит - супесь

Изм.	Кол.	Лист	№ док.		Дата	12-20-3-АС			
						Строительство физкультурно оздоровительного комплекса по адресу Жамбылская область Шуский район Шокпарский с/о с. Шокпар улица Бірлік №1А			
ГИП		Тугамбаева Г.				Септик 25м3 на п. 3	стадия.	лист	Листов
Норм. к.		Темирханов Д.					РП	1	7
Исполнит.		Шинтасов М.				Общие данные	ТОО "АзияТурПроект" г.Тараз 2023г.		
Провер.		Шынтасов Ж.							

Септик для сточных вод: Септик размером 3,5х×5,5 м, высотой 2,5 м. (от низа днища до низа покрытия). Состав стен - два слоя битумной мастики, железобетонная стена толщиной 250 мм. Из бетона класса В15, два слоя битумной мастики, глиняный замок толщиной 150 мм. В стене предусмотрены закладные детали (стальная полоса 8×100×200 мм. по ГОСТ 19903-74 со стержнями диаметром 8 мм. класса А-III по ГОСТ 5781 -82*) для крепления скоб ходовых МН801 по серии 1.400-15.
Монолитное ж/б покрытие-толщиной 150 мм из бетона класса В15. Для отверстии в покрытии предусмотрено обрамление уголками 50х5 по ГОСТ 8509-93.
Сборные кольца стеновые и покрытия к ним приняты по серии 3.900-3 выпуска 7.
Уровень ответственности - 2 уровень технически не сложный.
степень огнестойкости - не нормируется.

Антикоррозийная защита

Антикоррозийная защита строительных конструкций выполняется в соответствии с требованиями СН РК 2.01-01-2013 **«Защита строительных конструкций от коррозии».**

Все металлические конструкции, стальные закладные и соединительные изделия защитить антикоррозийным покрытием согласно указаниям СН РК 2.01-01-2013 **«Защита строительных конструкций от коррозии».**

Антикоррозийную защиту стальных конструкций выполнить путем окраски масляной окраской за два раза, либо двумя слоями эмали ПФ-115 по ГОСТ6565-76 по двум слоям грунта ГФ-021 по ГОСТ25129-82. Внешний вид лакокрасочных покрытий должен соответствовать показателям 5 класса по ГОСТ 9.032.74.

Работы выполнить согласно СН РК 2.01-01-2013 **«Защита строительных конструкций от коррозии» и ГОСТ 12.3035-84 «Работы окрасочные. Требования безопасности».**

Бетонные и железобетонные конструкции ниже отм. 0.000 выполнить из бетона на шлакопортландцементе по ГОСТ 22266-2013. Наружные бетонные и железобетонные поверхности, соприкасающиеся с грунтом, обмазать битумом за 2раза. **Марка бетона фундаментов по водонепроницаемости W4, по морозостойкости F50.**

Монтаж ж / бетонных колодцев и плит вести на цем. песч. растворе марки М 75.
Наружные поверхности ж / бетонных конструкций, соприкасающиеся с грунтом обмазать битумом за два раза.
Кольца стеновое колодца КЦ-10-9* выполнить в опалубке кольца КЦ-10-9 по серии 3.900-3 в. 7 с размером по высоте h=700мм.
Вокруг септика выполнить бетонную отмостку шириной 1.5м.
Арматурные стержни вязать в местах пересечения вязальной проволокой.
Закладные детали сваривать электродами Э 42, высота шва h=6мм.

						12-20-3-АС			
						Строительство физкультурно оздоровительного комплекса по адресу Жамбылская область Шуский район Шокпарский с/о с. Шокпар улица Бірлік №1А			
Изм.	Кол.	Лист	№ док.		Дата				
						Септик 25м3 на п. 3	стадия.	лист	Листов
							РП	2	
Норм. к.		Темирханов Д.							
Исполнит.		Шинтасов М.				Общие данные	ТОО "АзияТурПроект" г.Тараз 2023г.		
Провер.		Шынтасов Ж.							

План на отм. 0.00

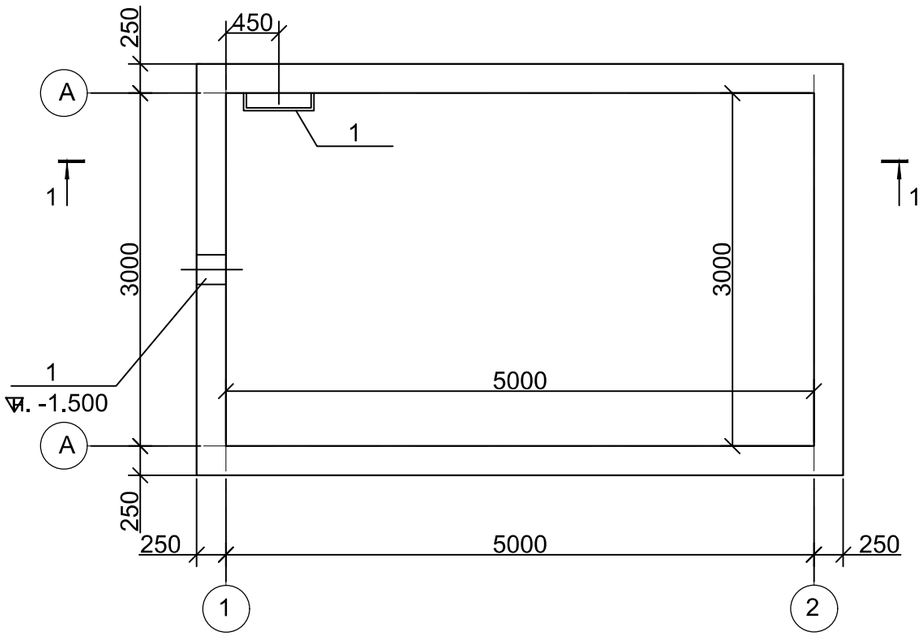

Схема колец, плит перекрытия и люков

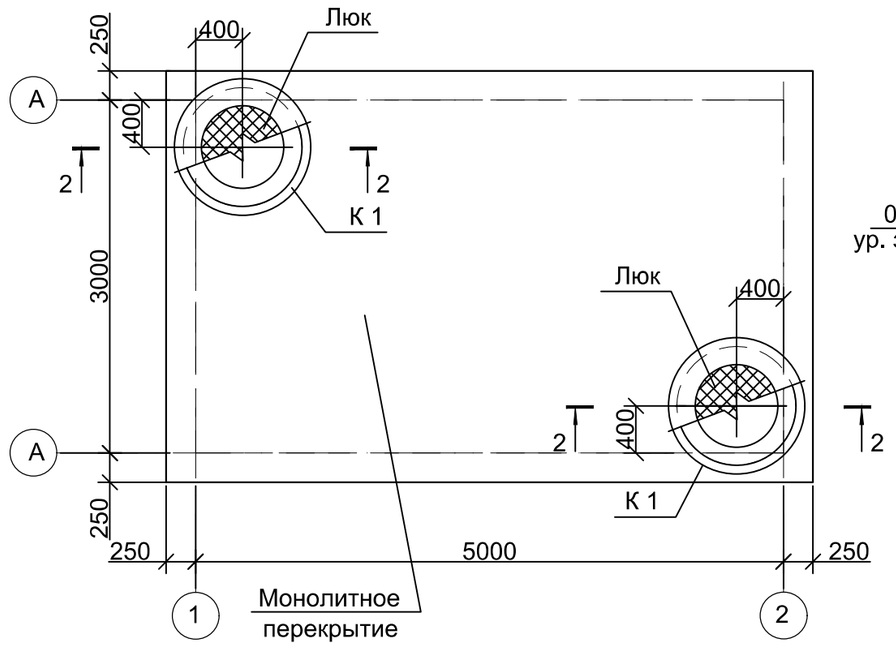

2 - 2

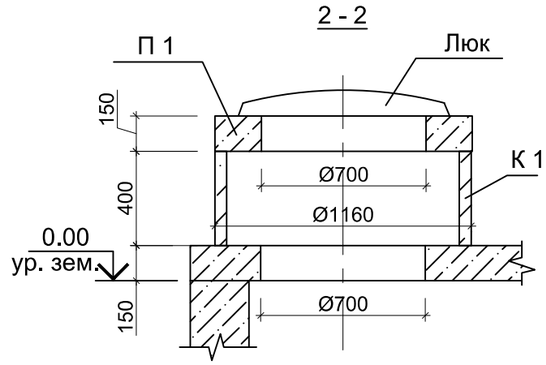

1 - 1

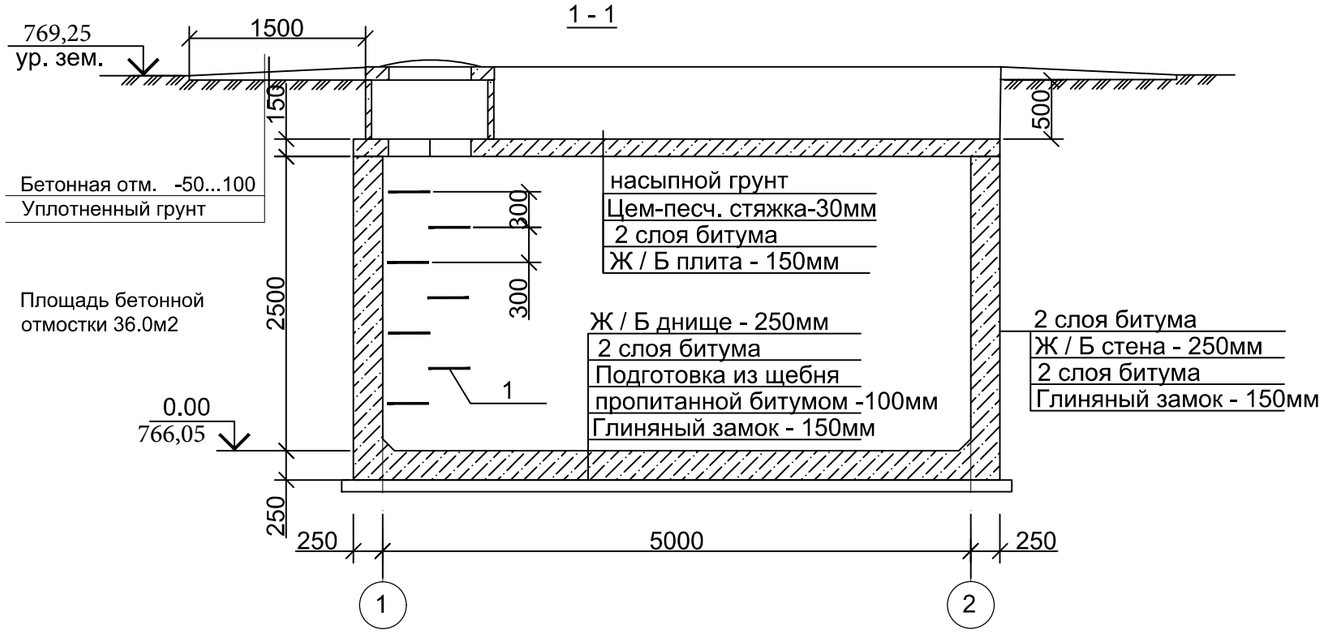

Понижение уровня грунтовых вод на период строительства предусматривается с применением водоотлива из котлована. Для водоотлива в котловане предусмотрены специальные зумпфы (водосборники), к которым вода поступает по канавкам и водостокам. Насос для откачки воды устанавливаются вблизи зумпфа на дне траншеи.

Спецификация к схеме расположения элементов

N п/п	Обозначение	Наименование	Кол-во	Масса ед., кг.	Примеч.
		Металлические элементы			
1	Сер. 1.400-15	Скоба ходовая МН801	7	0.74	5.18
2	Сер. 3.901-5	Сальник Ду* L=250мм	2	15.9	31.80
3	ГОСТ 3534-79	Люк ЛК	2	65.0	130.00
		Ж / Б элементы			
К 1	Сер. 3.900-3 в.7	Кольцо стеновое КЦ-10-9*	2	240	Н=500
П 1	Сер. 3.900-3 в.7	Плита колодца КПЦ 1-10-2	2	250	

Изм.	Кол.	Лист	№ док.		Дата
Норм. к.	Темирханов Д.				
Исполнит.	Шинтасов М.				
Провер.	Шынтасов Ж.				

12-20-3-АС

Строительство физкультурно оздоровительного комплекса по адресу Жамбылская область Шуский район Шокпарский с/о с. Шокпар улица Бірлік №1А

Септик 25м3 на п. 3

стадия.	лист	Листов
РП	3	

лан на отм. -4.00. Схема колец, плит ерекрытия и люков. Разрез 1 - 1.

ТОО "АзияТурПроект" г.Тараз 2023г.

Опалубочный план стены и днище

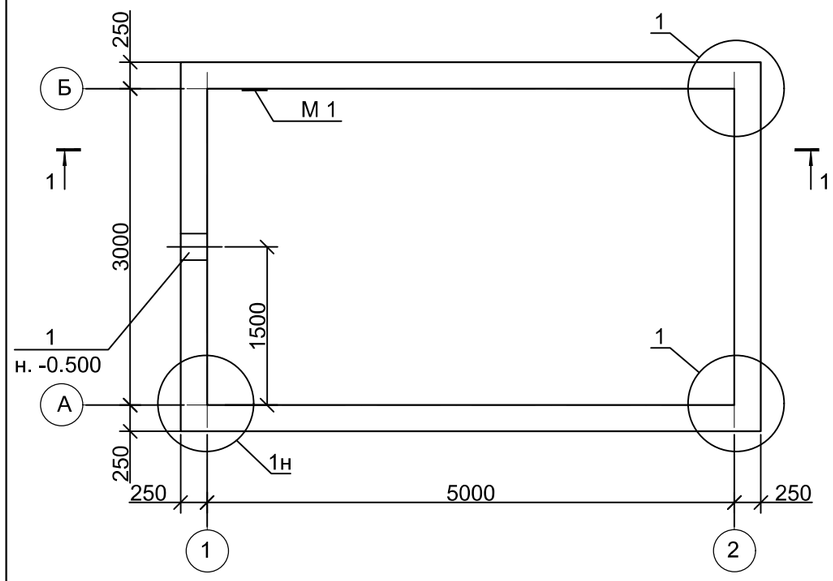

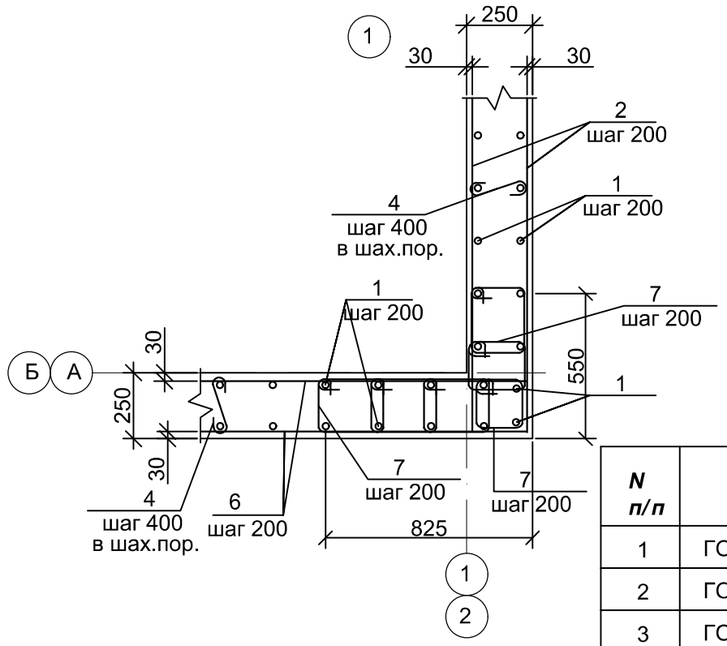

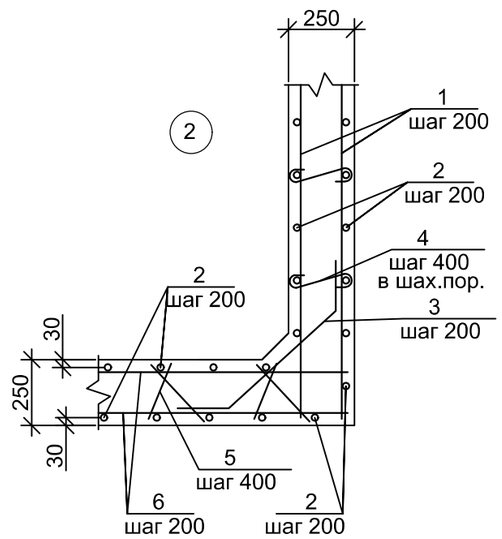

1 - 1

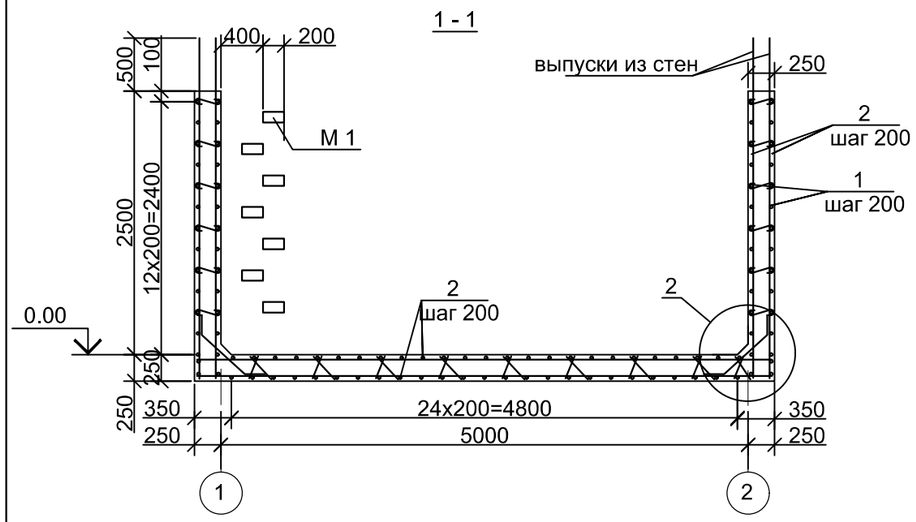

М 1

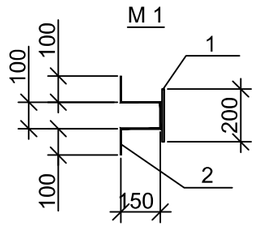

Ведомость деталей

Поз.	Эскиз	Поз.	Эскиз
4 L=400мм	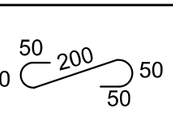	3 L=1300мм	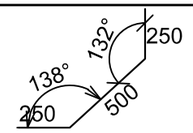
5 L=1100мм	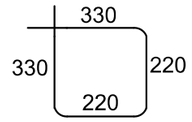		

Спецификация на монолитные стены и днище

N п/п	Обозначение	Наименование		Кол-во	Масса ед., кг.	Примеч.
1	ГОСТ 5781-82	Ø12 AIII	L=3230	190	2.87	
2	ГОСТ 5781-82	Ø12 AIII	L=3480	114	3.09	
3	ГОСТ 5781-82	Ø12 AIII	L=1300	94	1.15	
4	ГОСТ 5781-82	Ø6 AI	L=400	220	0.09	
5	ГОСТ 5781-82	Ø6 AI	L=300	154	0.07	
6	ГОСТ 5781-82	Ø12 AIII	L=5480	96	4.87	
7	ГОСТ 5781-82	Ø6 AI	L=1100	312	0.24	
		Закладная деталь М 1		7	1.5	
		Бетон В15		15.5		м3
		Закладная деталь М 1			1.5	
1	ГОСТ 19903-2015	-8x100x200		1	1.26	
2	ГОСТ 5781-82	Ø8 AIII	L=600	1	0.24	

Изм.	Кол.	Лист	№ док.		Дата
Норм. к.		Темирханов Д.			
Исполнит.		Шинтасов М.			
Провер.		Шынтасов Ж.			

12-20-3-АС

Строительство физкультурно оздоровительного комплекса по адресу Жамбылская область Шуский район Шокпарский с/о с. Шокпар улица Бірлік №1А

Септик 25м3 на п. 3

стадия.	лист	Листов
РП	4	

Опалубочный план и армирование стены и днище

ТОО "АзияТурПроект" г.Тараз 2023г.

План монолитного перекрытия

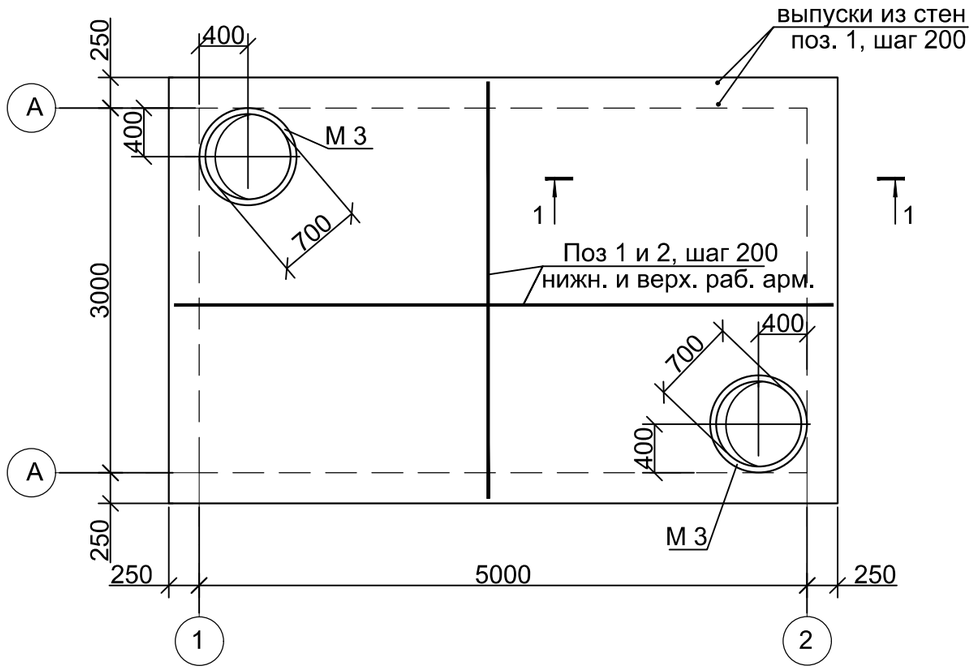

1 - 1

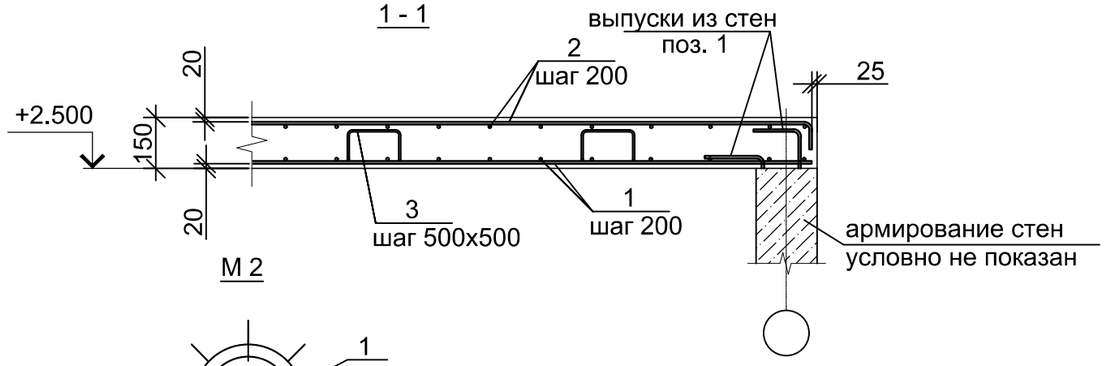

М 2

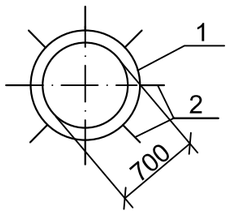

Спецификация элементов плиты перекрытия

Поз.	Обозначение	Наименование	Кол.	Масса ед.,кг.	Примеч.
		Сборочные единицы			
1	ГОСТ 5781-82*	Ø12 А-III (нижн. раб. арм) м.п.	220	0.888	195.36
2	-//-//-//-	Ø12 А-III (верх. раб. арм) м.п.	234	0.888	207.79
3	-//-//-//-	Ø12 А-III (фиксатор) L=1140	70	1.01	70.70
		Бетон В 25 м3	3.3		
		Закладная деталь М 2	2		
1	ГОСТ 8509-93	уголок L50х5 L=5000	1	18.9	18.90
2	ГОСТ 5781-82	Ø8 AIII L=250	8	0.1	0.80

Ведомость деталей

Поз.	Эскиз
4 L=1100мм	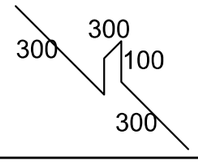

Изм.	Кол.	Лист	№ док.		Дата	12-20-3-АС
						Строительство физкультурно оздоровительного комплекса по адресу Жамбылская область Шуский район Шокпарский с/о с. Шокпар улица Бірлік №1А
Норм. к.		Темирханов Д.				Септик 25м3 на п. 3 — стадия: РП; лист: 5; Листов:
Исполнит.		Шинтасов М.				*План монолитного перекрытия*
Провер.		Шынтасов Ж.				ТОО "АзияТурПроект" г.Тараз 2023г.