Утвержден
приказом Министра
по инвестициям и развитию
Республики Казахстан
от 24 апреля 2017 года № 234

Акт приемки объекта в эксплуатацию

«11» декабря 2019 года

Заказчик **ГУ "Отдел строительства, архитектуры и градостроительства Есильского района", 020900, Акмолинская область, Есильский район, г. Есиль, ул. Д. Кунаева, 13**
фамилия, имя, отчество (при наличии) - для физических лиц, наименование организации – для юридических лиц, почтовый индекс, область, город, район, населенный пункт, наименование улицы, номер дома/здания (стационарного помещения)

на основании:

Декларации о соответствии **«11» декабря 2019 года, ТОО «Бак-Береке 2030» директор Ерназаров Айбек Бабабекович, город Қызылорда, ул. Кайнарбаева, 32Д**
дата декларации, наименование подрядной (генподрядной) организации, фамилия, имя, отчество (при наличии) руководителя, юридический адрес

Заключения о качестве строительно-монтажных работ **«10» декабря 2019 года Атшабаров Галымжан Елеумесович, аттестат KZ09VJE00031075 от 04.10.2017 г.**
дата заключения, наименование организации, фамилия, имя, отчество (при наличии) экспертов технического надзора, № и дата получения аттестатов

Заключения о соответствии выполненных работ проекту **«11» декабря 2019 года Кочин Владимир Федорович, аттестат эксперта авторского надзора KZ94VJE00024016 от 15.03.2017 г. (КДСЖКХ № 06718 от 18.02.2014)**
дата заключения, наименование организации, фамилия, имя, отчество (при наличии) экспертов авторского надзора, № и дата получения аттестатов

произведя осмотр готовности предъявленного подрядчиком (генеральным подрядчиком) к приемке в эксплуатацию объекта **«Реконструкция системы водоснабжения села Двуречное Есильского района Акмолинской области», реконструкция»**
наименование объекта и вид строительства (новое, расширение, реконструкция, техническое перевооружение, модернизация, капитальный ремонт)

по адресу **Акмолинская область, Есильский район, село Двуречное**
(область, район, населенный пункт, микрорайон, квартал, улица, номер дома (корпуса)

проверив комплектность исполнительной технической документации, подтверждает что:

1. Строительство объекта осуществлено на основании:

1) решения (постановления) о предоставлении соответствующего права на землю **Постановление акимата Есильского района Акмолинской области от «08» августа 2016 года №а-8/262 «О передаче земельного участка во временное землепользование на период проектирования и строительства»**

наименование органа вынесшего решение

либо решения о реконструкции (перепланировке, переоборудовании) помещений (отдельных частей) существующих зданий от «___»_____20___года № _____;

наименование органа вынесшего решение

2) талона о приеме уведомления о начале или прекращении осуществления деятельности или определенных действий **ГУ «Управление государственного архитектурно-строительного контроля Акмолинской области» от 10.08.2018 года №KZ14REA00104698**

наименование органа принявшего уведомление, дата выдачи талона

3) проекта (проектно-сметной документации) **ТОО «ПИП» Костанайводпроект», проект № 70.2-2А/33**

наименование проектной организации, номер проекта

утвержденного(й)
ГУ «Отдел строительства Есильского района», 18.01.2017 г.

наименование организации утвердившей (переутвердившей) проект и дата утверждения

2. Строительно-монтажные работы осуществлены в сроки:
начало работ **август 2018 год**;
месяц, год
окончание работ **ноябрь 2019 год**;
месяц, год

при продолжительности строительства, месяц:

по норме или по проекту организации строительства, месяц: **10**;
фактически, месяц: **13**;

3. Объект (комплекс) имеет следующие основные технико-экономические показатели (мощность, производительность, производственная площадь, протяженность, вместимость, объем, пропускная способность, провозная способность, число рабочих мест и тому подобное, заполняется по всем объектам (кроме жилых домов) в единицах измерения соответственно целевой продукции или основным видам услуг):

Мощность, производительность и так далее	Единица измерения	По проекту		Фактически	
		общая (с учетом ранее принятых)	в том числе пускового комплекса или очереди	общая (с учетом ранее принятых)	в том числе пускового комплекса или очереди
Площадь участка	**м2**	**33719**	**33719**	**33719**	**33719**
Площадь озеленения	**м2**	**29658,8**	**29658,8**	**29658,8**	**29658,8**
Площадь застройки	**м2**	**995,91**	**995,91**	**995,91**	**995,91**
Площадь покрытия	**м2**	**1767**	**1767**	**1767**	**1767**
Общая протяженность сети водоснабжения	**км**	**16,522**	**16,522**	**16,648**	**16,648**

Выпуск продукции (оказания услуг), предусмотренной проектом в объеме, соответствующем нормам освоения проектных мощностей в начальный период _____;

факт начала выпуска продукции с указанием объема

Жилой дом имеет следующие показатели:

Показатели	Единица измерения	По проекту	Фактически
Общая площадь	метр в квадрате (далее – $м^2$)		
Число этажей	этаж		
Общий строительный объем	метр в кубе (далее – $м^3$)		
В том числе подземной части	$м^3$		
Площадь встроенных, встроенно-пристроенных и пристроенных помещений	$м^2$		

Показатели	По проекту			Фактически		
	число квартир	площадь квартир, $м^2$		число квартир	площадь квартир, $м^2$	
		общая	жилая		общая	жилая
Всего квартир, в том числе: однокомнатных двухкомнатных						

трехкомнатных четырехкомнатных и более						

4. Технологические и архитектурно-строительные решения по объекту характеризуются следующими данными:

Водозабор: водозаборные скважины – 3 шт., насосные станции I-го подъема – 3 шт., аппаратная – 3 шт., ограждение профлистом – 969м; комплекс водозаборных сооружений: резервуар чистой воды емк. 200м3 – 2 шт., фильтры-поглатители- 2 шт., водонапорная башня V=50м3, H=18м, насосная станция II-го подъема производительностью 40м3/ч, контрольно-пропускной пункт, уборная на одно очко, ограждения из профлиста - 282м и колючей проволки – 247м, дорожное покрытие, подъезная дорога, трансформаторные подстанции – 2 шт., дизельная электростанция в контейнере; водовод (трубопровод) протяженностью 6,426 км, водопроводная (разводящая) сеть протяженностью – 10,056км

краткие технические характеристики по особенностям его размещения, по основным материалам и конструкциям, инженерному и технологическому оборудованию

5. На объекте установлено предусмотренное проектом оборудование в количестве согласно актам о его приемке после индивидуального испытания и комплексного опробования;

6. Наружные инженерные коммуникации (холодное и горячее водоснабжение, канализация, теплоснабжение, газоснабжение, электроснабжение и связь) обеспечивают нормальную эксплуатацию объекта (здания, сооружения, помещения) и приняты городскими эксплуатационными организациями;

7.Сметная стоимость по утвержденному проекту (проектно-сметной документации): всего **431502,593** тысяч тенге, в том числе строительно-монтажных работ **327405,93** тысяч тенге, оборудования, инструмента и инвентаря **23978,80** тысяч тенге, прочие расходы **52542,29** тысяч тенге.

8. Сметная стоимость основных фондов, принимаемых в эксплуатацию **431502,593** тысяч тенге, в том числе: стоимость строительно-монтажных работ **327405,93** тысяч тенге, стоимость оборудования, инструмента и инвентаря **23978,80** тысяч тенге, прочие расходы **52542,29** тысяч тенге.

9. Объект построен в соответствии с утвержденным проектом (проектно-сметной документацией) и требованиями государственных нормативных документов в области архитектуры, градостроительства и строительства.

РЕШИЛ:

«Реконструкция системы водоснабжения села Двуречное Есильского района Акмолинской области»

наименование объекта (комплекса)

принять в эксплуатацию

Заказчик **Тойшыбеков Байдилла Жорабекович**

фамилия, имя, отчество (при наличии), подпись руководителя М.П.

Технический надзор **Атшабаров Галымжан Елеумесович**

фамилия, имя, отчество (при наличии), подпись эксперта М.П.

Эксперт авторского надзора Кочин В.Ф.
№ KZ94VJE00024016, 18.02.2014 г. Пр. № 46

Авторский надзор **Кочин Владимир Федорович**

фамилия, имя, отчество (при наличии), подпись эксперта М.П.

Подрядчик (генеральный подрядчик) **Ерназаров Айбек Бабабекович**

фамилия, имя, отчество (при наличии), подпись руководителя М.П.

«БАҚ-БЕРЕКЕ 2030»

Приложение 13 к акту
приемки объекта в
эксплуатацию (смотрите
в приказе № 632 от
09.08.2019 г.)

Технические характеристики объекта
«Реконструкция системы водоснабжения села Двуречное Есильского района Акмолинской области»
(сети, водоводы, коллекторы и т.п.)

№ п/п	Наименование	Единицы измерения	Количество, протяженность	Примечание
1	2	3	4	5
Водопровод				
1	Водоводы (общая протяженность)	м	6457	
	1) из стальных труб	м		
	2) из чугунных труб	м		
	3) из асбестоцементных труб	м		
	4) из железобетонных труб	м		
	5) из полиэтиленовых труб	м	6457	
2	Распределительная сеть (общая протяженность)	м	10182	
	1) из стальных труб	м		
	2) из чугунных труб	м		
	3) из асбестоцементных труб	м		
	4) из полиэтиленовых труб	м	10182	
	5)	м		
3	Смотровой колодец	шт	192	
4	Задвижка d- 200 мм	шт	4	
	« d- 150 мм	шт	8	
	« d- 100 мм	шт	82	
	« d- 50 мм	шт	16	
5	Вентили d- 32 мм	шт		
	« d- 25 мм	шт	331	
	« d-	шт		

6	Кран d-	шт		
	« d-	шт		
	« d-	шт		
7	Гидрант	шт	60	
8	Водопроводный ввод	шт		
9	Водоразборная колонка	шт		
10	Стальной футляр	шт		
11	Питьевой фонтанчик	шт		
Канализация				
1	Коллекторы (общая протяженность)	м		
	1) из керамических труб	м		
	2) из чугунных труб	м		
	3) из бетонных труб	м		
	4) из асбестоцементных труб	м		
	5) из железобетонных труб	м		
	6)Полипропиленовые гофрированные трубы	м		
2	Канализационная сеть(общая протяженность)	м		
	1) из керамических труб	м		
	2) из чугунных труб	м		
	3) из бетонных труб	м		
	4) из асбестоцементных труб	м		
	5) из железобетонных труб	м		
	6)из полиэтиленовых труб	м		
3	Смотровой колодец	шт		
	Выпуск	шт		

Горизонтальный разрез колодца

Масштаб 1:100

Вертикальный разрез колодца

Масштаб 1:100

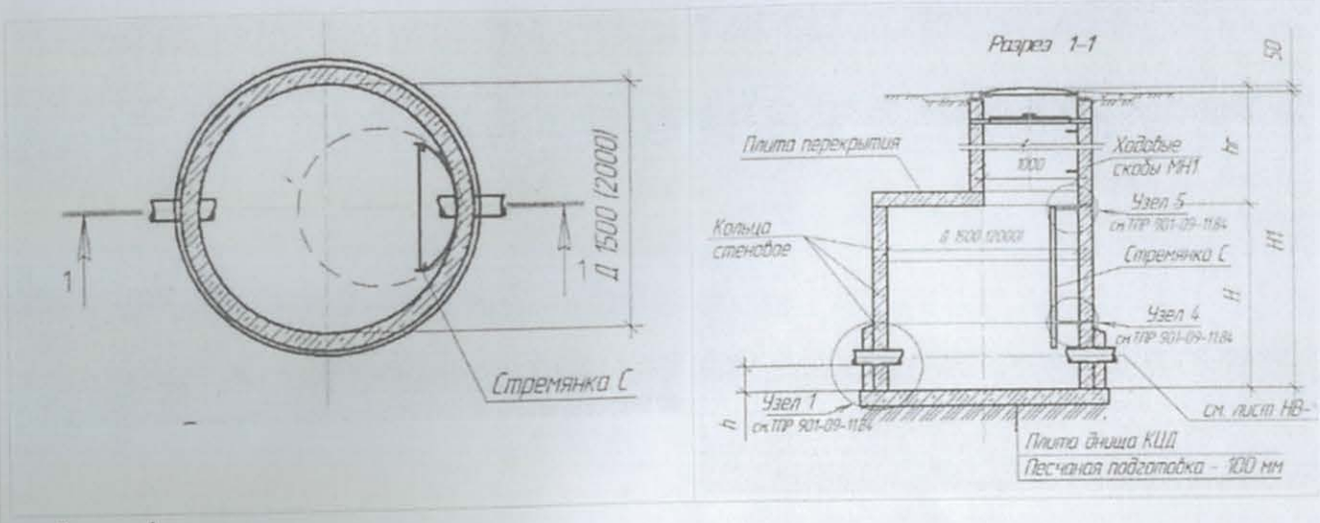

Спецификация

п/п	Наименование	Марка	Материал	Диаметр(мм) (размеры)	Количество	Примечание
1	Колодцы	Серия 3.900.1-14 вып.1	Из сборного ж/б	1000	14	
2	Колодцы	Серия 3.900.1-14 вып.1	Из сборного ж/б	1500	168	
3	Колодцы	Серия 3.900.1-14 вып.1	Из сборного ж/б	2000	10	
4	Колодец монолитный		Монолитный бетон			

Схема привязки колодца к постоянным точкам-ориентирам

Прилагается схема

Заказчик **Тойшыбеков Байдилла Жорабекович**
фамилия, имя, отчество (при наличии), подпись руководителя

М.П.

Эксперт авторского надзора Кочин В.Ф.
№ KZ94VJE00024016 18.02.2014 г., Пр. № 46

Авторский надзор **Кочин Владимир Федорович**
фамилия, имя, отчество (при наличии), подпись эксперта

М.П.