Заказчик: ГУ «Городской отдел строительства»
Проектировщик: ТОО «Геодезия сервис»

РАБОЧИЙ ПРОЕКТ

«Строительство физкультурно-оздоровительного комплекса в мкр. Еркинкала г.Атырау»

64-29-07-2022 - АР

Раздел: «Архитектурные решения»

ГСЛ №17021363
г.Талдыкорган, 2023 год

Заказчик: ГУ «Городской отдел строительства»
Проектировщик: ТОО «Геодезия сервис»

РАБОЧИЙ ПРОЕКТ

«Строительство физкультурно-оздоровительного комплекса в мкр. Еркинкала г.Атырау»

64-29-07-2022 - АР

Раздел: «Архитектурные решения»

Директор ТОО "Геодезия сервис" _____ Приходько О.

ГИП ТОО "Геодезия сервис"_____Приходько О.

ГСЛ №17021363
г.Талдыкорган, 2023 год

1. Общие указания.

Объект: "Строительство физкультурно-оздоровительного комплекса в мкр. Еркинкала г. Атырау"

1.1 Природно-климатические условия:

В геологическом строении изучаемой территории принимают участие комплекс нелитифицированных отложений голоценового (новокаспийского), возраста морского генезиса.

Геологический разрез представлен многослойной по составу и не однородной по свойствам толщей глинистых и песчаных отложений с горизонтально залегающими слоями.

Грунтовые воды относятся к группе соленых. По состоянию на август 2022 года уровень грунтовых вод зафиксирован от 0,9 до 1,0м. Сезонное колебание от 0,5 до 0,7м.

Основные климатические параметры, характерные для района работ, приводятся ниже, по данным согласно СП РК 2.04-01-2017.

Нормативная глубина сезонного промерзания грунта согласно СП РК 5.01-102-2013

- Для суглинков и глин – 0,99м
- Для супесей и песков мелких и пылеватых – 1,21м
- Для песков гравелистых, крупных и средней крупности – 1,29м
- Для крупнообломочного грунта – 1,47м
- Нормативная глубина проникновения нулевой изотермы:

Обеспеченностью 0,90 – 100см, обеспеченностью 0,98 – 150см.

По карте сейсмического районирования территория Атырауской области относится к пятибалльной зоне. Согласно СП РК 2.03.30 – 2017, в пределах участка в инженерногеологическом разрезе принимают участие грунты II категории по сейсмическим свойствам.

Расчетное значение сейсмичности территории следует принимать равным 6 баллов, категорию грунтов по сейсмическим свойствам - II. Расчетное ускорение ag на площадке строительства с II типом грунтовых условий – 0,039.

1.2 Дополнительные сведения:

Класс функциональной пожарной опасности (ТР РК № 405 от 17 августа 2021 года) - Ф.2.1;

Степень огнестойкости (СП РК 2.02-101-2014) -II;

Класс конструктивной пожарной опасности (ТР РК № 405 от 7 августа 2021 года) - С1

Уровень ответственности (РДС РК 1. 02-04-2013.) - II;

1.3 Архитектурно-планировочное решение:

Объект: "Строительство физкультурно-оздоровительного комплекса в мкр. Жулдыз г. Атырау". За относительную отметку 0,000 принята отметка чистого пола 1-го этажа здания физкультурно-оздоровительного комплекса, что соответствует абсолютной отметке -23.40 на плане организации рельефа (раздел ГП).

Здание сложной формы в плане с осевыми размерами 72,65х48,0м., состоящее из четырёх блоков "А,Б,В,Г" поделённых между собой антисейсмическим швом. Физкультурно-оздоровительный комплекс рассчитан на 163 человек/смену.

Количество мест в зале для игровых видов спорта - 180. Пропускная способность спортивных залов: Зал для игровых видов спорта - 82чел./в смену; Зал для борьбы - 16чел./в смену; Зал для бокса - 17 чел./в смену; Тренажерный зал - 24 чел./в смену; Настольные игры (помещения для досуга взрослого населения в вечернее время) - 24 чел./в смену; Продолжительность смены 2 часа, рабочий день с 8.00 до 20.00 ч. Количество смен - 6

На 1-ом этаже здания (блоки "А,Б,В,Г"), на отм.+0.000 предусмотрены входные и обслуживающие группы помещений, а также зал по игровым видам спорта: тамбуры, вестибюль, гардеробная, ресепшн, фойе, коридоры, санузлы, душевые, раздевалки, лестничные клетки, рекреация, буфет, а также группа помещений для занятий спортом: зал для игровых видов спорта, зал для борьбы, тренерские и инвентарные. На 2-ом этаже здания (блок "А,Б,В"), на отм. +3,600 предусмотрена административно-хозяйственная группа помещений и зал для бокса с сопутствующими помещениями. В перечень помещений данного этажа входит: комната персонала, приемная, кабинет директора, кабинет зам.директора, кабинет бухгалтера, кабинет методиста, массажная, тренажерный зал и тренерская, зал для занятий бокса, душевые и раздевалки, инвентарные и др.

Блок "А": Данный блок 2-ух этажный. Общая высота здания блока "А" 9,88 м. от отметки +0,000;

Высота 1-го и 2-го этажа от уровня пола до плиты перекрытия составляет 3,3м. Описание конструктивной схемы здания блока "А" см. раздел КЖ.

Материалом наружных ограждающих конструкций стен является ракушечный блок ГОСТ 4001-2013 "Камни стеновые из горных пород" на сложном цементном растворе М-50 с добавлением пластификаторов с устройством утепления данных стен минераловатными плитами «Izoterm» П-145 толщиной 100мм с ветрозащитной мембраной. Железобетонные колоны и ригеля утеплены минераловатными плитами «Izoterm» П-145 толщиной 100мм, также с ветрозащитной мембраной. Чердачные перекрытия (монолитное) утеплены жесткой минераловатной плитой «Izoterm» П-125 толщиной 150мм. В качестве утепления пола по грунту использован керамзитовый гравий,а также предусмотрена вдоль наружных стен отсыпка из керамзитового гравия. Данные приведены согласно тепло-техническому расчету для данного объекта.

Внутренние перегородки выполнены из керамического кирпича -Кр-р-по 250 120 65/1НФ/100/2,0/50 ГОСТ 530-2012 на сложном цементном растворе М-50 с добавлением пластификаторов, а также из ПВХ в помещениях с повышенной влажностью.

Крыша блока "А" двухскатная с внутренним скатом, с покрытием из профилированного листа.

Внутренняя отделка стен: Сухая смесь гидроизоляционная на цементной основе штукатурная. Улучшенная штукатурка, сплошное выравнивание сухими смесями, водоэмульсионная окраска. Сплошное выравнивание сухими смесями по бетонным поверхностям, с последующей водоэмульсионной окраской. Облицовка керамической плиткой на высоту 1,8 м. в санузлах и на всю высоту в душевых.

Потолки - по бетонным поверхностям отделаны выравнивающими поверхность сухими смесями, далее окрашены водоэмульсионной краской. Подвесные потолки - "Armstrong", а также из реечных панелей (алюминий).

Наружная отделка стен - вентилируемый фасад из металлокассет (фасадные кассеты из тонколистовой стали с цинковым покрытием от коррозии). Отделка цоколя произведена сплиттерной плиткой. Покрытие входных крылец - тротуарная плитка.

Окна-витражи - из алюминиевого профиля. Стекло витражей безопасное, закалённое, энергосберегающее (естественное освещение помещений осуществляется посредством окон с отрывающимися створками).

Двери - металлические, деревянные, ПВХ.

Полы - керамическая плитка, керамогранит, линолеум, стяжка из цементно-песчаного раствора (в помещениях для инженерных сетей)

Блок "Б" представляет из себя зал для игровых видов спорта. Внутренние размеры данного зала - 41,62х29,62м. Данный блок состоит из одного этажа, без подвала. Общая высота здания блока "Б" 12,7 м. от отметки +0,000;

Высота этажа от уровня пола до подвесного потолка составляет 9,0м. Описание конструктивной схемы здания блока "Б" см. раздел КЖ и КМ.

Материалом наружных ограждающих конструкций стен является ракушечный блок ГОСТ 4001-2013 "Камни стеновые из горных пород" на сложном цементном растворе М-50 с добавлением пластификаторов с устройством утепления данных стен минераловатными плитами «Izoterm» П-145 толщиной 100мм с ветрозащитной мембраной. Железобетонные колоны и ригеля утеплены минераловатными плитами «Izoterm» П-145 толщиной 100мм, также с ветрозащитной мембраной. Материалом наружных ограждающих конструкций кровли является трехслойная сэндвич панель (ТСП), состоящая из профилированного листа с заполнением минераловатной плитой (утеплитель). Толщина ТСП принята 200мм., Данные приведены согласно тепло-техническому расчету для данного объекта.

Внутренние перегородки отсутствуют.

Внутренняя отделка стен: улучшенная штукатурка по кирпичу, с последующей водоэмульсионной окраской. Сплошное выравнивание сухими смесями по бетонным поверхностям, с последующей водоэмульсионной окраской. Также предусмотрена обшивка стен из ламинированного ДСП и ограждение оконных проемов.

Потолки - Подвесные, грильято ячейка 150х150мм. на металл.каркасе (металл.проф. труба 40х20х2мм.) и подвесной потолок "Armstrong";

Наружная отделка стен - вентилируемый фасад из металлокассет (фасадные кассеты из тонколистовой стали с цинковым покрытием от коррозии). Отделка цоколя произведена сплиттерной плиткой. Покрытие входных крылец - тротуарная плитка.

Окна-витражи - из алюминиевого профиля. Стекло витражей безопасное, закалённое, энергосберегающее (естественное освещение помещений осуществляется посредством окон с отрывающимися створками)

Двери - металлические, деревянные.

Полы - спортивное покрытие.

Блок "В" представляет из себя ряд помещений - в которые входит буфет и сопутствующие помещения, фойе, лестничные клетки и коридоры, зал для занятий боксом, инвентарная, раздевалки, санузлы и душевые. Внутренние размеры зала для бокса - 17,6х11,9м. Данный блок 2-ух этажный. Общая высота здания блока "В" 10,87 м. от отметки +0,000;

Высота 1-го этажа от уровня пола до плиты перекрытия составляет 3,3м. Высота 2-го этажа от уровня пола до подвесного потолка составляет 4,0м. Описание конструктивной схемы здания блока "В" см. раздел КЖ и КМ

Материалом наружных ограждающих конструкций стен является ракушечный блок ГОСТ 4001-2013 "Камни стеновые из горных пород" на сложном цементном растворе М-50 с добавлением пластификаторов с устройством утепления данных стен минераловатными плитами «Izoterm» П-145 толщиной 100мм с ветрозащитной мембраной.

Изм.	Код	Лист	№ док.	Подпись	Дата	64-29-07-2022-АР		
						Объект: "Строительство физкультурно-оздоровительного комплекса в мкр. Еркинкала г.Атырау"		
ГИП		Приходько О.			10.22	Физкультурно-оздоровительный комплекс	Стадия	Лист	Листов
Проверил		Приходько О.			10.22		РП	1и	95
Выполнил		Забылханов Д			10.22				
Нормаконтроль		Гаврилов В.			10.22	Общие данные (начало);	ТОО "Геодезия сервис" 2022 г.		

Согласовано

Спец. ВК	Болатбек А.	
Спец. ЭЛ, СС	Акиганов А	
Спец. ОВ	Болатбек А.	
Спец. АР	Забылханов Д	
Спец. КЖ, КМ	Чурсанов А.	
Спец. ТХ	Лабыгина И	

Согласовано

Взам. инв. №

Подп. и дата

Инв. № подл

Железобетонные колоны и ригеля утеплены минераловатными плитами «Izoterm» П-145 толщиной 100мм, также с ветрозащитной мембраной. Материалом наружных ограждающих конструкций кровли является трехслойная сэндвич панель (ТСП), состоящая из профилированного листа с заполнением минераловатной плитой (утеплитель). Толщина ТСП принята 200мм., Данные приведены согласно тепло-техническому расчету для данного объекта.

Внутренние перегородки выполнены из керамического кирпича -Кр-р-по 250 120 65/1НФ/100/2,0/50 ГОСТ 530-2012 на сложном цементном растворе М-50 с добавлением пластификаторов, а также из ПВХ в помещениях с повышенной влажностью.

Внутренняя отделка стен: Сухая смесь гидроизоляционная на цементной основе штукатурная.
Улучшенная штукатурка, сплошное выравнивание сухими смесями, водоэмульсионная
окраска. Сплошное выравнивание сухими смесями по бетонным поверхностям, с последующей водоэмульсионной окраской.
Облицовка керамической плиткой на высоту 1,8 м. в санузлах и на всю высоту в душевых. Предусмотрены маты-протекторы - в зале занятий для бокса.
Потолки - подвесные, грильято ячейка 150х150мм. на металл.каркасе (металл.проф. труба 40х20х2мм.) и подвесной потолок "Armstrong".
Наружная отделка стен - вентилируемый фасад из металлокассет (фасадные кассеты из тонколистовой стали с цинковым покрытием от коррозии). Отделка цоколя произведена сплиттерной плиткой. Покрытие входных крылец - тротуарная плитка.
Окна-витражи - из алюминиевого профиля. Стекло витражей безопасное, закалённое, энергосберегающее (естественное освещение помещений осуществляется посредством окон с отрывающимися створками)
Двери - металлические, деревянные.
Полы - керамическая плитка, керамогранит, спортивное покрытие.

Буфет на 32 посадочных мест. Число мест в буфете принимается для занимающихся из расчета одно посадочное место на 6 человек суммарной пропускной способности в смену, для зрителей - из расчета 3 % числа зрительских мест. Итого 163 человека/6=27 посадочных мест. 3% от 180 числа зрителей 5 посадочных мест.

Блок "Г" представляет из себя помещение - зал для борьбы, охватывая часть сопутствующих помещений - инвентарная, раздевалка, коридор. Внутренние размеры зала для борьбы - 23,62х14,62м. Данный блок состоит из одного этажа. Общая высота здания блока "Г" 6,91 м. от отметки +0,000;
Высота этажа от уровня пола до подвесного потолка составляет 4,0м. Описание конструктивной схемы здания блока "Г" см. раздел КЖ и КМ.
Материалом наружных ограждающих конструкций стен является ракушечный блок ГОСТ 4001-2013
"Камни стеновые из горных пород" на сложном цементном растворе М-50 с добавлением пластификаторов с устройством утепления данных стен минераловатными плитами «Izoterm» П-145 толщиной 100мм с ветрозащитной мембраной.
Железобетонные колоны и ригеля утеплены минераловатными плитами «Izoterm» П-145 толщиной 100мм, также с ветрозащитной мембраной. Материалом наружных ограждающих конструкций кровли является трехслойная сэндвич панель (ТСП), состоящая из профилированного листа с заполнением минераловатной плитой (утеплитель). Толщина ТСП принята 200мм., Данные приведены согласно тепло-техническому расчету для данного объекта.

Внутренние перегородки выполнены из керамического кирпича -Кр-р-по 250 120 65/1НФ/100/2,0/50 ГОСТ 530-2012 на сложном цементном растворе М-50 с добавлением пластификаторов, а также из ПВХ в помещениях с повышенной влажностью.

Внутренняя отделка стен: Сухая смесь гидроизоляционная на цементной основе штукатурная.
Улучшенная штукатурка, сплошное выравнивание сухими смесями, водоэмульсионная
окраска. Сплошное выравнивание сухими смесями по бетонным поверхностям, с последующей водоэмульсионной окраской.
Предусмотрены маты-протекторы для колонн - в зале для борьбы.
Потолки - подвесные, грильято ячейка 150х150мм. на металл.каркасе (металл.проф. труба 40х20х2мм.) и подвесной потолок "Armstrong" в зале для борьбы.
Наружная отделка стен - вентилируемый фасад из металлокассет (фасадные кассеты из тонколистовой стали с цинковым покрытием от коррозии). Отделка цоколя произведена сплиттерной плиткой. Покрытие входных крылец - тротуарная плитка.
Окна-витражи - из алюминиевого профиля. Стекло витражей безопасное, закалённое, энергосберегающее (естественное освещение помещений осуществляется посредством окон с отрывающимися створками)
Двери - металлические, деревянные.
Полы - керамическая плитка, керамогранит, спортивное покрытие.

1.4 Мероприятия по обеспечению доступности маломобильных групп населения

Проект предусматривает необходимые мероприятия по обеспечению доступности маломобильных групп населения. Формирование архитектурной среды для нужд инвалидов и других маломобильных групп населения было принято, исходя из 4-х критериев: доступность, безопасность, информативность, комфортность. При этом не ущемлены соответствующие права и возможности других людей, находящихся в здании. Для этого здание оснащено различными вспомогательными устройствами- предусмотрен вертикальный подъемник с огражденим снаружи здания, а также безпрепятственные пути передвижения внутри здания, звуковые кнопки вызова персонала, тактильные знаки и световые наклейки на стеклянных дверях, на ручках дверных проемов с внутренней стороны ручек имеются тактильные наклейки, также имеются световые маяки (пара), для обозначения габаритов входной двери, пути движения внутри здания для ММГН обозначены при помощи тактильных плит. Тренажерный зал предназначен для всех видов групп занимающихся. В зале по периметру предусмотрен поручень для передвижения инвалидов с нарушением опорно двигательного аппарата. По стенам предусмотрены зеркала согласно требований норм оснащения тренажерных залов для инвалидов. Предусмотрена одна раздевалка для инвалидов с индивидуальной кабинкой. Количество занимающихся инвалидов 4 человек. Мужская и женская группы занимаются раздельно. Санузел для ММГН оборудован поручнями из нержавеющей стали (мероприятия согласно СП РК 3.06-101-2012 "Проектирование зданий и сооружений с учетом доступности для маломобильных групп населения. Общие положения" и СН РК 3.06-01-2011 «Доступность зданий и сооружений для маломобильных групп»);

1.5 Противопожарные мероприятия:

Мероприятия выполнены согласно СП РК 2.02-101-2014 « Противопожарная безопасность зданий и сооружений». Количество выходов обеспечивает эвакуацию людей при пожаре. На путях эвакуации сгораемой отделки не предусматривается.Все деревянные элементы покрыть огнезащитным составом, подвергнуть обработке антисептиком и глубокой пропитке антипиренами с поглощением солей из расчета не менее 75кгс/мз.

1.6 Охрана окружающей среды при производстве СМР

В процессе выполнения строительно-монтажных работ основную массу загрязнений составляют выбросы от автотранспорта, состоящие из оксида углерода, азота, пыли и т.д.
Для предотвращения этих вредных воздействий на окружающую среду должны быть выполнены следующие требования:

- не допускать попадания ГСМ на поверхность почвы;
- участки земли, облитые ГСМ, необходимо срезать и вывести на свалку с последующей рекультивацией нарушенного участка;
- по окончании строительно-монтажных работ необходимо убрать весь мусор с территории строительства, строительный мусор должен удаляться регулярно.

Благоустройство участка предусматривает асфальтобетонное покрытие проездов и максимальное озеленение территории.

1.7 Указания по производству работ в зимнее время

При устройстве фундаментов основание фундаментов должно быть защищено от промерзания; устройство фундаментов по мерзлому грунту не допускается. Засыпку пазух производить талым грунтом.
При возведении монолитных железобетонных конструкций (участков) укладка должна производиться теплым бетоном, а твердение бетонной смеси должно производиться при положительной температуре. Способ искусственного прогрева бетона определяется строительной организацией, ведущей строительство. Замораживание бетонной смеси не допускается. В зимнее время вскрытые участки труб водостоков и системы
водоснабжения должны быть, в обязательном порядке, защищены от промерзания. На фасадах, которые предполагается ремонтировать в зимних условиях, рекомендуется заблаговременно (летом) произвести ремонт кровли и водосточных труб, желобов, воронок, чтобы избежать намокания стен во время осенних дождей и образования наледей на поверхности стен зимой. Контроль качества работ по возведению каменных зданий в зимних условиях следует осуществлять на всех этапах строительства.

1.8 Указаний по устройству гидроизоляции и отмостки

Перед монтажом деревянных конструкций, которые контактируют с более теплопроводными материалами (кирпич, бетон и др.), необходимо выполнить работы по устройству между ними гидроизоляционных и, при необходимости, теплоизоляционных прокладок.
При выполнении работ по возведению и монтажу несущих и ограждающих конструкций следует предусмотреть мероприятия по снижению выбросов, сбросов веществ, снижению уровня шума и иного негативного воздействия на окружающую среду.
У наружных стен зданий с подвалами необходимо предусматривать устройство водонепроницаемой отмостки. Примыкание отмостки к цоколю следует герметизировать с таким расчетом, чтобы при неизбежных температурных и осадочных деформациях сохранялась герметичность сопряжения отмостки с цоколем

Изм.	Код	Лист	№ док.	Подпись	Дата
ГИП		Приходько О.			10.22
Проверил		Приходько О.			10.22
Выполнил		Забылханов Д			10.22
Нормаконтроль		Гаврилов В.			10.22

64-29-07-2022-АР

Объект: "Строительство физкультурно-оздоровительного комплекса в мкр. Еркинкала г.Атырау"

Физкультурно-оздоровительный комплекс	Стадия	Лист	Листов
	РП	2	95

Общие данные (продолжение);

ТОО "Геодезия сервис" 2022 г.

©

Ведомость основных комплектов рабочих чертежей:

Обозначение	Наименование	Примечание
№108-04-2021-ГП	Генеральный план	
№108-04-2021-АР	Архитектурное решение	
№108-04-2021-КЖ	Конструкции железо-бетонные	
№108-04-2021-КМ	Конструкции металлические	
№108-04-2021-ЭЛ	Электрооборудование	
№108-04-2021-ЭС	Электроснабжение	
№108-04-2021-СС	Системы связи	
№108-04-2021-НСС	Наружные системы связи	
№108-04-2021-ПС	Пожарная сигнализация	
№108-04-2021-ОВ	Отопление и вентиляция	
№108-04-2021-ТС	Тепловые сети	
№108-04-2021-ВК	Внутренний водопровод и канализация	
№108-04-2021-НВК	Наружный водопровод и канализация	
№108-04-2021-ВН	Видео наблюдение	
№108-04-2021-ТХ	Технологическое оборудование	

Ведомость ссылочных документов

Обозначение	Наименование	Примечание
СП РК 5.01-102-2013	Основания зданий и сооружений	
СП РК 2.03-30-2017	Строительство в сейсмических районах	
СП РК 2.04-107-2013	Строительная теплотехника	
СП РК 2.02-101-2023	Пожарная безопасность зданий и сооружений	
СП РК 3.02-136-2012	Полы	
СП РК 3.02-137-2013	Крыши и кровли	
СП РК 3.02-107-2014*	Общественные здания и сооружения	
СП РК 3.02-118-2013	Закрытые спортивные залы	

Чертежи разработаны в соответствии с действующими государственными нормами, правилами, стандартами РК и предусматривают мероприятия обеспечивающие взрывобезопасность и пожаробезопасность при эксплуатации здания.

Главный инженер проекта
Приходько О.

Технико-экономические показатели (раздел АР):

поз.	Наименование	ед. изм.	Количество
1	Мощность проектируемого обьекта		Пропускная способность физкультурно -оздоровительного комплекса 163 человек/смену.
2	Число этажей		2
3	Количество блоков		4 (“А,Б,В,Г”)
4	Строительный обьём	$м^3$	30874,17
5	Площадь застройки (без отмостки)	$м^2$	3061,45
6	Общая площадь здания	$м^2$	4257,16
7	Полезная площадь здания	$м^2$	3957,31
8	Расчетная площадь здания	$м^2$	2974,11

Схема блокировки

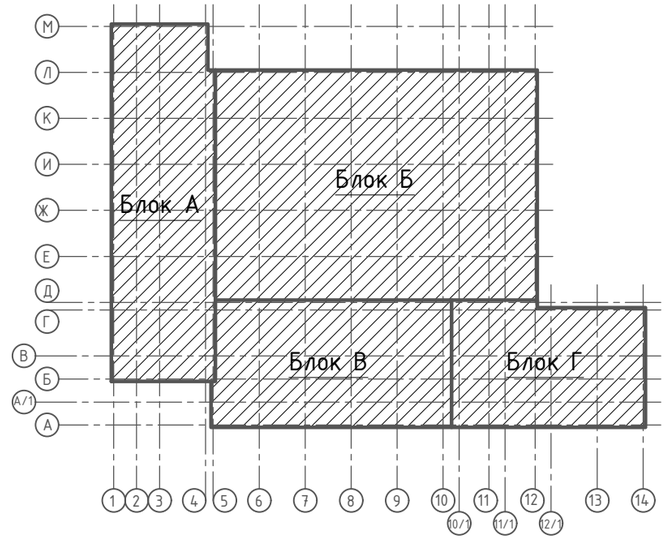

Изм.	Код	Лист	№ док.	Подпись	Дата
ГИП		Приходько О.			10.22
Проверил		Приходько О.			10.22
Выполнил		Забылханов Д			10.22
Нормаконтроль		Гаврилов В.			10.22

64-29-07-2022-АР

Объект: “Строительство физкультурно-оздоровительного комплекса в мкр. Еркинкала г.Атырау”

Физкультурно-оздоровительный комплекс

Стадия	Лист	Листов
РП	3	95

Общие данные (продолжение);

ТОО “Геодезия сервис” 2022 г.

©

Ведомость чертежей основного комплекта марки АР (начало):

Номер помещ.	Наименование	Прим.
1	Общие данные (начало);	
2	Общие данные (продолжение);	
3	Общие данные (продолжение);	
4	Общие данные (продолжение);	
5	Общие данные (окончание);	
6	План 1-го этажа блока "А,Б,В,Г" на отм.+0,000;	
7	План 2-го этажа блока "А,Б,В" на отм.+3,600;	
8	План чердака блока "А" на отм.+6,520;	
9	Разрез 1-1;	
10	Разрез 2-2;	
11	Разрез 3-3;	
12	Разрез 4-4;	
13	Разрез 5-5;	
14	Фасад в осях 1-14; Паспорт наружной отделки;	
15	Фасад в осях Н-А;	
16	Фасад в осях А-Н;	
17	Фасад в осях 14-1;	
18	План кровли блока "А,Б,В,Г"	
19	Раскладка сэндвич панелей по кровле блока "Б,В,Г"; Сечения 1-1, 2-2;	
20	Узел 1,2,3 (блок "Б,В,Г");	
21	Узел 4,5,6 (блок "Б,В,Г"), Расход материалов на устройство кровли блока "Б,В,Г" из трёхслойных сэндвич-панелей (ТСП);	
22	Фасонные элементы для кровли (начало), Узел-7;	
23	Фасонные элементы для кровли (окончание);	
24	Схема расположения бетонных столбиков, лежней и мауэрлата;	
25	Схема расположения стропильной конструкции;	
26	Сечение 1-1,2-2,3-3,4-4;	
27	Сечение 5-5,6-6,7-7,8-8;	
28	Спецификация элементов на кровлю;	
29	Узлы 1,2,3,4,5,6.	
30	Металлические соединительные детали. Спецификация;	
31	Слуховое окно СО-1;	
32	Схема расположения фундаментов повнутренние перегородки толщиной 120 мм на отм.-0.100;	
33	Схема расположения фундаментов повнутренние перегородки толщиной 120 мм на отм.-0.100;	
34	Схема армирования кирпичных стен и перегородок первого этажа	
35	Спецификация элементов и материалов;	
36	Схема армирования кирпичных стен и перегородок на отм. 0.000;	
37	Схема крепление перегородок к стене;	
38	Схема армирования кирпичных стен и перегородок на отм. +3.600;	
39	Схема крепление перегородок к стене;	
40	Схема армирования кирпичных стен и перегородок на отм. +3.600;	

Ведомость чертежей основного комплекта марки АР (продолжение):

Номер помещ.	Наименование	Прим.
41	Схема крепление перегородок к стене;	
42	Схема расположения перемычек;	
43	Схема расположения перемычек;	
44	Спецификация элементов и материалов; Монолитные перемычки МП;	
45	Развертка кирпичных стен по оси"М/1""Н","1".Сечения 1-1,2-2;	
46	Развертка кирпичных стен по оси"А/1""А","14","12".Сечения 1-1,2-2.Кирпичный фронтон блока "В";	
47	Маркировочный план 1-го этажа блока "А,Б,В,Г" на отм.+0,000;	
48	Маркировочный план 2-го этажа блока "А,Б,В" на отм.+3,600;	
49	Витражи (ВР-1,2);	
50	Витражи (ВР-3,4);	
51	Витражи (ВР-5,6);	
52	Витражи (ВР-7,8);	
53	Витражи (ВР-9,10);	
54	Витражи (ВР-11,12);	
55	Витражи (ВР-12/1, 13);	
56	Витражи (ВР-14,15);	
57	Витражи (ВР-16,17);	
58	Витражи (ВР-18,19);	
59	Витражи (ВР-20,21);	
60	Витражи (ВР-22,23);	
61	Узел 8-11 (примыкания витражей);	
62	Экспликация полов 1-го этажа (полы по грунту);	
63	Экспликация полов 2-го этажа;	
64	Спецификация заполнения дверных проемов (начало);	
65	Спецификация заполнения дверных проемов (продолжение);	
66	Спецификация заполнения дверных проемов (окончание);	
67	Ведомость отделки помещений 1-го этажа блока "А,В,Г";	
68	Ведомость отделки помещений 2-этажа блока "А,В";	
69	Схема расположения каркаса покрытия входной группы-1; Разрез 1-1;Спецификация материалов;	
70	Схема расположения каркаса покрытия входной группы-2; Разрез 2-2; Спецификация материалов;	
71	Ферма Ф-3. Узлы. Стойка Ст; Спецификация материалов;	
72	Схема каркаса покрытия входной группы № 4; Разрез 3-3; Узео -1; Стойки Ст; Спецификация материалов;	

64-29-07-2022-АР

Объект: "Строительство физкультурно-оздоровительного комплекса в мкр. Еркинкала г.Атырау"

Изм.	Код	Лист	№ док.	Подпись	Дата
ГИП		Приходько О.			10.22
Проверил		Приходько О.			10.22
Выполнил		Забылханов Д			10.22
Нормаконтроль		Гаврилов В.			10.22

Физкультурно-оздоровительный комплекс

Стадия	Лист	Листов
РП	4	95

Общие данные (продолжение);

ТОО "Геодезия сервис" 2022 г.

©

Ведомость чертежей основного комплекта марки АР (окончание):

Номер помещ.	Наименование	Прим.
73	Фрагмент плана (ограждение лестничного марша; Блок "А,В")	
74	Вид Б-Б, ОГ-1,2,3,4,5,6,7,8;	
75	Фрагмент плана (ограждение входной группы-1); Фрагмент плана (ограждение входной группы-3);	
76	Фрагмент плана (ограждение входной группы-4); Фрагмент плана (огражд. пом. - рекреации);	
77	Спецификация элементов ОГ-1 - ОГ-14;	
78	Спецификация элементов ОГ-15 - ОГ-21;	
79	Ограждение оконных проемов зала для игровых видов спорта и обшивка стен (блок "Б,В,Г");	
80	Фрагмент плана; сеч.5-5; Вид Б; Схема каркаса и спецификация (стойка гардеробная и ресепшн);	
81	План потолков 1-го этажа на отм.+3,000 блока "А,В,Г"; М 1:200;	
82	План потолков 2-го этажа на отм.+6,600, +7,400; +7,600; блока "А,Б,В"; М 1:200;	
83	Фрагмент плана; М1:50;(перегородки из ПВХ санузлов в осях Р-19, первого этажа блока "5");	
84	Фрагмент плана; М1:50;(перегородки из ПВХ санузлов в осях 14-Ц, 3-Ж, первого этажа блока "6","1");	
85	Лестница металлическая наружная ЛМ-1; Спецификация элементов лестницы ЛМ-1;	
86	Лестница металлическая наружная ЛМ-2; Спецификация элементов лестницы ЛМ-2;	
87	Спецификация элементов ограждения кровли МОК-1 .	
88	Узел-2; Узел-3; Виды а-а;	
89	Вент шахта В 1-9;Вент шахта ВЕ 1-9;	
90	Спецификация расхода материалов на вент.шахту В-1,2,3;	
91	Спецификация расхода материалов на вент.шахту В-4,5,6;	
92	Спецификация расхода материалов на вент.шахту В-7,8,9;	
93	Спецификация расхода материалов на вент.шахту ВЕ-1,2,3;	
94	Спецификация расхода материалов на вент.шахту ВЕ-4;	
95	Приямок ПР-1; Металлическая решетка МР-1;	

Изм.	Код	Лист	№ док.	Подпись	Дата
ГИП		Приходько О.			10.22
Проверил		Приходько О.			10.22
Выполнил		Забылханов Д			10.22
Нормаконтроль		Гаврилов В.			10.22

64-29-07-2022-АР

Объект: "Строительство физкультурно-оздоровительного комплекса в мкр. Еркинкала г.Атырау"

Физкультурно-оздоровительный комплекс

Стадия	Лист	Листов
РП	5и	95

Общие данные (окончание);

ТОО "Геодезия сервис" 2022 г.

©

Кладочный план 1-го этажа блока "А,Б,В,Г" на отм.+0,000; М 1:100;

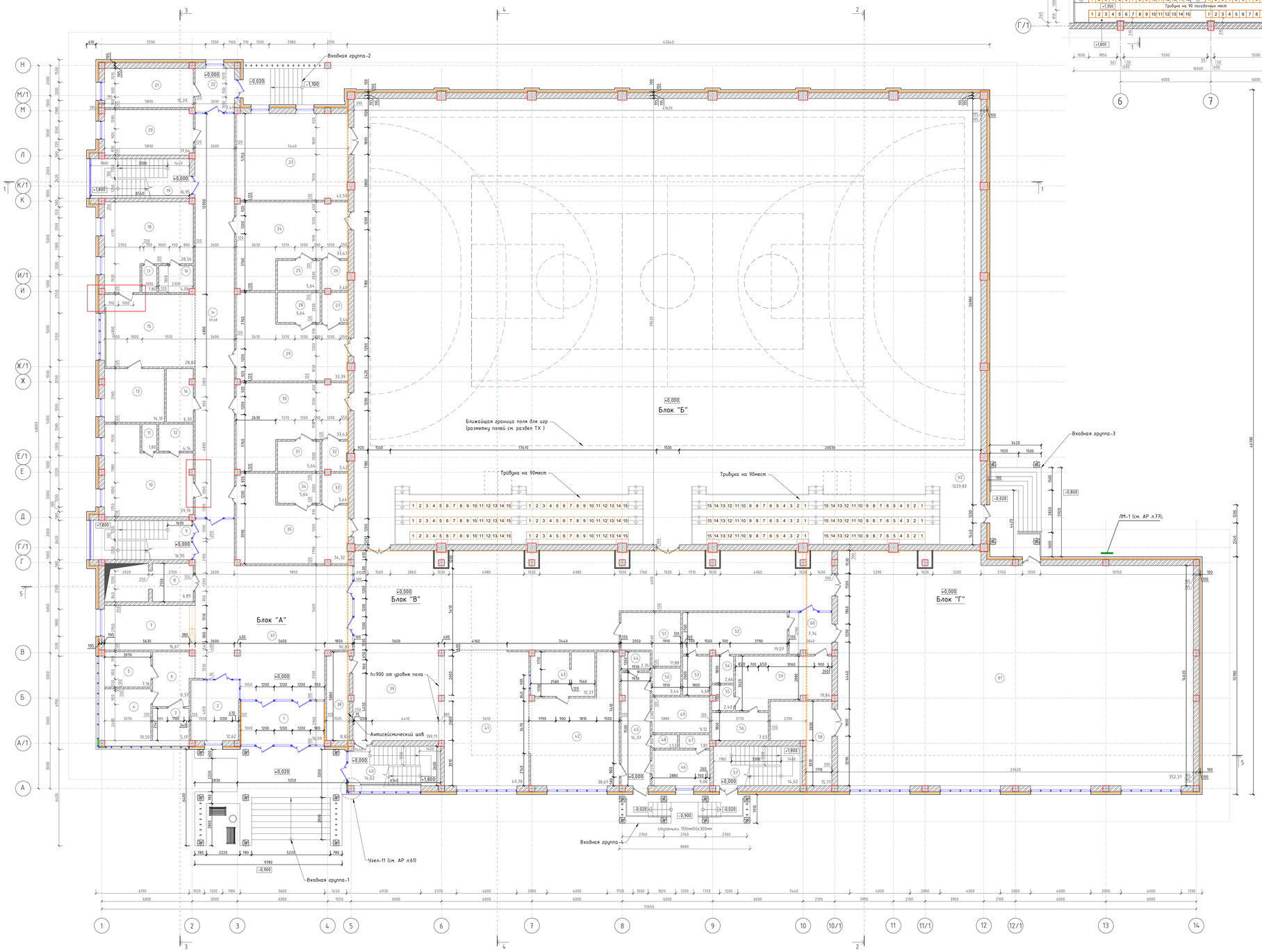

Фрагмент плана (трибуны, расположение зрительских мест); М1:100;

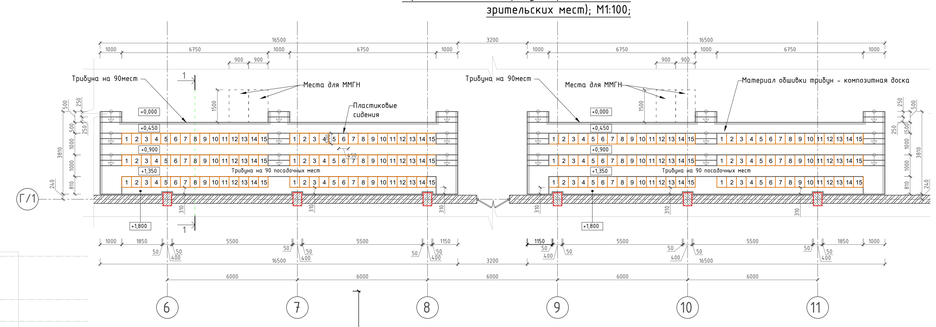

Сечение 1-1 (трибуны, расположение зрительских мест); М1:100;

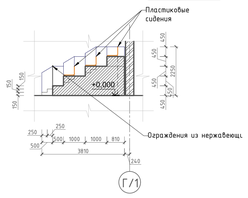

Экспликация помещений 1-г

Номер помещ.	Наименование
1	Тамбур
2	Комната охраны
3	Санузел для МГН
4	Санузел для женщин
5	Санузел для мужчин
6	Тамбур
7	Гардеробная
8	Лифтовый холл
9	Лестничная клетка
10	Комната тренерского состава
11	Санузел
12	Душевая
13	Кабинет врача
14	Электрощитовая
15	Зона ожидания
16	Душевая
17	Санузел
18	Комната тренерского состава
19	Лестничная клетка
20	Комната персонала
21	Водомерный узел
22	Тамбур
23	Инвентарная
24	Раздевалка на 20 мест
25	Душевая
26	Сан. узел
27	Сан. узел
28	Душевая
29	Раздевалка на 20 мест
30	Раздевалка на 20 мест
31	Душевая
32	Сан. узел
33	Сан. узел
34	Душевая
35	Раздевалка на 20 мест
36	Коридор
37	Вестибюль
38	Помещение уборочного инвентар
39	Фойе
40	Лестничная клетка
41	Буфет
42	Помещение для заготовки пищ
43	Моечная
44	Комната уборочного инвентаря
45	Коридор
46	Гардеробная персонала
47	Душевая
48	Санузел
49	Кладовая сухих продуктов
50	Склад
51	Комната уборочного инвентаря
52	Раздевалка на 8 человек
53	Душевая
54	Санузел
55	Санузел
56	Душевая
57	Лестничная клетка
58	Инвентарная
59	Раздевалка на 8 человек
60	Тамбур
61	Зал борьбы
62	Зал для игровых видов спорта
	Ит

Схема блокировки

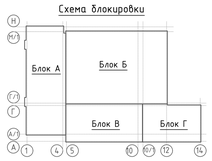

Условные обозначения:

№	Обозначения	Наименование	Примечание
1		Железобетонные конструкции;	
2		Устройство кладки перегородок из кирпича керамического обыкновенного (250х120х65)(мм).	Расход: 222,36м³ (L=200мм,12 шт на 1 м²) 26656 шт. Любить этапой
3		Устройство утепления рекуперативного блока с железобетонных конструкций «ислитой «isotern» П-145, δ=100мм (по расчету) и белорусшиеся мембрана;	
4		Устройство обшивки колонн и инженерных сетей из ГКЛ(-12,5мм. по системе профилей "Knauf";	
5		Устройство кладки наружных стен из рекуперативного блока 390х190х190(h) М35;	

Примечание:
1. Расход материалов на устройство перегородок см.АР л. 83-84;
2. Площадь отмостки по периметру здания составляет - 466,21м²; Расход гидроизоляции рубероидом при устройстве отмостки составляет - 233,1м². Узел устройства отмостки см. АР л.11;
3. Трибуны (всего 2шт. по 90мест) рассчитаны на 180 посадочных мест и включаются в проект как оборудование предоставляемое фирмой "Себер-Юг" (см. раздел смета), имеется ограждения перелней , боковой части и проходов из нержавеющих труб высотой 900мм;
4. Устройство обшивки колонн и инженерных сетей из ГКЛ выполнить по серии 1.073.9-2.08 "Обшивка позиционная сборки из гипсокартонных листов (КНАУФ-листов) ограждающих конструкций для жилых, общественных и производственных зданий" (выполнить по месту); Расход на устройство обшивки колонн, а также инженерных сетей по стенам:399,7м²;

Изм.	Кол	Лист	№ док.	Подпись	Дата
ГИП		Приходько О.			10.22
Проверил		Приходько О.			10.22
Выполнил		Забулкиной Д.			10.22
Нормоконтроль		Горбунов В.			10.22

64-

Объект: "Строительство физкультурно-оздоровительно мкр. Ермишкина г.Атырау"

Физкультурно-оздоровительный комплекс

План первого этажа на отм. 0.000

Стадия	Лис
РП	6

ГБУ

Кладочный план 2-го этажа блока "А,Б,В" на отм.+3,600; М 1:100;

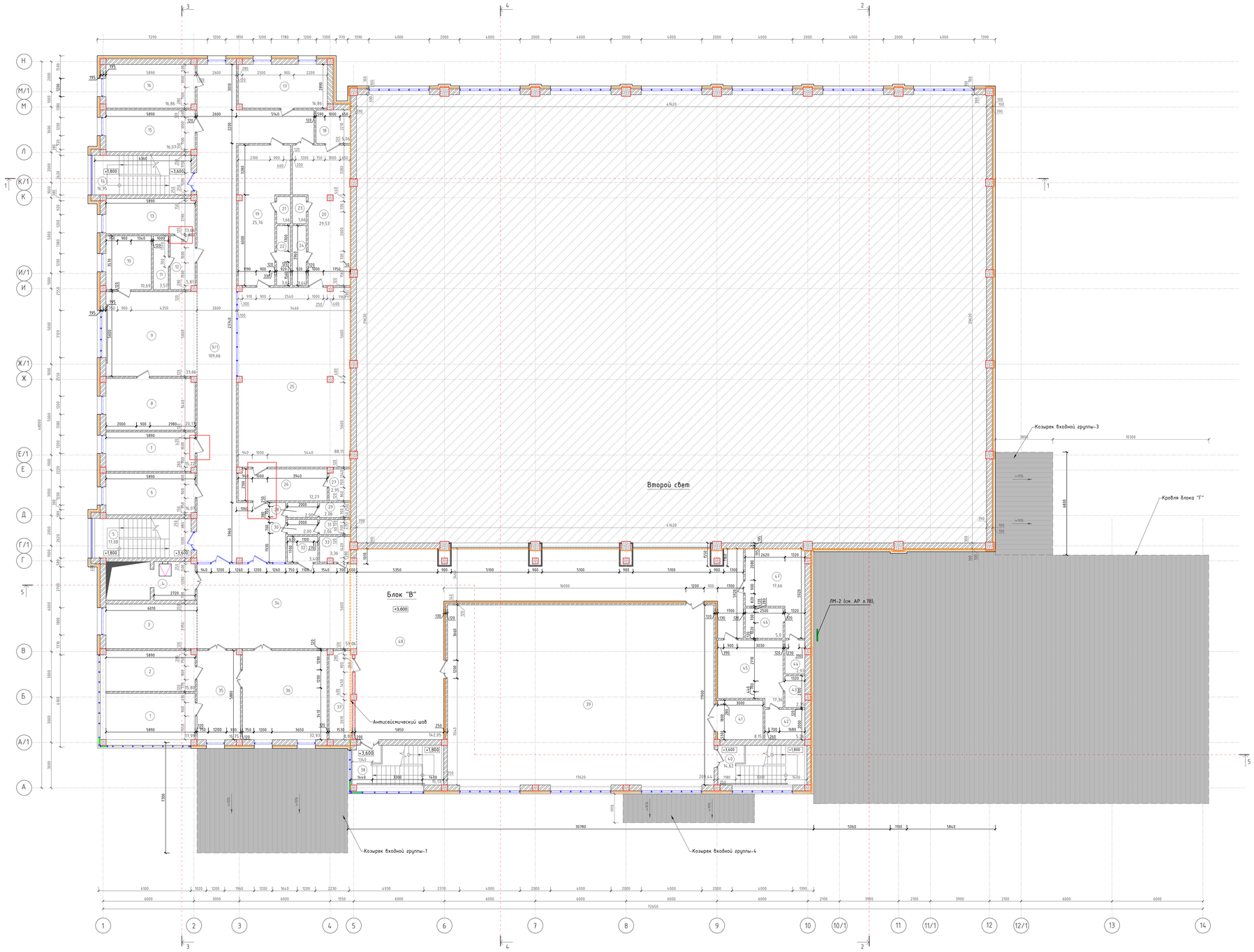

Экспликация помещений 2-го

Номер помещ.	Наименование
1	Кабинет директора
2	Кабинет зам.директора
3	Рекреация
4	Лифтовый холл
5	Лестничная клетка
6	Кабинет зам.директора
7	Кабинет методистов
8	Помещение настольных видов спо
9	Зона отдыха
9/1	Коридор
10	Кабинет психолога
11	Душевая
12	Раздевалка
13	Массажный кабинет
14	Лестничная клетка
15	Кабинет специалистов
16	Помещение настольных видов спо
17	Винт.камера
18	Санузел для МГН с душевой
19	Раздевалка на 11 человек
20	Раздевалка на 12 человек
21	Санузел
22	Душевая
23	Санузел
24	Душевая
25	Тренажерный зал
26	Инвентарная - тренерская
27	Универсальный санузел
28	Умывальная
29	Санузел
30	Умывальная
31	Санузел
32	Санузел для МГН
33	Комната гигиены женщин
34	Холл
35	Приемная
36	Методический кабинет
37	Помещение уборочного инвентар
38	Лестничная клетка
39	Зал для занятий боксом
40	Лестничная клетка
41	Инвентарная
42	Душевые
43	Санузел
44	Санузел
45	Раздевалка на 7 человек
46	Душевые
47	Раздевалка на 7 человек
48	Коридор

Ин

Схема блокировки

Условные обозначения:

№	Обозначения	Наименование	Примечание
1		Железобетонные конструкции;	
2		Устройство кладки перегородок из кирпича марки по обыкновенного (250х120х65)(1мм);	
3		Устройство утепления ракушечного блока и железобетонных конструкций минплитой «Изотвердый» П-145, δ=100мм (по расчету) и ветрозащитной мембраны;	Расход материалов см. АР л.6;
4		Устройство обшивки колонн и инженерных сетей из ГКЛ 12,5мм. по системе профилей "Knauf";	Расход материалов см. АР л.6;
5		Устройство кладки наружных стен из ракушечного блока 390х190х190(h) М35;	

Примечание:
1. Данный лист читать совместно с АР л.6,9-13;
2. Расход на звукоизоляцию стен помещения №45 (зала для занятий боксом): обшивка из ГКЛ 12,5мм. с заполнением минплитой П-145 толщиной 100мм - 373,68м^2;
3. Расход материалов на устройство см. АР л.83-84;

Изм.	Кол	Лист	№ док.	Подпись	Дата
ГИП		Приходько О.			10.22
Проверил		Приходько О.			10.22
Выполнил		Эдыгханов Д.			10.22
Нормоконтроль		Горбунов В.			10.22

64-

Объект: "Строительство физкультурно-оздоровительного мкр. Еркимкала г.Атырау"

Физкультурно-оздоровительный комплекс

Стадия	Лис
РП	7

План второго этажа на отм. +3,600

1:100

План чердачного пространства блока "А"
на отм. +7,100;
М 1:100;

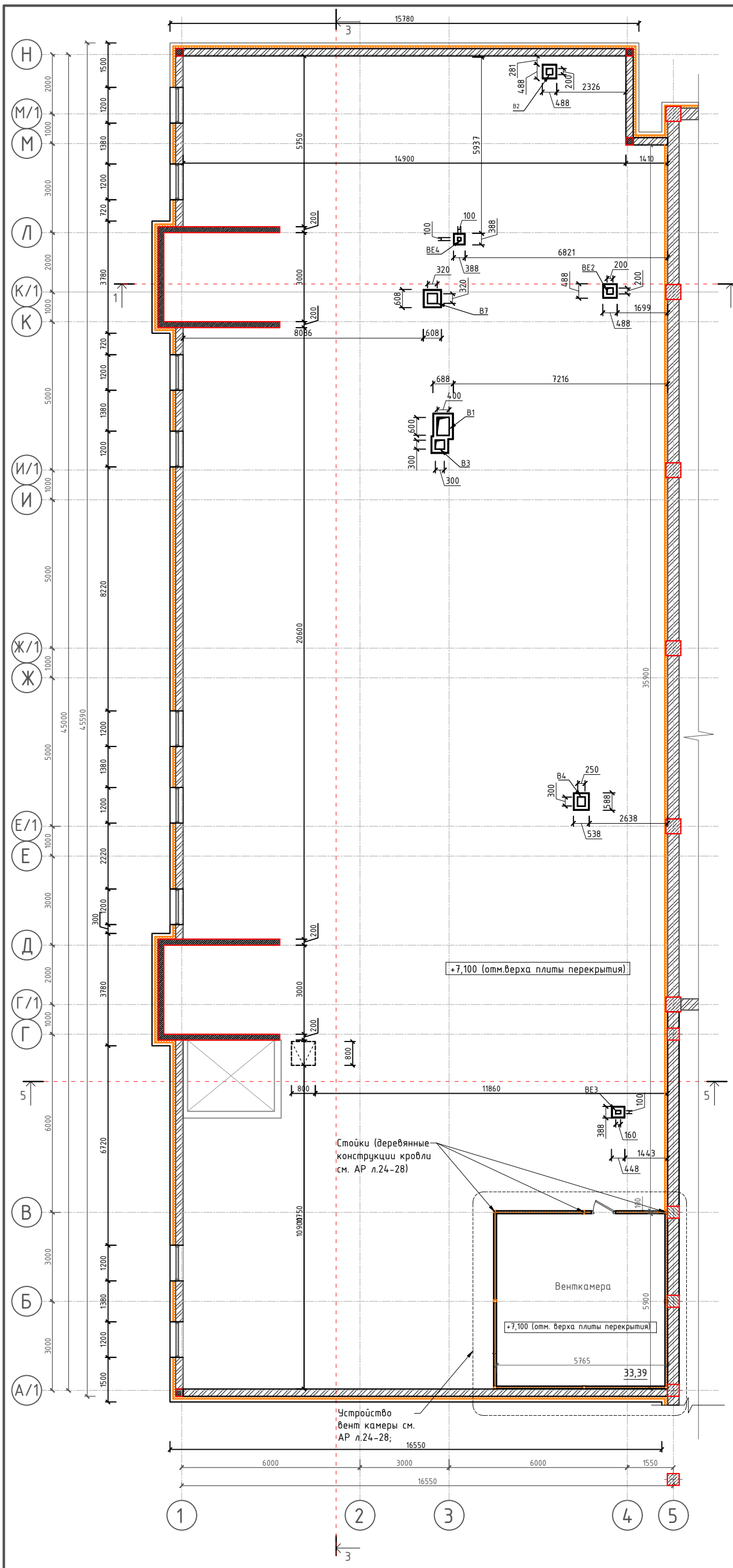

Схема блокировки

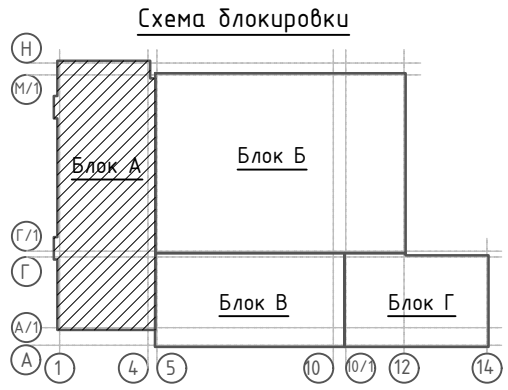

Примечание
1. Данный лист читать совместно с АР л.14-19;
2.Расход материалов на устройство вент. шахт (ОВ) под кровлей см. АР л. 88-94
3.По теплотехническим расчетам, для утепления чердачного перекрытия использованы плиты из минеральной ваты на синтетическом связующем рулонный утеплитель URSA Isover, толщиной 150 мм, плотностью 125 кг/м^3; Объем утеплителя - 108,86 м^3
4.По верх утеплителя уложить 1 слой пароизоляционную поливинилхлоридную пленку, (расход см. см. АР л.24-28), следующий слой идет цементно песчаная стяжка армированная толщиной 30 мм (расход см. АР л.24-28)

Условные обозначения:

№	Обозначения	Наименование	Примечание
1		Железобетонные конструкции;	
2		Устройство кладки парапета и наружных стен из кирпича обыкновенного (250x120x65(h)мм)	
3		Устройство утепления кирпичных стен и железобетонных конструкций мин.плитой «Izoterm» П-145, δ=100мм (по расчету) и ветрозащитная мембрана;	Расход материалов см. АР л.6;
4		Устройство перегородок из ГКЛ 12,5мм. по системе профилей "Knauf" с заполнением мин.плитой «Izoterm» П-125, δ=50мм;	Расход - 84,29м^2;

Изм.	Код	Лист	№ док.	Подпись	Дата
ГИП		Приходько О.			10.22
Проверил		Приходько О.			10.22
Выполнил		Забылханов Д.			10.22
Нормаконтроль		Гаврилов В.			10.22

64-29-07-2022-АР

Объект: "Строительство физкультурно-оздоровительного комплекса в мкр. Еркинкала г.Атырау"

Физкультурно-оздоровительный комплекс

Стадия	Лист	Листов
РП	8	95

План чердачного пространства

ТОО "Геодезия сервис" 2022 г.

- Молниеприемная сетка
- Профнастил окрашенный- 5мм;
- Деревянная обрешетка из бруса 50х50 шагом 350мм;
- Чердачное пространство;
- Цементно-песчанная стяжка (арм.) - 30мм.
- Ветрозащитная паронепроницаемая пленка;
- Теплоизоляция из жестких минераловатных плит ПТЭ-125 - 150мм;
- Рубероид 1 слой;
- Ж/б пустотные плиты перекрытия - 220мм;

- Молниеприемная сетка
- Сэндвич-панель - 200мм;
- Металлические прогоны и конструкции металлических ферм;
- Подвесной потолок-грильято на металлическом каркасе из профильной трубы 40х20х2мм. и 40х40х2мм.

Разрез 1-1; М 1:100;

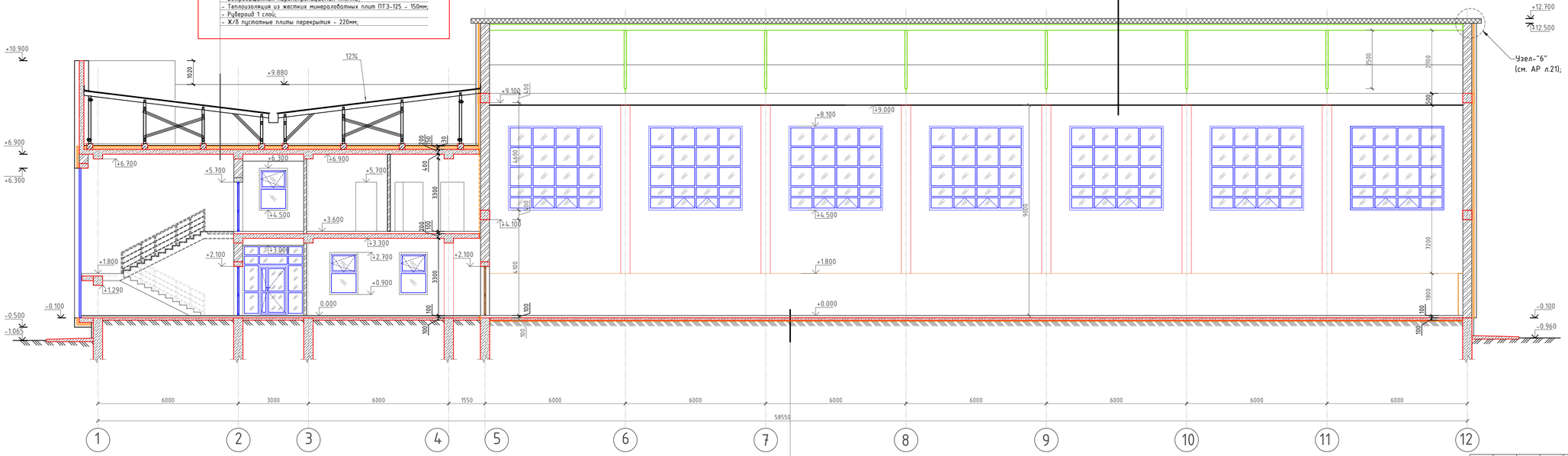

- Спортивное покрытие на клее OMNISPORTS REFERENCE - 6,5мм;
- Грунтовка;
- Самоневелирующий слой - 15мм;
- Стяжка из цементно-песчанного раствора М150 -40мм;
- Керамзитовый гравий (фракции от 5мм. до 20мм.) - 50мм;
- Армированная бетонная подготовка В15 по сетке 5Вр1/100х100 - 150мм;
- Утрамбованный щебнем грунт;

Схема блокировки

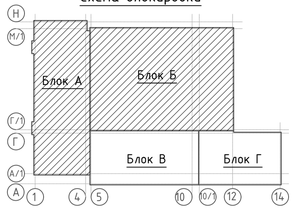

Изм.	Кол	Лист	№ док.	Подпись	Дата
ГИП		Приходько О.			10.22
Проверил		Приходько О.			10.22
Выполнил		Забылханов Д.			10.22
Нормоконтроль		Гаврилов В.			10.22

64-29-07-2022-АР

Объект: "Строительство физкультурно-оздоровительного комплекса в мкр. Еркинкала г.Атырау"

Физкультурно-оздоровительный комплекс

Стадия	Лист	Листов
РП	9и	95

Разрез 1-1

ТОО "Геодезия сервис" 2022 г.

©

Разрез 2-2; М 1:100;

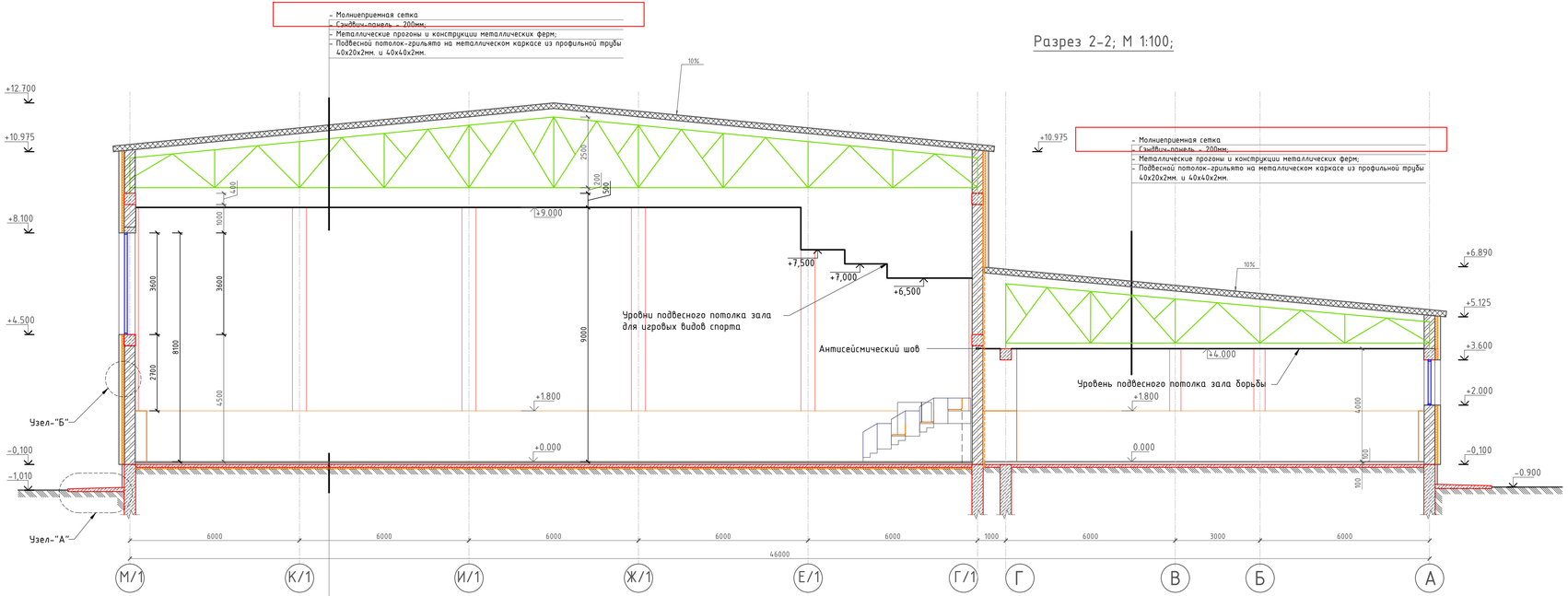

- Спортивное покрытие на клее OMNISPORTS REFERENCE - 6,5мм;
- Грунтовка;
- Самоневелирующий слой - 15мм;
- Стяжка из цементно-песчанного раствора М150 -40мм;
- Керамзитовый гравий (фракции от 5мм. до 20мм.) - 50мм;
- Армированная бетонная подготовка В15 по сетке 5Врі/100х100 - 150мм;
- Утрамбованный щебнем грунт;

Б
Узел устройства наружных стен

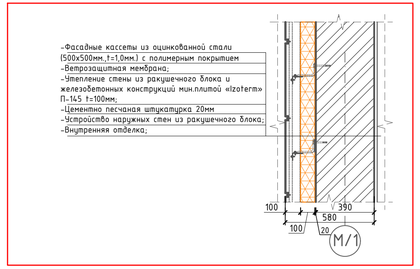

Схема блокировки

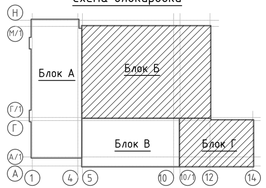

Примечание:
1. Антисейсмический шов по полу первого и второго этажей, а также по потолку этих этажей, стенам, перегородкам выполнить из оцинковки шириной 100мм. - 663,96п.м., с заполнением минплитой t=50мм. - 3,63м^3;
2. Антисейсмический шов по наружным ограждающим конструкциям кровли между блоком "Б" и "Г" см. АР л.21;
3. Данный лист читать совместно с АР л.6;

						64-29-07-2022-АР
Изм.	Кол	Лист	№ док.	Подпись	Дата	Объект: "Строительство физкультурно-оздоровительного комплекса в мкр. Еркинкала г.Атырау"
ГИП		Приходько О.			10.22	Физкультурно-оздоровительный комплекс
Проверил		Приходько О.			10.22	Стадия: РП; Лист: 10и; Листов: 95
Выполнил		Задыханов Д.			10.22	
Нормоконтроль		Гаврилов В.			10.22	Разрез 2-2
						ТОО "Геодезия сервис" 2022 г.

Разрез 3-3; М 1:100;

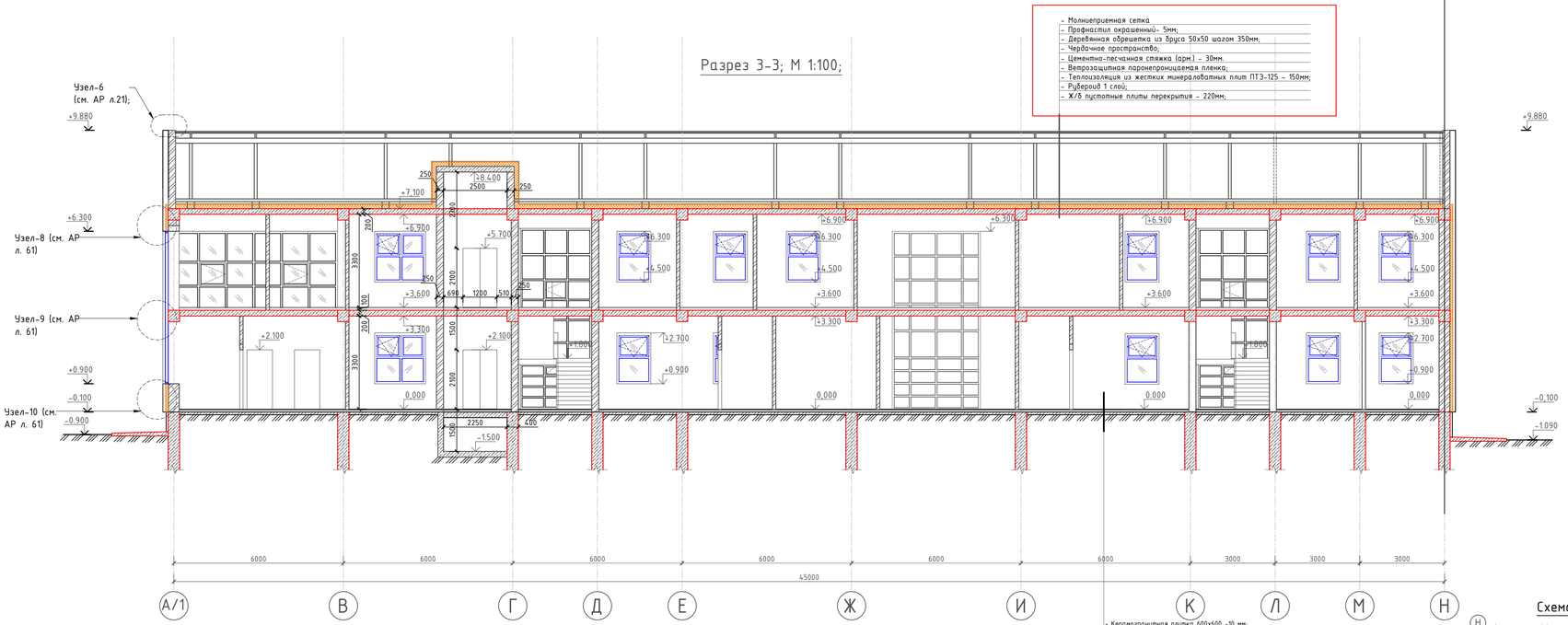

- Молниеприемная сетка
- Профнастил окрашенный- 5мм;
- Деревянная обрешетка из бруса 50х50 шагом 350мм;
- Чердачное пространство;
- Цементно-песчаная стяжка (арм.) - 30мм.
- Ветрозащитная паронепроницаемая пленка;
- Теплоизоляция из жестких минераловатных плит ПТЭ-125 - 150мм;
- Рубероид 1 слой;
- Ж/б пустотные плиты перекрытия - 220мм;

- Керамогранитная плитка 600х600 -10 мм;
- Клеевая основа (с заполнением швов) - 10мм;
- Выравнивающая стяжка из цементно-песчаного раствора М-100 - 40мм;
- Керамзитовый гравий (фракция от 10мм. до 20мм.) - 50мм;
- Бетонная подготовка (В7,5) по утрамбованному щебням грунту - 100мм;

Узел-А; М 1:20;
Устройство отмостки, цоколя и наружных стен

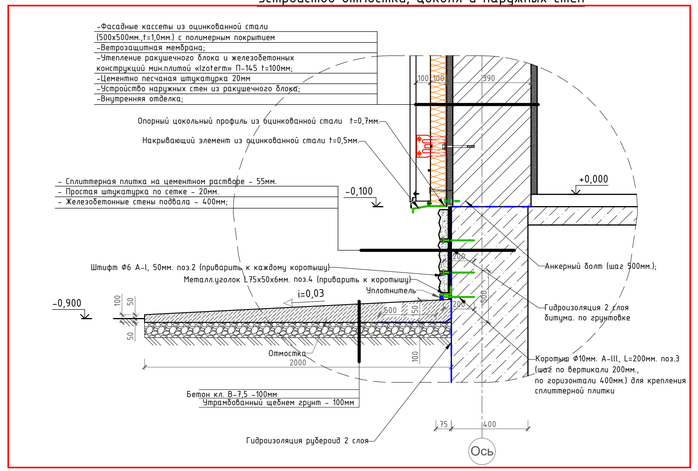

Схема блокировки

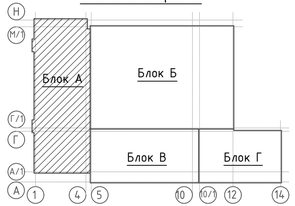

Примечание:
1.Расход материалов на устройство цоколя (См. узел-А):
-накрывающий элемент из оцинкованной стали 150х2500мм. t=0,5мм.(поз.1)- 41,63м^2 (162,78кг.)
-штифт Ф6мм. А-240, L=50мм. (поз.2) - 338,75м.п. (86,31кг)
-коротыш Ф10мм. А-400, L=200мм. (поз.3) - 1555,0м.п. (959,44кг.)
-металл.уголок L75х50х6мм. (поз.4)- 277,49м.п. (1578,92кг.)
Расход материалов на остальную отделку цоколя см. паспорт наружной отделки.

						64-29-07-2022-АР			
Изм.	Кол	Лист	№ док	Подпись	Дата	Объект: "Строительство физкультурно-оздоровительного комплекса в мкр. Еркинкала г.Атырау"			
ГИП		Приходько О.			10.22	Физкультурно-оздоровительный комплекс	Стадия	Лист	Листов
Проверил		Приходько О.			10.22		РП	11и	95
Выполнил		Забылханов Д.			10.22				
Нормоконтроль		Гаврилов В.			10.22	Разрез 3-3	ТОО "Геодезия сервис" 2022 г.		

Разрез 4-4; М 1:100;

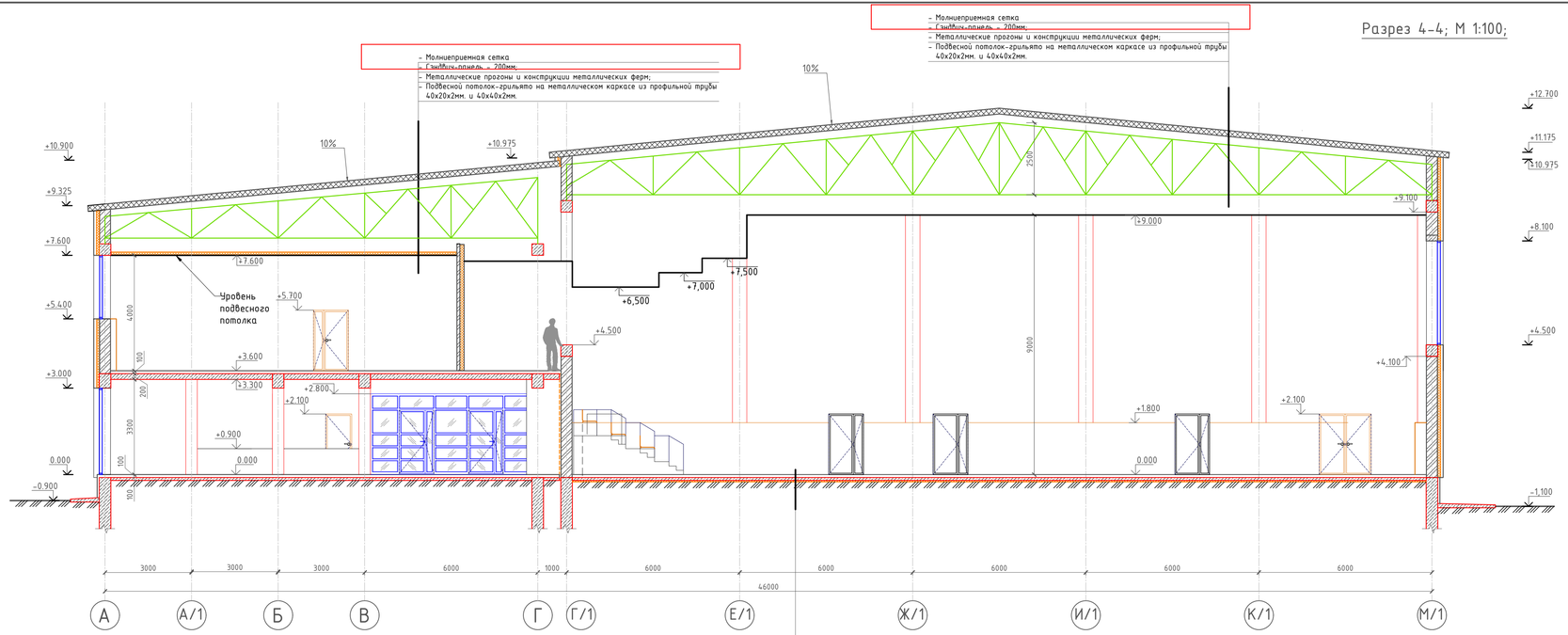

- Спортивное покрытие на клее OMNISPORTS REFERENCE - 6,5мм;
- Грунтовка;
- Самонивелирующий слой - 15мм;
- Стяжка из цементно-песчанного раствора М150 -40мм;
- Керамзитовый гравий (фракции от 5мм. до 20мм.) - 50мм;
- Армированная бетонная подготовка В15 по сетке 5Врі/100х100 - 150мм;
- Утрамбованный щебнем грунт;

Схема блокировки

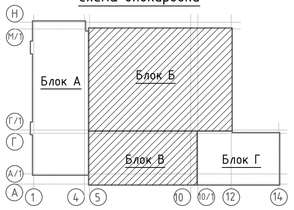

						64-29-07-2022-АР
						Объект: "Строительство физкультурно-оздоровительного комплекса в мкр. Еркинкала г.Атырау"
Изм.	Кол	Лист	№ док.	Подпись	Дата	
ГИП		Приходько О.			10.22	Физкультурно-оздоровительный комплекс
Проверил		Приходько О.			10.22	
Выполнил		Забылханов Д.			10.22	
Нормоконтроль		Гаврилов В.			10.22	Разрез 4-4

Стадия	Лист	Листов
РП	12и	95

ТОО "Геодезия сервис" 2022 г.

©

Разрез 5-5; М 1:100;

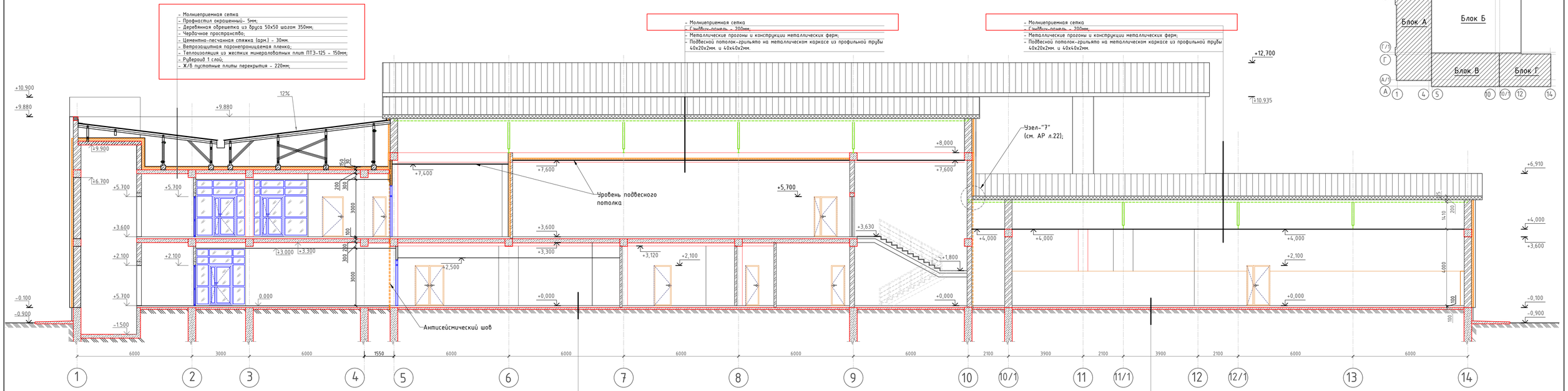

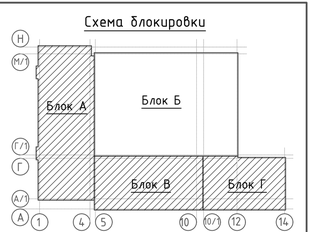

- Керамогранитная плитка 600х600 -10 мм;
- Клеевая основа (с заполнением швов) - 10мм;
- Выравнивающая стяжка из цементно-песчаного раствора М-100 - 40мм;
- Керамзитовый гравий (фракции от 10мм. до 20мм.) - 50мм;
- Бетонная подготовка (В7,5) по утрамбованному щебням грунту - 100мм;

- Спортивное покрытие на клее OMNISPORTS REFERENCE - 6,5мм;
- Грунтовка;
- Самонивелирующий слой - 15мм;
- Стяжка из цементно-песчанного раствора М150 -40мм;
- Керамзитовый гравий (фракции от 5мм. до 20мм.) - 50мм;
- Армированная бетонная подготовка В15 по сетке 5Вр1/100х100 - 150мм;
- Утрамбованный щебнем грунт;

						64-29-07-2022-АР		
Изм.	Кол	Лист	№ док.	Подпись	Дата	Объект: "Строительство физкультурно-оздоровительного комплекса в мкр. Еркинкала г.Атырау"		
ГИП		Приходько О.			10.22	Физкультурно-оздоровительный комплекс	Стадия	Лист	Листов
Проверил		Приходько О.			10.22		РП	13и	95
Выполнил		Забылханов Д.			10.22				
Нормоконтроль		Гаврилов В.			10.22	Разрез 5-5	ТОО "Геодезия сервис" 2022 г.		

Фасад в осях 1-14; М 1:100;

Паспорт наружной отделки (начало):

№	Элемент фасада	Вид отделки	Цвет	S м²	Примечание
1	Кровля	- Профнастил окрашенный (блок "А") - Трёхслойная кровельная сэндвич-панель(блок "Б,В,Г")	RAL 5005 (синий) RAL 5005 (синий)	— —	См. раздел КЖ; См. АР л.19-22/1;
2	Стены, козырьки входных группы	- Цементно-песчаная штукатурка по сетке - 20мм - Навесная фасадная система с воздушным зазором с облицовкой фасадными кассетами из оцинкованной стали (500х500мм.,t=1,0мм.) с полимерным покрытием	RAL 7035 (светло-серый) RAL 9003 (белый)	1552,21 885,49	
2/1	Откосы и отливы(двери, витражи)	- Оц.сталь с полимерным покрытием t=1,0мм. (L=250мм.)	RAL 7035 (светло-серый)	—	559,80п.м.
3	Цоколь	- Простая штукатурка по сетке - 20мм. - Сплиттерная плитка на цементном растворе - 55мм.	Ral 7045 (цвет: серый)	259,14	

Паспорт наружной отделки (продолжение):

№	Элемент фасада	Вид отделки	Цвет	S м²	Примечание
4	Двери	- Металлические, утепленные	Ral 7045 (цвет: серый)	9,66	
5	Витражи	- Профиль алюминиевый	Ral 9006 (цвет: серебро)	437,94	
6	Крыльца входные	- Тротуарная плитка на цементно-песчаном растворе	Ral 7045 (цвет: серый)	119,48	

Паспорт наружной отделки (окончание):

№	Элемент фасада	Вид отделки	Цвет	S м²	Примечание
7	Колонны входных групп	- Кирпич облицовочный лицевой пустотелый (250х120х65(h)) на растворе - вокруг металлических стоек входных групп;	Ral 7045 (цвет: серый)	—	9,50м³
8	Декор элементы (входная группа-1)	- Труба стальная профильная прямоугольная (80х40х3,0мм.) "спаренная" на сварке электродуговой по ГОСТу 5264-80, электродами 342 ГОСТ 9467-87.	RAL 5002 (Ультра-марин)	—	250,16п.м.
9	Колонна входной группы	- Мюнхенская штукатурка фракции - 3.5мм - Водоэмульсионная покраска (фасадная,влагостойкая)	RAL 9003 (белый)	4,92	

Изм.	Кол	Лист	№ док.	Подпись	Дата
ГИП		Приходько О.			10.22
Проверил		Приходько О.			10.22
Выполнил		Задыханов Д.			10.22
Нормоконтроль		Гаврилов В.			10.22

64-29-07-2022-АР

Объект: "Строительство физкультурно-оздоровительного комплекса в мкр. Еркинкала г.Атырау"

Физкультурно-оздоровительный комплекс

Стадия	Лист	Листов
РП	14	95

Фасад в осях 1-14;
Паспорт наружной отделки;

ТОО "Геодезия сервис" 2022 г.

©

Фасад в осях Н-А; М 1:100;

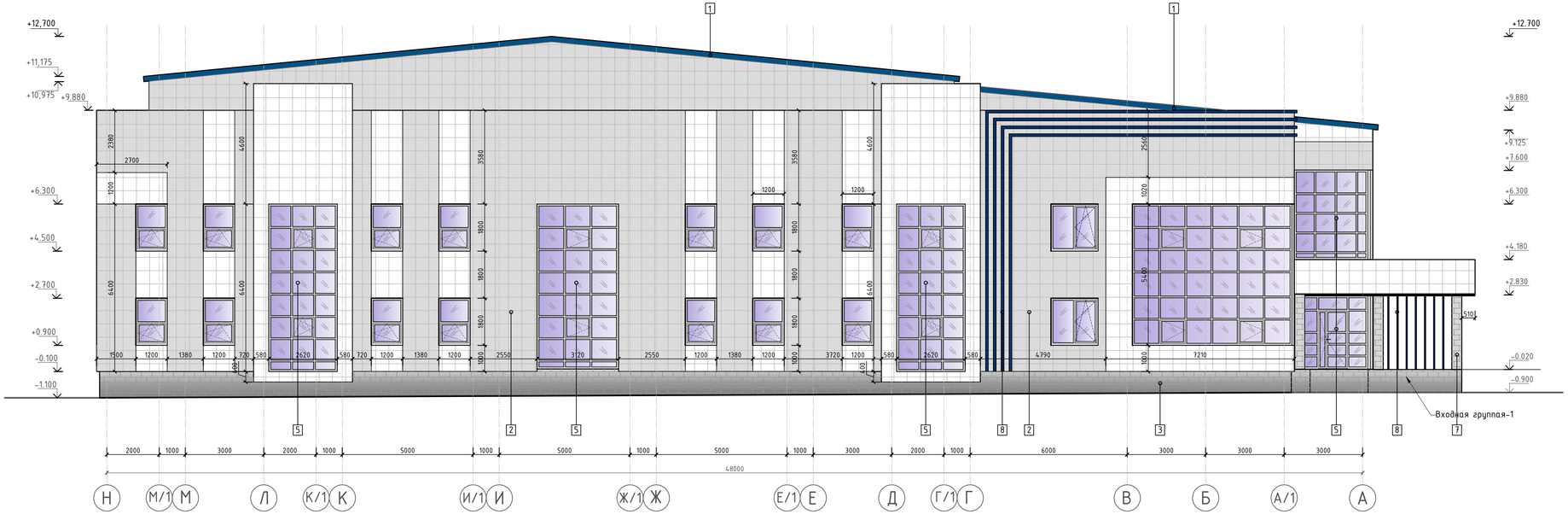

Примечание:
1. Данный лист читать совместно с АР л.14;

						64-29-07-2022-АР
Изм.	Кол	Лист	№ док.	Подпись	Дата	Объект: "Строительство физкультурно-оздоровительного комплекса в мкр. Еркинкала г.Атырау"
ГИП		Приходько О.			10.22	Физкультурно-оздоровительный комплекс
Проверил		Приходько О.			10.22	
Выполнил		Забылханов Д.			10.22	
Нормоконтроль		Гаврилов В.			10.22	Фасад в осях Н-А;

Стадия	Лист	Листов
РП	15	95

ТОО "Геодезия сервис" 2022 г.

Фасад в осях А-Н; М 1:100;

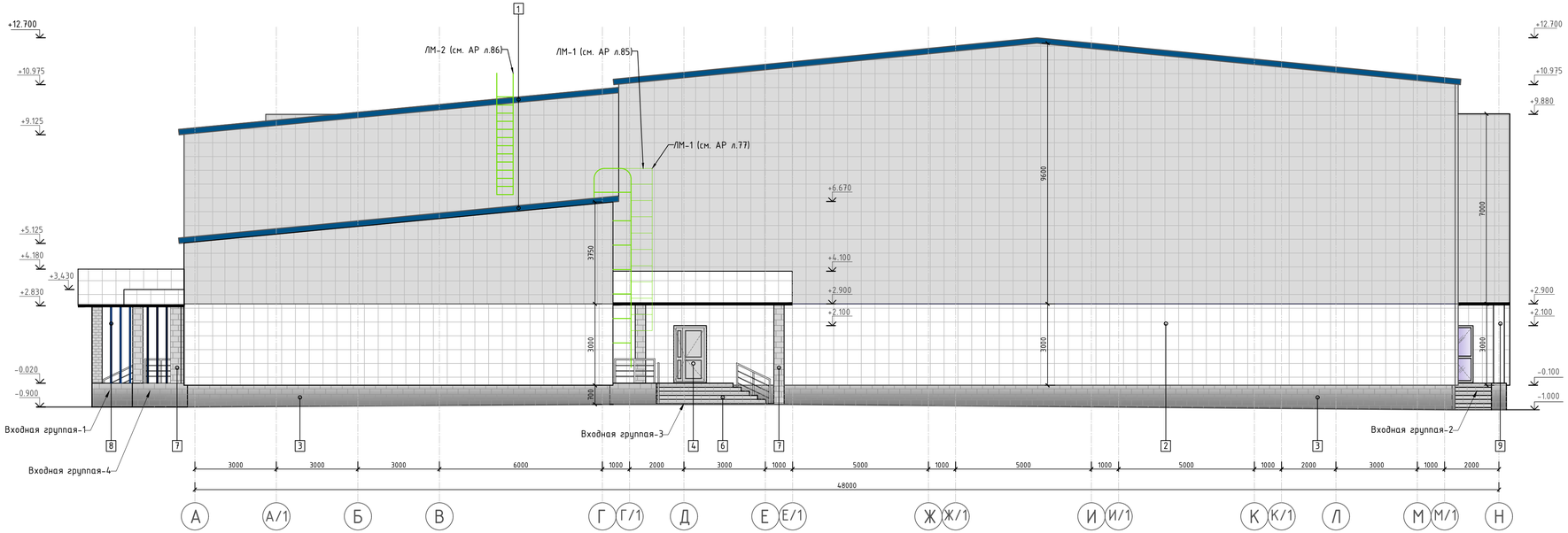

Примечание:
1. Данный лист читать совместно с АР л.14;

						64-29-07-2022-АР
Изм.	Кол	Лист	№ док.	Подпись	Дата	Объект: "Строительство физкультурно-оздоровительного комплекса в мкр. Еркинкала г.Атырау"
ГИП		Приходько О.			10.22	Физкультурно-оздоровительный комплекс
Проверил		Приходько О.			10.22	
Выполнил		Задыханов Д.			10.22	
Нормоконтроль		Гаврилов В.			10.22	Фасад в осях А-Н;

Стадия	Лист	Листов
РП	16	95

ТОО "Геодезия сервис" 2022 г.

©

Фасад в осях 14-1; М 1:100;

Примечание:
1. Данный лист читать совместно с АР л.14;

						64-29-07-2022-АР
Изм.	Код	Лист	№ док.	Подпись	Дата	Объект: "Строительство физкультурно-оздоровительного комплекса в мкр. Еркинкала г.Атырау"
ГИП		Приходько О.			10.22	Физкультурно-оздоровительный комплекс
Проверил		Приходько О.			10.22	
Выполнил		Забылханов Д.			10.22	
Нормоконтроль		Гаврилов В.			10.22	Фасад в осях 14-1;

Стадия	Лист	Листов
РП	17	95

ТОО "Геодезия сервис" 2022 г.

©

План кровли; М 1:100;

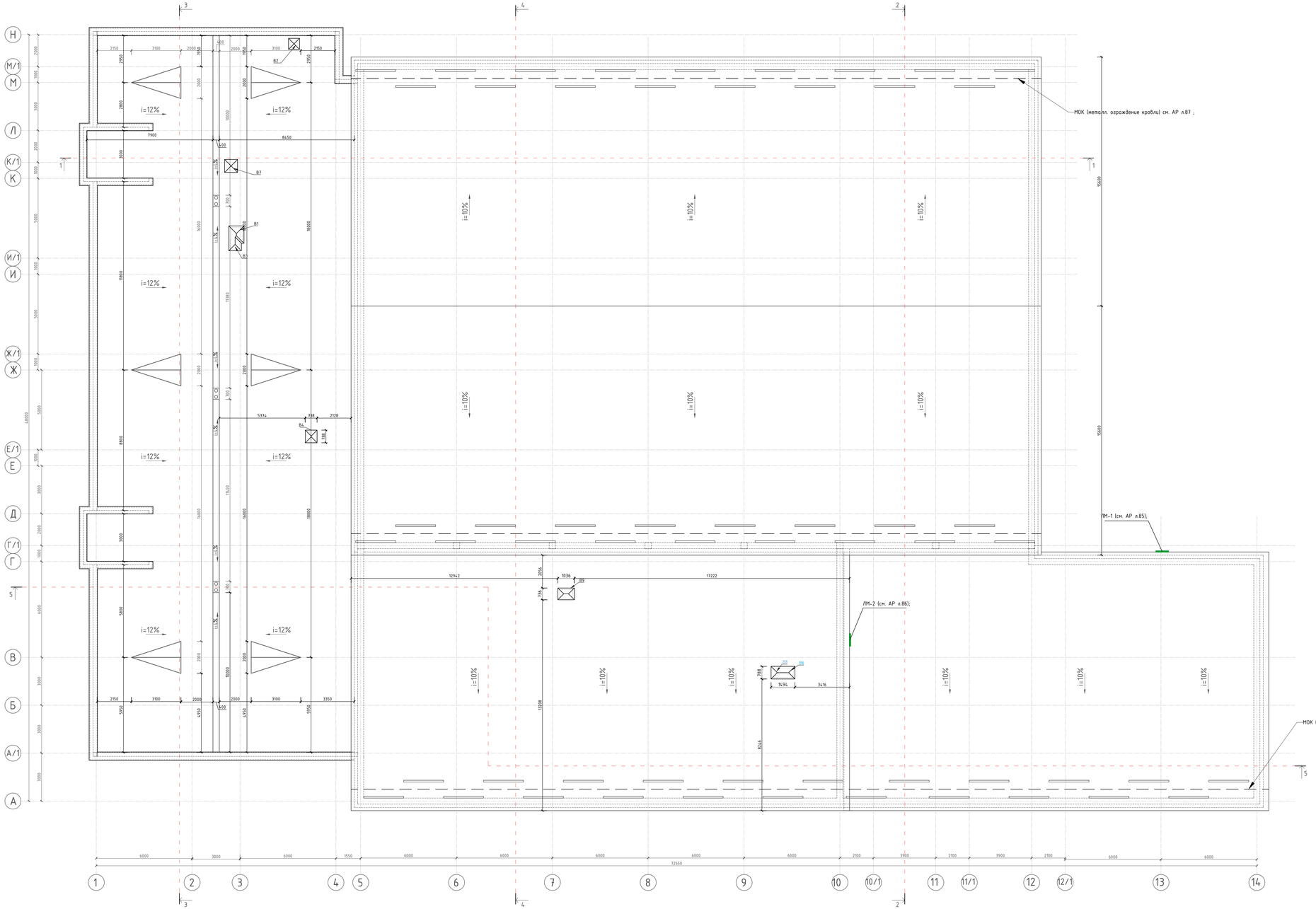

Схема блокировки

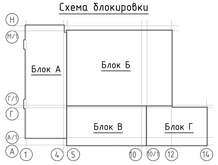

Примечание:
1. Устройство кровли блока "А" и устройство козырьков входных групп см. см. АР л.69-72 ;
2. Данный лист см. с АР л.9-13,19-22/1;

						64-29-07-2022-АР
Изм.	Кол	Лист	№ док	Подпись	Дата	Объект: "Строительство физкультурно-оздоровительного комплекса в мкр. Еркинкала г.Атырау"
ГИП		Приходько О.			10.22	Физкультурно-оздоровительный комплекс
Проверил		Приходько О.			10.22	
Выполнил		Забиханов Д.			10.22	
Нормоконтроль		Габрилов В.			10.22	План кровли

Стадия	Лист	Листов
РП	18	95

ТОО "Кадуша сервис" 2022 г. ©

Копировал

Формат А1

Раскладка сэндвич панелей по кровле (блок "Г"); М 1:200;

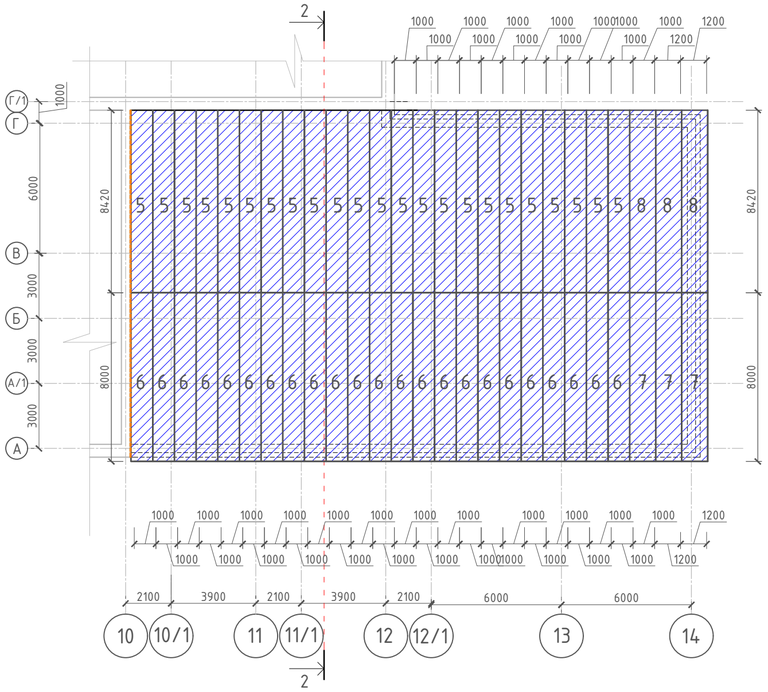

Схема блокировки

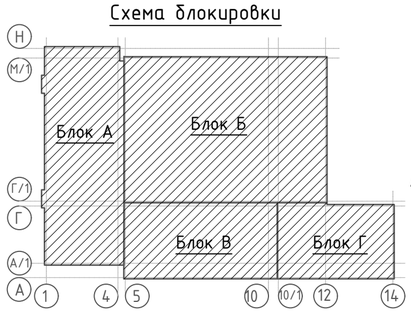

Сечение 2-2 (раскладка сэндвич панелей по кровле блока "Г"); М1:200;

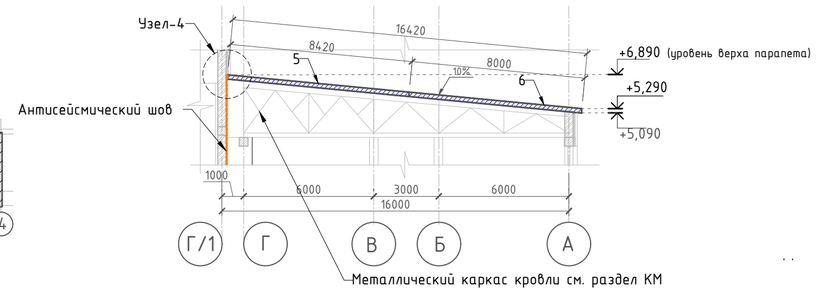

Раскладка сэндвич панелей по кровле (блок "Б,В"); М 1:200;

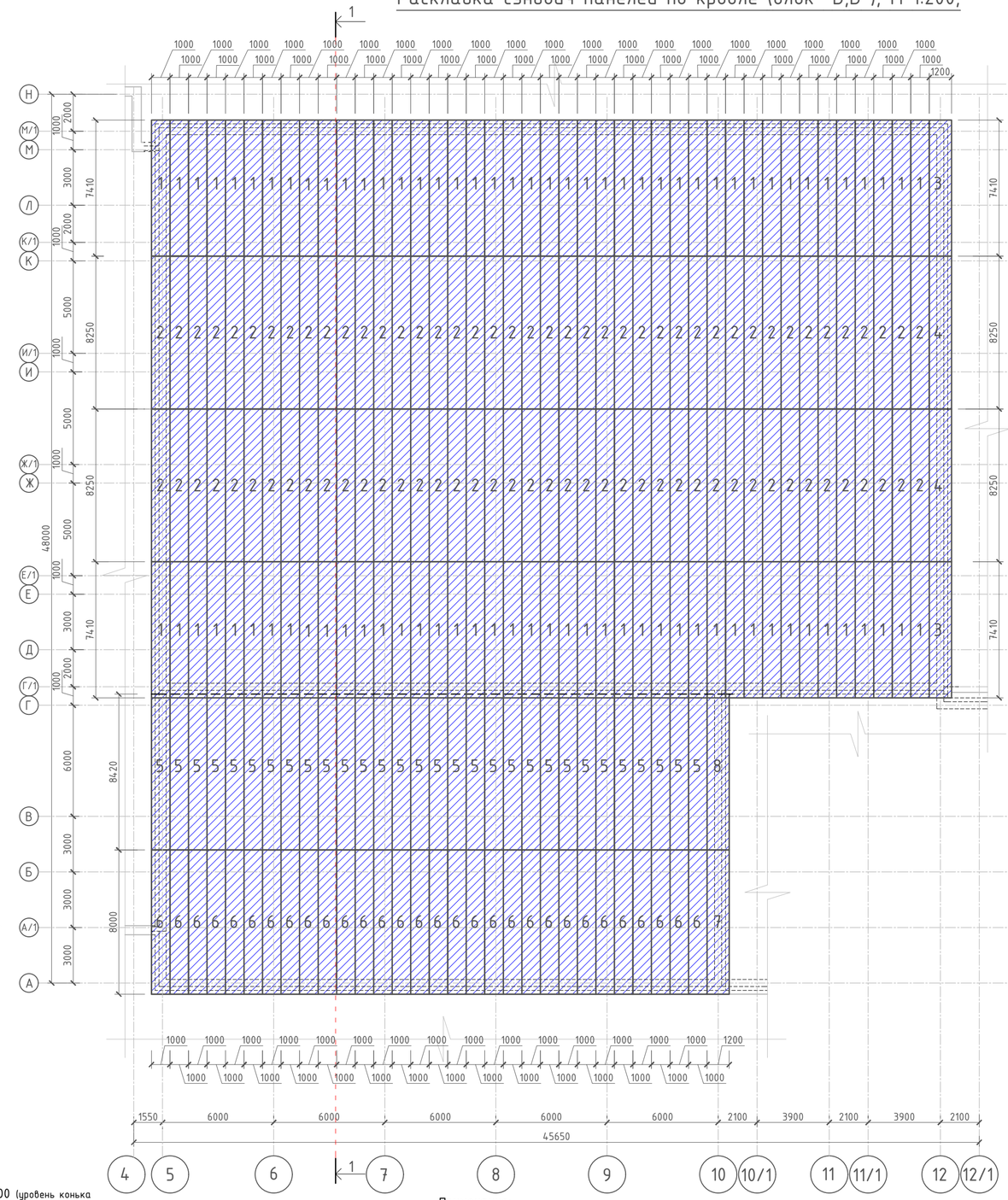

Сечение 1-1 (раскладка сэндвич панелей по кровле блока "Б,В"); М1:200;

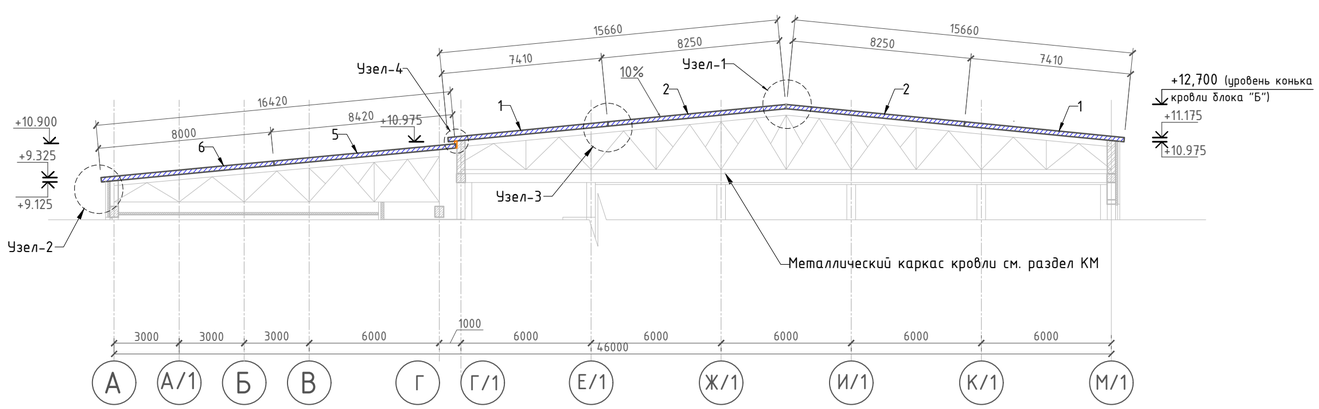

Примечание:
1. Данный лист читать совместно с АР л.18,20-23;
2. Сэндвич-панели блока примыкающие к выступающим частям здания посчитаны как цельные. Вырезать по месту;
3. Внутренняя облицовка кровельных ТСП - гладкая, цвет окраски - RAL 9003 (белый-матовый);

						64-29-07-2022-АР
						Объект: "Строительство физкультурно-оздоровительного комплекса в мкр. Еркинкала г.Атырау"
Изм.	Код	Лист	№ док.	Подпись	Дата	
ГИП		Приходько О.			10.22	Физкультурно-оздоровительный комплекс
Проверил		Приходько О.			10.22	
Выполнил		Забылханов Д.			10.22	
Нормаконтроль		Гаврилов В.			10.22	
						Раскладка сэндвич панелей по кровле блока "Б,В,Г"; Сечения 1-1, 2-2; ;

Стадия	Лист	Листов
РП	19	95

ТОО "Геодезия сервис" 2022 г.

©

Узел-1
(конёк кровли блока "Б,В")

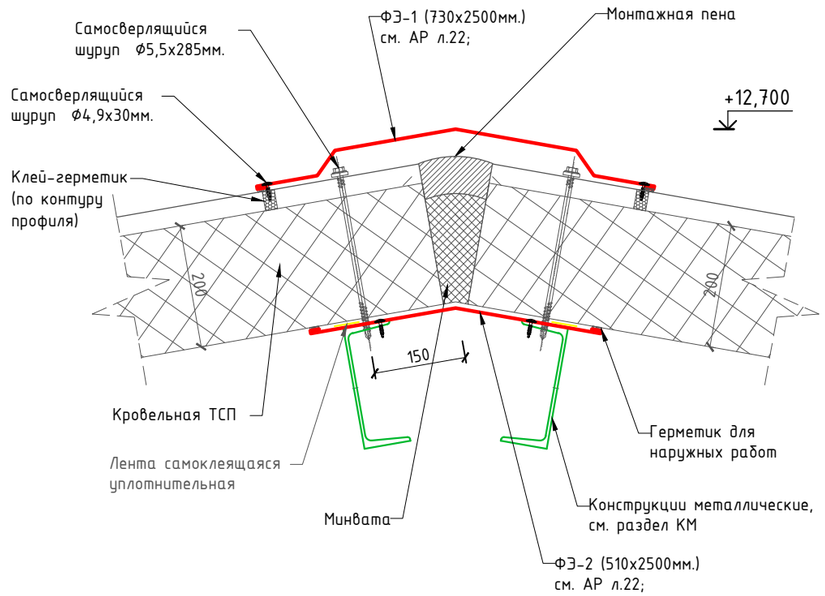

Узел-2
(свес кровли блока "Б,В,Г" по продольным сторонам)

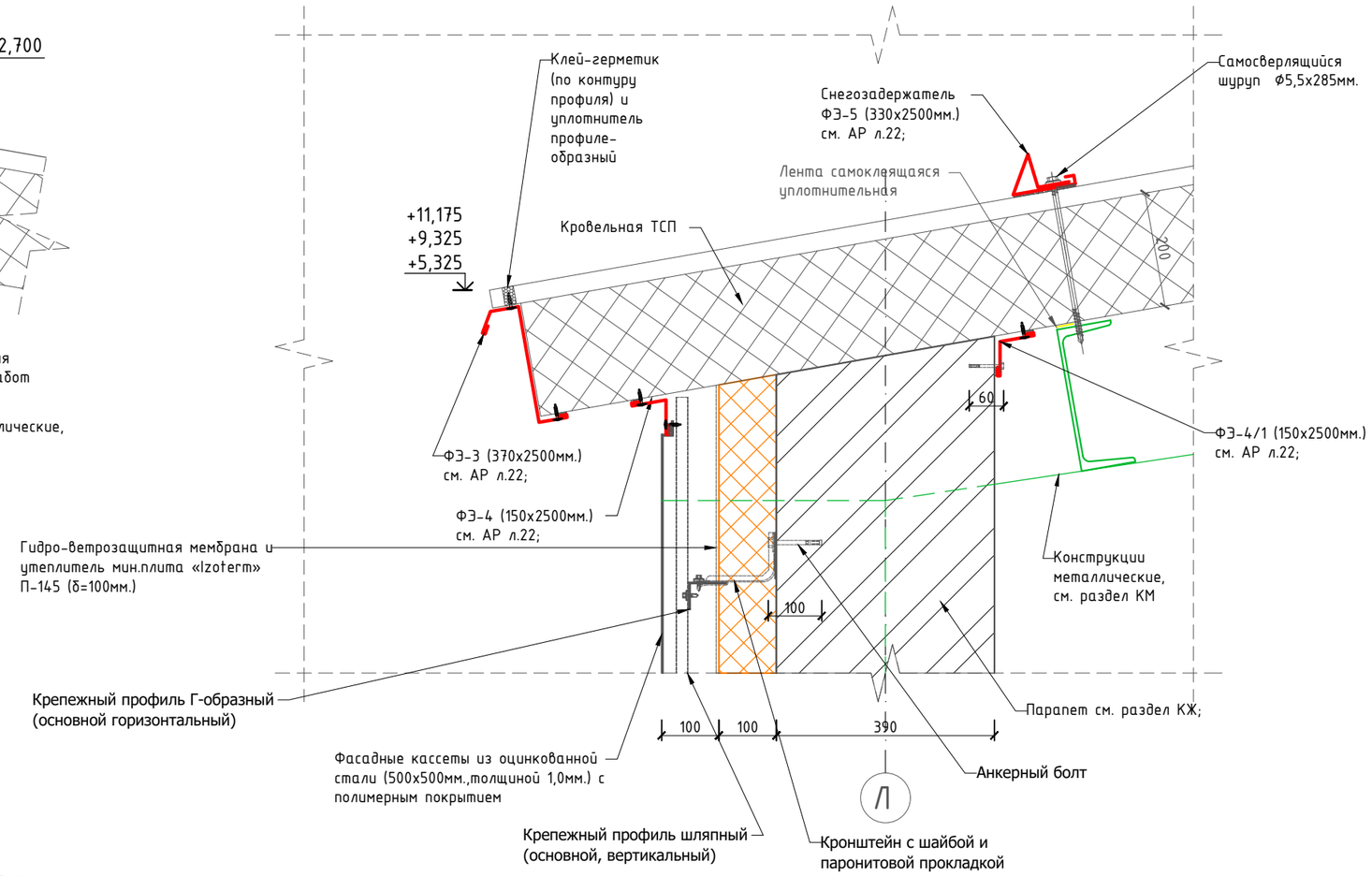

Узел-3
(удлинение кровельных ТСП блока "Б")

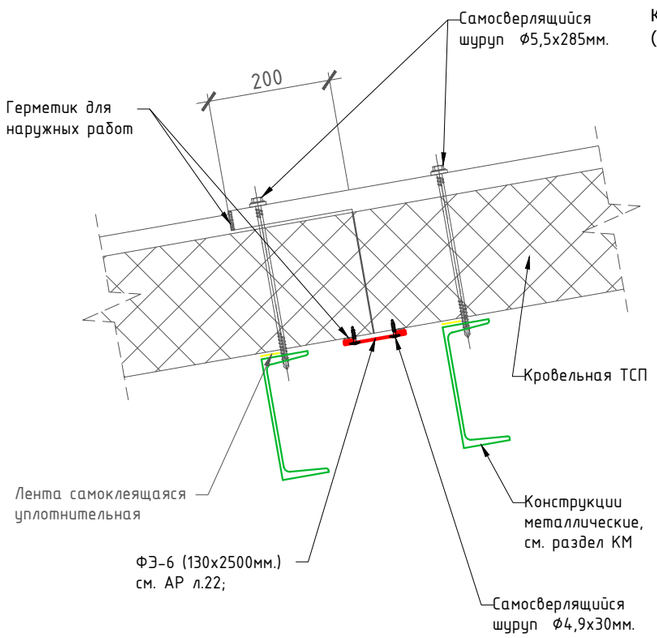

Примечание:
1. Данный лист читать совместно с АР л.20,21;

Изм.	Код	Лист	№ док.	Подпись	Дата	64-29-07-2022-АР		
						Объект: "Строительство физкультурно-оздоровительного комплекса в мкр. Еркинкала г.Атырау"		
ГИП		Приходько О.			10.22	Физкультурно-оздоровительный комплекс	Стадия	Лист	Листов
Проверил		Приходько О.			10.22		РП	20	95
Выполнил		Забылханов Д			10.22				
Нормаконтроль		Гаврилов В.			10.22	Узел 1,2,3 (блок "Б,В,Г");	ТОО "Геодезия сервис" 2022 г. ©	

Узел-4
(Антисейсмический шов по кровле между блоком "Б" и "Г")

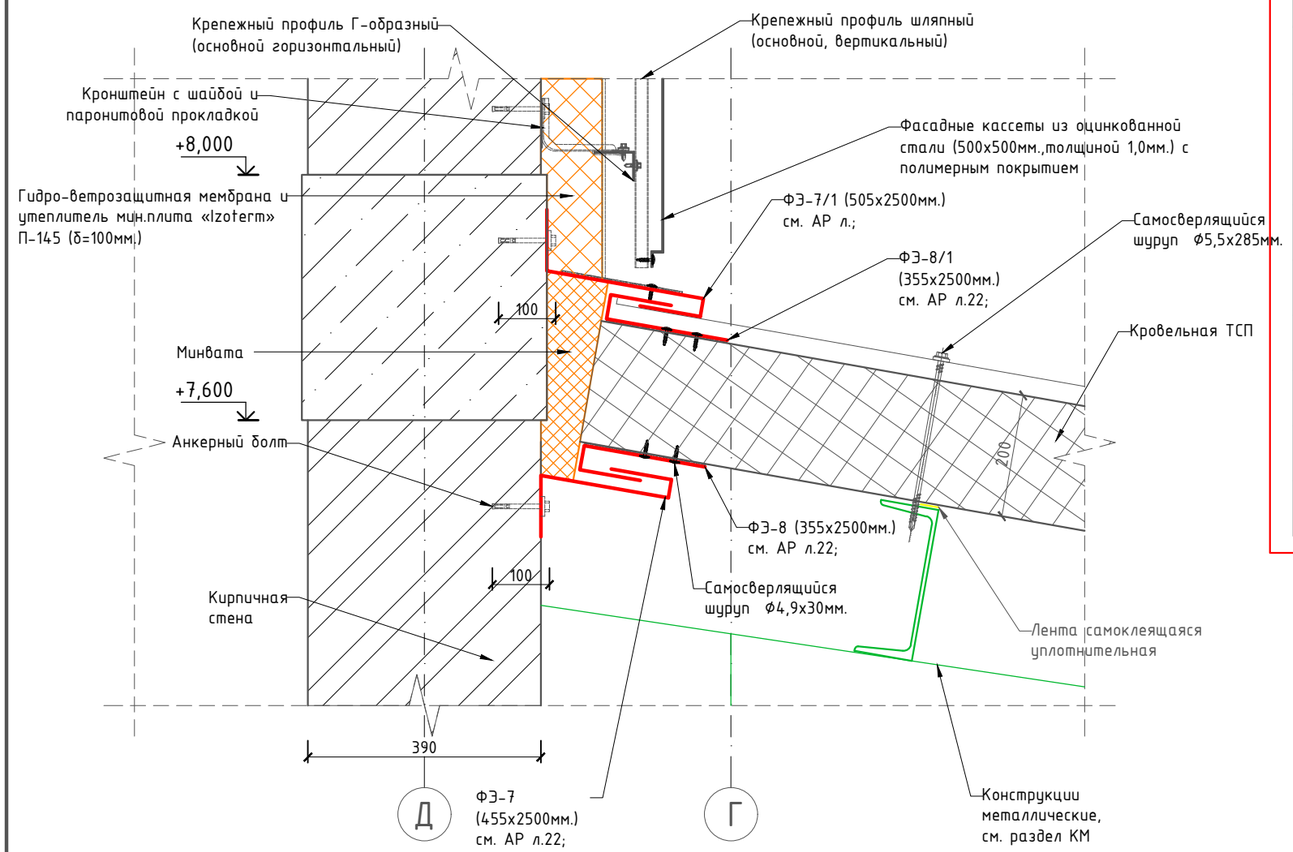

Узел-5(кирпичный парапет блока "А,Б,В,Г")

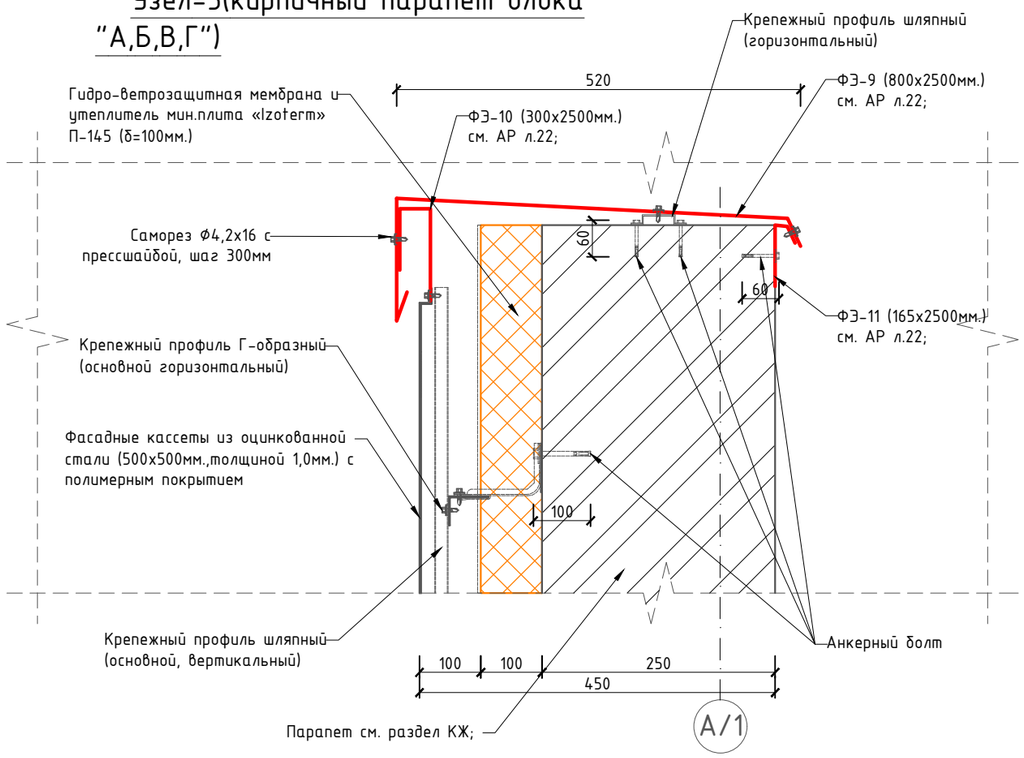

Расход материалов на устройство кровли блока "Б,В,Г" из трёхслойных сэндвич-панелей (ТСП):

Марка поз.	Наименование	Кол-во	Размер сэндвич-панелей, м.	Площадь	Примечание
Трехслойная сэндвич-панель кровельная - толщиной 200мм - с глубоким профилированием наружной облицовки (трапецевидная) - внутренняя облицовка гладкая - с утеплителем из минеральной ваты (в состав ТСП входит полиэстер или защитная пленка, толщина профилированного металлического листа -0,5мм.) - ГОСТ 32603-2012					
1	ТСП-К, толщиной - 150мм.	84	1,00х7,41	622,44 $м^2$	RAL 5005 (синий)
2	ТСП-К, толщиной - 150мм.	84	1,00х8,25	693,0 $м^2$	
3	ТСП-К, толщиной - 150мм.	2	1,20х7,41	17,79 $м^2$	
4	ТСП-К, толщиной - 150мм.	2	1,20х8,25	19,80 $м^2$	
5	ТСП-К, толщиной - 150мм.	53	1,00х8,42	446,26 $м^2$	
6	ТСП-К, толщиной - 150мм.	53	1,00х8,0	424,0 $м^2$	
7	ТСП-К, толщиной - 150мм.	4	1,20х8,0	38,40 $м^2$	
8	ТСП-К, толщиной - 150мм.	4	1,20х8,42	40,42 $м^2$	

Узел-6
(свес кровли блока "Б,В,Г" по продольным сторонам)

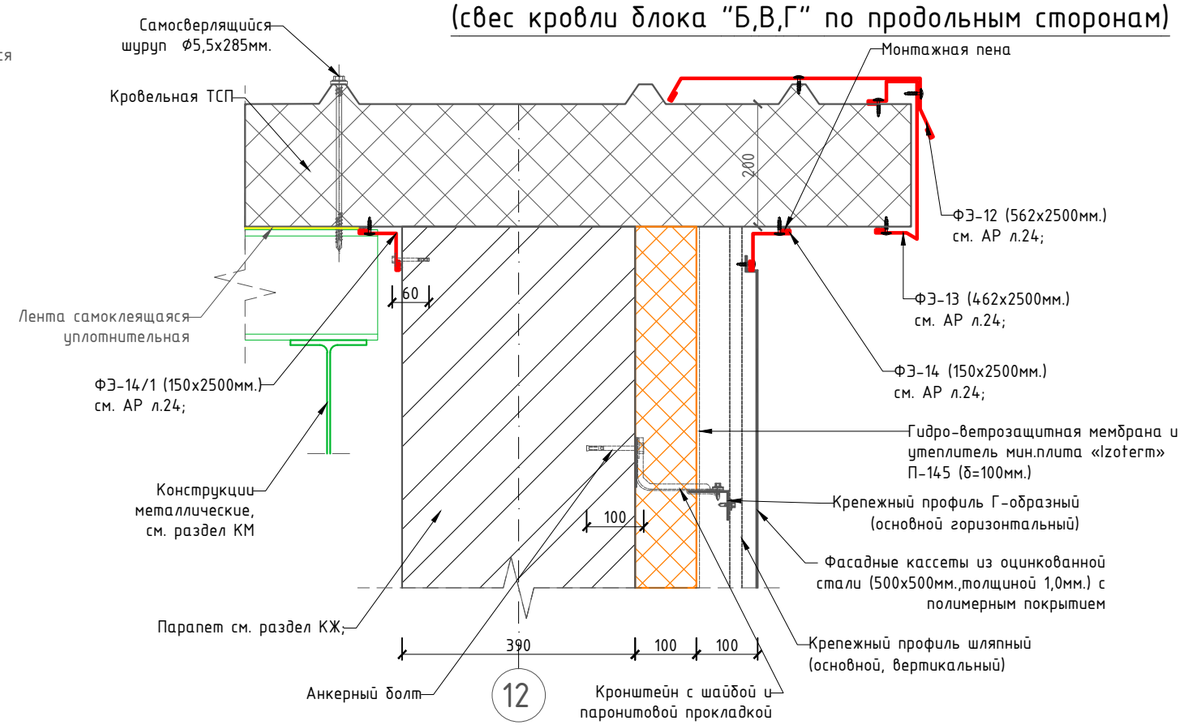

Изм.	Код	Лист	№ док.	Подпись	Дата
ГИП		Приходько О.			10.22
Проверил		Приходько О.			10.22
Выполнил		Забылханов Д			10.22
Нормаконтроль		Гаврилов В.			10.22

64-29-07-2022-АР

Объект: "Строительство физкультурно-оздоровительного комплекса в мкр. Еркинкала г.Атырау"

Физкультурно-оздоровительный комплекс

Стадия	Лист	Листов
РП	21и	95

Узел 4,5,6 (блок "Б,В,Г"), Расход материалов на устройство кровли блока "Б,В,Г" из трёхслойных сэндвич-панелей (ТСП);

ТОО "Геодезия сервис" 2022 г.

©

Фасонные элементы для кровли (начало):

Марка поз.	Эскиз элемента и наименование	Кол-во	Площадь	Примечание
1	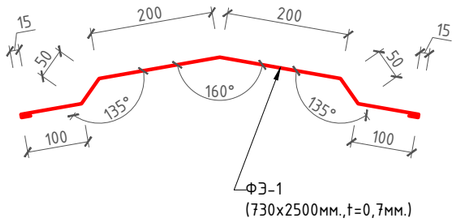	43,2 м.п.	31,54 м²	Ral 5005 (ФЭ-1 цвет: синий)
2	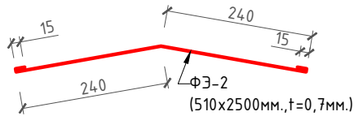	41,62 м.п.	21,23 м²	Ral 9003 (ФЭ-2 цвет: белый)
3	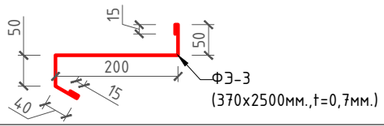	158,22 м.п.	58,54 м²	Ral 5005 (ФЭ-3 цвет: синий)
4	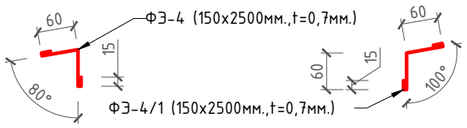	313,20 м.п.	46,98 м²	Ral 5005 (ФЭ-4 цвет: синий) Ral 9003 (ФЭ-4/1 цвет: белый)
5	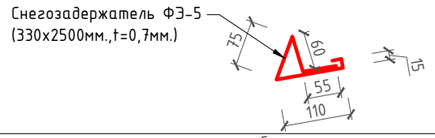	140,0 м.п.	46,20 м²	Ral 5005 (ФЭ-5 цвет: синий)
6	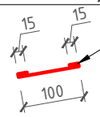	114,95 м.п.	14,95 м²	Ral 9003 (ФЭ-6 цвет: белый)
7	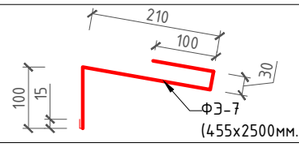	43,0 м.п.	19,57 м²	Ral 9003 (ФЭ-4/1 цвет: белый)
8	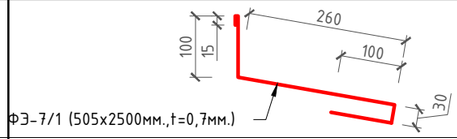	43,0 м.п.	21,72 м²	Ral 5005 (ФЭ-7 цвет: синий)
9	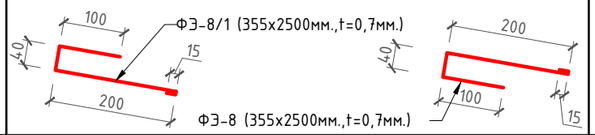	86,0 м.п.	30,53 м²	Ral 5005 (ФЭ-8/1 цвет: синий) Ral 9003 (ФЭ-8 цвет: белый)
10	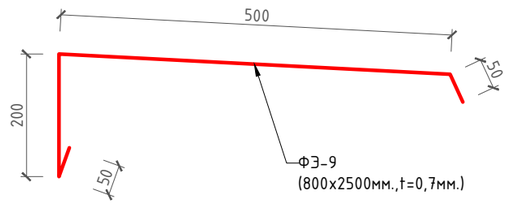	100,54 м.п.	80,44 м²	Ral 5005 (ФЭ-12 цвет: синий)

Узел-7
(примыкание ТСП к парапету, вдоль ската)

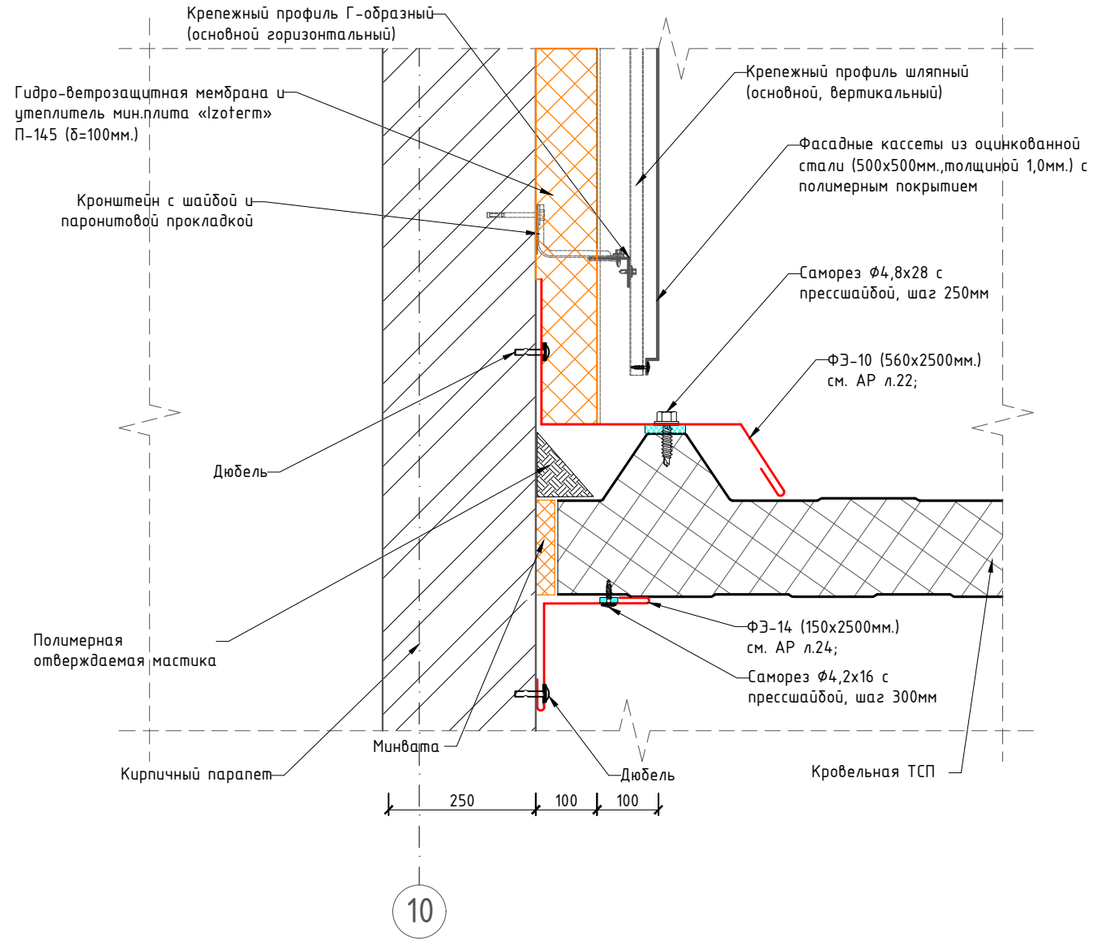

Примечание:
1. Данный лист читать совместно с АР л.20,21;

Изм.	Код	Лист	№ док.	Подпись	Дата
ГИП		Приходько О.			10.22
Проверил		Приходько О.			10.22
Выполнил		Забылханов Д			10.22
Нормаконтроль		Гаврилов В.			10.22

64-29-07-2022-АР

Объект: "Строительство физкультурно-оздоровительного комплекса в мкр. Еркинкала г.Атырау"

Физкультурно-оздоровительный комплекс

Стадия	Лист	Листов
РП	22	95

Фасонные элементы для кровли (начало), Узел-7;

ТОО "Геодезия сервис" 2022 г.

©

Фасонные элементы для кровли (окончание):

Марка поз.	Эскиз элемента и наименование	Кол-во	Площадь	Примечание
11	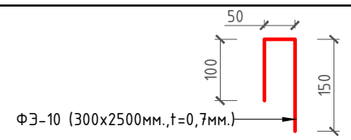	100,54 м.п.	30,16 $м^2$	Ral 5005 (ФЭ-13 цвет: синий)
12	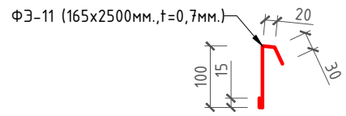	100,54 м.п.	16,59 $м^2$	Ral 5005 (ФЭ-14 цвет: синий)
13	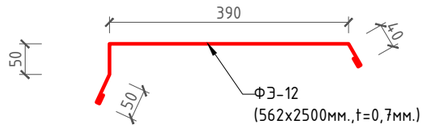	111,52 м.п.	62,68 $м^2$	Ral 5005 (ФЭ-14 цвет: синий)
14	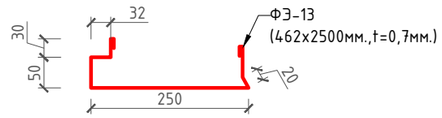	111,52 м.п.	51,53 $м^2$	Ral 5005 (ФЭ-14 цвет: синий)
15	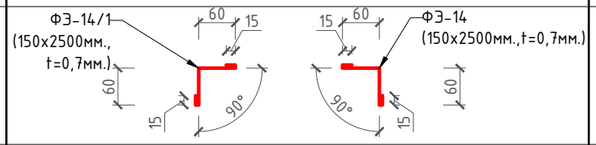	235,63 м.п.	35,35 $м^2$	Ral 5005 (ФЭ-14/1 цвет: синий) Ral 9003 (ФЭ-14 цвет: белый)
16	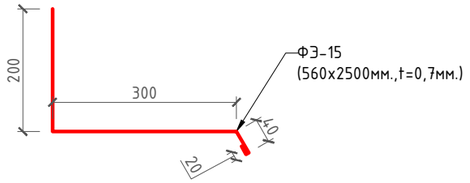	16,07 м.п.	9,0 $м^2$	Ral 5005 (ФЭ-14 цвет: синий)

Примечание:
1. Данный лист читать совместно с АР л.20,21;

Изм.	Код	Лист	№ док.	Подпись	Дата				
						64-29-07-2022-АР			
						Объект: "Строительство физкультурно-оздоровительного комплекса в мкр. Еркинкала г.Атырау"			
ГИП		Приходько О.			10.22	Физкультурно-оздоровительный комплекс	Стадия	Лист	Листов
Проверил		Приходько О.			10.22		РП	23	95
Выполнил		Забылханов Д.			10.22				
Нормаконтроль		Гаврилов В.			10.22	Фасонные элементы для кровли (окончание);	ТОО "Геодезия сервис" 2022 г.		

Схема расположения бетонных столбиков, лежней и мауэрлата.

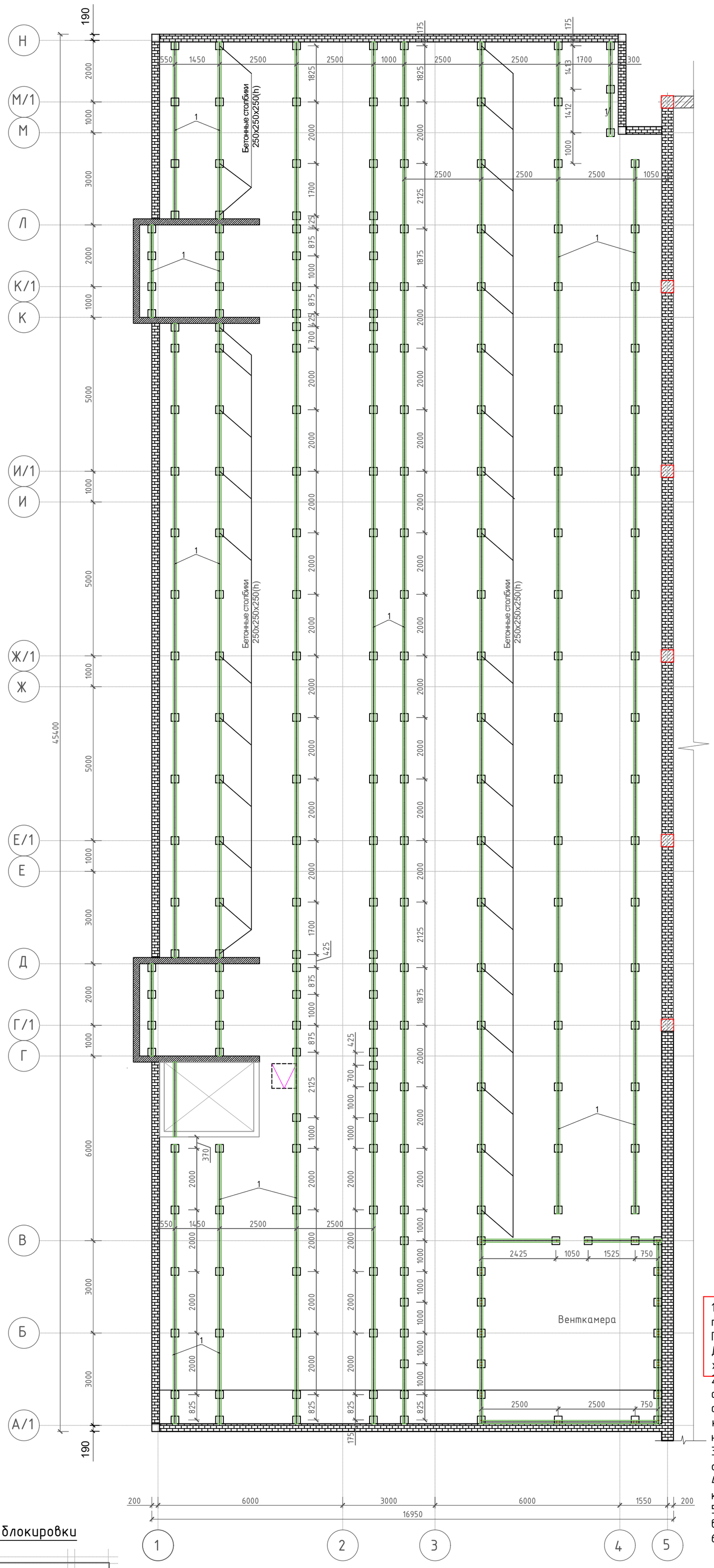

Схема блокировки

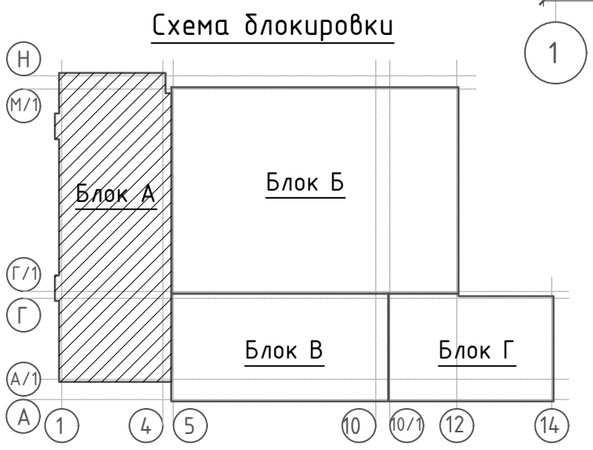

1. Для изготовления несущих конструкций должны применяться пиломатериалы хвойных пород по ГОСТ 8486-86*Е с размерами по ГОСТ 24454-80*Е.
Древесина должна быть не ниже 2-го сорта с расчетными характеристиками по СНиП II-25-80. Код АГСК-3 215-201-0102.
2. Защиту древесины от гниения и огнезащитную обработку антипиренами с глубокой пропиткой производить в соответствии с требованиями СН РК 2.01.-01-2013 "Защита строительных конструкций от коррозии" и СН РК 2.02.-01-2014 "Противопожарные нормы проектирования зданий и сооружений".
3. Деревянные конструкции чердачной кровли обмазать огнезащитным составом (суперфосфат известково-солевой)
4. Деревянные конструкции, соприкасающиеся с бетоном или кирпичной кладкой, обернуть слоем толя.
5. Огнезащитную обработку в процессе эксплуатации возобновлять через каждые 2-3 года.
6. Данный лист читать совместно с листами АР-18

Изм.	Код	Лист	№ док.	Подпись	Дата	64-29-07-2022-АР		
						Объект: "Строительство физкультурно-оздоровительного комплекса в мкр. Еркинкала г.Атырау"		
ГИП		Приходько О.			10.22	Физкультурно-оздоровительный комплекс	Стадия	Лист	Листов
Проверил		Приходько О.			10.22		РП	24	95
Выполнил		Забылханов Д			10.22				
Нормаконтроль		Гаврилов В.			10.22	Фасонные элементы для кровли (окончание);	ТОО "Геодезия сервис" 2022 г.		

Схема расположения стропильной конструкции

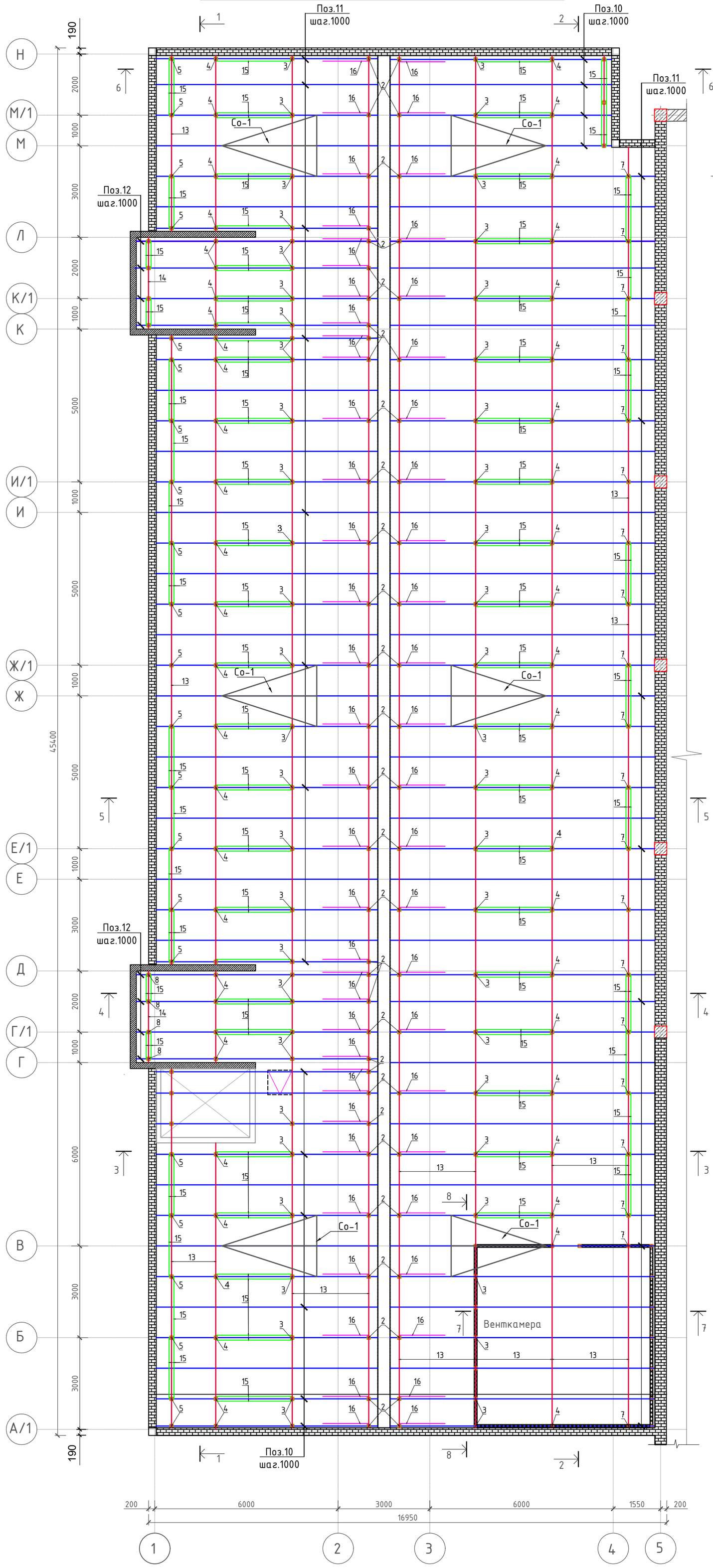

Схема расположения паропроницаемой пленки

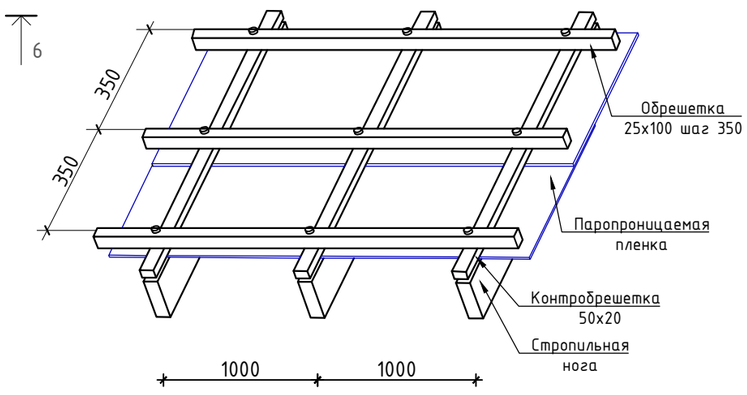

Схема блокировки

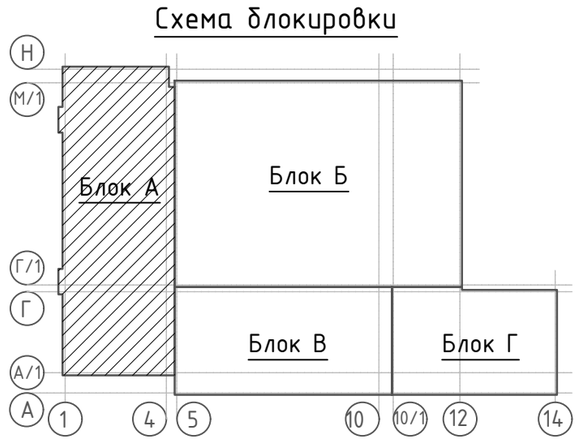

Изм.	Код	Лист	№ док.	Подпись	Дата
ГИП		Приходько О.			10.22
Проверил		Приходько О.			10.22
Выполнил		Забылханов Д			10.22
Нормаконтроль		Гаврилов В.			10.22

64-29-07-2022-АР

Объект: "Строительство физкультурно-оздоровительного комплекса в мкр. Еркинкала г.Атырау"

Физкультурно-оздоровительный комплекс

Стадия	Лист	Листов
РП	25	95

Фасонные элементы для кровли (окончание);

ТОО "Геодезия сервис" 2022 г.

©

Сечение 1 - 1

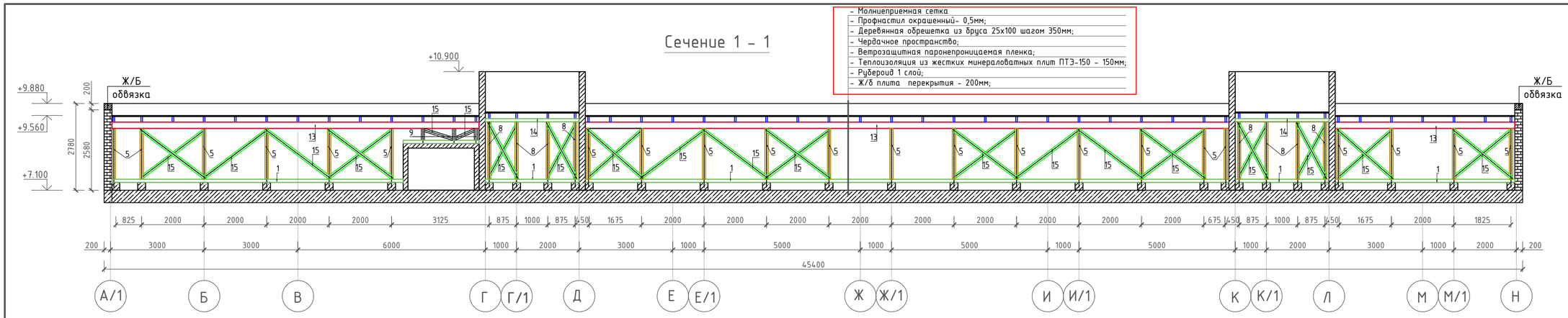

Сечение 2 - 2

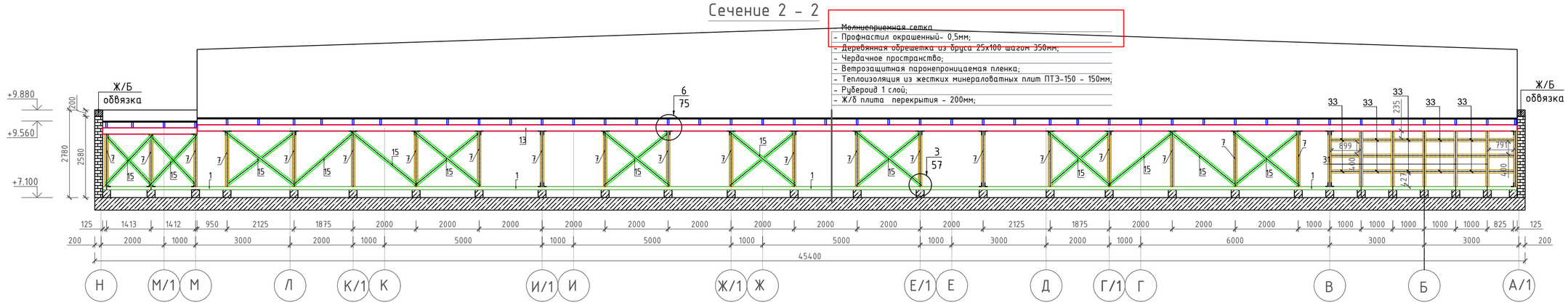

Сечение 3 - 3

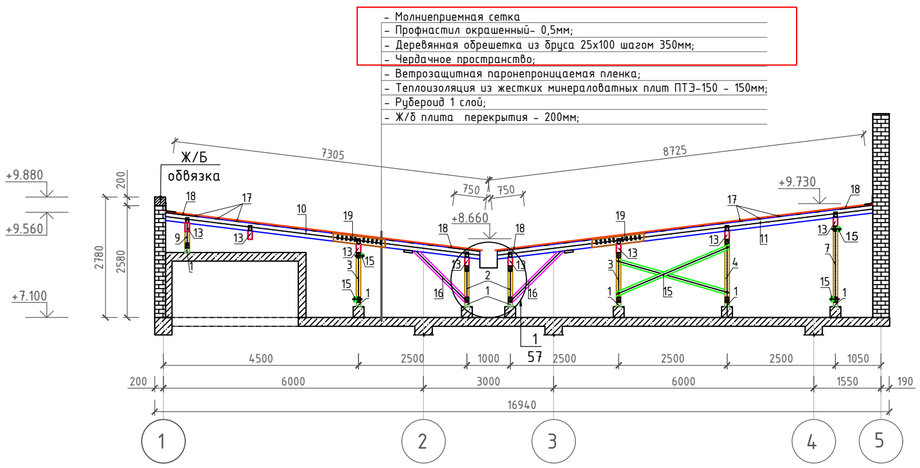

Сечение 4 - 4

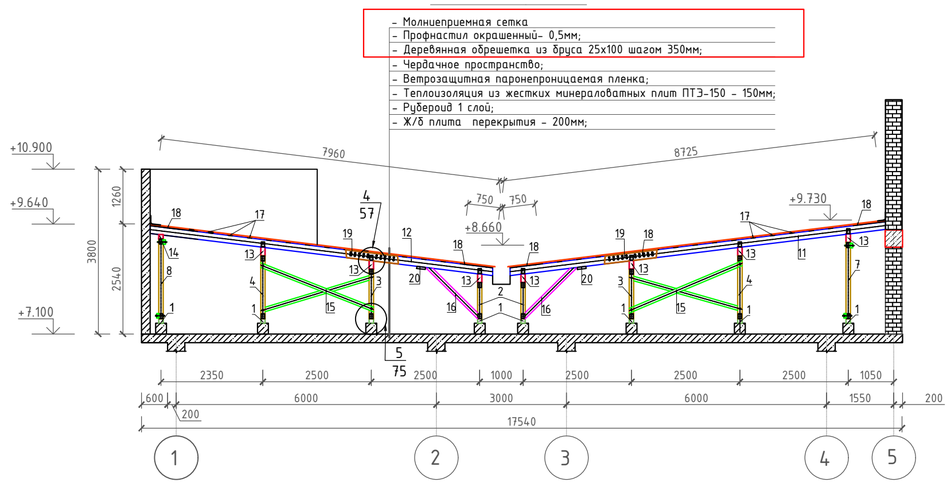

Узел стыкования стропил

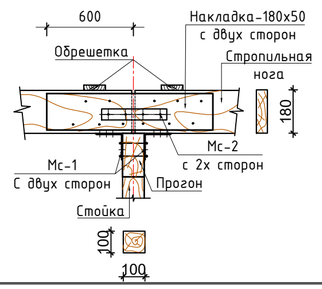

Узел стыковки прогонов

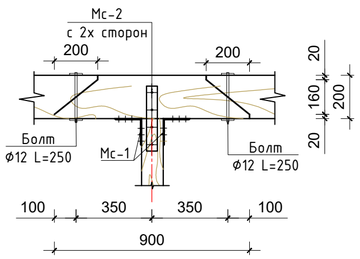

						64-29-07-2022-АР
Изм.	Код	Лист	№ док.	Подпись	Дата	Объект: "Строительство физкультурно-оздоровительного комплекса в мкр. Еркинкала г.Атырау"
ГИП		Приходько О.			10.22	Физкультурно-оздоровительный комплекс — Стадия: РП; Лист: 26; Листов: 95
Проверил		Приходько О.			10.22	
Выполнил		Забылханов Д.			10.22	
Нормаконтроль		Гаврилов В.			10.22	Фасонные элементы для кровли (окончание); ТОО "Геодезия сервис" 2022 г. ©

Сечение 5 - 5

- Молниеприемная сетка
- Профнастил окрашенный- 0,5мм;
- Деревянная обрешетка из бруса 25х100 шагом 350мм;
- Чердачное пространство;
- Ветрозащитная паронепроницаемая пленка;
- Теплоизоляция из жестких минераловатных плит ПТЭ-150 - 150мм;
- Рубероид 1 слой;
- Ж/б плита перекрытия - 200мм;

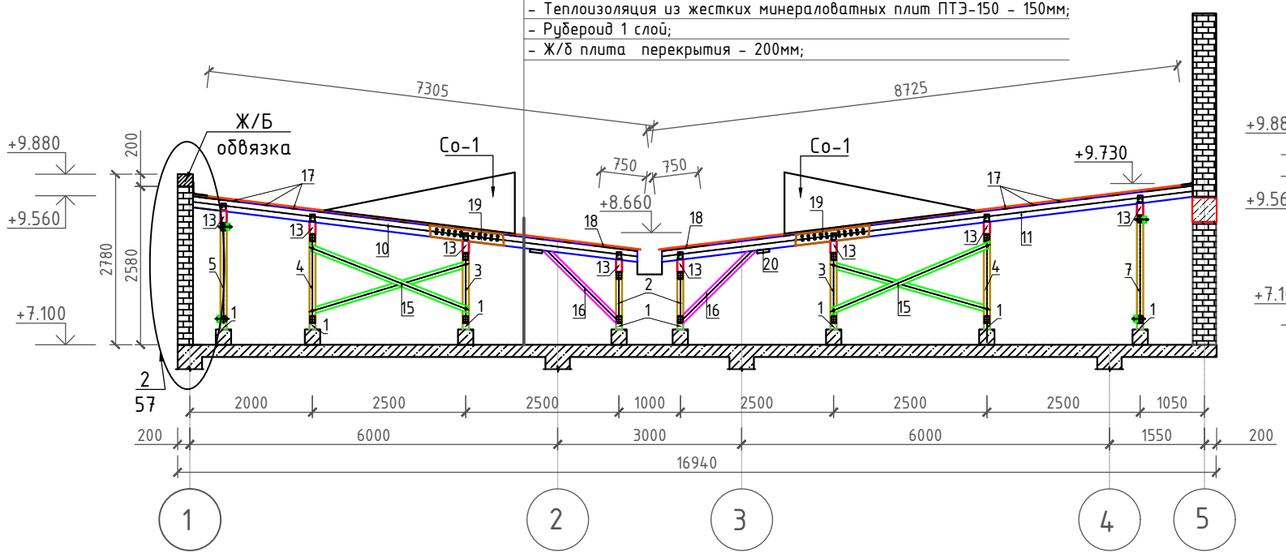

Сечение 6 - 6

- Молниеприемная сетка
- Профнастил окрашенный- 0,5мм;
- Деревянная обрешетка из бруса 25х100 шагом 350мм;
- Чердачное пространство;
- Ветрозащитная паронепроницаемая пленка;
- Теплоизоляция из жестких минераловатных плит ПТЭ-150 - 150мм;
- Рубероид 1 слой;
- Ж/б плита перекрытия - 200мм;

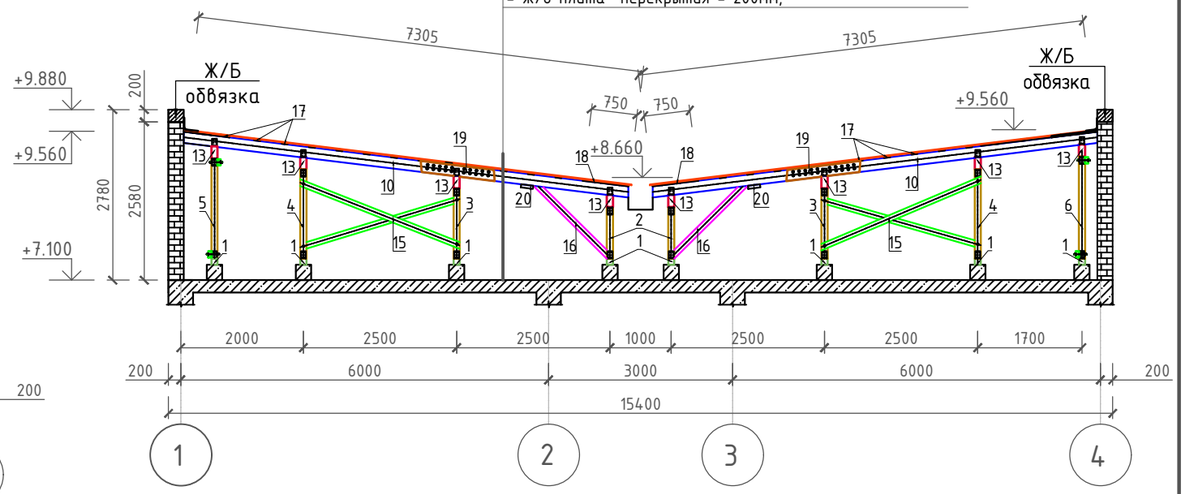

Сечение 7 - 7

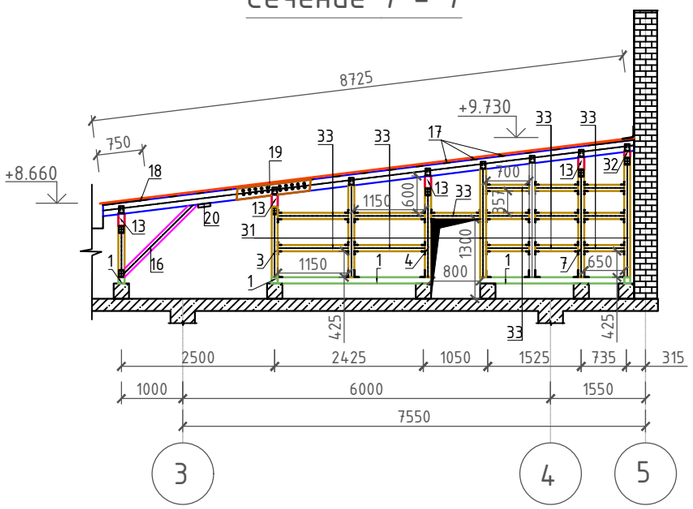

Сечение 8 - 8

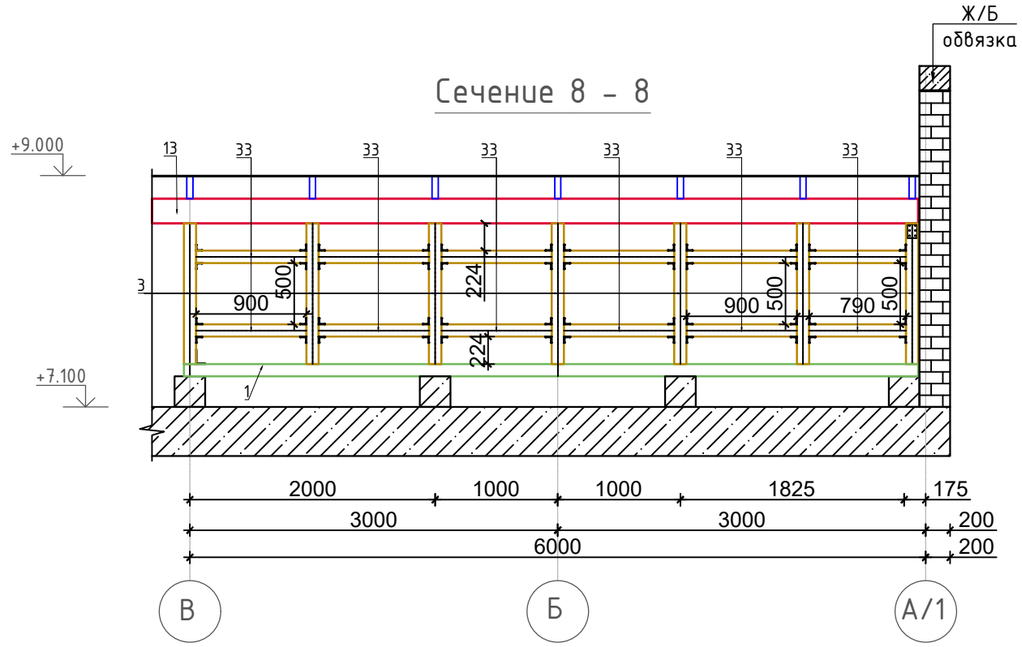

Изм.	Код	Лист	№ док.	Подпись	Дата
ГИП		Приходько О.			10.22
Проверил		Приходько О.			10.22
Выполнил		Забылханов Д			10.22
Нормаконтроль		Гаврилов В.			10.22

64-29-07-2022-АР

Объект: "Строительство физкультурно-оздоровительного комплекса в мкр. Еркинкала г.Атырау"

Физкультурно-оздоровительный комплекс

Стадия	Лист	Листов
РП	27	95

Фасонные элементы для кровли (окончание);

ТОО "Геодезия сервис" 2022 г.

Спецификация элементов на кровлю

Поз.	Обозначение	Наименование	Кол.	Масса ед.,кг	Приме-чание.
		Деревянные изделия			31,76
1	ГОСТ 8486-86Е	Лежень 100 х 100 L= п.м.	357,00	-	3,57
2	ГОСТ 8486-86Е	Стойка 100 х 100 L= 840мм	58	0,0084	0,50
3	ГОСТ 8486-86Е	Стойка 100 х 100 L= 1150мм	58	0,011	0,64
4	ГОСТ 8486-86Е	Стойка 100 х 100 L= 1460мм	53	0,014	0,74
5	ГОСТ 8486-86Е	Стойка 100 х 100 L= 1640мм	23	0,016	0,37
6	ГОСТ 8486-86Е	Стойка 100 х 100 L= 1670мм	4	0,017	0,07
7	ГОСТ 8486-86Е	Стойка 100 х 100 L= 1760мм	20	0,017	0,34
8	ГОСТ 8486-86Е	Стойка 100 х 100 L= 1840мм	8	0,018	0,14
9	ГОСТ 8486-86Е	Стойка 100 х 100 L= 390мм	3	0,004	0,012
10	ГОСТ 8486-86Е	Стропильная нога 180 х 50 L= 7300мм	46	0,065	3,00
11	ГОСТ 8486-86Е	Стропильная нога 180 х 50 L= 8720мм	42	0,08	3,40
12	ГОСТ 8486-86Е	Стропильная нога 180 х 50 L= 7960мм	3	0,07	0,21
13	ГОСТ 8486-86Е	Прогон 200 х 100 L= м.п	350,0	-	7,0
14	ГОСТ 8486-86Е	Прогон 100 х 100 L= м.п.	6,0	-	0,06
15	ГОСТ 8486-86Е	Связи по стойкам 100 х 50 L=п.м	375,0	-	1,87
16	ГОСТ 8486-86Е	Раскос 100 х 50 L= 1600мм	58	0,008	0,46
17	ГОСТ 8486-86Е	Обрешетка 25 х 100 L= п.м.	1655,15	-	4,13
18	ГОСТ 8486-86Е	Сплошной дощатый настил (доска δ=25) $м^2$	135,0	-	3,37
19	ГОСТ 8486-86Е	Накладка 180х50 L=1200мм	182	0,010	1,82
20	ГОСТ 8486-86Е	Опорный брусок 50 х 50 L=200мм	120	0,0005	0,06
21	ГОСТ 8486-86Е	Контробрешетка 50 х 20 L= п.м.	695,94	-	0,70
22	ГОСТ 24045-2016	Профнастил Н57-75-0,5 мм $м^2$	-	-	725,75
23	ГОСТ 14918-80	Ендова 700 мм оцинкованная $м^2$	-	-	52,08
24	ГОСТ 19903-2015	Сталь листовая Δ=4 мм желоб (t=2200мм) $м^2$	-	-	100,0
25		Ветрозащитная-паропроницаемая пленка $м^2$	-	-	725,75
26	СТ РК EN 206-2017	Бетонный столбик 250х250х250 Бетон С 8/10 шт.	260	0,016	4,16
27		Цементно-песчанная стяжка (арм.) - 30мм. $м^2$	-	-	721,51
28	ГОСТ 23279-2015	Сетка С-1 $\frac{4Вр-1/200}{4\ Вр-1/\ 200}$ $м^2$	793,66	0,84	666,67
С-1		Пароизоляция - 1 слой поливинилхлоридной пленки $м^2$	-	-	721,51
30		Пароизоляция 1 слой рубероида $м^2$	-	-	721,51

Спецификация элементов на кровлю

Поз.	Обозначение	Наименование	Кол.	Масса ед.,кг	Приме-чание.
СО-1	См. лист АС-63	Слуховое окно СО-1 шт.	-	-	6
		Вентиляционная камера	1		
31	ГОСТ 8486-86Е	Стойка 100 х 100 L= п.м	24,02	-	0,24
32	ГОСТ 8486-86Е	Прогон 100 х 100 L= 6000мм	1	0,06	0,06
33	ГОСТ 8486-86Е	Каркас 100 х 50 L= п.м.	50,0	-	0,25
	ГОСТ 8509-93	L 50х5 L=50мм	200	0,20	40,0
		Металлические соединительные изделия			
Мс - 1	См. лист АС-	Мс -1 кг.	1870	0,45	841,50
Мс - 2	См. лист АС-	Мс - 2 кг.	120	0,71	85,2
Мс - 3	См. лист АС-	Мс - 3 кг.	260	0,67	174,20
А - 2	См. лист АС-	А - 2 кг.	260	0,93	241,80

1. Для изготовления несущих конструкций должны применяться пиломатериалы хвойных пород по ГОСТ 8486-86*Е с размерами по ГОСТ 24454-80*Е. Древесина должна быть не ниже 2-го сорта с расчетными характеристиками по СНиП II-25-80. Код АГСК-3 215-201-0102.

Изм.	Код	Лист	№ док.	Подпись	Дата
ГИП		Приходько О.			10.22
Проверил		Приходько О.			10.22
Выполнил		Забылханов Д			10.22
Нормаконтроль		Гаврилов В.			10.22

64-29-07-2022-АР

Объект: "Строительство физкультурно-оздоровительного комплекса в мкр. Еркинкала г.Атырау"

Физкультурно-оздоровительный комплекс

Стадия	Лист	Листов
РП	28	95

Фасонные элементы для кровли (окончание);

ТОО "Геодезия сервис" 2022 г.

©

1/55

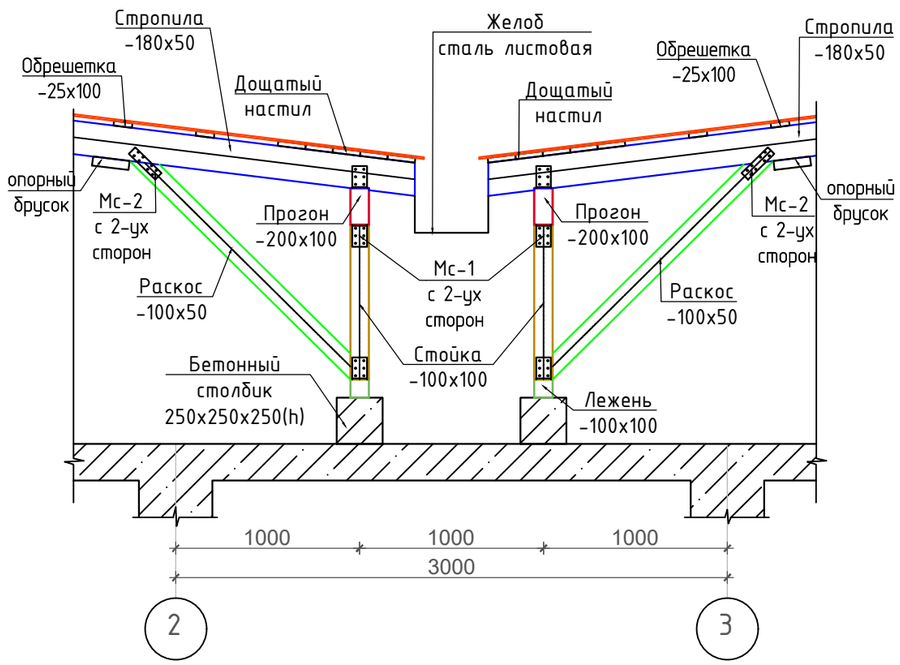

2/55

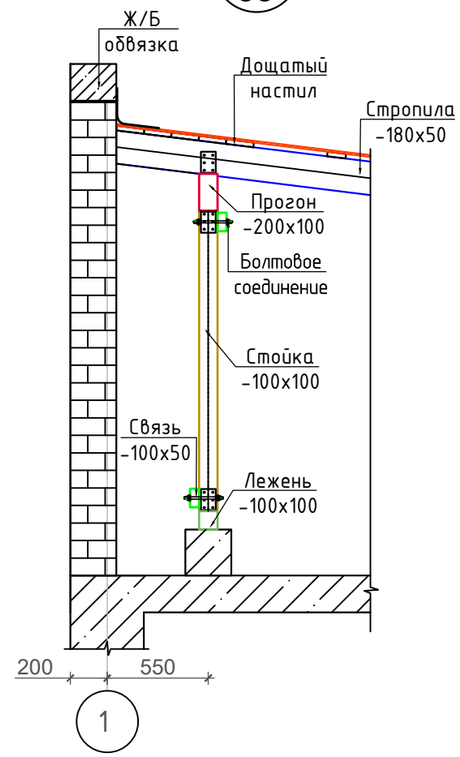

3/55

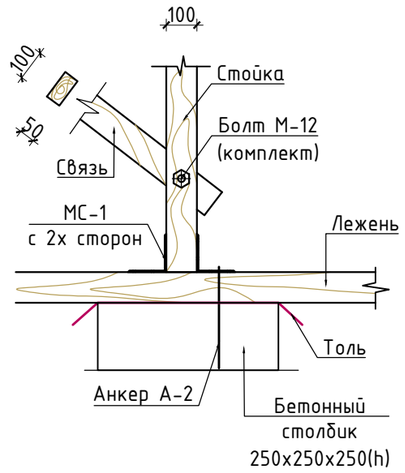

4/55

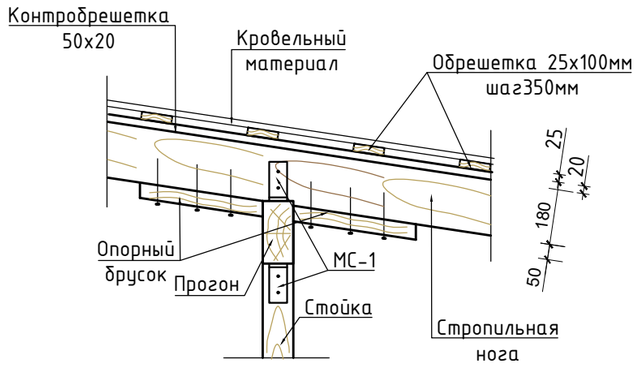

5/55

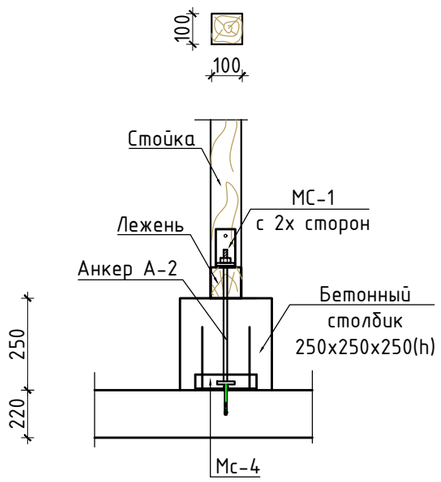

6/55

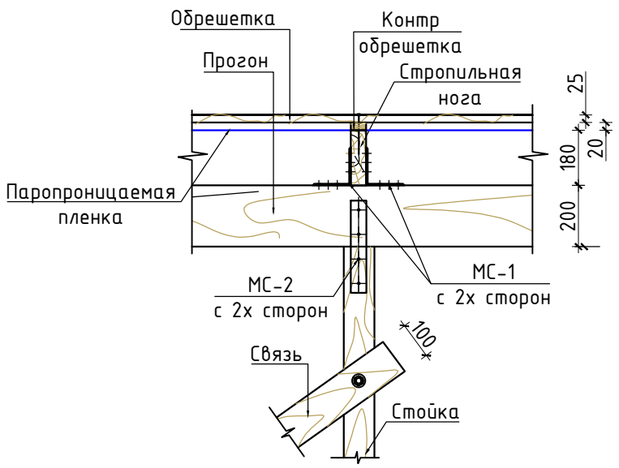

Изм.	Код	Лист	№ док.	Подпись	Дата
ГИП		Приходько О.			10.22
Проверил		Приходько О.			10.22
Выполнил		Забылханов Д			10.22
Нормаконтроль		Гаврилов В.			10.22

64-29-07-2022-АР

Объект: "Строительство физкультурно-оздоровительного комплекса в мкр. Еркинкала г.Атырау"

Физкультурно-оздоровительный комплекс

Стадия	Лист	Листов
РП	29	95

Фасонные элементы для кровли (окончание);

ТОО "Геодезия сервис" 2022 г.

©

МС - 1

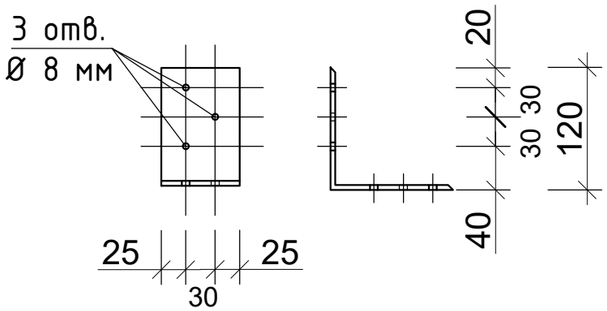

МС - 2

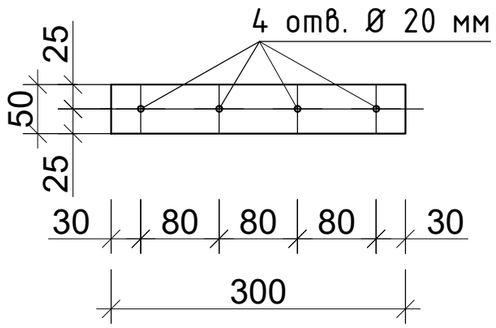

МС - 3

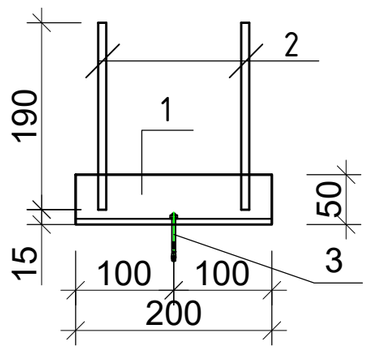

А - 2

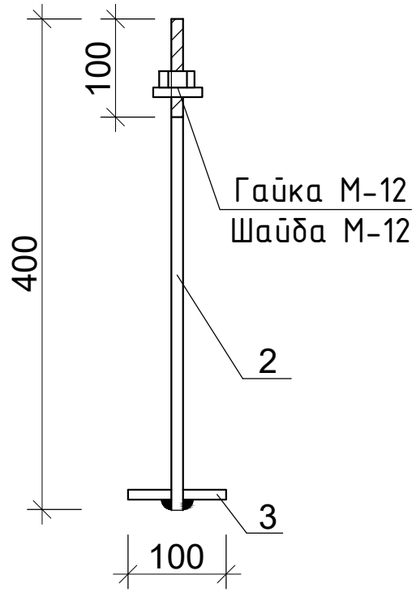

Спецификация элементов

Поз.	Обозначение	Наименование	Кол.	Масса ед.,кг	Приме-чание.
		Металлическая деталь МС-1			0,45
	ГОСТ 103-2006	полоса 120 х 4 L= 120	1	0,45	0,45
		Металлическая деталь МС-2			0,71
	ГОСТ 103-2006	полоса 50 х 6 L= 300	1	0,71	0,71
		Металлическая деталь МС-3			0,67
1	ГОСТ 19771-93	Гн. L 50х2,5 L= 200 мм	1	0,38	0,38
2	ГОСТ 34028-2016	стер. ϕ 10 А400 L= 190 мм	2	0,12	0,24
3	Анкерный болт	М8*10*100 шт.	1	0,054	0,05
		Анкер А-2			0,93
2	ГОСТ 34028-2016	стер.ϕ 12 А240 L= 550 мм	1	0,50	0,55
3	ГОСТ 103-2006	полоса 100 х 4 L= 100 мм	1	0,31	0,31
	ГОСТ 5915-70*	гайка М-12	1	0,05	0,05
	ГОСТ 11371-78	шайба М-12	1	0,02	0,02

Изм.	Кол.уч.	Лист	№ док.	Подп.	Дата
ГИП		Приходько О.			10.22
Проверил		Приходько О.			10.22
Разработал		Забылханов Д			10.22
Норм.контр.		Гаврилов В.			10.22

№64-29-07-2022-АР

Объект: "Строительство физкультурно-оздоровительного комплекса в мкр. Еркинкала г.Атырау"

Физкультурно-оздоровительный комплекс

Стадия	Лист	Листов
РП	30	95

Металлические соединительные детали. Спецификация

ТОО "Геодезия сервис"

©

Слуховое окно СО-1

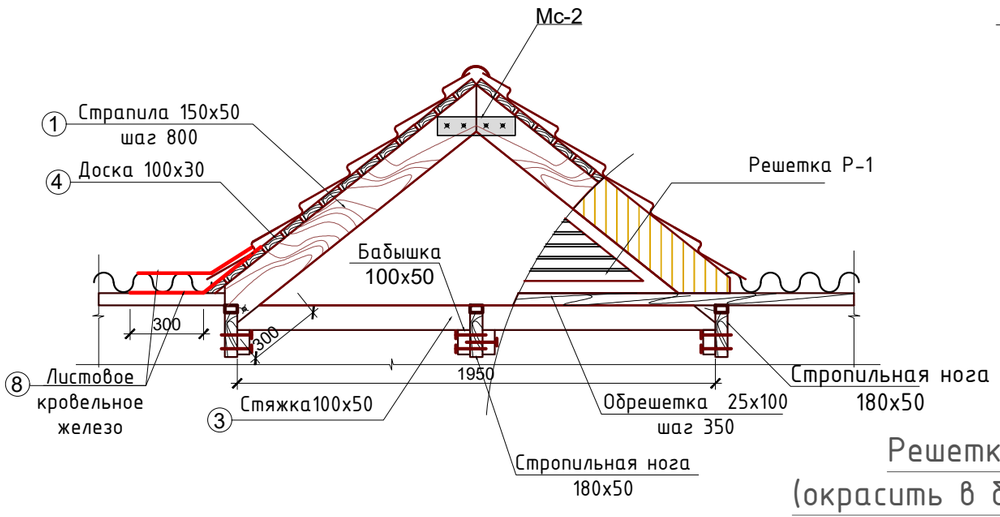

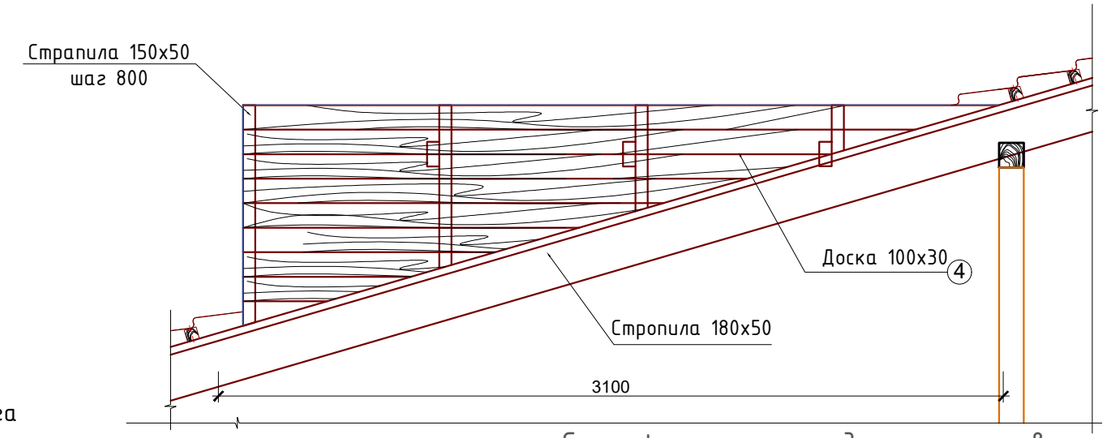

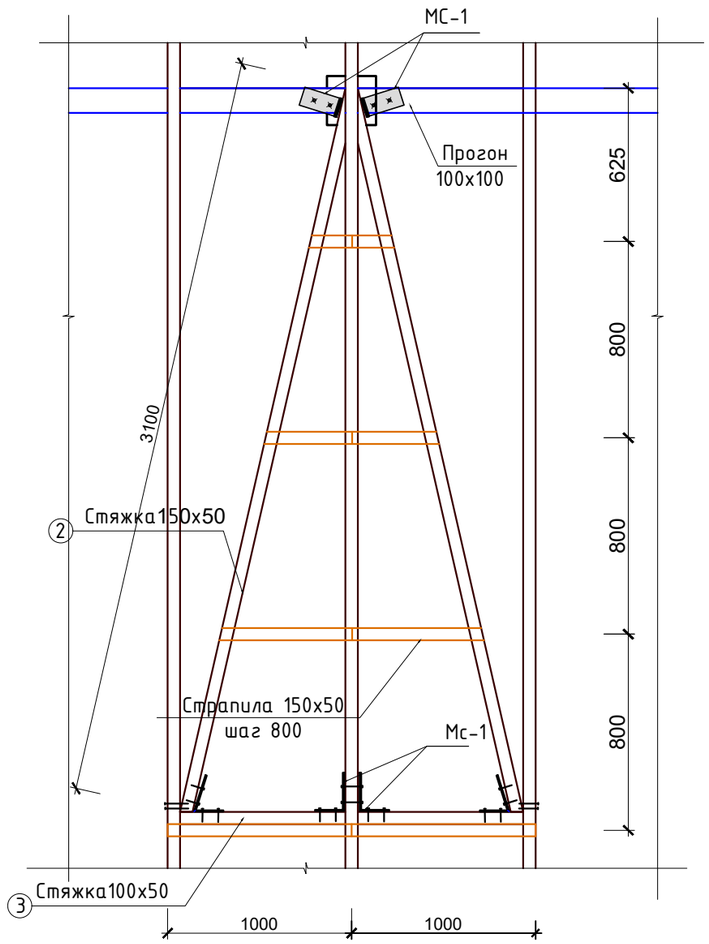

Решетка Р-1
(окрасить в белый цвет)

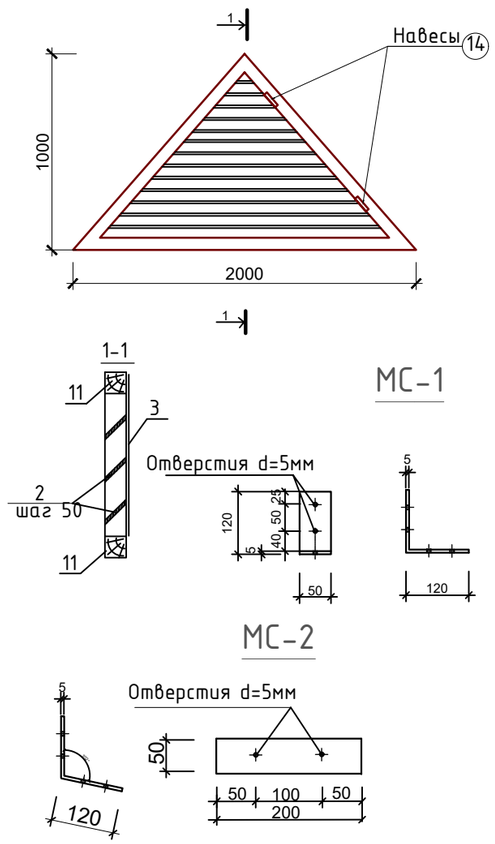

Спецификация расхода материалов на устройство Слухового окна СО-1

№	Обоз-начение	Наименование	Кол-во	Масса кг	Прим.
1	2	3	4	5	6
		Устройство СО-1	1		
1		Стропильная нога 150х50 L=1.4	8		0.084 $м^3$
2		Стяжка 150х50 L=3.5	2		0.05$м^3$
3		Стяжка 100х50 L=2.0	1		0.0098 $м^3$
4		Доска 100х30	6,0 $м^2$		0.180 $м^3$
5		Вагонка	1.0 $м^2$		
6		Металлочерепица (без учета раскроя)	8,9 $м^2$		
7		Конек	3.1 м.п.		
8		Листовое оцинкованная b=0.7	8.0 $м^2$		
9	ГОСТ 103-76*	МС-1, Полоса 50х4 L=240 мм	6 шт.	0.377 кг	2,262 кг
10	ГОСТ 103-76*	МС-2, Полоса 50х4 L=200 мм	4 шт.	0.314 кг	1,256 кг
		Решетка Р-1 (окрасить в белый цвет)			
11		Брус 50х50 L=3.8			0.0095 $м^3$
12		Доска 19х110 L=10			0.0209$м^3$
13	ГОСТ 5336-80*	Сетка ф 1.6 шаг 20	0.5 $м^2$		0,86 кг
14		Навесы	2 шт.		
15		Шпенгалет	1 шт.		

1. Для изготовления несущих конструкций должны применяться пиломатериалы хвойных пород по ГОСТ 8486-86*Е с размерами по ГОСТ 24454-80*Е. Древесина должна быть не ниже 2-го сорта с расчетными характеристиками по СНиП II-25-80. Код АГСК-3 215-201-0102.

Изм.	Код	Лист	№ док.	Подпись	Дата
ГИП		Приходько О.			10.22
Проверил		Приходько О.			10.22
Выполнил		Забылханов Д			10.22
Нормаконтроль		Гаврилов В.			10.22

64-29-07-2022-АР

Объект: "Строительство физкультурно-оздоровительного комплекса в мкр. Еркинкала г.Атырау"

Физкультурно-оздоровительный комплекс

Стадия	Лист	Листов
РП	31	95

Фасонные элементы для кровли (окончание);

ТОО "Геодезия сервис" 2022 г.

©

Схема расположения фундаментов под внутренние перегородки толщиной 120 мм на отм.-0.100

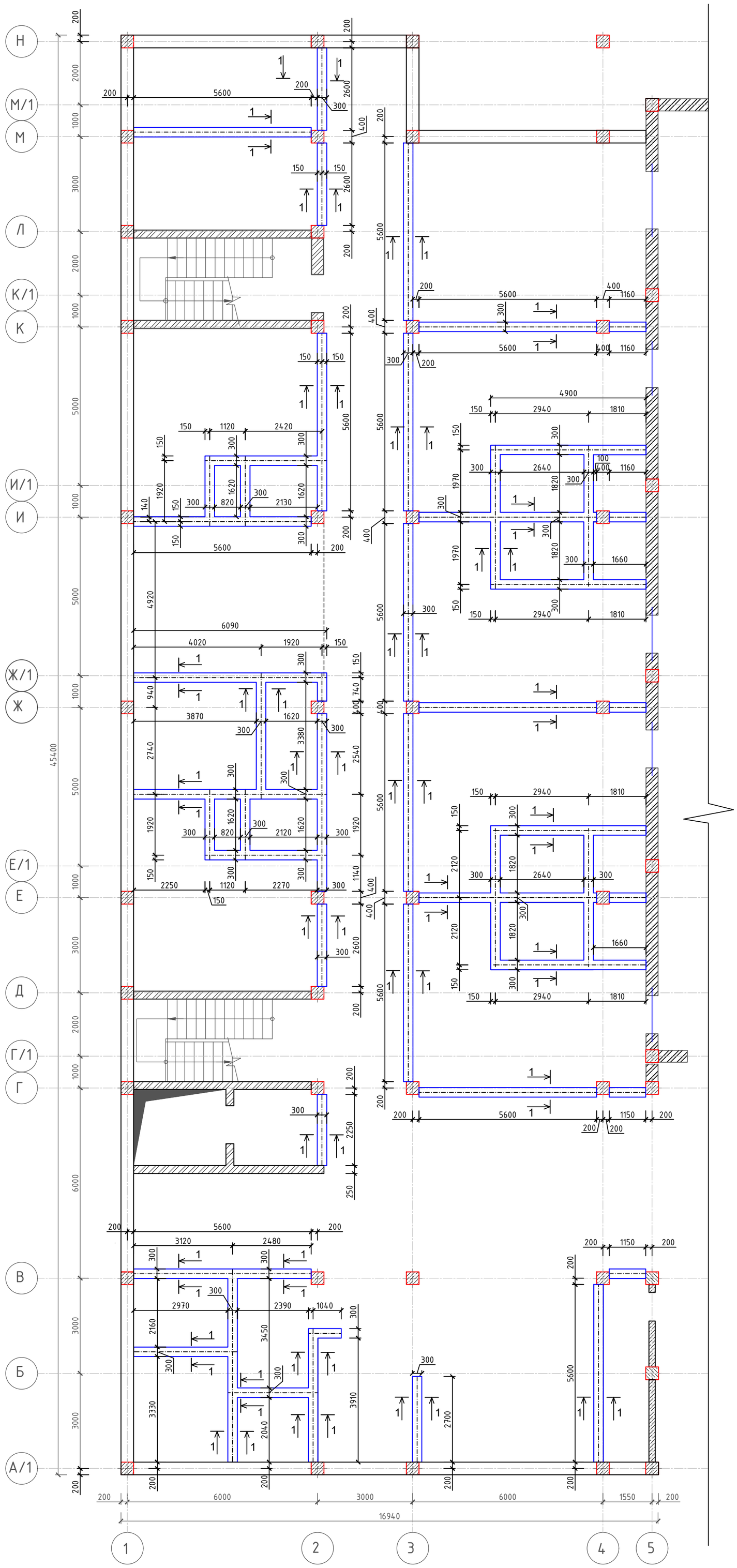

Фундамент под перегородки толщиной 120 мм

Сечение 1-1

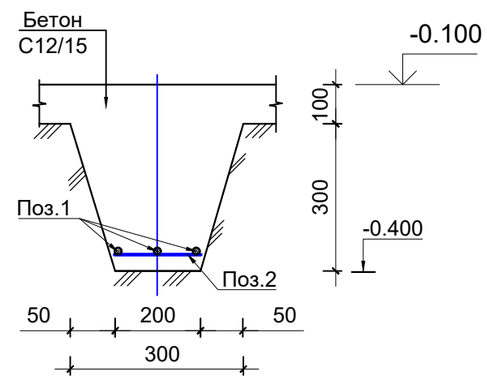

Кр-1 на 1м.п.

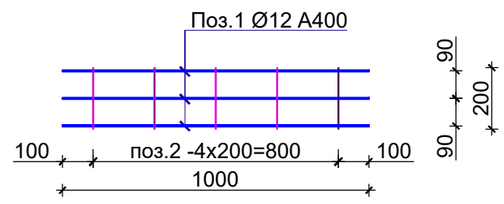

Схема блокировки

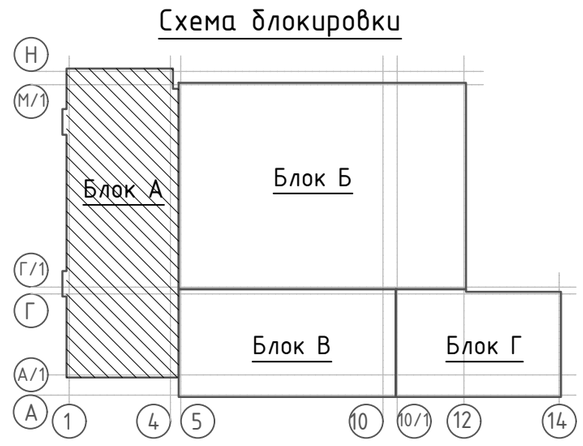

Примечание:
1. Для бетона класа С 12/15. Код АГСК- 212-101-0604.
2. Для арматурных стержней А400 принять код АГСК 214-210-0201-0004.
3. Для арматурных стержней А240 принять код АГСК 214-210-0101-0001.

Спецификация материалов

Поз.	Обозначение	Наименование	Кол. шт.	Масса ед. кг.	Примечание
		Фундамент под перегородки			
1	СТ РК 2591-2014	Ø 12 А400 L= м.п.	589,0	0,89	524,21
2	СТ РК 2591-2014	Ø 6 А240 L= 200 мм	985	0,044	43,34
	СТ РК EN 206-2017	Бетон С12/15 W 6, F50.	-	-	20,61м³

Изм.	Код	Лист	№ док.	Подпись	Дата
ГИП		Приходько О.			10.22
Проверил		Приходько О.			10.22
Выполнил		Забылханов Д			10.22
Нормаконтроль		Гаврилов В.			10.22

64-29-07-2022-АР

Объект: "Строительство физкультурно-оздоровительного комплекса в мкр. Еркинкала г.Атырау"

Физкультурно-оздоровительный комплекс. Блок "А"

Стадия	Лист	Листов
РП	32	95

Схема расположения фундаментов повнутренние перегородки толщиной 120 мм на отм.-0.100

ТОО "Геодезия сервис" 2022 г.

Схема расположения фундаментов под внутренние перегородки толщиной 120 мм на отм.-0.100

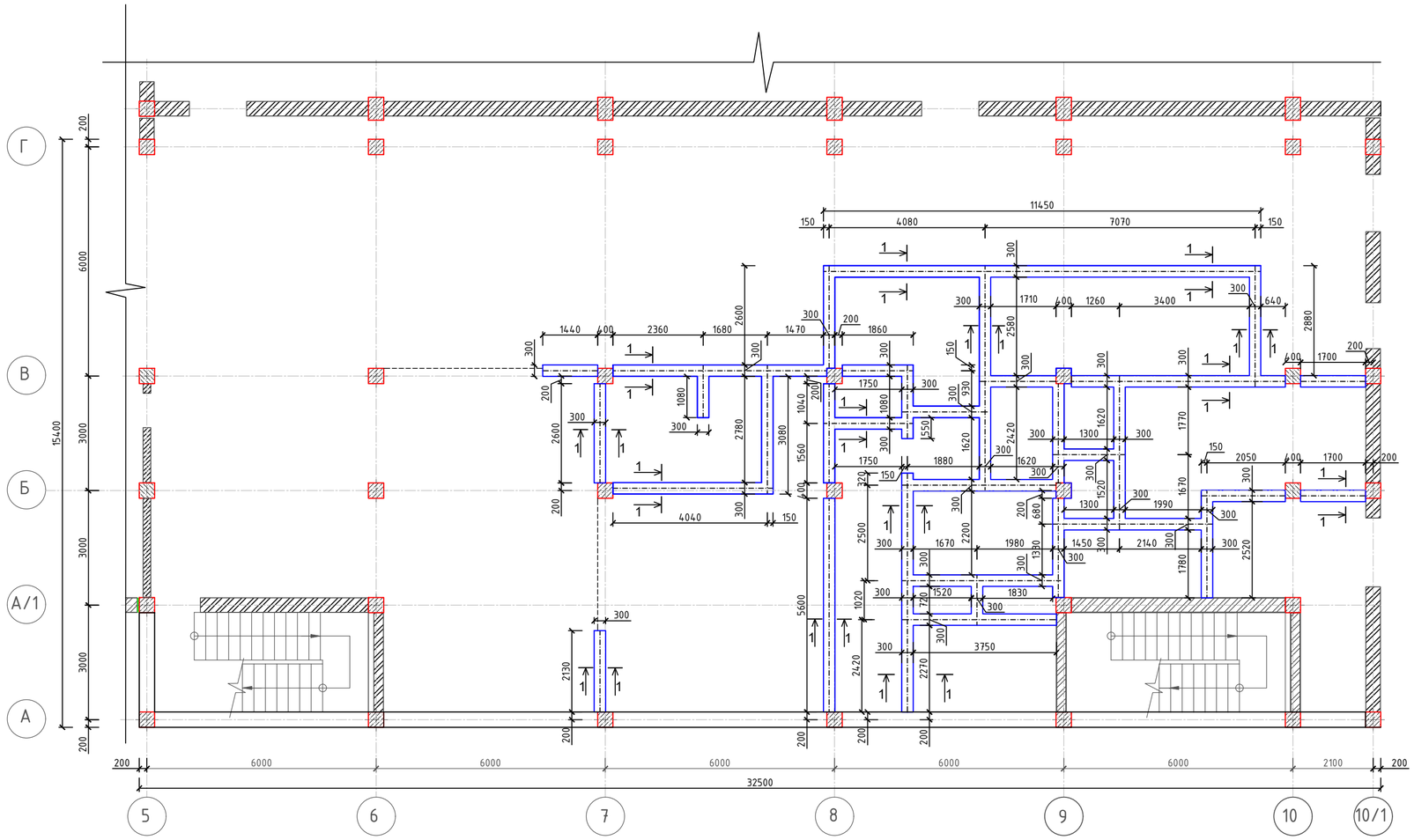

Фундамент под перегородки толщиной 120 мм

Сечение 1-1

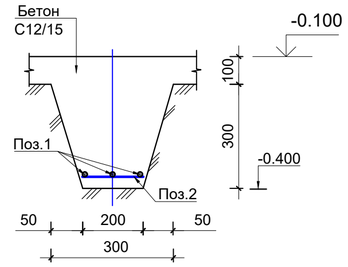

Кр-1 на 1м.п.

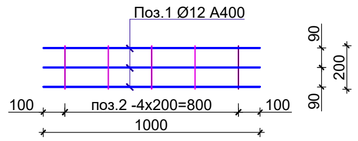

Схема блокировки

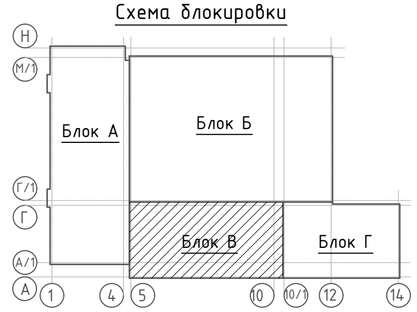

Спецификация материалов

Поз.	Обозначение	Наименование	Кол. шт.	Масса ед. кг.	Примечание
		Фундамент под перегородки			
1	ГОСТ 34028-2016	Ø 12 А400 L= м.п.	334,0	0,89	297,30
2	ГОСТ 34028-2016	Ø 6 А240 L= 200 мм	560	0,044	24,64
	СТ РК EN 206-2017	Бетон С12/15 W 6,F50.	-	-	11,70м^3

Примечание:
1. Для бетона класа С 12/15. Код АГСК- 212-101-0604.
2. Для арматурных стержней А400 принять код АГСК 214-210-0201-0004.
3. Для арматурных стержней А240 принять код АГСК 214-210-0101-0001.

Изм.	Код	Лист	№ док.	Подпись	Дата
ГИП		Приходько О.			10.22
Проверил		Приходько О.			10.22
Выполнил		Забылханов Д.			10.22
Нормаконтроль		Гаврилов В.			10.22

64-29-07-2022-АР

Объект: "Строительство физкультурно-оздоровительного комплекса в мкр. Еркинкала г.Атырау"

Физкультурно-оздоровительный комплекс. Блок "В"

Стадия	Лист	Листов
РП	33	95

Схема расположения фундаментов повнутренние перегородки толщиной 120 мм на отм.-0.100

ТОО "Геодезия сервис" 2022 г.

©

Схема армирования кирпичных стен и перегородок на отм. 0.000

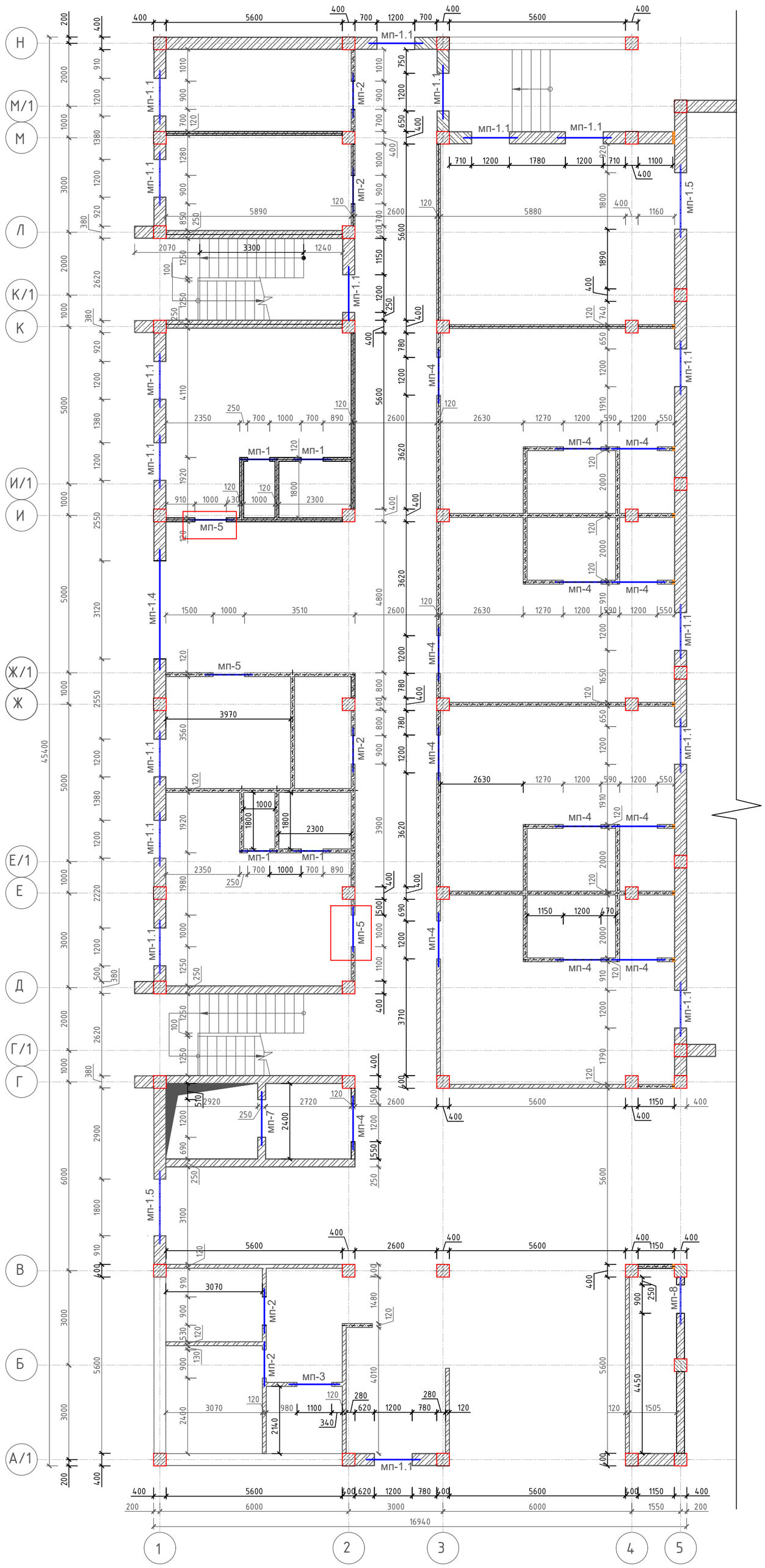

Спецификация элементов и материалов

Поз.	Обозначение	Наименование	Кол	Масса ед.,кг	Приме-чание.
		Монолитные перемычки - 1этаж.			
МП-1	См. лист АР-	МП-1 шт.	4	4,34	17,36
МП-2	См. лист АР-	МП-2 шт.	5	5,08	25,40
МП-3	См. лист АР-	МП-3 шт.	1	5,90	5,90
МП-4	См. лист АР-	МП-4 шт.	13	6,18	80,34
МП-5	См. лист АР-	МП-5 шт.	3	5,46	16,38
МП-7	См. лист АР-	МП-7 шт.	1	9,80	9,80
МП-8	См. лист АР-	МП-8 шт.	1	8,16	8,16
МП-1.1	См. лист АР-	МП-1.1 шт.	17	10,34	175,80
МП-1.5	См. лист АР-	МП-1.5 шт.	2	19,00	38,00
		Горизонтальное армирование стен			
Сг-1	См. лист АР-	Сетка Сг-1 $м^2$	123,04	2,67	328,51
Сг-2	См. лист АР-	Сетка Сг-2 $м^2$	38,32	2,67	102,31
Сг-3	См. лист АР-	Сетка Сг-3 $м^2$	117,20	1,733	203,10
	ГОСТ 530-2012	Кирпич керамический 250х120х65, (перегородки) t=120 $м^2$	-	-	615,43
	ГОСТ 530-2012	Кирпич керамический 250х120х65, t=250 $м^3$	-	-	24,95
	ГОСТ 4001-2013	Ракушечник - 390х190х190(h) М-35 $м^3$	-	-	50,55

Схема блокировки

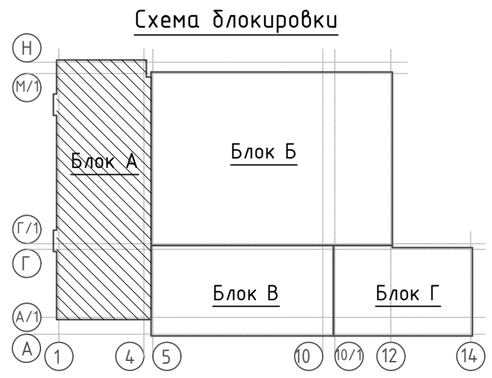

Кладка наружных стен выполняется из блоков ракушечника , отвечающих требованиям ГОСТ 4001-2013 "КАМНИ СТЕНОВЫЕ ИЗ ГОРНЫХ ПОРОД" на сложном цементном растворе М-50 с добавлением пластификаторов

1.Значение временного сопротивления кладки осевому растяжению по неперевязанным швам должно быть не менее Rnt=60 кПа(0,6 кгс/$см^2$)

2.Сетки горизонтального армирования выполнить непрерывным по длине и располагать шагом 700 мм по высоте. Горизонтальное армирование кладки осуществляется путем установки плоских сварных арматурных сеток

3.Перемычки монолитные железобетонные из бетона (С12/15).

4. Для заполнения горизонтальных армированных швов и зачеканки возможных зазоров между блоками и стальными элементами следует применять строительный раствор - тяжелый цементно-песчанный раствор по ГОСТ 28013-89 марки не ниже М50 с добавлением клеевого состава для кладки блоков (в соотношении 3:1)

5. Перегородки выполнены из керамического кирпича -Кр-р-по 250 120 65/1НФ/100/2,0/50 ГОСТ 530-2012 на сложном цементном растворе М-50 с добавлением пластификаторов.

6. Для керамического кирпича принять код АГСК 213-201-0101

7. Для Ракушечного блока принять код АГСК 213-308-0102

8. Для сетки арматурной из арматурной проволки Вр1 принять код АГСК 214-403-0101

9. Значение временного сопротивления кирпичной кладки осевому растяжению по неперевязанным швам не менее 60кПа (0,6 кгс/$см^2$) через 700мм выполнить горизонтальное армирование кладочными сетками Сг-3

10. Крепление ненесущих стеновых конструкций к несущим ж/б конструкциям выполнить соединительными элементами, привариваемыми к закладным изделиям анкерными болтами.

Изм.	Код	Лист	№ док.	Подпись	Дата
ГИП		Приходько О.			10.22
Проверил		Приходько О.			10.22
Выполнил		Забылханов Д.			10.22
Нормаконтроль		Гаврилов В.			10.22

64-29-07-2022-АР

Объект: "Строительство физкультурно-оздоровительного комплекса в мкр. Еркинкала г.Атырау"

Физкультурно-оздоровительный комплекс. Блок "А"

Стадия	Лист	Листов
РП	34и	95

Схема армирования кирпичных стен и перегородок первого этажа

ТОО "Геодезия сервис" 2022 г.

©

А – А

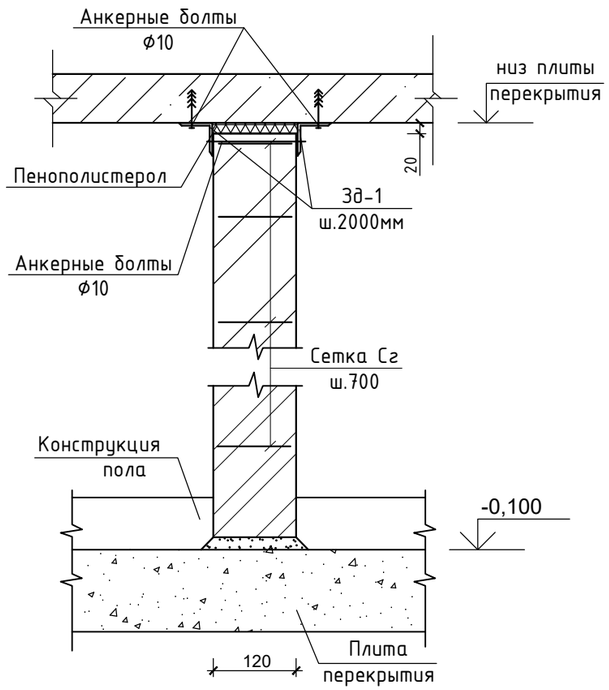

Крепление перегородок к стене

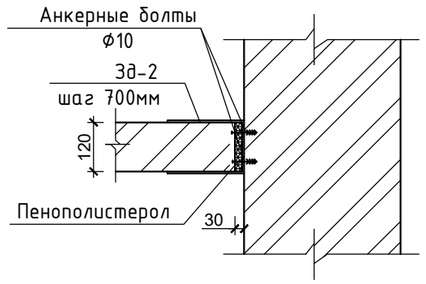

Спецификация элементов и материалов

Поз.	Обозначение	Наименование	Кол.	Масса ед. кг	Прим.
Зд-1	ГОСТ 103-2006	-5х100, L=125 мм, шт.	196	0,49	96,04
Зд-2	ГОСТ 103-2006	-5х100, L=320 мм, шт.	200	1,26	252,00
1	Анкерный болт	М 8х10,0х130 шт.	-	-	596

Зд-2, (1,26 кг)

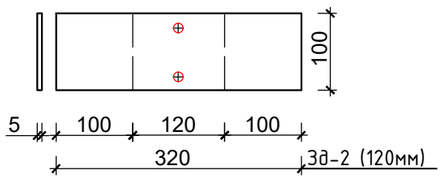

Зд-1 (0,49 кг)

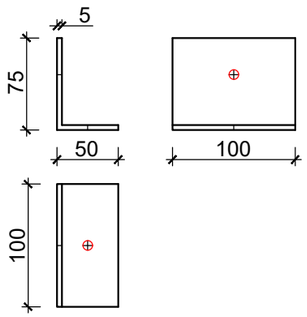

СГ-3 на 1 м.п. врI ф5

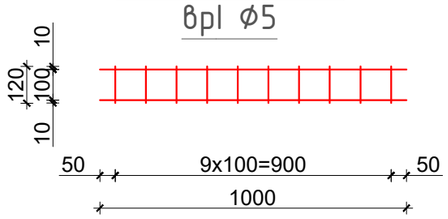

СГ-1 на 1 м.п. врI ф5

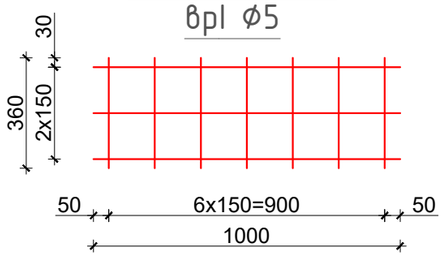

СГ-2 на 1 м.п. врI ф5

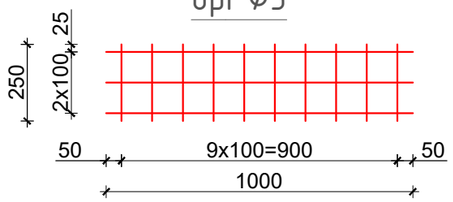

1.Сварку выполнять электродами Э42А по ГОСТ9467-75*.
Высоту сварного шва приниматьф по наименьшей толщине свариваемых элементов.

Изм.	Код	Лист	№ док.	Подпись	Дата				
						64-29-07-2022-АР			
						Объект: "Строительство физкультурно-оздоровительного комплекса в мкр. Еркинкала г.Атырау"			
ГИП		Приходько О.			10.22	Физкультурно-оздоровительный комплекс	Стадия	Лист	Листов
Проверил		Приходько О.			10.22		РП	35	95
Выполнил		Забылханов Д			10.22				
Нормаконтроль		Гаврилов В.			10.22	Спецификация элементов и материалов;	ТОО "Геодезия сервис" 2022 г.		

Схема армирования кирпичных стен и перегородок на отм. 0.000

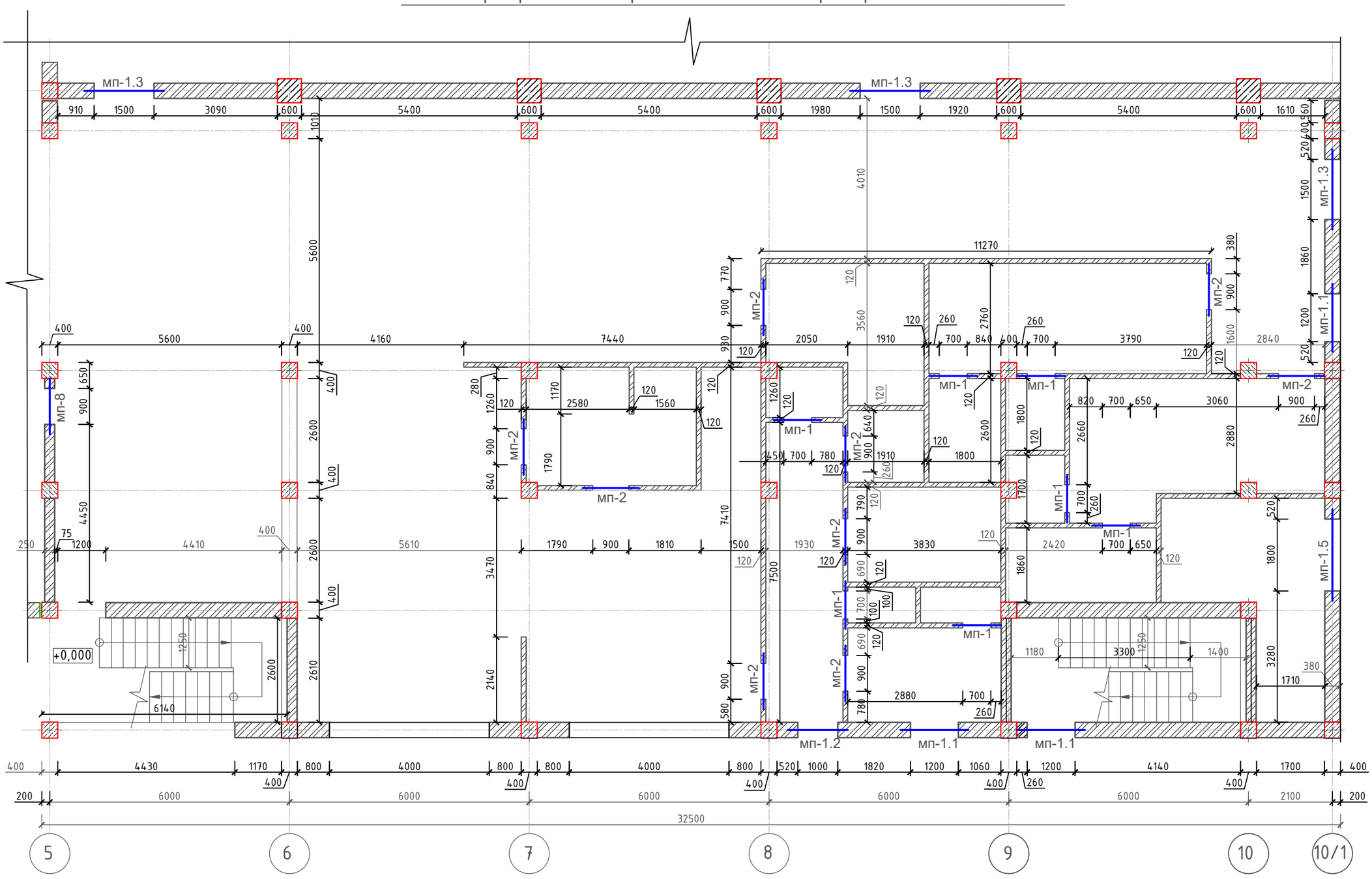

Спецификация элементов и материалов

Поз.	Обозначение	Наименование	Кол	Масса ед.,кг	Приме-чание.
		Монолитные перемычки			
МП-1	См. лист АР-	МП-1 шт.	7	4,34	30,40
МП-2	См. лист АР-	МП-2 шт.	9	5,08	45,72
МП-1.1	См. лист АР-	МП-1.1 шт.	3	10,34	31,02
МП-1.2	См. лист АР-	МП-1.2 шт.	1	9,12	9,12
МП-1.3	См. лист АР-	МП-1.3 шт.	3	12,10	36,30
МП-1.5	См. лист АР-	МП-1.5 шт.	1	19,00	19,00
		Горизонтальное армирование стен			
Сг-1	См. лист АР-	Сетка Сг-1 $м^2$	100,5	2,67	268,33
Сг-2	См. лист АР-	Сетка Сг-2 $м^2$	7,80	2,67	20,82
Сг-3	См. лист АР-	Сетка Сг-3 $м^2$	67,02	1,733	116,14
	ГОСТ 530-2012	Кирпич керамический 250x120x65, (перегородки) t=120 $м^2$	-	-	352,50
	ГОСТ 530-2012	Кирпич керамический 250x120x65, t=250 $м^3$	-	-	6,25
	ГОСТ 4001-2013	Ракушечник - 390x190x190(h) М-35 $м^3$	-	-	42,10

Схема блокировки

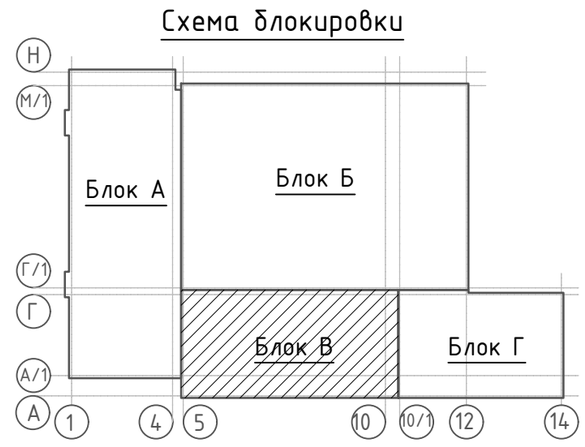

Кладка наружных стен выполняется из блоков ракушечника , отвечающих требованиям ГОСТ 4001-2013 "КАМНИ СТЕНОВЫЕ ИЗ ГОРНЫХ ПОРОД" на сложном цементном растворе М-50 с добавлением пластификаторов

1.Значение временного сопротивления кладки осевому растяжению по неперевязанным швам должно быть не менее Rnt=60 кПа(0,6 кгс/$см^2$)

2.Сетки горизонтального армирования выполнить непрерывным по длине и располагать шагом 700 мм по высоте. Горизонтальное армирование кладки осуществляется путем установки плоских сварных арматурных сеток

3.Перемычки монолитные железобетонные из бетона (С12/15).

4. Для заполнения горизонтальных армированных швов и зачеканки возможных зазоров между блоками и стальными элементами следует применять строительный раствор - тяжелый цементно-песчанный раствор по ГОСТ 28013-89 марки не ниже М50 с добавлением клеевого состава для кладки блоков (в соотношении 3:1)

5. Перегородки выполнены из керамического кирпича -Кр-р-по 250 120 65/1НФ/100/2,0/50 ГОСТ 530-2012 на сложном цементном растворе М-50 с добавлением пластификаторов.

6. Для керамического кирпича принять код АГСК 213-201-0101

7. Для ракушечного блока принять код АГСК 213-308-0102

8. Для сетки арматурной из арматурной проволки Вр1 принять код АГСК 214-403-0101

9. Значение временного сопротивления кирпичной кладки осевому растяжению по неперевязанным швам не менее 60кПа (0,6 кгс/$см^2$) через 700мм выполнить горизонтальное армирование кладочными сетками Сг-3

10. Крепление ненесущих стеновых конструкций к несущим ж/б конструкциям выполнить соединительными элементами, привариваемыми к закладным изделиям анкерными болтами.

Изм.	Код	Лист	№ док.	Подпись	Дата
ГИП		Приходько О.			10.22
Проверил		Приходько О.			10.22
Выполнил		Забылханов Д			10.22
Нормаконтроль		Гаврилов В.			10.22

64-29-07-2022-АР

Объект: "Строительство физкультурно-оздоровительного комплекса в мкр. Еркинкала г.Атырау"

Физкультурно-оздоровительный комплекс. Блок "В"

Стадия	Лист	Листов
РП	36и	95

Схема армирования кирпичных стен и перегородок на отм. 0.000

ТОО "Геодезия сервис" 2022 г.

А - А

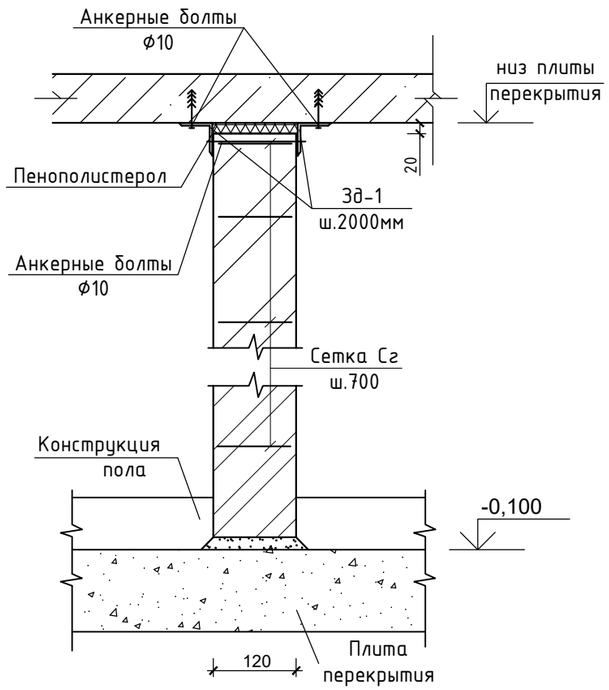

Крепление перегородок к стене

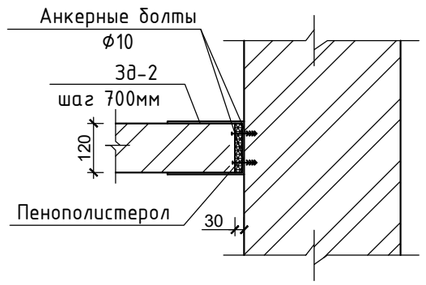

Спецификация элементов и материалов

Поз.	Обозначение	Наименование	Кол.	Масса ед. кг	Прим.
Зд-1	ГОСТ 103-2006	-5х100, L=125 мм, шт.	112	0,49	54,90
Зд-2	ГОСТ 103-2006	-5х100, L=320 мм, шт.	100	1,26	126,0
1	Анкерный болт	М 8х10,0х130 шт.	-	-	312

Зд-2, (1,26 кг)

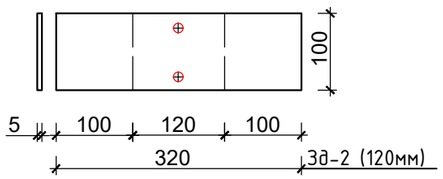

Зд-1 (0,49 кг)

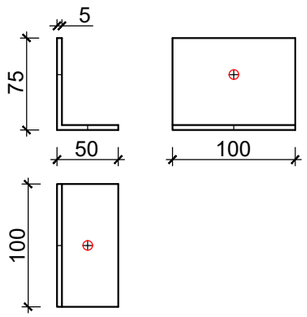

СГ-3 на 1 м.п. врI ф5

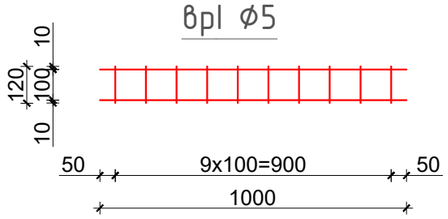

СГ-1 на 1 м.п. врI ф5

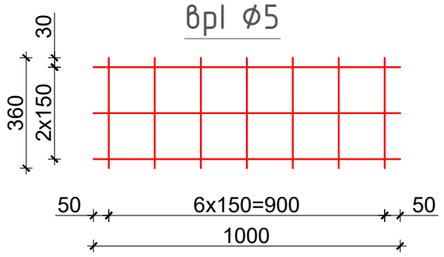

СГ-2 на 1 м.п. врI ф5

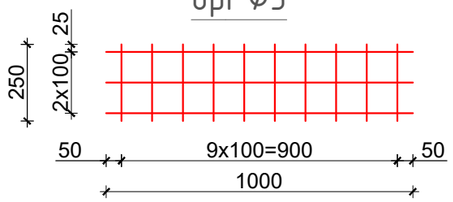

1.Сварку выполнять электродами Э42А по ГОСТ9467-75*.
Высоту сварного шва приниматьф по наименьшей толщине свариваемых элементов.

Изм.	Код	Лист	№ док.	Подпись	Дата
ГИП		Приходько О.			10.22
Проверил		Приходько О.			10.22
Выполнил		Забылханов Д			10.22
Нормаконтроль		Гаврилов В.			10.22

64-29-07-2022-АР

Объект: "Строительство физкультурно-оздоровительного комплекса в мкр. Еркинкала г.Атырау"

Физкультурно-оздоровительный комплекс

Стадия	Лист	Листов
РП	37	95

Схема крепление перегородок к стене.

ТОО "Геодезия сервис" 2022 г.

©

Схема армирования кирпичных стен и перегородок на отм. +3.600

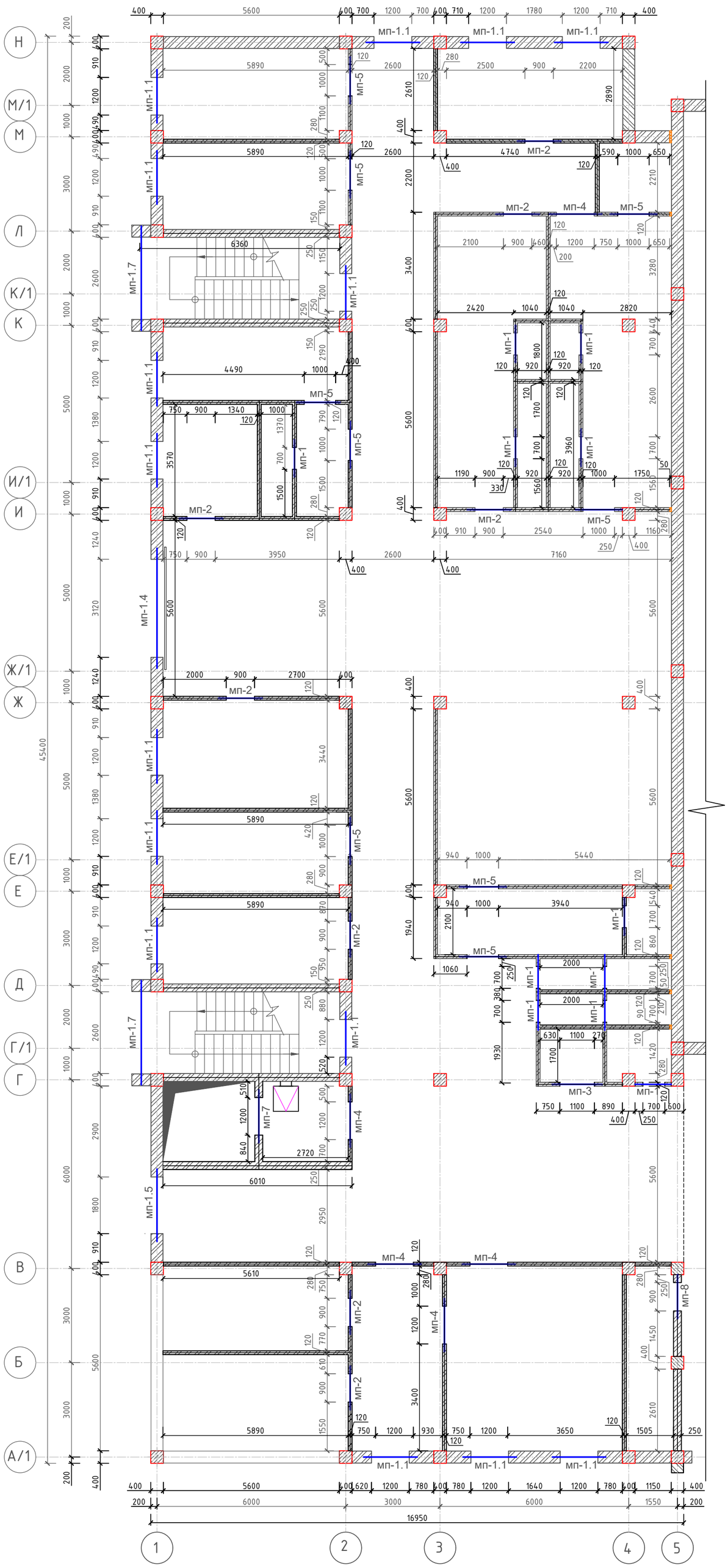

Спецификация элементов и материалов

Поз.	Обозначение	Наименование	Кол	Масса ед.,кг	Приме-чание.
		Монолитные перемычки - 2этаж.			
МП-1	См. лист АР-	МП-1 шт.	11	4,34	47,74
МП-2	См. лист АР-	МП-2 шт.	8	5,08	40,64
МП-3	См. лист АР-	МП-3 шт.	1	5,90	5,90
МП-4	См. лист АР-	МП-4 шт.	5	6,18	30,90
МП-5	См. лист АР-	МП-5 шт.	9	5,46	49,14
МП-7	См. лист АР-	МП-7 шт.	1	9,80	9,80
МП-8	См. лист АР-	МП-8 шт.	1	8,16	8,16
МП-1.1	См. лист АР-	МП-1.1 шт.	15	10,34	155,10
МП-1.4	См. лист АР-	МП-1.4 шт.	1	43,20	43,20
МП-1.5	См. лист АР-	МП-1.5 шт.	1	19,00	19,00
МП-1.7	См. лист АР-	МП-1.7 шт.	2	25,02	50,04
		Горизонтальное армирование стен			
Сг-1	См. лист АР-	Сетка Сг-1 $м^2$	123,04	2,67	328,51
Сг-2	См. лист АР-	Сетка Сг-2 $м^2$	101,53	2,67	271,08
Сг-3	См. лист АР-	Сетка Сг-3 $м^2$	120,60	1,733	209,00
	ГОСТ 530-2012	Кирпич керамический 250х120х65, (перегородки) t=120 $м^2$	-	-	620,63
	ГОСТ 530-2012	Кирпич керамический 250х120х65, t=250 $м^3$	-	-	30,09
	ГОСТ 530-2012	Кирпич керамический 250х120х65, (парапет) t=250 $м^3$	-	-	47,40
	ГОСТ 4001-2013	Ракушечник - 390х190х190(h) М-35 $м^3$	-	-	60,80
		Ж/Б обвязка			
1	ГОСТ 34028-2016	Ø 12 А400 L= м.п.	296,90	0,89	264,24
3	ГОСТ 34028-2016	Ø 6 А240 L= 940 мм	300	0,20	60,0
	СТ РК EN 206-2017	Бетон С12/15 W 6,F50. $м^3$	-	-	3,71

Схема блокировки

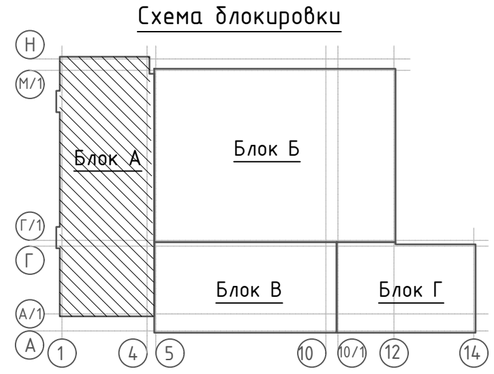

Кладка наружных стен выполняется из блоков ракушечника , отвечающих требованиям ГОСТ 4001-2013 "КАМНИ СТЕНОВЫЕ ИЗ ГОРНЫХ ПОРОД" на сложном цементном растворе М-50 с добавлением пластификаторов

1.Значение временного сопротивления кладки осевому растяжению по неперевязанным швам должно быть не менее Rnt=60 кПа(0,6 кгс/$см^2$)

2.Сетки горизонтального армирования выполнить непрерывным по длине и располагать шагом 700 мм по высоте. Горизонтальное армирование кладки осуществляется путем установки плоских сварных арматурных сеток

3.Перемычки монолитные железобетонные из бетона (С12/15).

4. Для заполнения горизонтальных армированных швов и зачеканки возможных зазоров между блоками и стальными элементами следует применять строительный раствор - тяжелый цементно-песчанный раствор по ГОСТ 28013-89 марки не ниже М50 с добавлением клеевого состава для кладки блоков (в соотношении 3:1)

5. Перегородки выполнены из керамического кирпича -Кр-р-по 250 120 65/1НФ/100/2,0/50 ГОСТ 530-2012 на сложномцементном растворе М-50 с добавлением пластификаторов.

6. Для керамического кирпича принять код АГСК 213-201-0101

7. Для ракушечного блока принять код АГСК 213-308-0102

8. Для сетки арматурной из арматурной проволки Вр1 принять код АГСК 214-403-0101

9. Значение временного сопротивления кирпичной кладки осевому растяжению по неперевязанным швам не менее 60кПа (0,6 кгс/$см^2$) через 700мм выполнить горизонтальное армирование кладочными сетками Сг-3

10. Крепление ненесущих стеновых конструкций к несущим ж/б конструкциям выполнить соединительными элементами, привариваемыми к закладным изделиям анкерными болтами.

Ведомость деталей

№ поз.	Эскиз
2	440; 160; 260; 340
3	310; 160; 260; 210

Изм.	Код	Лист	№ док.	Подпись	Дата
ГИП		Приходько О.			10.22
Проверил		Приходько О.			10.22
Выполнил		Забылханов Д.			10.22
Нормаконтроль		Гаврилов В.			10.22

64-29-07-2022-АР

Объект: "Строительство физкультурно-оздоровительного комплекса в мкр. Еркинкала г.Атырау"

Физкультурно-оздоровительный комплекс. Блок "А"

Стадия	Лист	Листов
РП	38и	95

Схема армирования кирпичных стен и перегородок на отм. +3.600

ТОО "Геодезия сервис" 2022 г.

©

А – А

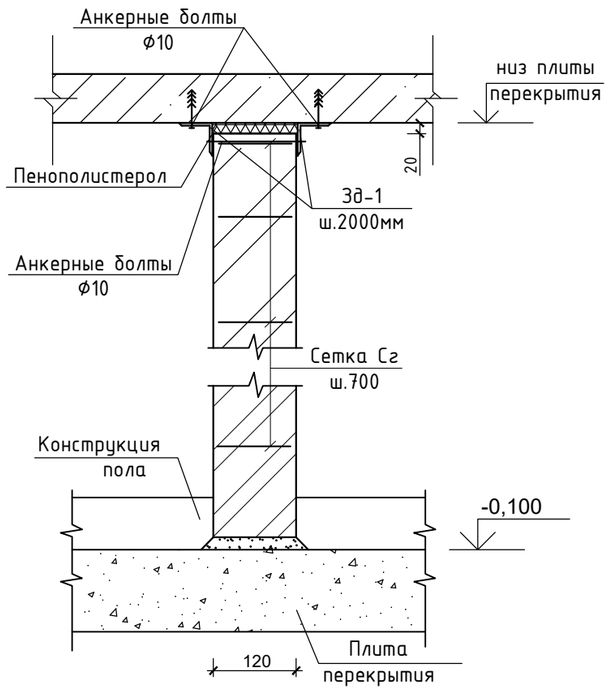

Крепление перегородок к стене

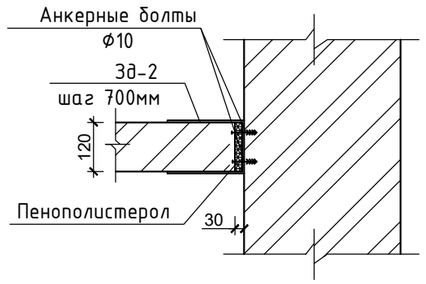

Зд-2, (1,26 кг)

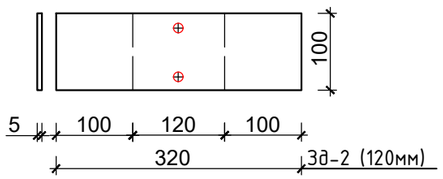

Зд-1 (0,49 кг)

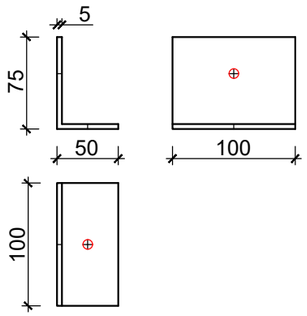

СГ-3 на 1 м.п.

вр1 ф5

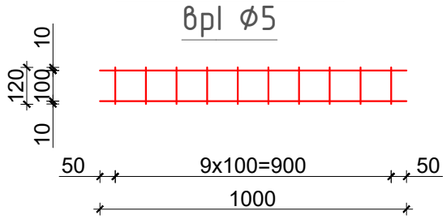

СГ-1 на 1 м.п.

вр1 ф5

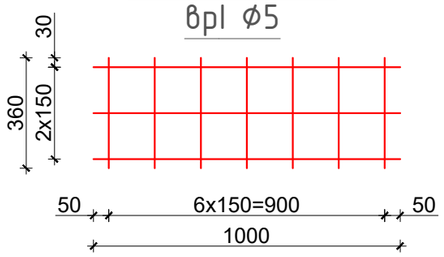

СГ-2 на 1 м.п.

вр1 ф5

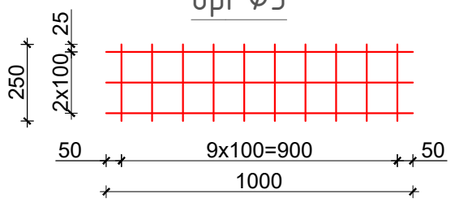

Спецификация элементов и материалов

Поз.	Обозначение	Наименование	Кол.	Масса ед. кг	Прим.
Зд-1	ГОСТ 103-2006	-5x100, L=125 мм, шт.	196	0,49	96,04
Зд-2	ГОСТ 103-2006	-5x100, L=320 мм, шт.	200	1,26	252,00
1	Анкерный болт	М 8x10,0x130 шт.	-	-	596

1.Сварку выполнять электродами Э42А по ГОСТ9467-75*.
Высоту сварного шва приниматьф по наименьшей толщине свариваемых элементов.

Изм.	Код	Лист	№ док.	Подпись	Дата	64-29-07-2022-АР		
						Объект: "Строительство физкультурно-оздоровительного комплекса в мкр. Еркинкала г.Атырау"		
ГИП		Приходько О.			10.22	Физкультурно-оздоровительный комплекс. Блок "А"	Стадия	Лист	Листов
Проверил		Приходько О.			10.22		РП	39	95
Выполнил		Забылханов Д			10.22				
Нормаконтроль		Гаврилов В.			10.22	Схема крепление перегородок к стене.	ТОО "Геодезия сервис" 2022 г. ©		

Формат А3

Схема армирования кирпичных стен и перегородок на отм. +3.600

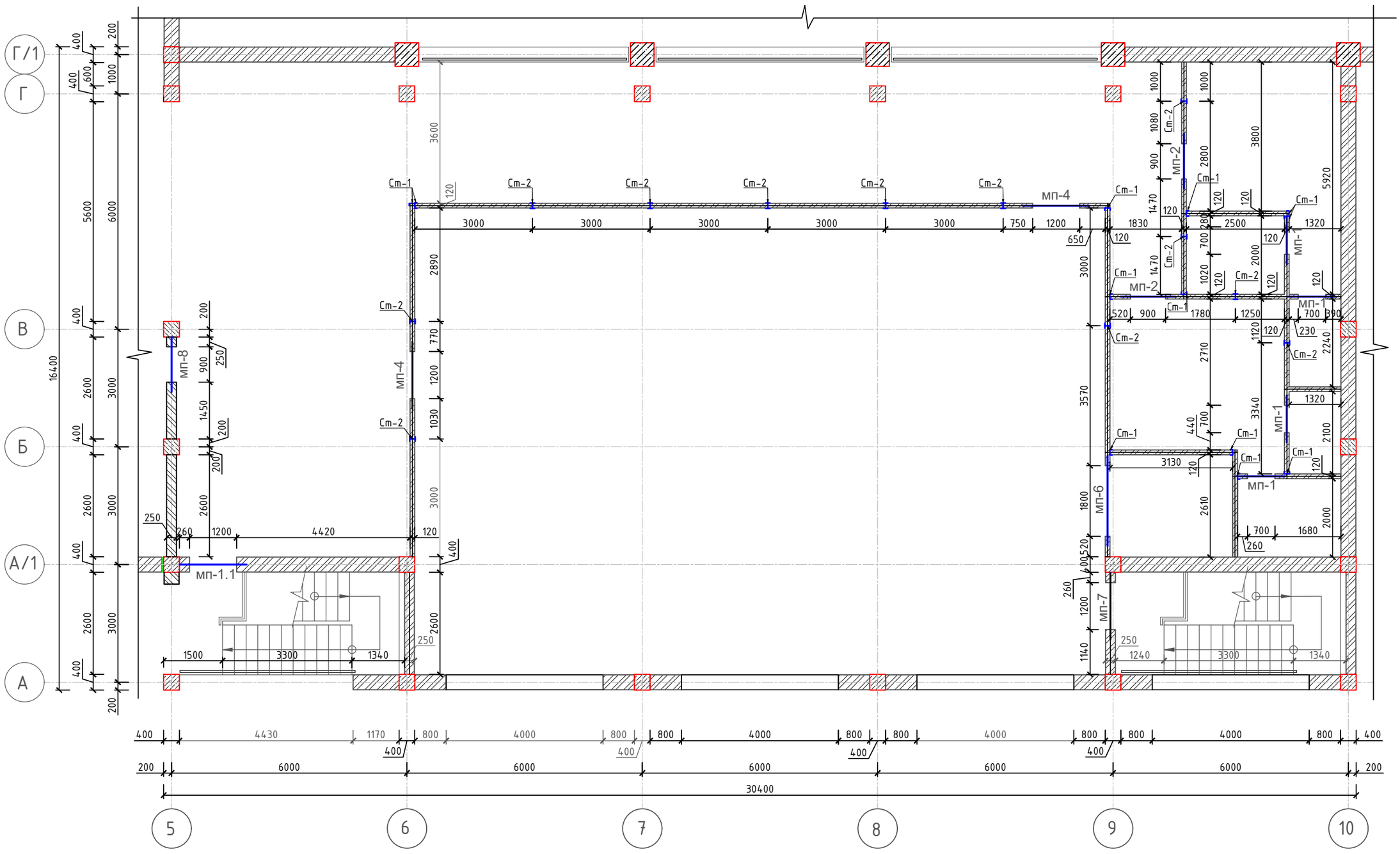

Спецификация элементов и материалов

Поз.	Обозначение	Наименование	Кол	Масса ед.,кг	Приме-чание.
		Монолитные перемычки			
МП-1	См. лист АР-	МП-1 шт.	4	4,34	17,36
МП-2	См. лист АР-	МП-2 шт.	2	5,08	10,16
МП-4	См. лист АР-	МП-4 шт.	2	6,18	12,36
МП-6	См. лист АР-	МП-6 шт.	1	13,46	13,46
МП-7	См. лист АР-	МП-7 шт.	1	9,80	9,80
МП-1.1	См. лист АР-	МП-1.1 шт.	1	10,34	10,34
		Стойка металическая			
СТ-1	См. лист АР-	СТ-1 шт.	12	27,32	327,84
СТ-2	См. лист АР-	СТ-2 шт.	12	54,65	655,80
		Горизонтальное армирование стен			
Сг-1	См. лист АР-	Сетка Сг-1 $м^2$	60,44	2,67	161,37
Сг-2	См. лист АР-	Сетка Сг-2 $м^2$	7,80	2,67	20,83
Сг-3	См. лист АР-	Сетка Сг-3 $м^2$	48,80	1,733	84,57
	ГОСТ 530-2012	Кирпич керамический 250х120х65, (перегородки) t=120 $м^2$	-	-	286,46
	ГОСТ 530-2012	Кирпич керамический 250х120х65, t=250 $м^3$	-	-	4,70
	ГОСТ 530-2012	Кирпич керамический 250х120х65, (парапет) t=380 $м^3$	-	-	32,70
	ГОСТ 4001-2013	Ракушечник - 390х190х190(h) М-35 $м^3$	-	-	59,42
4	ГОСТ 8278-83	Гн.[140*60*3, L=п.м	67,80	5,85	396,63
		Ж/Б обвязка			
1	ГОСТ 34028-2016	Ø 12 А400 L= м.п.	247,80	0,89	220,54
3	ГОСТ 34028-2016	Ø 6 А240 L= 1200 мм	250	0,26	65,0
	СТ РК EN 206-2017	Бетон С12/15 W 6,F50. $м^3$	-	-	4,71

Схема блокировки

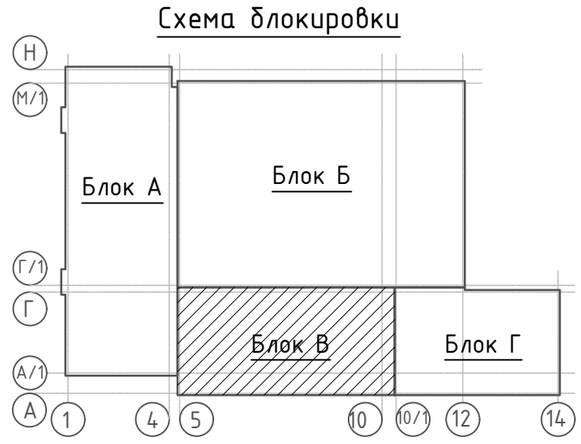

Ведомость деталей

№ поз.	Эскиз
2	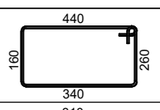
3	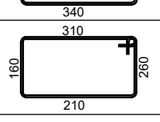

Кладка наружных стен выполняется из блоков ракушечника , отвечающих требованиям ГОСТ 4001-2013 "КАМНИ СТЕНОВЫЕ ИЗ ГОРНЫХ ПОРОД" на сложном цементном растворе М-50 с добавлением пластификаторов

1.Значение временного сопротивления кладки осевому растяжению по неперевязанным швам должно быть не менее Rnt=60 кПа(0,6 кгс/$см^2$)

2.Сетки горизонтального армирования выполнить непрерывным по длине и располагать шагом 700 мм по высоте. Горизонтальное армирование кладки осуществляется путем установки плоских сварных арматурных сеток

3.Перемычки монолитные железобетонные из бетона (С12/15).

4. Для заполнения горизонтальных армированных швов и зачеканки возможных зазоров между блоками и стальными элементами следует применять строительный раствор - тяжелый цементно-песчанный раствор по ГОСТ 28013-89 марки не ниже М50 с добавлением клеевого состава для кладки блоков (в соотношении 3:1)

5. Перегородки выполнены из керамического кирпича -Кр-р-по 250 120 65/1НФ/100/2,0/50 ГОСТ 530-2012 на сложном цементном растворе М-50 с добавлением пластификаторов.

6. Для керамического кирпича принять код АГСК 213-201-0101

7. Для ракушечного блока принять код АГСК 213-308-0102

8. Для сетки арматурной из арматурной проволки Вр1 принять код АГСК 214-403-0101

9. Значение временного сопротивления кирпичной кладки осевому растяжению по неперевязанным швам не менее 60кПа (0,6 кгс/$см^2$) через 700мм выполнить горизонтальное армирование кладочными сетками Сг-3

10. Крепление ненесущих стеновых конструкций к несущим ж/б конструкциям выполнить соединительными элементами, привариваемыми к закладным изделиям анкерными болтами.

Изм.	Код	Лист	№ док.	Подпись	Дата
ГИП		Приходько О.			10.22
Проверил		Приходько О.			10.22
Выполнил		Забылханов Д.			10.22
Нормаконтроль		Гаврилов В.			10.22

64-29-07-2022-АР

Объект: "Строительство физкультурно-оздоровительного комплекса в мкр. Еркинкала г.Атырау"

Физкультурно-оздоровительный комплекс. Блок "В"

Стадия	Лист	Листов
РП	40	95

Схема армирования кирпичных стен и перегородок на отм. +3.600

ТОО "Геодезия сервис" 2022 г.

©

А - А

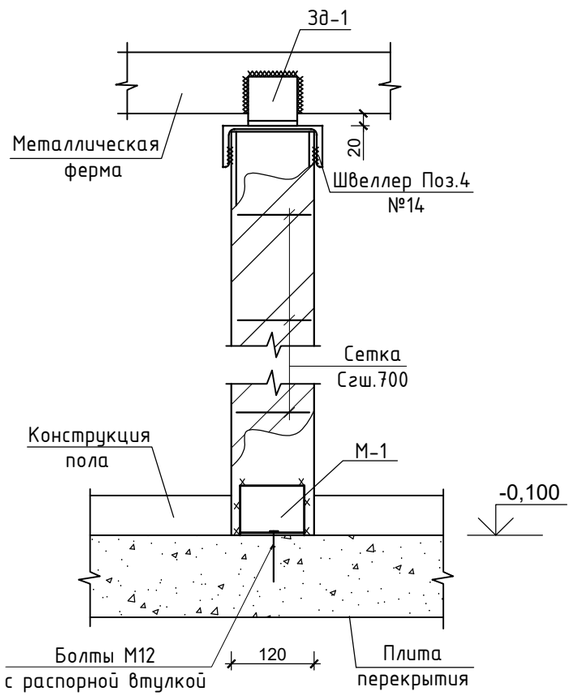

Крепление перегородок к стене

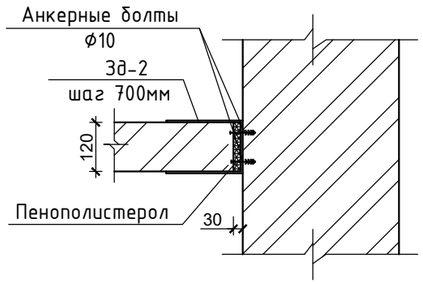

Зд-2, (1,26 кг)

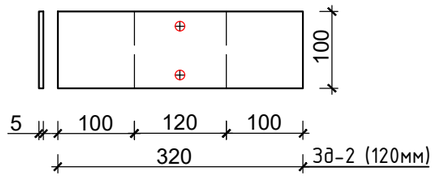

Спецификация элементов и материалов

Поз.	Обозначение	Наименование	Кол.	Масса ед. кг	Прим.
Зд-1	ГОСТ 103-2006	-5х100, L=150 мм, шт.	10	0,60	6,00
Зд-2	ГОСТ 103-2006	-5х100, L=320 мм шт.	42	1,26	52,92
1	Анкерный болт	М 12х16,0х180 шт.	-	-	34
2	Анкерный болт	М 8х10,0х130 шт.	-	-	84

№ п/п	Кол-во	Обозначение	Наименование	Кол-во	Масса, кг		
					позиц.	всех	марки
Ст-1	1	ГОСТ 8278-83	Гн.[140*60*3, L=4500мм	1	26,32	26,32	27,32
	М-1	см. данный лист	Монтажное соединение, шт.	1	1,007	1,007	
Ст-2	1	ГОСТ 8278-83	Гн.[140*60*3, L=4500мм	2	26,32	52,64	54,65
	М-1	см. данный лист	Монтажное соединение, шт.	2	1,007	2,014	

Зд-1 (0,60 кг)

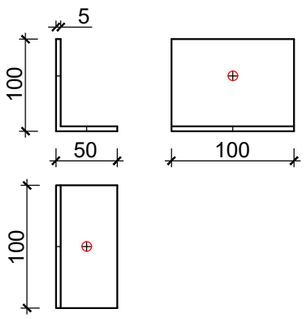

М-1 (1,007кг)

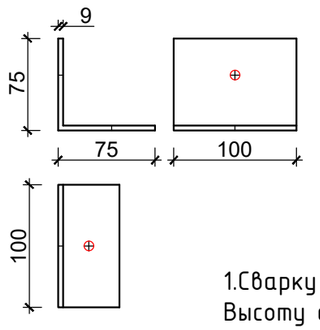

СГ-3 на 1 м.п.

вр1 Ф5

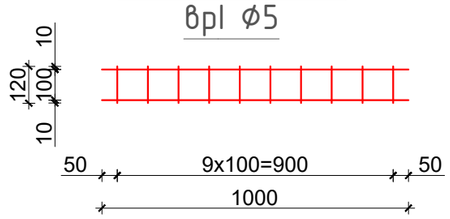

СГ-1 на 1 м.п.

вр1 Ф5

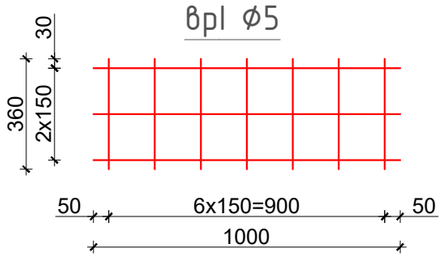

СГ-2 на 1 м.п.

вр1 Ф5

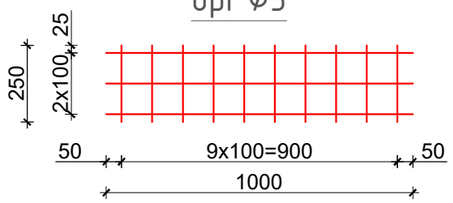

1.Сварку выполнять электродами Э42А по ГОСТ 9467-87.
Высоту сварного шва приниматьф по наименьшей толщине свариваемых элементов.
2.По периметру перегородок выполнить металлическую обвязку с из швеллера №14 по ГОСТ 8278-83 с последующим соединением с металлической фермой через закладную деталь ЗД-1.

Изм.	Код	Лист	№ док.	Подпись	Дата	64-29-07-2022-АР			
						Объект: "Строительство физкультурно-оздоровительного комплекса в мкр. Еркинкала г.Атырау"			
ГИП		Приходько О.			10.22	Физкультурно-оздоровительный комплекс. Блок "В"	Стадия	Лист	Листов
Проверил		Приходько О.			10.22		РП	41	95
Выполнил		Забылханов Д			10.22				
Нормаконтроль		Гаврилов В.			10.22	Схема крепление перегородок к стене.	ТОО "Геодезия сервис" 2022 г.		

Формат А3

Схема расположения перемычек

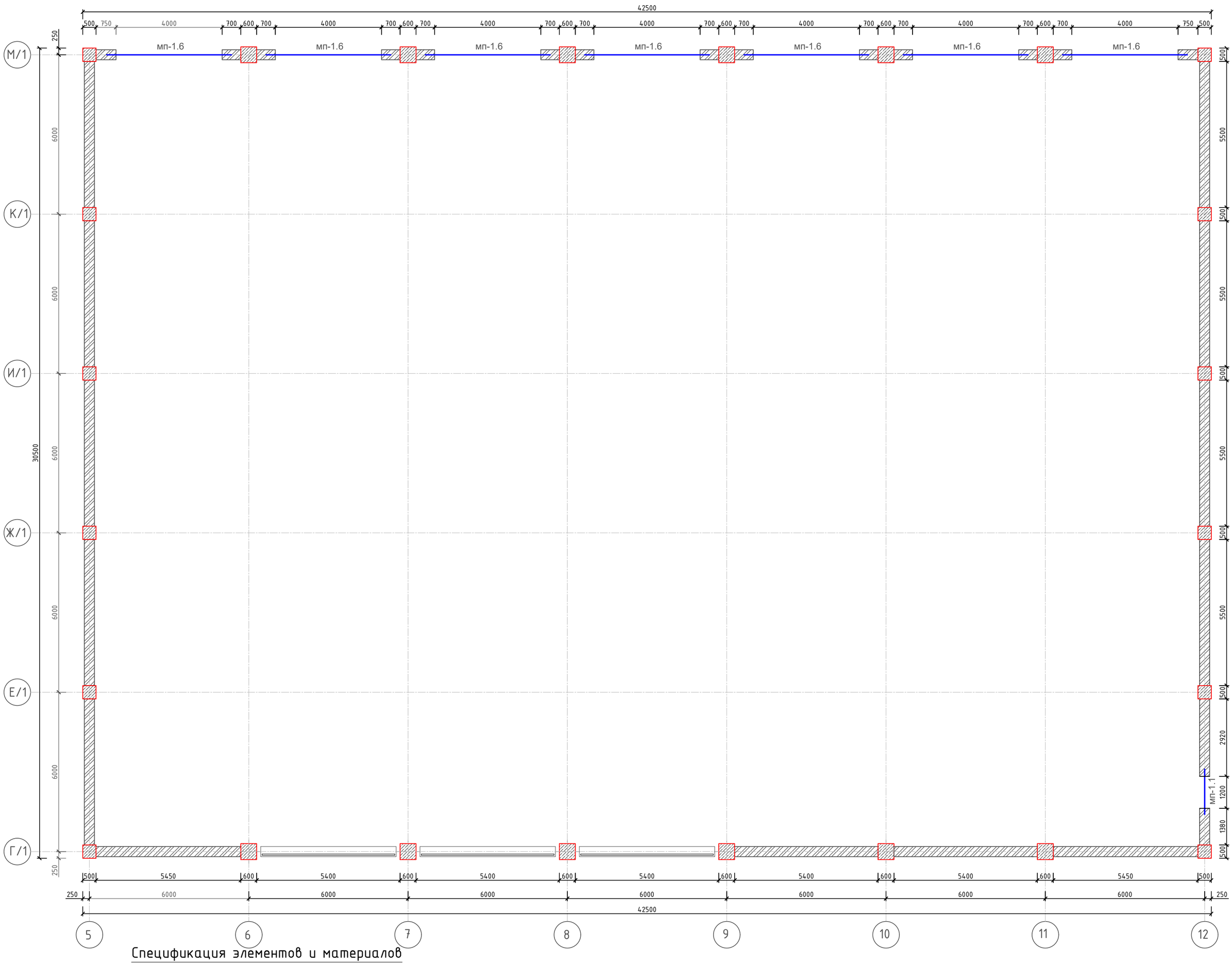

Спецификация элементов и материалов

Поз.	Обозначение	Наименование	Кол	Масса ед.,кг	Приме-чание.
		Монолитные перемычки			
МП-1.1	См. лист АР-	МП-1.1 шт.	1	10,34	10,34
МП-1.6	См. лист АР-	МП-1.6 шт.	7	53,04	371,30
		Горизонтальное армирование стен			
Сг-1	См. лист АР-	Сетка Сг-1 $м^2$	500,15	2,67	1335,40
	ГОСТ 530-2012	Кирпич керамический 250х120х65, (парапет) t=380 $м^3$	-	-	91,10
	ГОСТ 4001-2013	Ракушечник-390х190х190(h) М-35 $м^3$	-	-	362,16
		Ж/Б обвязка			
1	ГОСТ 34028-2016	Ø 12 А400 L= м.п.	584,32	0,89	520,04
3	ГОСТ 34028-2016	Ø 6 А240 L= 1200 мм	585	0,26	152,10
	СТ РК EN 206-2017	Бетон С12/15 W 6,F50. $м^3$	-	-	11,10

Кладка наружных стен выполняется из блоков ракушечника , отвечающих требованиям ГОСТ 4001-2013 "КАМНИ СТЕНОВЫЕ ИЗ ГОРНЫХ ПОРОД" на сложном цементном растворе М-50 с добавлением пластификаторов
1.Значение временного сопротивления кладки осевому растяжению по неперевязанным швам должно быть не менее Rnt=60 кПа(0,6 кгс/$см^2$)
2.Сетки горизонтального армирования выполнить непрерывным по длине и располагать шагом 700 мм по высоте. Горизонтальное армирование кладки осуществляется путем установки плоских сварных арматурных сеток
3.Перемычки монолитные железобетонные из бетона (С12/15).
4. Для заполнения горизонтальных армированных швов и зачеканки возможных зазоров между блоками и стальными элементами следует применять строительный раствор - тяжелый цементно-песчанный раствор по ГОСТ 28013-89 марки не ниже М50 с добавлением клеевого состава для кладки блоков (в соотношении 3:1)
5. Для керамического кирпича принять код АГСК 213-201-0101
6. Для ракушечного блока принять код АГСК 213-308-0102
7. Для сетки арматурной из арматурной проволки Вр1 принять код АГСК 214-403-0101
8. Для бетона класа С 12/15. Код АГСК- 212-101-0604.
9. Для арматурных стержней А400 принять код АГСК 214-210-0201-0004.
10. Для арматурных стержней А240 принять код АГСК 214-210-0101-0001.

Схема блокировки

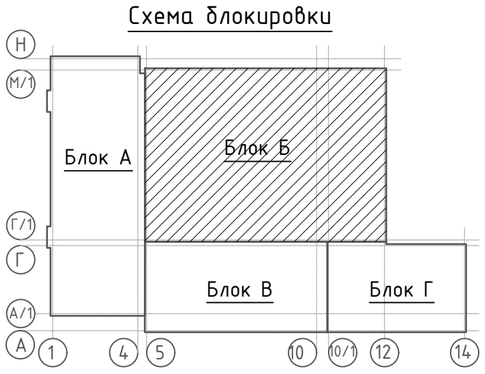

Ведомость деталей

№ поз.	Эскиз
2	440, 160, 260, 340
3	310, 160, 260, 210

Изм.	Код	Лист	№ док.	Подпись	Дата
ГИП		Приходько О.			10.22
Проверил		Приходько О.			10.22
Выполнил		Забылханов Д.			10.22
Нормаконтроль		Гаврилов В.			10.22

64-29-07-2022-АР

Объект: "Строительство физкультурно-оздоровительного комплекса в мкр. Еркинкала г.Атырау"

Физкультурно-оздоровительный комплекс. Блок "Б"

Стадия	Лист	Листов
РП	42	95

Схема расположения перемычек

ТОО "Геодезия сервис" 2022 г.

©

Схема расположения перемычек

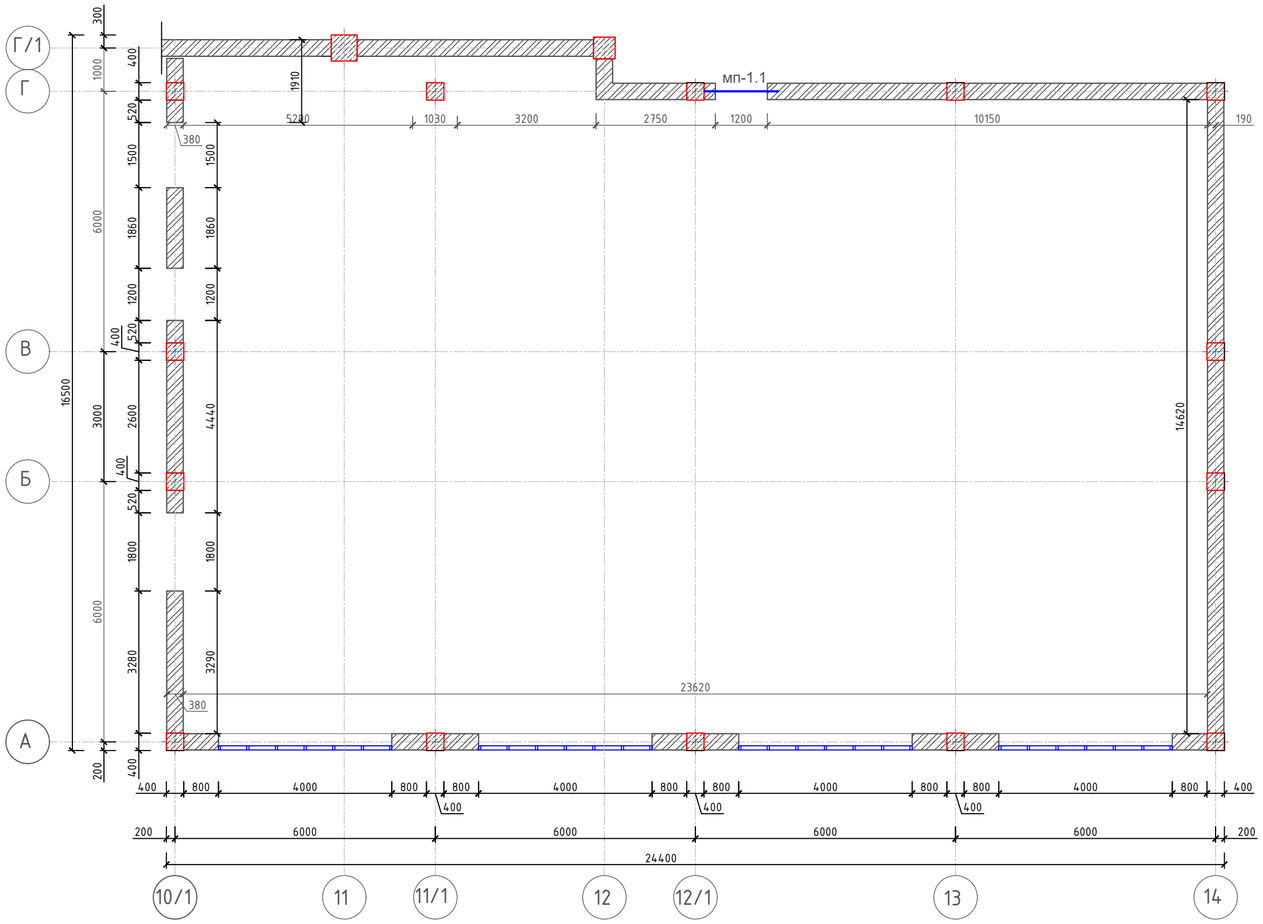

Спецификация элементов и материалов

Поз.	Обозначение	Наименование	Кол	Масса ед.,кг	Приме-чание.
		Монолитные перемычки			
МП-1.1	См. лист АР-	МП-1.1 шт.	1	10,34	10,34
		Горизонтальное армирование стен			
Сг-1	См. лист АР-	Сетка Сг-1 $м^2$	99,41	2,67	265,42
	ГОСТ 530-2012	Кирпич керамический 250х120х65, (парапет) t=380 $м^3$	-	-	30,20
	ГОСТ 4001-2013	Ракушечник-390х190х190(h) М-35 $м^3$	-	-	63,92
		Ж/Б обвязка			
1	ГОСТ 34028-2016	Ø 12 А400 L= м.п.	225,80	0,89	200,96
3	ГОСТ 34028-2016	Ø 6 А240 L= 1200 мм	226	0,26	58,76
	СТ РК EN 206-2017	Бетон С12/15 W 6,F50. $м^3$	-	-	4,30

Схема блокировки

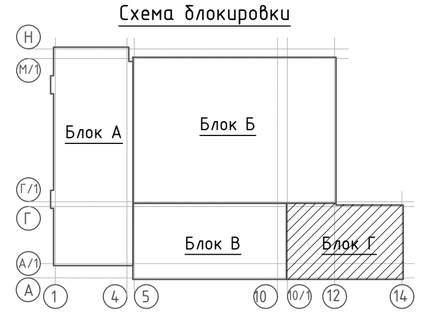

Ведомость деталей

№ поз.	Эскиз
2	440, 160, 280, 340
3	310, 160, 280, 210

Кладка наружных стен выполняется из блоков ракушечника , отвечающих требованиям ГОСТ 4001-2013 "КАМНИ СТЕНОВЫЕ ИЗ ГОРНЫХ ПОРОД" на сложном цементном растворе М-50 с добавлением пластификаторов

1.Значение временного сопротивления кладки осевому растяжению по неперевязанным швам должно быть не менее Rnt=60 кПа(0,6 кгс/$см^2$)

2.Сетки горизонтального армирования выполнить непрерывным по длине и располагать шагом 700 мм по высоте. Горизонтальное армирование кладки осуществляется путем установки плоских сварных арматурных сеток

3.Перемычки монолитные железобетонные из бетона (С12/15).

4. Для заполнения горизонтальных армированных швов и зачеканки возможных зазоров между блоками и стальными элементами следует применять строительный раствор - тяжелый цементно-песчанный раствор по ГОСТ 28013-89 марки не ниже М50 с добавлением клеевого состава для кладки блоков (в соотношении 3:1)

5. Для керамического кирпича принять код АГСК 213-201-0101

6. Для ракушечного блока принять код АГСК 213-308-0102

7. Для сетки арматурной из арматурной проволки Вр1 принять код АГСК 214-403-0101

8. Для бетона класа С 12/15. Код АГСК- 212-101-0604.

9. Для арматурных стержней А400 принять код АГСК 214-210-0201-0004.

10. Для арматурных стержней А240 принять код АГСК 214-210-0101-0001.

Изм.	Код	Лист	№ док.	Подпись	Дата
ГИП		Приходько О.			10.22
Проверил		Приходько О.			10.22
Выполнил		Забылханов Д.			10.22
Нормаконтроль		Гаврилов В.			10.22

64-29-07-2022-АР

Объект: "Строительство физкультурно-оздоровительного комплекса в мкр. Еркинкала г.Атырау"

Физкультурно-оздоровительный комплекс. Блок "Г"

Стадия	Лист	Листов
РП	43	95

Схема расположения перемычек

ТОО "Геодезия сервис" 2022 г.

©

Спецификация элементов и материалов

Поз.	Обозначение	Наименование	Кол. шт.	Масса ед. кг.	Примечание
		Монолитные перемычки			
		МП - 1	1		4,34
1	ГОСТ 34028-2016	ф 14 А400 L=1160 мм	3	1,40	4,20
2	ГОСТ 34028-2016	ф 6 А240 L=110 мм	7	0,02	0,14
	СТ РК EN 206-2017	Бетон С12/15 $м^3$	-	-	0,02
		МП - 2	1		5,08
1	ГОСТ 34028-2016	ф 14 А400 L=1360 мм	3	1,64	4,92
2	ГОСТ 34028-2016	ф 6 А240 L=110 мм	8	0,02	0,16
	СТ РК EN 206-2017	Бетон С12/15 $м^3$	-	-	0,025
		МП - 3	1		5,90
1	ГОСТ 34028-2016	ф 14 А400 L=1560 мм	3	1,90	5,70
2	ГОСТ 34028-2016	ф 6 А240 L=110 мм	9	0,02	0,18
	СТ РК EN 206-2017	Бетон С12/15 $м^3$	-	-	0,03
		МП - 4	1		6,18
1	ГОСТ 34028-2016	ф 14 А400 L=1660 мм	3	2,00	6,00
2	ГОСТ 34028-2016	ф 6 А240 L=110 мм	9	0,02	0,18
	СТ РК EN 206-2017	Бетон С12/15 $м^3$	-	-	0,03
		МП - 5	1		5,46
1	ГОСТ 34028-2016	ф 14 А400 L=1460 мм	3	1,76	5,30
2	ГОСТ 34028-2016	ф 6 А240 L=110 мм	8	0,02	0,16
	СТ РК EN 206-2017	Бетон С12/15 $м^3$	-	-	0,03
		МП - 6	1		13,46
1	ГОСТ 34028-2016	ф 14 А400 L=2460 мм	4	2,97	11,90
3	ГОСТ 34028-2016	ф 6 А240 L=540 мм	13	0,12	1,56
	СТ РК EN 206-2017	Бетон С12/15 $м^3$	-	-	0,05
		МП - 7	1		9,80
1	ГОСТ 34028-2016	ф 14 А400 L=1660 мм	4	2,00	8,00
4	ГОСТ 34028-2016	ф 6 А240 L=940 мм	9	0,20	1,80
Оп-2	См.данный лист	Опорная плита Оп-2	2	0,008	0,016$м^3$
	СТ РК EN 206-2017	Бетон С12/15 $м^3$	-	-	0,09
		МП - 8	1		8,16
1	ГОСТ 34028-2016	ф 14 А400 L=1360 мм	4	1,64	6,56
4	ГОСТ 34028-2016	ф 6 А240 L=940 мм	8	0,20	1,60
Оп-2	См.данный лист	Опорная плита Оп-2	2	0,008	0,016$м^3$
	СТ РК EN 206-2017	Бетон С12/15 $м^3$	-	-	0,07
		МП - 1.1	1		10,34
1	ГОСТ 34028-2016	ф 14 А400 L=1660 мм	4	2,00	8,00
5	ГОСТ 34028-2016	ф 6 А240 L=1200 мм	9	0,26	2,34
Оп-1	Серия 1.225-2	Опорная плита Оп-1	2	0,020	0,040$м^3$
	СТ РК EN 206-2017	Бетон С12/15 $м^3$	-	-	0,13
		МП - 1.2	1		9,12
1	ГОСТ 34028-2016	ф 14 А400 L=1460 мм	4	1,76	7,04
5	ГОСТ 34028-2016	ф 6 А240 L=1200 мм	8	0,26	2,08
Оп-1	Серия 1.225-2	Опорная плита Оп-1	2	0,020	0,040$м^3$
	СТ РК EN 206-2017	Бетон С12/15 $м^3$	-	-	0,11
		МП - 1.3	1		12,10
1	ГОСТ 34028-2016	ф 14 А400 L=1960 мм	4	2,37	9,50
5	ГОСТ 34028-2016	ф 6 А240 L=1200 мм	10	0,26	2,60

Спецификация элементов и материалов

Поз.	Обозначение	Наименование	Кол. шт.	Масса ед. кг.	Примечание
Оп-1	Серия 1.225-2	Опорная плита Оп-1	2	0,020	0,040$м^3$
	СТ РК EN 206-2017	Бетон С12/15 $м^3$	-	-	0,15
		МП - 1.4	1		43,20
1	ГОСТ 34028-2016	ф 20 А400 L=3780 мм	4	9,30	37,20
6	ГОСТ 34028-2016	ф 6 А240 L=1340 мм	20	0,30	6,00
Оп-1	Серия 1.225-2	Опорная плита Оп-1	2	0,020	0,040$м^3$
	СТ РК EN 206-2017	Бетон С12/15 $м^3$	-	-	0,40
		МП - 1.5	1		19,00
1	ГОСТ 34028-2016	ф 16 А400 L=2460 мм	4	3,90	15,60
5	ГОСТ 34028-2016	ф 6 А240 L=1200 мм	13	0,26	3,40
Оп-1	Серия 1.225-2	Опорная плита Оп-1	2	0,020	0,040$м^3$
	СТ РК EN 206-2017	Бетон С12/15 $м^3$	-	-	0,20
		МП - 1.6	1		53,04
1	ГОСТ 34028-2016	ф 20 А400 L=4660 мм	4	11,46	45,84
6	ГОСТ 34028-2016	ф 6 А240 L=1340 мм	24	0,30	7,20
Оп-1	Серия 1.225-2	Опорная плита Оп-1	2	0,020	0,040$м^3$
	СТ РК EN 206-2017	Бетон С12/15 $м^3$	-	-	0,44
		МП - 1.7	1		25,02
1	ГОСТ 34028-2016	ф 16 А400 L=3260 мм	4	5,15	20,60
5	ГОСТ 34028-2016	ф 6 А240 L=1200 мм	17	0,26	4,42
Оп-1	Серия 1.225-2	Опорная плита Оп-1	2	0,020	0,040$м^3$
	СТ РК EN 206-2017	Бетон С12/15 $м^3$	-	-	0,25
		Опорная плита Оп -2			
1	ГОСТ 34028-2016	ф 12 А400 L=230 мм	6	0,20	1,20
	СТ РК EN 206-2017	Бетон С12/15 $м^3$	-	-	0,008

Монолитные перемычки МП.

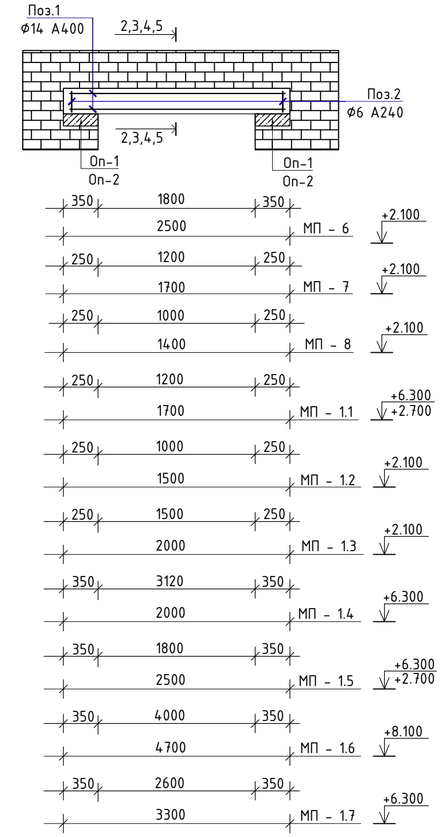

3 - 3

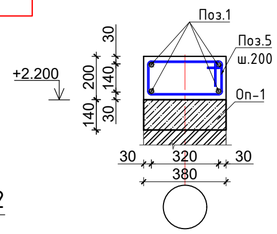

4 - 4

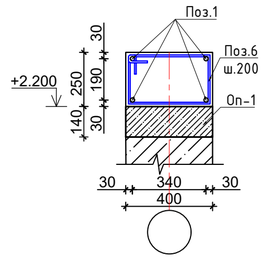

5 - 5

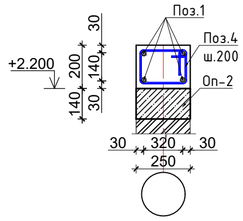

Монолитные перемычки МП.

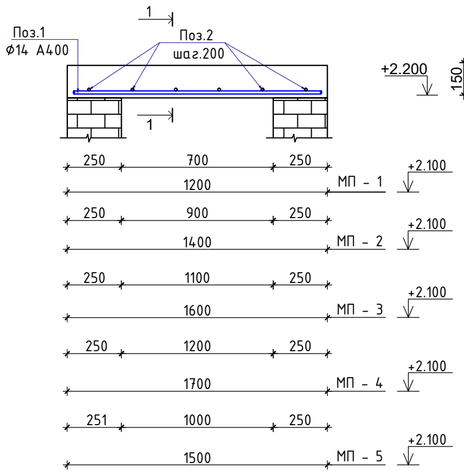

1 - 1

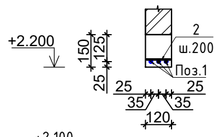

2 - 2

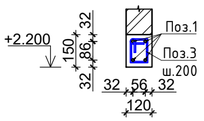

Опорная плита Оп-2

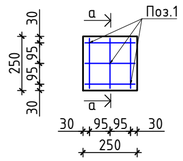

а - а

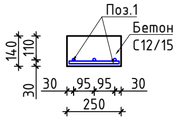

Ведомость деталей

№ поз.	Эскиз
3	
4	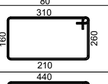
5	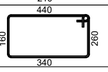
6	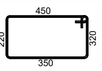

1. Для бетона класа С 12/15. Код АГСК- 212-101-0604.
2. Для арматурных стержней А400 принять код АГСК 214-210-0201-0004.
3. Для арматурных стержней А240 принять код АГСК 214-210-0101-0001.

Примечание:
1.Под опорные части монолитных ж/б перемычек предусмотреть "Опорные плиты" Оп-1 по Серии 1.225-2.Оп-1.
2.Опорная плита Оп-2,выполняется и устанавливается по месту.Схему армирования Оп-2 смотреть данный лист.

Изм.	Код	Лист	№ док.	Подпись	Дата	64-29-07-2022-АР		
						Объект: "Строительство физкультурно-оздоровительного комплекса в мкр. Еркинкала г.Атырау"		
ГИП		Приходько О.			10.22	Физкультурно-оздоровительный комплекс.	Стадия	Лист	Листов
Проверил		Приходько О.			10.22		РП	44и	95
Выполнил		Забылханов Д.			10.22				
Нормаконтроль		Гаврилов В.			10.22	Спецификация элементов и материалов. Монолитные перемычки МП.	ТОО "Геодезия сервис" 2022 г.		

Формат А2

Развертка кирпичной стены по оси "М/1"

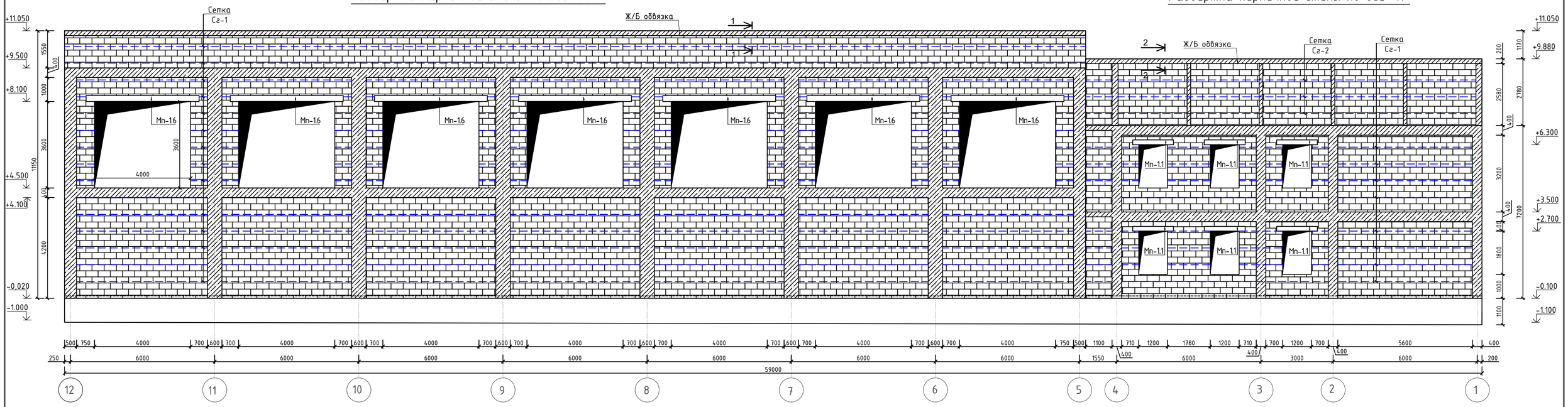

Развертка кирпичной стены по оси "Н"

Развертка кирпичной стены по оси "1"

Схема блокировки

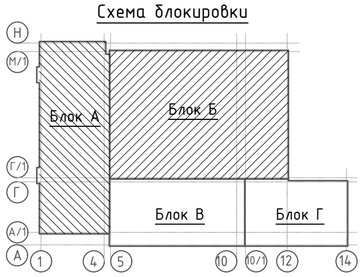

Сечение 1 - 1

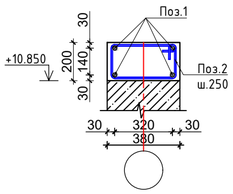

Сечение 2 - 2

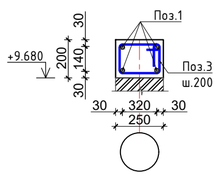

Примечание:

Кладка наружных стен выполняется из блоков ракушечника , отвечающих требованиям ГОСТ 4001-2013 "КАМНИ СТЕНОВЫЕ ИЗ ГОРНЫХ ПОРОД" на сложном цементном растворе М-50 с добавлением пластификаторов

1.Значение временного сопротивления кладки осевому растяжению по неперевязанным швам должно быть не менее Rnt=60 кПа(0,6 кгс/см^2)

2.Сетки горизонтального армирования выполнить непрерывным по длине и располагать шагом 700 мм по высоте. Горизонтальное армирование кладки осуществляется путем установки плоских сварных арматурных сеток

3.Перемычки монолитные железобетонные из бетона (С12/15).

4. Для заполнения горизонтальных армированных швов и зачеканки возможных зазоров между блоками и стальными элементами следует применять строительный раствор - тяжелый цементно-песчанный раствор по ГОСТ 28013-89 марки не ниже М50 с добавлением клеевого состава для кладки блоков (в соотношении 3:1)

5. Кирпичная кладка стен парапета выполняется из керамического -Кр-р-по 250 120 65/1НФ/100/2,0/50 ГОСТ 530-2012 на сложном цементном растворе М-50.

6. Кирпичная кладка по всей длине армируется сетками горизонтального армирования с шагом 700 мм по высоте.

7. По верху парапета устраивается монолитная железобетонная обвязка из бетона В-15 (С12/15) по СТ РК EN 206-2017 и армируется арматурой Ф12А400 Ф6А240 по ГОСТ34028-2016.

Ведомость деталей

№ поз.	Эскиз
2	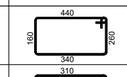
3	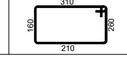

Изм.	Кол	Лист	№ док.	Подпись	Дата
ГИП		Приходько О.			10.22
Проверил		Приходько О.			10.22
Выполнил		Забыханов Д.			10.22
Нормаконтроль		Гаврилов В.			10.22

64-29-07-2022-АР

Объект: "Строительство физкультурно-оздоровительного комплекса в мкр. Еркинкала г.Атырау"

Физкультурно-оздоровительный комплекс.

Стадия	Лист	Листов
РП	45	95

Развертка кирпичных стен по оси"М/1" "Н","1".Сечения 1-1,2-2.

ТОО "Геодезия сервис" 2022 г.

©

Развертка кирпичной стены по оси "А/1"

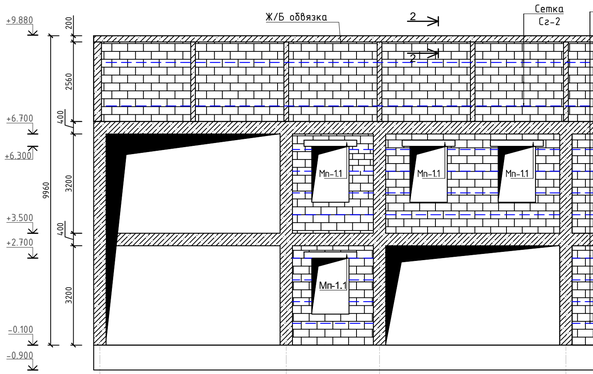

Развертка кирпичной стены по оси "А"

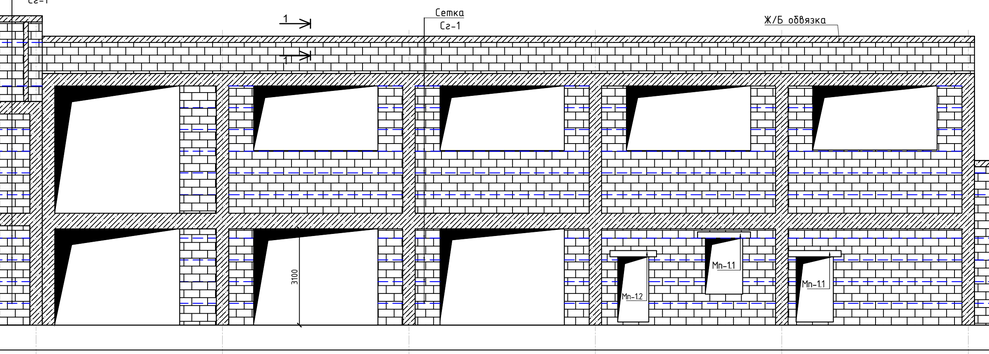

Развертка кирпичной стены по оси "А"

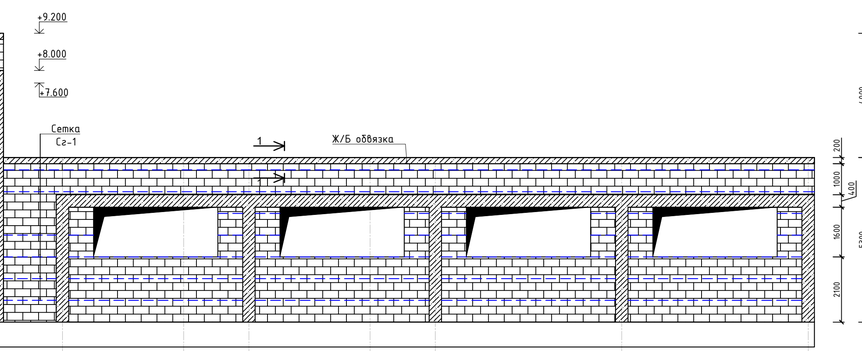

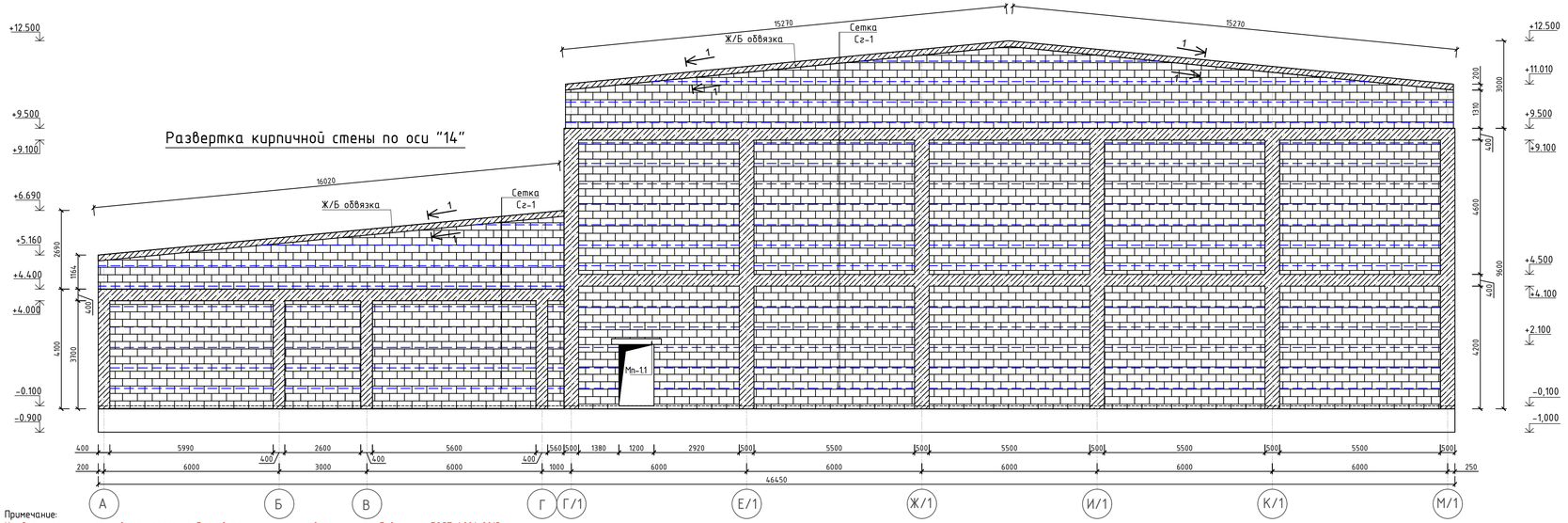

Развертка кирпичной стены по оси "12"

Развертка кирпичной стены по оси "14"

Кирпичный фронтон блок "В"

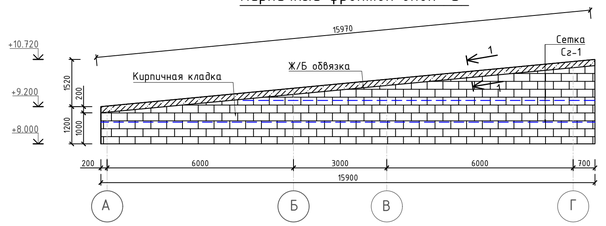

Сечение 1 - 1

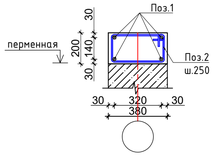

Сечение 2 - 2

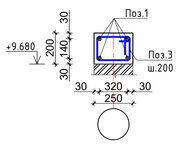

Схема блокировки

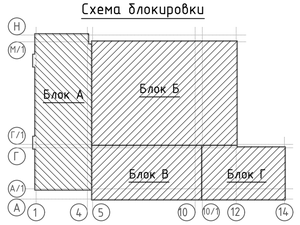

Примечание:

Кладка наружных стен выполняется из блоков ракушечника , отвечающих требованиям ГОСТ 4001-2013 "КАМНИ СТЕНОВЫЕ ИЗ ГОРНЫХ ПОРОД" на сложном цементном растворе М-50 с добавлением пластификаторов

1.Значение временного сопротивления кладки осевому растяжению по неперевязанным швам должно быть не менее Rnt=60 кПа(0,6 кгс/см²)

2.Сетки горизонтального армирования выполнить непрерывным по длине и располагать шагом 700 мм по высоте. Горизонтальное армирование кладки осуществляется путем установки плоских сварных арматурных сеток

3.Перемычки монолитные железобетонные из бетона (С12/15).

4. Для заполнения горизонтальных армированных швов и зачеканки возможных зазоров между блоками и стальными элементами следует применять строительный раствор - тяжелый цементно-песчанный раствор по ГОСТ 28013-89 марки не ниже М50 с добавлением клеевого состава для кладки блоков (в соотношении 3:1)

5. Кирпичная кладка стен парапета выполняется из керамического -Кр-р-по 250 120 65/1НФ/100/2,0/50 ГОСТ 530-2012 на сложном цементном растворе М-50.

6. Кирпичная кладка по всей длине армируется сетками горизонтального армирования с шагом 700 мм по высоте.

7. По верху парапета устраивается монолитная железобетонная обвязка из бетона В-15 (С12/15) по СТ РК EN 206-2017 и армируется арматурой Ф12А400 Ф6А240 по ГОСТ34028-2016.

Ведомость деталей

№ поз.	Эскиз
2	440, 340, 160, 260
3	310, 210, 100, 260

Изм.	Кол	Лист	№ док	Подпись	Дата
ГИП		Приходько О.			10.22
Проверил		Приходько О.			10.22
Выполнил		Забылханов Д.			10.22
Нормоконтроль		Габрилов В.			10.22

64-29-07-2022-АР

Объект: "Строительство физкультурно-оздоровительного комплекса в мкр. Еркинкала г.Атырау"

Физкультурно-оздоровительный комплекс.

Стадия	Лист	Листов
РП	46	95

Развертка кирпичных стен по оси"А/1" "А","14","12".Сечения 1-1,2-2.Кирпичный фронтон блока "В".

ТОО "Геодезия сервис" 2022 г.

©

Маркировочный план 1-го этажа блока "А,Б,В,Г" на отм.+0,000; М 1:100;

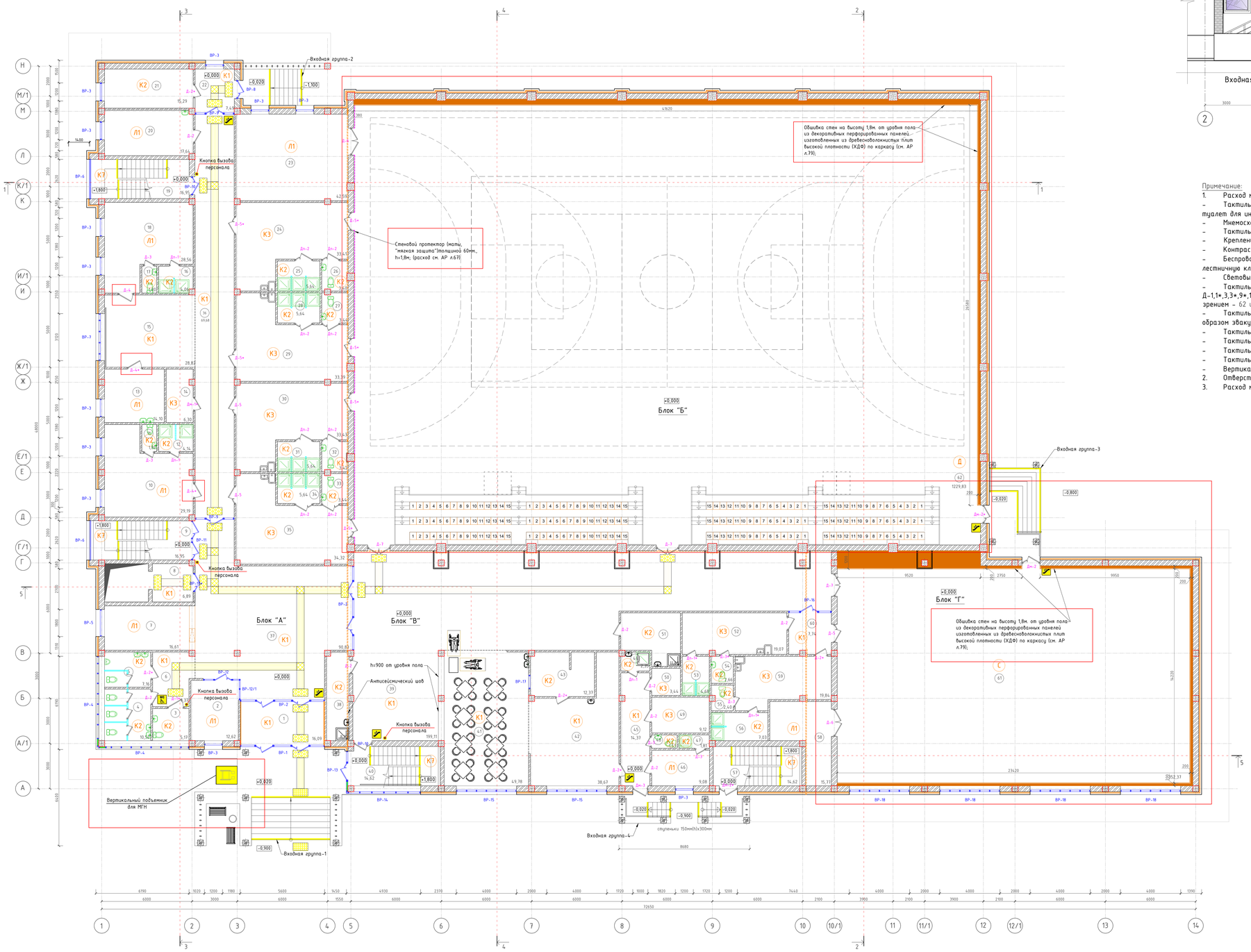

Фрагмент входной группа-1 (расположение информационных знаков для ММГН):

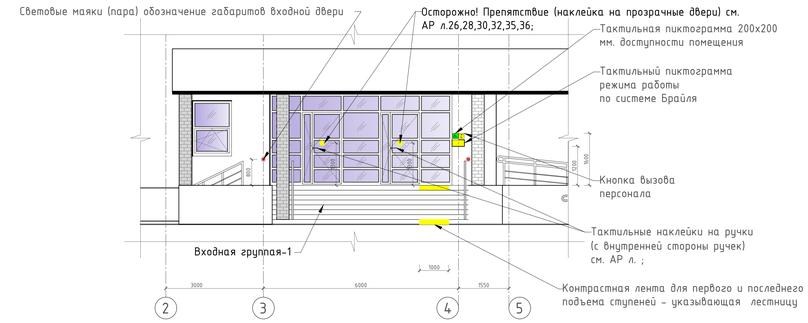

Примечание:

1. Расход материалов на адаптацию здания для доступности ММГН (для 1-го, 2-го и 3-го этажей):
- Тактильные светонакопительные пиктограммы (пути эвакуации и выход из помещения -10 шт., туалет для инвалидов -2шт.) 200х200 - 12шт.
- Мнемосхема санузла, 150х200 - 2шт.
- Тактильная пиктограмма режима работы - 1шт.
- Крепление из оргстекла 10мм для тактильных пиктограмм - 13шт.
- Контрастная светонакопительная лента для первого и последнего подъема ступеней (указывающая лестницу) - 39,63 п.м.
- Беспроводная система вызова помощи на 11 точек (кнопка в санузлах для ММГН - 2шт., на входе в здание -2шт., выход на лестничную клетку для перехода между этажами (1-3 эт.) - 7шт. Всего - 11 комплектов;
- Световые маяки для здания и дверей санузла для ММГН - 2 комплекта (по два световых маяка в комплекте);
- Тактильные наклейки Ø150мм. (центр окружности наклейки на 1,3м. от уровня пола) на прозрачные двери ВР-1,3,4,5,6,7,9,10,11 Д-1,1*,3,3*,9*,10*,11,11*,12,13*,14 "Осторожно! Препятствие" согласно СТ РК ГОСТ Р 52131-2006 с каждой стороны для людей со слаб зрением - 62 шт.;
- Тактильные наклейки на ручки дверные (с внутренней стороны) дверей выходов наружу и тамбуров при выходе обозначив то образом эвакуационную дверь согласно СТ РК ГОСТ Р 52131-2006 для людей со слабым зрением - 13шт.
- Тактильная плитка (внимание лестница) 300х300мм. - 1,0 м²;
- Тактильная плитка (внимание изм. ситуации) 300х300мм. - 12,5м²;
- Тактильная плитка (изм. направления движения) 300х300мм. - 3,75м²;
- Тактильная плитка (движение прямо) 300х300мм. - 61,5м²;
- Вертикальная подъемная платформа для ММГН - 1 шт. (при входной группе-1. См.раздел Смета);
2. Отверстия систем ОВ, а также их обшивку выполнить по месту (расход на устройство обшивки см. АР л.48);
3. Расход материалов на устройство перегородок в сан.узлах из ПВХ - см. АР л.83,84 ;

Разрез А-А
(схема расположения оборудования санузла для ММГН)

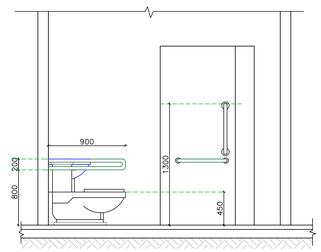

Фрагмент плана на отм. ± 0.000
(схема расположения оборудования санузла для ММГН)

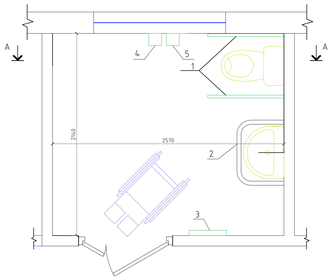

Тактильная адаптация санузла

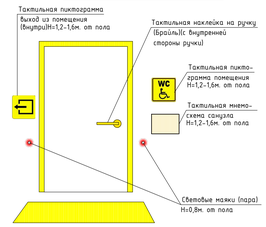

Условные обозначения на маркировочном плане тактильных знаков:

Марка. позиция	Размер знаков и плитки	Наименование
	200х200(h)мм.	Туалет для инвалидов
	200х200(h)мм.	Пути эвакуации
	500х500мм.	Тактильная плитка (движение прямо)
	500х500мм.	Тактильная плитка (Внимание лестница)
	500х500мм.	Тактильная плитка (Внимание изм. ситуации)
	500х500мм.	Тактильная плитка (изм. направл. движения)

Схема блокировки

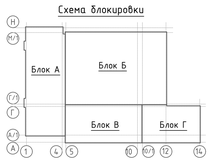

Спецификация расходов материалов на санузел для ММГН

Марка. Поз	Обозначение	Наименование	Кол. шт.	Примеч.
		Приспособление для ММГП. Расход на 1 санузел (Всего санузлов -2)		
1	см.схему	Поручень стационарный, для унитаза Труба нерж. ⌀40мм, L=900мм шт.	2	
2	см.схему	Поручень опоясывающий, под умывальником, Труба нерж. ⌀40мм, L=1500мм шт.	1	
3	см.схему	Вешала для одежды на 3 крючка шт.	1	
4	см.схему	Полотенце держатель шт.	1	
5	см.схему	Кнопка вызова персонала шт.	1	

Экспликация помещений 1-г

Номер помещ.	Наименование
1	Тамбур
2	Комната охраны
3	Санузел для МГН
4	Санузел для женщин
5	Санузел для мужчин
6	Тамбур
7	Гардеробная
8	Лифтовый холл
9	Лестничная клетка
10	Комната тренерского состава
11	Санузел
12	Душевая
13	Кабинет врача
14	Электрощитовая
15	Зона ожидания
16	Душевая
17	Санузел
18	Комната тренерского состава
19	Лестничная клетка
20	Комната персонала
21	Водомерный узел
22	Тамбур
23	Инвентарная
24	Раздевалка на 20 мест
25	Душевая
26	Сан. узел
27	Сан. узел
28	Душевая
29	Раздевалка на 20 мест
30	Раздевалка на 20 мест
31	Душевая
32	Сан. узел
33	Сан. узел
34	Душевая
35	Раздевалка на 20 мест
36	Коридор
37	Вестибюль
38	Помещение уборочного инвентар
39	Фойе
40	Лестничная клетка
41	Буфет
42	Помещение для заготовки пищи
43	Моечная
44	Комната уборочного инвентаря
45	Коридор
46	Гардеробная персонала
47	Душевая
48	Санузел
49	Кладовая сухих продуктов
50	Склад
51	Комната уборочного инвентаря
52	Раздевалка на 8 человек
53	Душевая
54	Санузел
55	Санузел
56	Душевая
57	Лестничная клетка
58	Инвентарная
59	Раздевалка на 8 человек
60	Тамбур
61	Зал борьбы
62	Зал для игровых видов спорта

Изм.	Кол.	Лист	№ док.	Подпись	Дата
ГИП		Прохоцко О.			10.22
Проверил		Прохоцко О.			10.22
Выполнил		Зейнанов Д.			10.22
Нормоконтроль		Горулов В.			10.22

Объект: "Строительство физкультурно-оздоровительного мкр. Еркинкала г.Атырау"

Физкультурно-оздоровительный комплекс

Стадия: РП

Маркировочный план 1-го этажа блока "А,Б,В,Г" на отм.+0,000;

64-

Маркировочный план 2-го этажа блока "А,Б,В" на отм.+3,600; М 1:100;

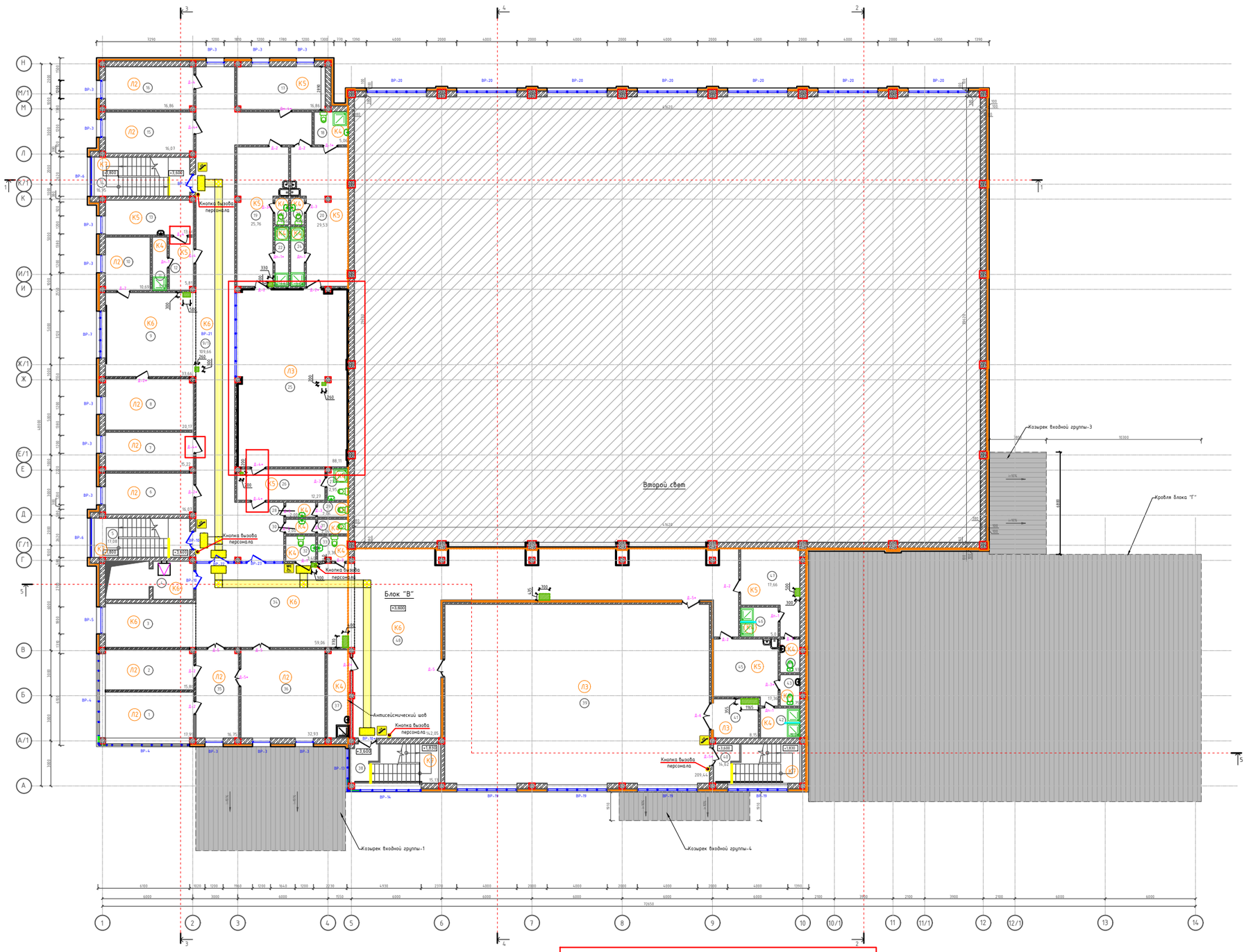

Опросный лист на лифт для Строительство физкультурно-оздоровительного комплекса в мкр. Еркинкала г.Атырау		
1	Наименование, адрес и телефон заказчика	согласно договору
2	Реквизиты грузополучателя (почтовые, телеграфные, отгрузочные)	согласно договору
3	Назначение здания, в котором устанавливается лифт и его почтовый адрес	Физкультурно-оздоровительного комплекс
4	Назначение лифта	Пассажирский
5	Грузоподъемность лифта в кг, его скорость в м/с	Gr1000 кг, V=1м/с
6	Высота подъема кабины в м: (высота от нижней до верхней остановки)	3,600
7	Размеры кабины (ширина х глубина х высота) в мм.	1500х2300х2300
8	Требуется ли выход из кабины в обе противоположные стороны	нет
9	Количество дверей шахты	2
10	Количество остановок кабины	2
11	Отметки основных посадочных этажей (этажей связанных с выходами и входами из этажей для посадки)	Первый этаж
12	Напряжение сети, питающей лифт	380 В
13	Система управления лифтом	Кнопочная, внутренняя с выбором кабины на любой этаж
14	Число закладываемых лифтов одинаковой характеристики	2
15	Управление лифтами (одиночное, парное, групповое)	одиночное
16	Месторасположение шахты лифта	Лифтовой холл
17	Размеры дверного проема	1200х2100

Экспликация помещений 2-го этажа:

Номер помещ.	Наименование	Площадь, м²
1	Кабинет директора	17,99
2	Кабинет зам.директора	15,80
3	Рекреация	17,73
4	Лифтовый холл	6,89
5	Лестничная клетка	17,08
6	Кабинет зам.директора	16,07
7	Кабинет методистов	15,22
8	Помещение настольных видов спорта	20,17
9	Зона отдыха	33,66
9/1	Коридор	109,66
10	Кабинет психолога	10,69
11	Душевая	3,57
12	Раздевалка	5,81
13	Массажный кабинет	13,66
14	Лестничная клетка	16,95
15	Кабинет специалистов	16,07
16	Помещение настольных видов спорта	16,86
17	Вент.камера	16,86
18	Санузел для МГН с душевой	5,06
19	Раздевалка на 11 человек	25,76
20	Раздевалка на 12 человек	29,53
21	Санузел	1,66
22	Душевая	3,64
23	Санузел	1,66
24	Душевая	3,64
25	Тренажерный зал	88,11
26	Инвентарная - тренерская	12,27
27	Универсальный санузел	2,95
28	Умывальная	2,09
29	Санузел	2,06
30	Умывальная	2,00
31	Санузел	2,06
32	Санузел для МГН	3,40
33	Комната гигиены женщин	3,36
34	Холл	59,06
35	Приемная	16,75
36	Методический кабинет	32,93
37	Помещение уборочного инвентаря	6,82
38	Лестничная клетка	15,13
39	Зал для занятий боксом	209,44
40	Лестничная клетка	14,62
41	Инвентарная	8,15
42	Душевые	5,26
43	Санузел	2,75
44	Санузел	2,93
45	Раздевалка на 7 человек	17,36
46	Душевые	5,00
47	Раздевалка на 7 человек	17,66
48	Коридор	142,05
	Итого:	1117,81

Условные обозначения на маркировочном плане тактильных знаков:

Марка. позиция	Размер знаков и плитки	Наименование
ТС	200х200(h)мм.	Туалет для инвалидов
	200х200(h)мм.	Пути эвакуации
	500х500мм.	Тактильная плитка (движение прямо)
	500х500мм.	Тактильная плитка (внимание лестница)
	500х500мм.	Тактильная плитка (внимание изм. ситуации)
	500х500мм.	Тактильная плитка (изм. направл. движения)

Узел 1

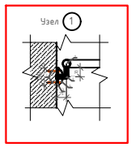

Спецификация элементов на поручень для передвижения МГН

Поз.	Обозначение	Наименование	Кол.	Масса, ед., кг	Примечание
		П-1			180,71
1	ГОСТ 10704-91	Поручень Тр. 60х2.5, L=29700 мм	1	3,55	105,435
2	ГОСТ 10704-91	Кронштейн Тр. 38х1.4, L=145 мм	39	0,18	7,02
3	ГОСТ 12820-80	Фланец ПЗ2, с выступом	39	0,79	30,81
4	индивид. изготовления	Декор. фланец конусный, D=142 мм	39		металл
5	ГОСТ 28778-90	Распорный анкер м6х65	117	0,32	37,44

Спецификация элементов

Поз.	Обозначение	Наименование	Количество	Масса, ед., кг	Примечание
		Зашивка коробов ОВ и ВК			
2	Вертикальный	Гипсокартон в 2 слоя ГКЛВ-12,5 мм	7,7 м2		

Схема блокировки

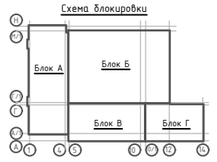

							64-29-07-2022-АР
Изм.	Кол.	Лист	№док.	Подпись	Дата	Объект: "Строительство физкультурно-оздоровительного комплекса в мкр. Еркинкала г.Атырау"	
ГИП		Трохоймко О.			10.22	Физкультурно-оздоровительный комплекс	Стадия: РП; Лист: 48и; Листов: 95
Проверил		Трохоймко О.			10.22		
Выполнил		Забиркиной Д.			10.22		
Нормоконтролер		Абрамов В.			10.22	Маркировочный план 2-го этажа блока "А,Б,В" на отм.+3,600;	ТОО "Проектная сервис" 2022 г.

Обознач.	Схема проема	Схема переплета	Схема элементов витража	Переплеты, профиль	Стекло	Площадь	Примечание
ВР-1 Наружный (1шт)	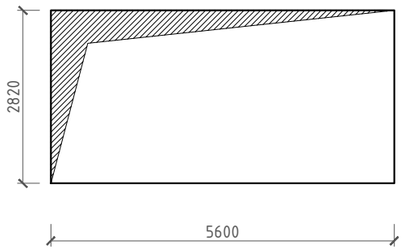	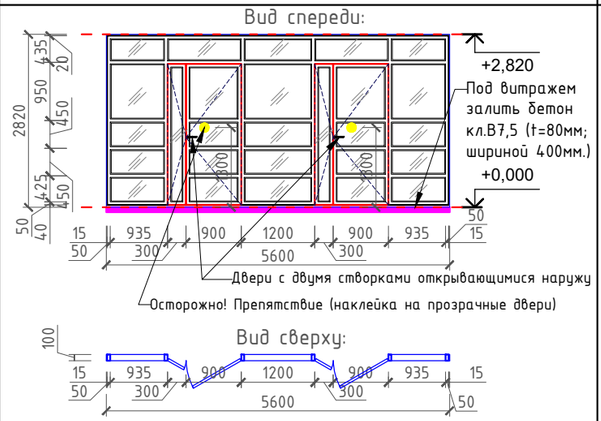	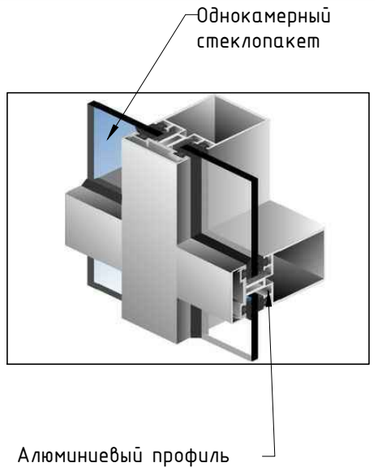	Профиль алюминиевый ГОСТ 21519-2003 Цвет профиля: серебро (RAL 9006), матовый;	Стеклопакет однокамерный с заполнением Аргон: Внешнее стекло 6мм закалённое – 16мм дистанционная рамка – внутреннее стекло 4мм энергосберегающее закалённое. Сборка стеклопакета производится согласно ГОСТ 24866-99. Закалка стекла производится согласно ГОСТ 30698-2000.	15,80 м2	Комплект: навес, доводчик, ручка с замком- 2шт. Предел огнестойкости не менее EIW 60 Всего: 15,80 м2
ВР-2 Внутренний (2шт)	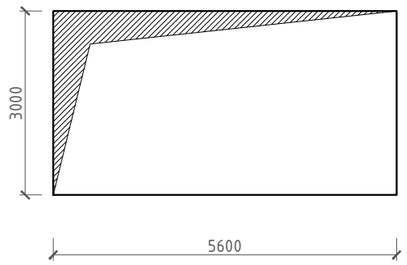	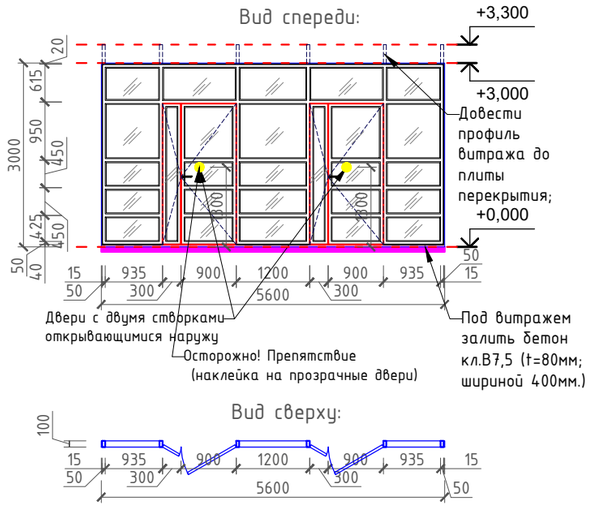	Вид сверху 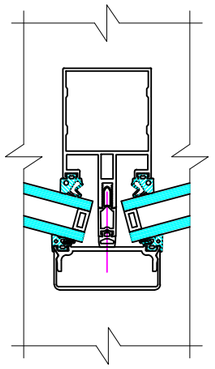	Профиль алюминиевый ГОСТ 21519-2003 Цвет профиля: серебро (RAL 9006), матовый;	Стеклопакет однокамерный: с заполнением одинарным стеклом 6мм. Стекло прозрачное закалённое. Сборка стеклопакета производится согласно ГОСТ 24866-99. Закалка стекла производится согласно ГОСТ 30698-2000.	16,8 м2	Комплект: навес, доводчик, ручка с замком- 2шт. Предел огнестойкости не менее EIW 60 Всего: 33,6 м2

Примечание
1. Размеры витражных проемов уточнить по месту.
2. Данный лист читать совместно с АР л.23,24;
3. Предусмотреть наклейку Ø150мм. на прозрачные двери "Осторожно! Препятствие" согласно СТ РК ГОСТ Р 52131-2006 с каждой стороны расход см. АР л.47;
5. Предусмотреть тактильные наклейки на ручки дверные (с внутренней стороны) обозначив таким образом эвакуационную дверь согласно СТ РК ГОСТ Р 52131-2006 - расход см. АР л.47;

Изм.	Код	Лист	№ док.	Подпись	Дата
ГИП		Приходько О.			10.22
Проверил		Приходько О.			10.22
Выполнил		Забылханов Д			10.22
Нормаконтроль		Гаврилов В.			10.22

64-29-07-2022-АР

Объект: "Строительство физкультурно-оздоровительного комплекса в мкр. Еркинкала г.Атырау"

Физкультурно-оздоровительный комплекс

Стадия	Лист	Листов
РП	49и	95

Витражи (ВР-1, ВР-2,);

ТОО "Геодезия сервис" 2022 г.

©

Обознач.	Схема проема	Схема переплета	Схема элементов витража	Переплеты, профиль	Стекло	Площадь	Примечание
ВР-3 Наружный (25шт)	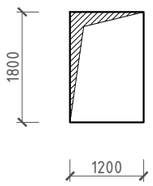	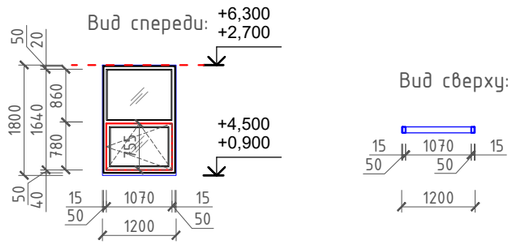	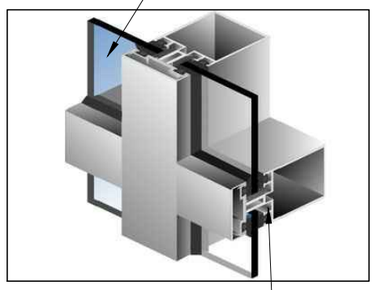	Профиль алюминиевый ГОСТ 21519-2003 Цвет профиля: серебро (RAL 9006), матовый;	Стеклопакет однокамерный с заполнением Аргон: Внешнее стекло 6мм закалённое – 16мм дистанционная рамка – внутреннее стекло 4мм энергосберегающее закалённое. Сборка стеклопакета производится согласно ГОСТ 24866-99. Закалка стекла производится согласно ГОСТ 30698-2000.	2,16 м2	Всего: 54 м2
ВР-4 Наружный (2шт)	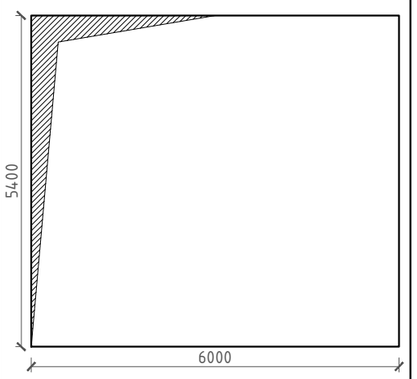	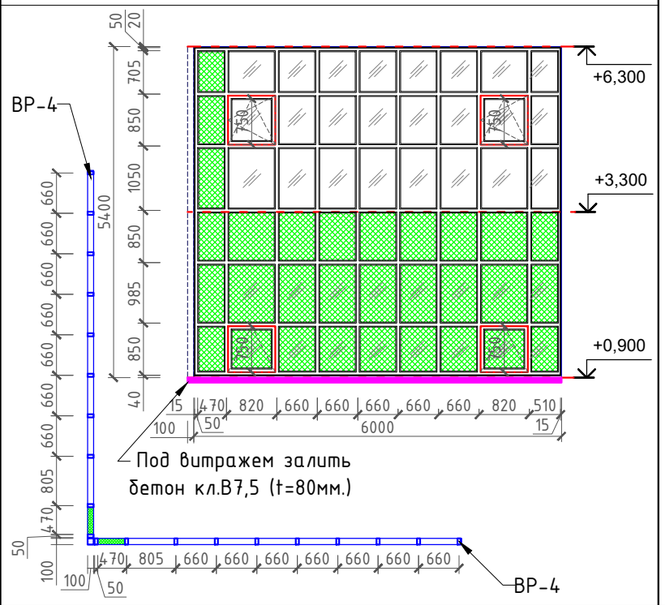	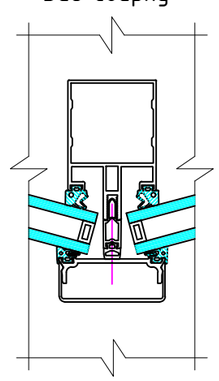	Профиль алюминиевый ГОСТ 21519-2003 Цвет профиля: серебро (RAL 9006), матовый;	Стеклопакет однокамерный с заполнением Аргон: Внешнее стекло 6мм закалённое – 16мм дистанционная рамка – внутреннее стекло 4мм энергосберегающее закалённое. Сборка стеклопакета производится согласно ГОСТ 24866-99. Закалка стекла производится согласно ГОСТ 30698-2000.	32,4 м2	Всего: 64,8 м2

Примечание
1. Размеры витражных проемов уточнить по месту.
2. Данный лист читать совместно с АР л.47,48;

Изм.	Код	Лист	№ док.	Подпись	Дата
ГИП		Приходько О.			10.22
Проверил		Приходько О.			10.22
Выполнил		Забылханов Д			10.22
Нормаконтроль		Гаврилов В.			10.22

64-29-07-2022-АР

Объект: "Строительство физкультурно-оздоровительного комплекса в мкр. Еркинкала г.Атырау"

Физкультурно-оздоровительный комплекс

Стадия	Лист	Листов
РП	50	95

Витражи (ВР-3, ВР-4);

ТОО "Геодезия сервис" 2022 г.

Обознач.	Схема проема	Схема переплета	Схема элементов витража	Переплеты, профиль	Стекло	Площадь	Примечание
ВР-5 Наруж-ный (2шт)	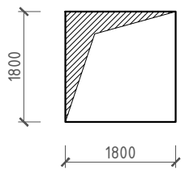	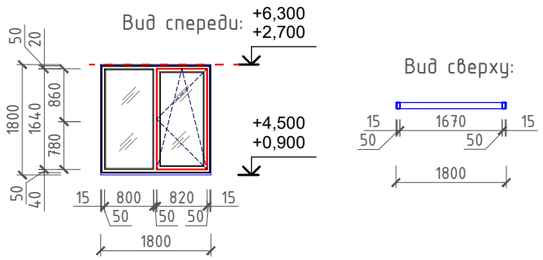	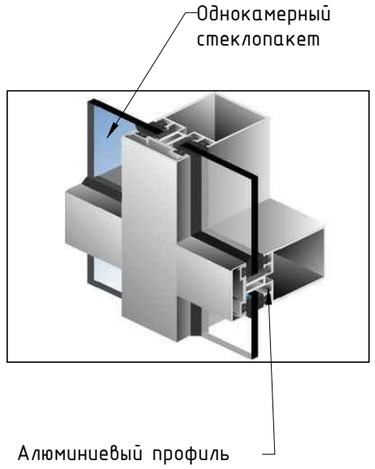	Профиль алюминиевый ГОСТ 21519-2003 Цвет профиля: серебро (RAL 9006), матовый;	Стеклопакет однокамерный с заполнением Аргон: Внешнее стекло 6мм закалённое – 16мм дистанционная рамка – внутреннее стекло 4мм энергосберегающее закалённое. Сборка стеклопакета производится согласно ГОСТ 24866-99. Закалка стекла производится согласно ГОСТ 30698-2000.	3,24 м2	Всего: 6,48 м2
ВР-6 Наруж-ный (2шт)	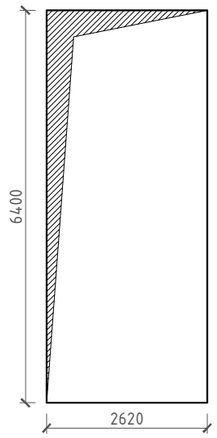	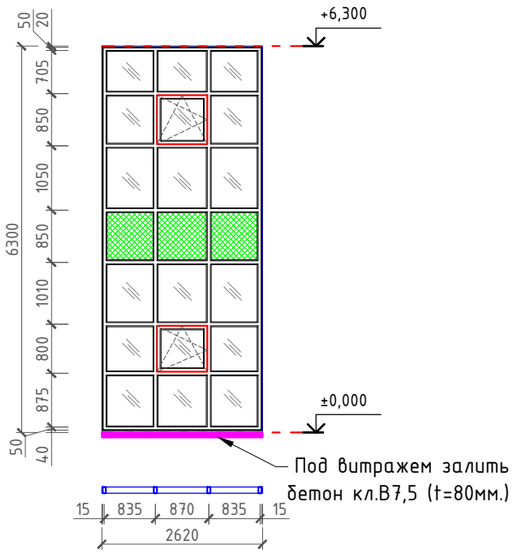	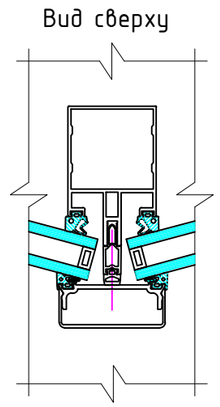	Профиль алюминиевый ГОСТ 21519-2003 Цвет профиля: серебро (RAL 9006), матовый;	Стеклопакет однокамерный с заполнением Аргон: Внешнее стекло 6мм закалённое – 16мм дистанционная рамка – внутреннее стекло 4мм энергосберегающее закалённое. Сборка стеклопакета производится согласно ГОСТ 24866-99. Закалка стекла производится согласно ГОСТ 30698-2000.	16,77 м2	Всего: 33,54 м2

Примечание
1. Размеры витражных проемов уточнить по месту.
2. Данный лист читать совместно с АР л.47,48;

Изм.	Код	Лист	№ док.	Подпись	Дата
ГИП		Приходько О.			10.22
Проверил		Приходько О.			10.22
Выполнил		Забылханов Д			10.22
Нормаконтроль		Гаврилов В.			10.22

64-29-07-2022-АР

Объект: "Строительство физкультурно-оздоровительного комплекса в мкр. Еркинкала г.Атырау"

Физкультурно-оздоровительный комплекс

Стадия	Лист	Листов
РП	51	95

Витражи (ВР-5, ВР-6);

ТОО "Геодезия сервис" 2022 г.

©

Обознач.	Схема проема	Схема переплета	Схема элементов витража	Переплеты, профиль	Стекло	Площадь	Примечание
ВР-7 Наружный (1шт)	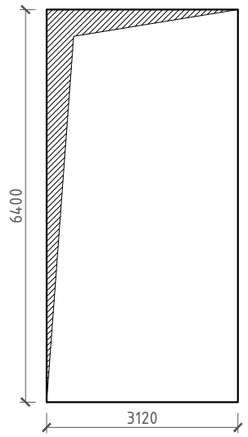	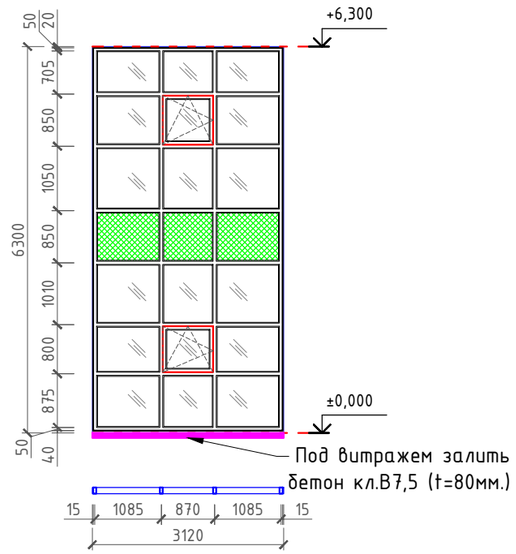 Под витражем залить бетон кл.В7,5 (t=80мм.)	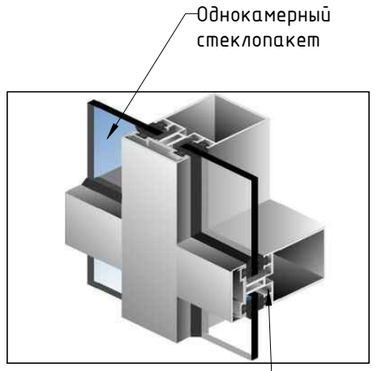 Вид сверху 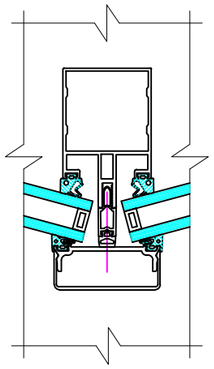	Профиль алюминиевый ГОСТ 21519-2003 Цвет профиля: серебро (RAL 9006), матовый;	Стеклопакет однокамерный с заполнением Аргон: Внешнее стекло 6мм закалённое – 16мм дистанционная рамка – внутреннее стекло 4мм энергосберегающее закалённое. Сборка стеклопакета производится согласно ГОСТ 24866-99. Закалка стекла производится согласно ГОСТ 30698-2000.	20,0 м2	Всего: 20,0 м2
ВР-8 Наружный (1шт)	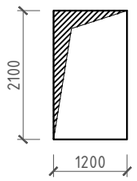	Вид спереди: 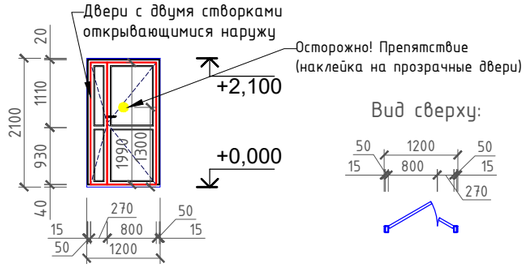		Профиль алюминиевый ГОСТ 21519-2003 Цвет профиля: серебро (RAL 9006), матовый;	Стеклопакет однокамерный с заполнением Аргон: Внешнее стекло 6мм закалённое – 16мм дистанционная рамка – внутреннее стекло 4мм энергосберегающее закалённое. Сборка стеклопакета производится согласно ГОСТ 24866-99. Закалка стекла производится согласно ГОСТ 30698-2000.	2,52 м2	Комплект: навес, доводчик, ручка с замком- 1шт. Предел огнестойкости не менее EIW 60 всего: 2,52 м2

Примечание
1. Размеры витражных проемов уточнить по месту.
2. Данный лист читать совместно с АР л.47,48;

Изм.	Код	Лист	№ док.	Подпись	Дата
ГИП		Приходько О.			10.22
Проверил		Приходько О.			10.22
Выполнил		Забылханов Д			10.22
Нормаконтроль		Гаврилов В.			10.22

64-29-07-2022-АР

Объект: "Строительство физкультурно-оздоровительного комплекса в мкр. Еркинкала г.Атырау"

Физкультурно-оздоровительный комплекс

Стадия	Лист	Листов
РП	52и	95

Витражи (ВР-7, ВР-8);

ТОО "Геодезия сервис" 2022 г.

Обознач.	Схема проема	Схема переплета	Схема элементов витража	Переплеты, профиль	Стекло	Площадь	Примечание
ВР-9 Внутрен-ние (2шт)	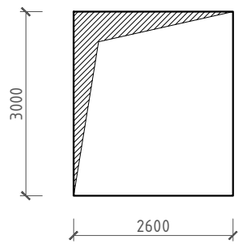	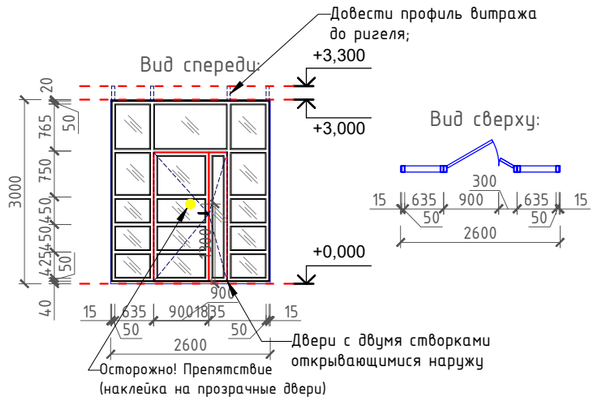	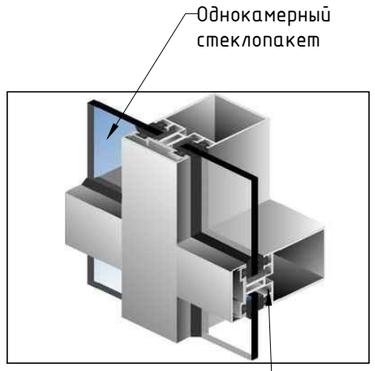	Профиль алюминиевый ГОСТ 21519-2003 Цвет профиля: серебро (RAL 9006), матовый;	Стеклопакет однокамерный: с заполнением одинарным стеклом 6мм. Стекло прозрачное закалённое. Сборка стеклопакета производится согласно ГОСТ 24866-99. Закалка стекла производится согласно ГОСТ 30698-2000.	7,8 м2	Комплект: навес, доводчик, ручка с замком- 2шт. Предел огнестойкости не менее EIW 60 Всего: 15,6 м2
ВР-10 Внутрен-ние (7шт)	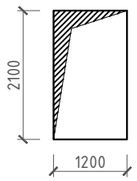	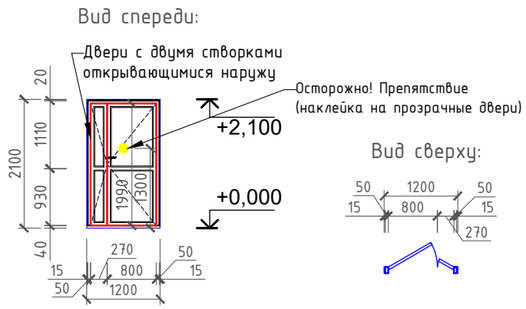	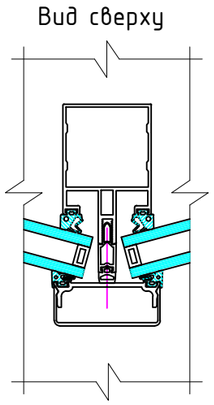	Профиль алюминиевый ГОСТ 21519-2003 Цвет профиля: серебро (RAL 9006), матовый;	Стеклопакет однокамерный: с заполнением одинарным стеклом 6мм. Стекло прозрачное закалённое. Сборка стеклопакета производится согласно ГОСТ 24866-99. Закалка стекла производится согласно ГОСТ 30698-2000.	2,52 м2	Комплект: навес, ручка с замком- 7шт. Предел огнестойкости не менее EIW 60 Всего:17,64 м2 (ВР-10* выполнить зеркально витражу ВР-10)

Примечание
1. Размеры витражных проемов уточнить по месту.
2. Данный лист читать совместно с АР л.47,48;

Изм.	Код	Лист	№ док.	Подпись	Дата
ГИП		Приходько О.			10.22
Проверил		Приходько О.			10.22
Выполнил		Забылханов Д			10.22
Нормаконтроль		Гаврилов В.			10.22

64-29-07-2022-АР

Объект: "Строительство физкультурно-оздоровительного комплекса в мкр. Еркинкала г.Атырау"

Физкультурно-оздоровительный комплекс

Стадия	Лист	Листов
РП	53и	95

Витражи (ВР-9, ВР-10);

ТОО "Геодезия сервис" 2022 г.

©

Обознач.	Схема проема	Схема переплета	Схема элементов витража	Переплеты, профиль	Стекло	Площадь	Примечание
ВР-11 Внутрен-ние (2шт)	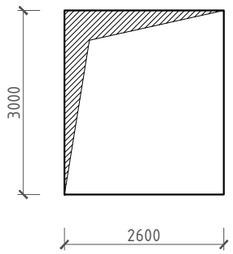	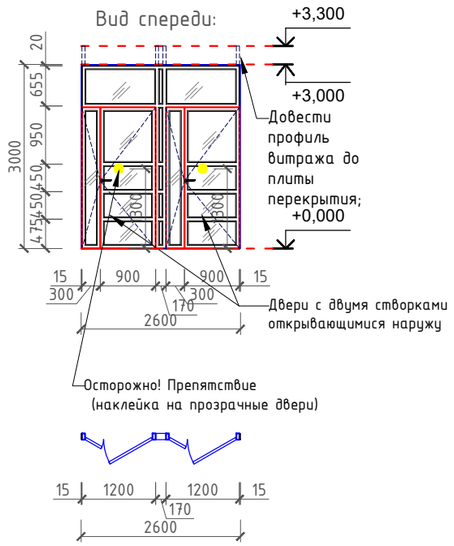	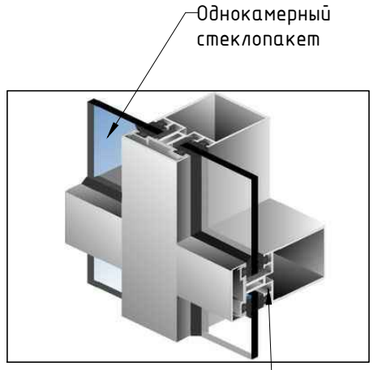 Вид сверху 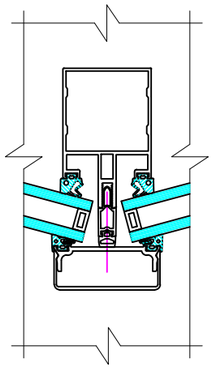	Профиль алюминиевый ГОСТ 21519-2003 Цвет профиля: серебро (RAL 9006), матовый;	Стеклопакет однокамерный: с заполнением одинарным стеклом 6мм. Стекло прозрачное закалённое. Сборка стеклопакета производится согласно ГОСТ 24866-99. Закалка стекла производится согласно ГОСТ 30698-2000.	7,8 м2	Комплект: навес, ручка с замком-2шт. Предел огнестойкости не менее EIW 60 Всего: 15,6 м2
ВР-12 Внутрен-ние (1шт)	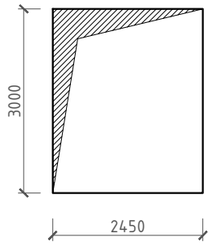	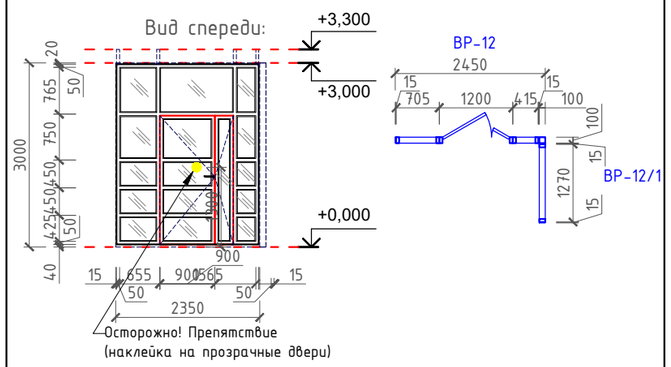		Профиль алюминиевый ГОСТ 21519-2003 Цвет профиля: серебро (RAL 9006), матовый;	Стеклопакет однокамерный: с заполнением одинарным стеклом 6мм. Стекло прозрачное закалённое. Сборка стеклопакета производится согласно ГОСТ 24866-99. Закалка стекла производится согласно ГОСТ 30698-2000.	7,35 м2	Комплект: навес, ручка с замком-1шт. Предел огнестойкости не менее EIW 60 Всего: 7,35 м2

Примечание
1. Размеры витражных проемов уточнить по месту.
2. Данный лист читать совместно с АР л.47,48;

Изм.	Код	Лист	№ док.	Подпись	Дата
ГИП		Приходько О.			10.22
Проверил		Приходько О.			10.22
Выполнил		Забылханов Д			10.22
Нормаконтроль		Гаврилов В.			10.22

64-29-07-2022-АР

Объект: "Строительство физкультурно-оздоровительного комплекса в мкр. Еркинкала г.Атырау"

Физкультурно-оздоровительный комплекс

Стадия	Лист	Листов
РП	54и	95

Витражи (ВР-11, ВР-12);

ТОО "Геодезия сервис" 2022 г.

©

Обознач.	Схема проема	Схема переплета	Схема элементов витража	Переплеты, профиль	Стекло	Площадь	Примечание
ВР-12/1 Внутрен-ние (1шт)	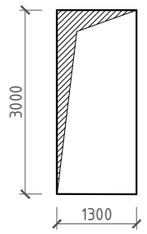	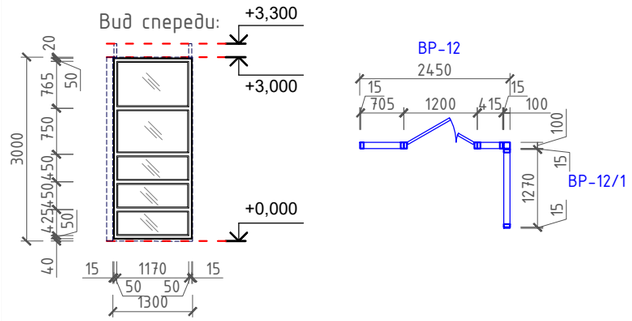	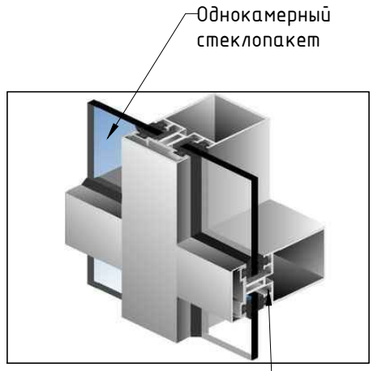	Профиль алюминиевый ГОСТ 21519-2003 Цвет профиля: серебро (RAL 9006), матовый;	Стеклопакет однокамерный: с заполнением одинарным стеклом 6мм. Стекло прозрачное закалённое. Сборка стеклопакета производится согласно ГОСТ 24866-99. Закалка стекла производится согласно ГОСТ 30698-2000.	3,9 м2	Всего: 3,9 м2
ВР-13 Наруж-ный (1шт)	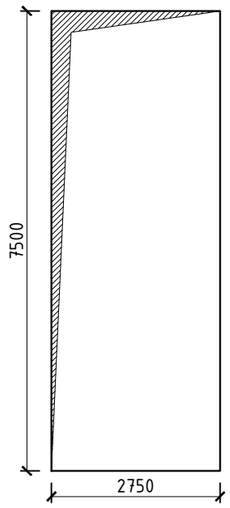	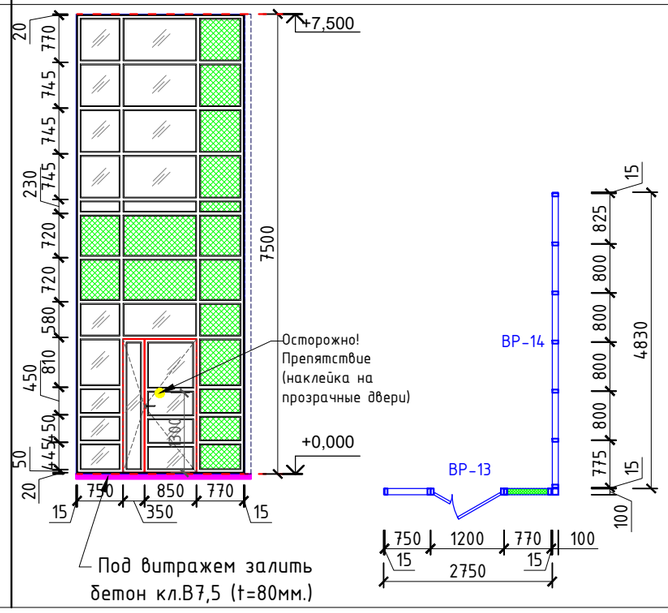	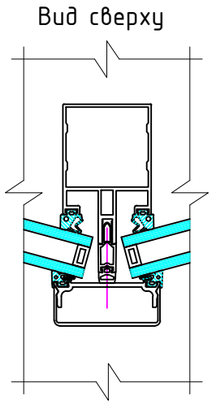	Профиль алюминиевый ГОСТ 21519-2003 Цвет профиля: серебро (RAL 9006), матовый;	Стеклопакет однокамерный с заполнением Аргон: Внешнее стекло 6мм закалённое – 16мм дистанционная рамка – внутреннее стекло 4мм энергосберегающее закалённое. Сборка стеклопакета производится согласно ГОСТ 24866-99. Закалка стекла производится согласно ГОСТ 30698-2000.	20,6 м2	Комплект: навес, доводчик, ручка с замком- 1шт. Предел огнестойкости не менее EIW 60 Всего: 20,6 м2

Примечание
1. Размеры витражных проемов уточнить по месту.
2. Данный лист читать совместно с АР л.47,48;

Изм.	Код	Лист	№ док.	Подпись	Дата
ГИП		Приходько О.			10.22
Проверил		Приходько О.			10.22
Выполнил		Забылханов Д			10.22
Нормаконтроль		Гаврилов В.			10.22

64-29-07-2022-АР

Объект: "Строительство физкультурно-оздоровительного комплекса в мкр. Еркинкала г.Атырау"

Физкультурно-оздоровительный комплекс

Стадия	Лист	Листов
РП	55и	95

Витражи (ВР-12/1, ВР-13);

ТОО "Геодезия сервис" 2022 г.

Обознач.	Схема проема	Схема переплета	Схема элементов витража	Переплеты, профиль	Стекло	Площадь	Примечание
ВР-14 Наружный (1шт)	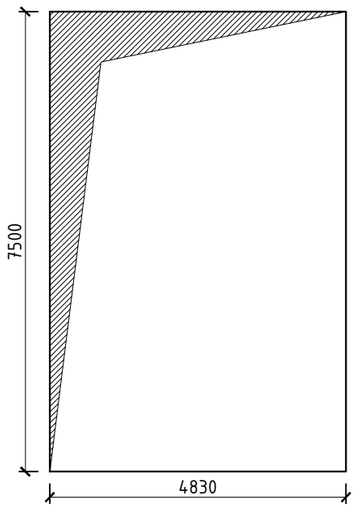	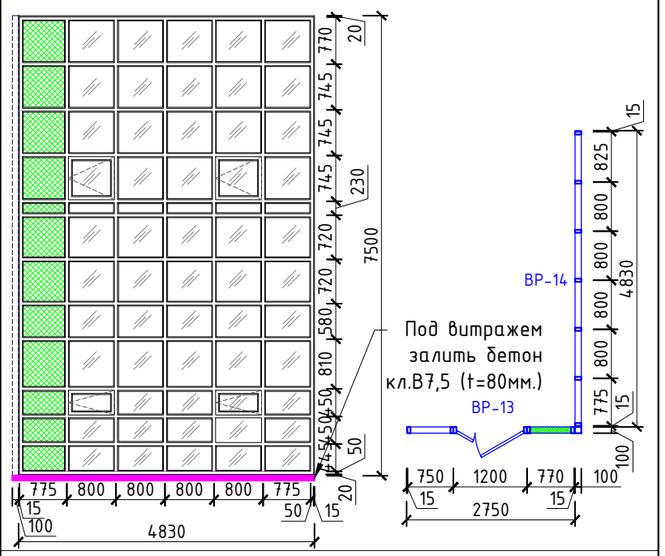	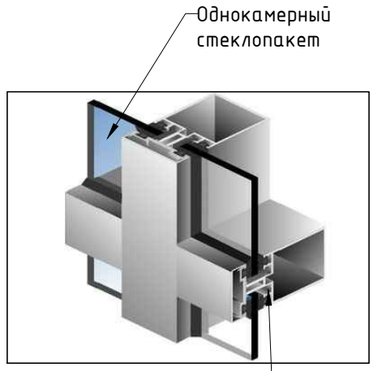	Профиль алюминиевый ГОСТ 21519-2003 Цвет профиля: серебро (RAL 9006), матовый;	Стеклопакет однокамерный с заполнением Аргон: Внешнее стекло 6мм закалённое – 16мм дистанционная рамка – внутреннее стекло 4мм энергосберегающее закалённое. Сборка стеклопакета производится согласно ГОСТ 24866-99. Закалка стекла производится согласно ГОСТ 30698-2000.	36,2 м2	Всего: 36,2 м2
ВР-15 Наружный (2шт)	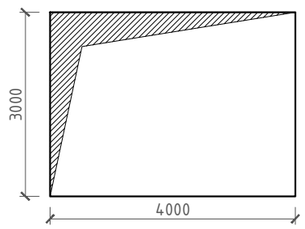	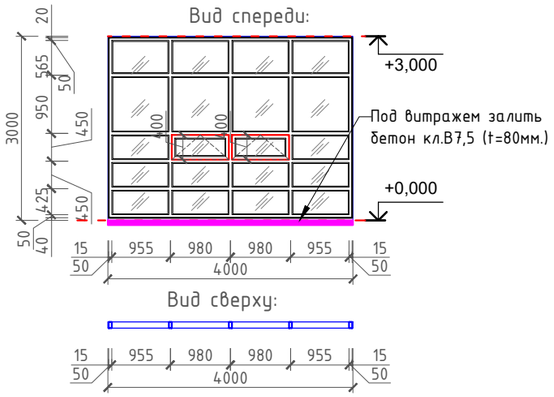	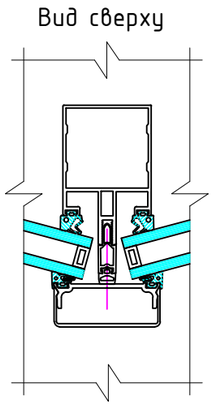	Профиль алюминиевый ГОСТ 21519-2003 Цвет профиля: серебро (RAL 9006), матовый;	Стеклопакет однокамерный с заполнением Аргон: Внешнее стекло 6мм закалённое – 16мм дистанционная рамка – внутреннее стекло 4мм энергосберегающее закалённое. Сборка стеклопакета производится согласно ГОСТ 24866-99. Закалка стекла производится согласно ГОСТ 30698-2000.	12 м2	Всего: 24 м2

Примечание
1. Размеры витражных проемов уточнить по месту.
2. Данный лист читать совместно с АР л.47,48;

Изм.	Код	Лист	№ док.	Подпись	Дата
ГИП		Приходько О.			10.22
Проверил		Приходько О.			10.22
Выполнил		Забылханов Д			10.22
Нормаконтроль		Гаврилов В.			10.22

64-29-07-2022-АР

Объект: "Строительство физкультурно-оздоровительного комплекса в мкр. Еркинкала г.Атырау"

Физкультурно-оздоровительный комплекс

Стадия	Лист	Листов
РП	56	95

Витражи (ВР-14, ВР-15);

ТОО "Геодезия сервис" 2022 г.

©

Обознач.	Схема проема	Схема переплета	Схема элементов витража	Переплеты, профиль	Стекло	Площадь	Примечание
ВР-16 Внутрен-ние (1шт)	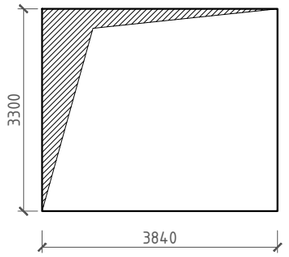	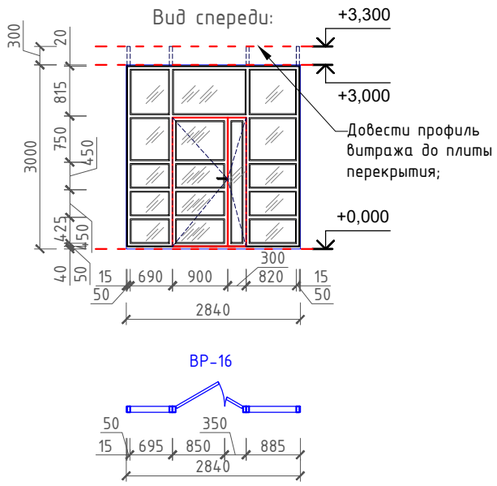	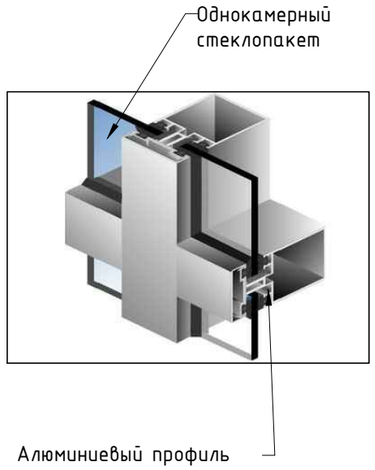	Профиль алюминиевый ГОСТ 21519-2003 Цвет профиля: серебро (RAL 9006), матовый;	Стеклопакет однокамерный: с заполнением одинарным стеклом 6мм. Стекло прозрачное закалённое. Сборка стеклопакета производится согласно ГОСТ 24866-99. Закалка стекла производится согласно ГОСТ 30698-2000.	12,67 м2	Комплект: навес, ручка с замком-1шт. Предел огнестойкости не менее EIW 60 Всего: 12,67м2
ВР-17 Внутрен-ние (1шт)	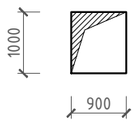	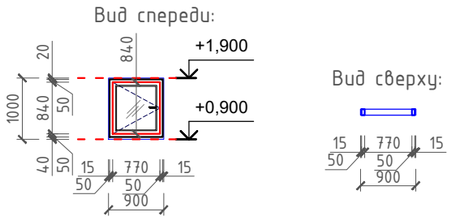	Вид сверху 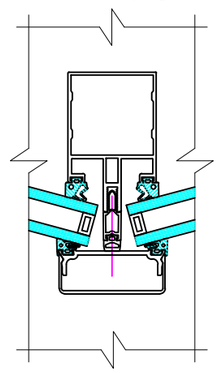	Профиль алюминиевый ГОСТ 21519-2003 Цвет профиля: серебро (RAL 9006), матовый;	Стеклопакет однокамерный: с заполнением одинарным стеклом 6мм. Стекло прозрачное закалённое. Сборка стеклопакета производится согласно ГОСТ 24866-99. Закалка стекла производится согласно ГОСТ 30698-2000.	0,9 м2	Всего: 0,9 м2

Примечание
1. Размеры витражных проемов уточнить по месту.
2. Данный лист читать совместно с АР л.47,48;

Изм.	Код	Лист	№ док.	Подпись	Дата
ГИП		Приходько О.			10.22
Проверил		Приходько О.			10.22
Выполнил		Забылханов Д			10.22
Нормаконтроль		Гаврилов В.			10.22

64-29-07-2022-АР

Объект: "Строительство физкультурно-оздоровительного комплекса в мкр. Еркинкала г.Атырау"

Физкультурно-оздоровительный комплекс

Стадия	Лист	Листов
РП	57и	95

Витражи (ВР-16, ВР-17);

ТОО "Геодезия сервис" 2022 г.

©

Обознач.	Схема проема	Схема переплета	Схема элементов витража	Переплеты, профиль	Стекло	Площадь	Примечание
ВР-18 Наружный (4шт)	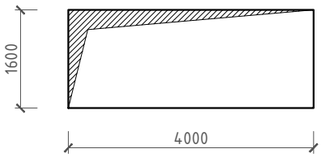	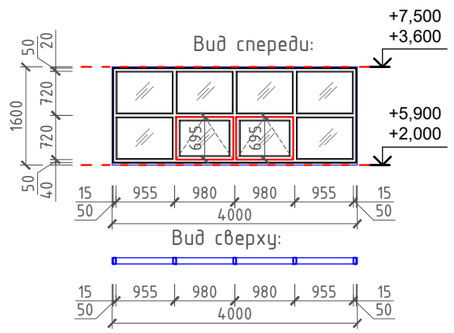	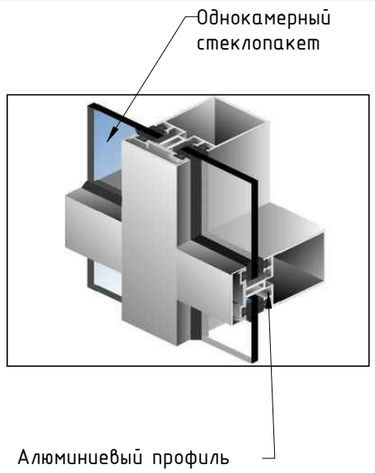	Профиль алюминиевый ГОСТ 21519-2003 Цвет профиля: серебро (RAL 9006), матовый;	Стеклопакет однокамерный с заполнением Аргон: Внешнее стекло 6мм закалённое – 16мм дистанционная рамка – внутреннее стекло 4мм энергосберегающее закалённое. Сборка стеклопакета производится согласно ГОСТ 24866-99. Закалка стекла производится согласно ГОСТ 30698-2000.	6,4 м2	Всего: 25,6 м2
ВР-19 Наружный (4шт)	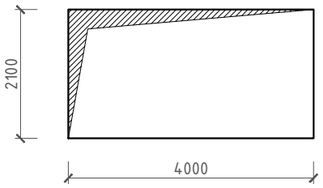	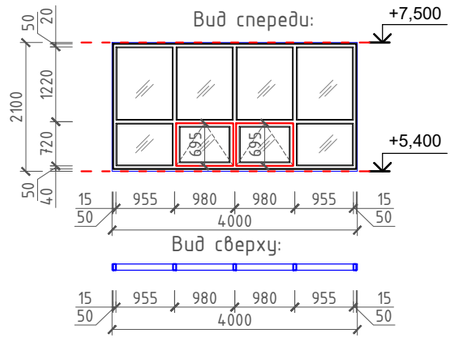	Вид сверху 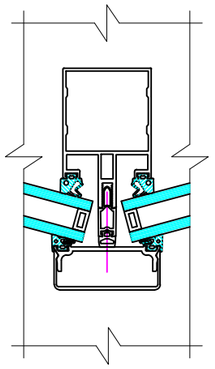	Профиль алюминиевый ГОСТ 21519-2003 Цвет профиля: серебро (RAL 9006), матовый;	Стеклопакет однокамерный с заполнением Аргон: Внешнее стекло 6мм закалённое – 16мм дистанционная рамка – внутреннее стекло 4мм энергосберегающее закалённое. Сборка стеклопакета производится согласно ГОСТ 24866-99. Закалка стекла производится согласно ГОСТ 30698-2000.	8,4 м2	Всего: 33,6 м2

Примечание
1. Размеры витражных проемов уточнить по месту.
2. Данный лист читать совместно с АР л.47,48;

Изм.	Код	Лист	№ док.	Подпись	Дата
ГИП		Приходько О.			10.22
Проверил		Приходько О.			10.22
Выполнил		Забылханов Д			10.22
Нормаконтроль		Гаврилов В.			10.22

64-29-07-2022-АР

Объект: "Строительство физкультурно-оздоровительного комплекса в мкр. Еркинкала г.Атырау"

Физкультурно-оздоровительный комплекс

Стадия	Лист	Листов
РП	58	95

Витражи (ВР-18, ВР-19);

ТОО "Геодезия сервис" 2022 г.

©

Обознач.	Схема проема	Схема переплета	Схема элементов витража	Переплеты, профиль	Стекло	Площадь	Примечание
ВР-20 Наружный (7шт)	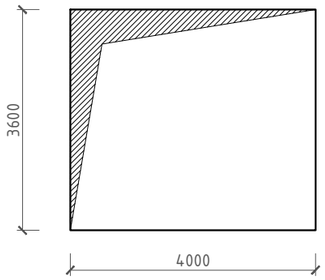	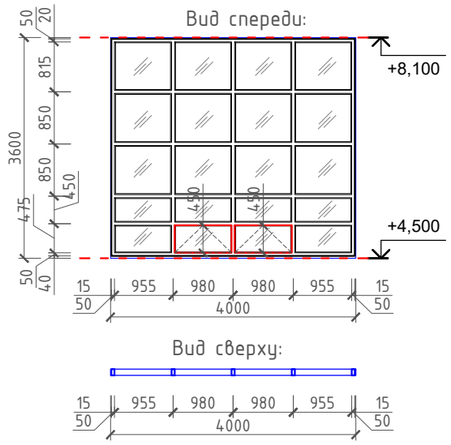	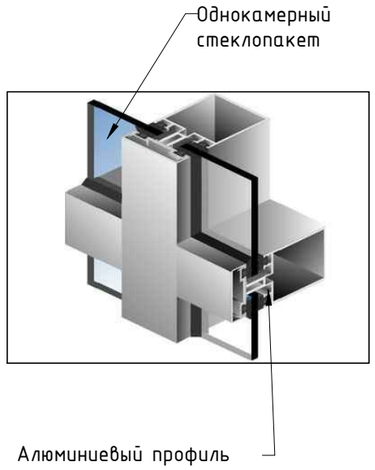	Профиль алюминиевый ГОСТ 21519-2003 Цвет профиля: серебро (RAL 9006), матовый;	Стеклопакет однокамерный с заполнением Аргон: Внешнее стекло 6мм закалённое – 16мм дистанционная рамка – внутреннее стекло 4мм энергосберегающее закалённое. Сборка стеклопакета производится согласно ГОСТ 24866-99. Закалка стекла производится согласно ГОСТ 30698-2000.	14,4 м2	Всего: 100,8м2
ВР-21 Внутренние (1шт)	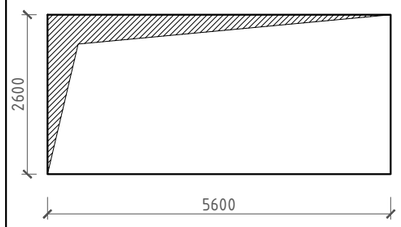	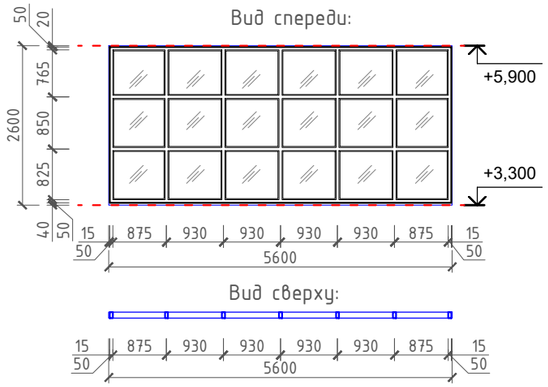	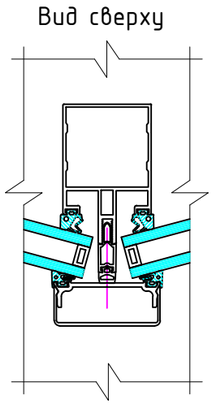	Профиль алюминиевый ГОСТ 21519-2003 Цвет профиля: серебро (RAL 9006), матовый;	Стеклопакет однокамерный: с заполнением одинарным стеклом 6мм. Стекло прозрачное закалённое. Сборка стеклопакета производится согласно ГОСТ 24866-99. Закалка стекла производится согласно ГОСТ 30698-2000.	14,56 м2	Всего: 14,56 м2

Примечание
1. Размеры витражных проемов уточнить по месту.
2. Данный лист читать совместно с АР л.47,48;

Изм.	Код	Лист	№ док.	Подпись	Дата
ГИП		Приходько О.			10.22
Проверил		Приходько О.			10.22
Выполнил		Забылханов Д			10.22
Нормаконтроль		Гаврилов В.			10.22

64-29-07-2022-АР

Объект: "Строительство физкультурно-оздоровительного комплекса в мкр. Еркинкала г.Атырау"

Физкультурно-оздоровительный комплекс

Стадия	Лист	Листов
РП	59	95

Витражи (ВР-20, ВР-21);

ТОО "Геодезия сервис" 2022 г.

©

Обознач.	Схема проема	Схема переплета	Схема элементов витража	Переплеты, профиль	Стекло	Площадь	Примечание
ВР-22 Внутренние (1шт)	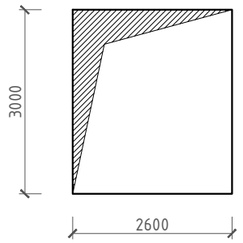	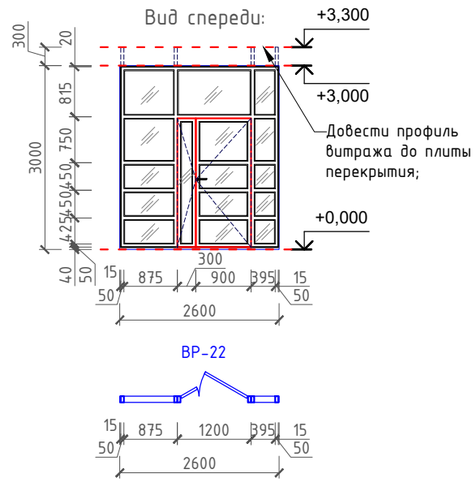	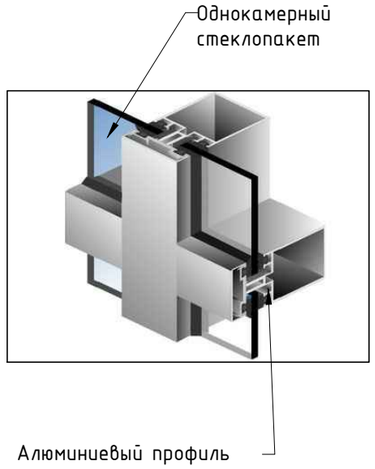	Профиль алюминиевый ГОСТ 21519-2003 Цвет профиля: серебро (RAL 9006), матовый;	Стеклопакет однокамерный: с заполнением одинарным стеклом 6мм. Стекло прозрачное закалённое. Сборка стеклопакета производится согласно ГОСТ 24866-99. Закалка стекла производится согласно ГОСТ 30698-2000.	7,8 м2	Комплект: навес, ручка с замком- 1шт. Предел огнестойкости не менее EIW 60 Всего: 7,8 м2
ВР-23 Внутренние (1шт)	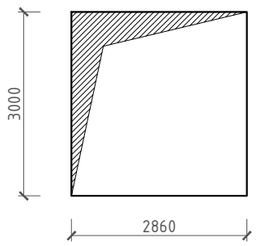	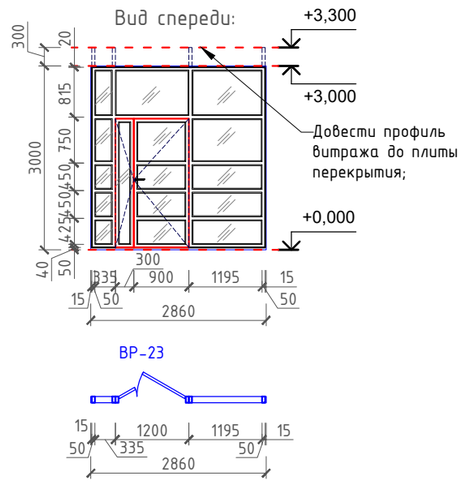	Вид сверху 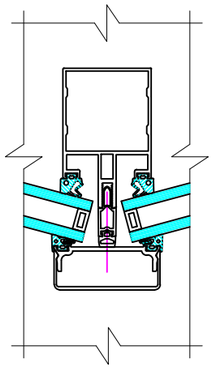	Профиль алюминиевый ГОСТ 21519-2003 Цвет профиля: серебро (RAL 9006), матовый;	Стеклопакет однокамерный: с заполнением одинарным стеклом 6мм. Стекло прозрачное закалённое. Сборка стеклопакета производится согласно ГОСТ 24866-99. Закалка стекла производится согласно ГОСТ 30698-2000.	8,58 м2	Комплект: навес, ручка с замком- 1шт. Предел огнестойкости не менее EIW 60 Всего: 8,58 м2

Примечание
1. Размеры витражных проемов уточнить по месту.
2. Данный лист читать совместно с АР л.47,48;

Изм.	Код	Лист	№ док.	Подпись	Дата
ГИП		Приходько О.			10.22
Проверил		Приходько О.			10.22
Выполнил		Забылханов Д			10.22
Нормаконтроль		Гаврилов В.			10.22

64-29-07-2022-АР

Объект: "Строительство физкультурно-оздоровительного комплекса в мкр. Еркинкала г.Атырау"

Физкультурно-оздоровительный комплекс

Стадия	Лист	Листов
РП	60и	95

Витражи (ВР-22, ВР-23);

ТОО "Геодезия сервис" 2022 г.

©

Узел-8
(примыкание верха наружных витражей)

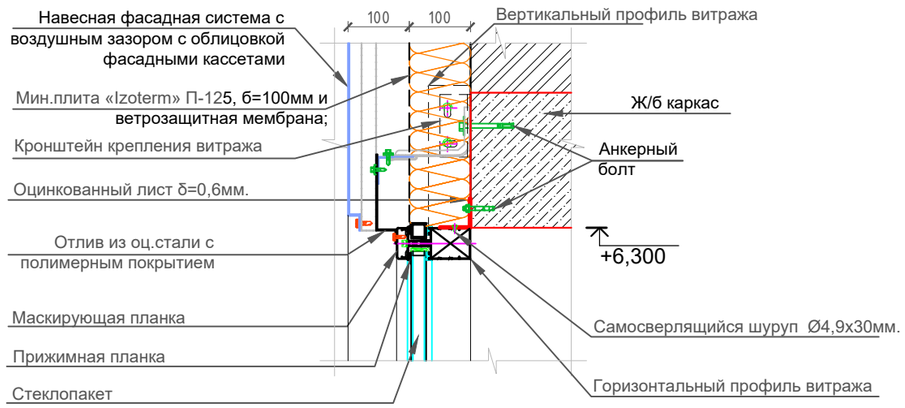

Узел-9
(примыкание наружных витражей к ж/б каркасу здания с учетом устранения вероятности распространения пожара между этажами)

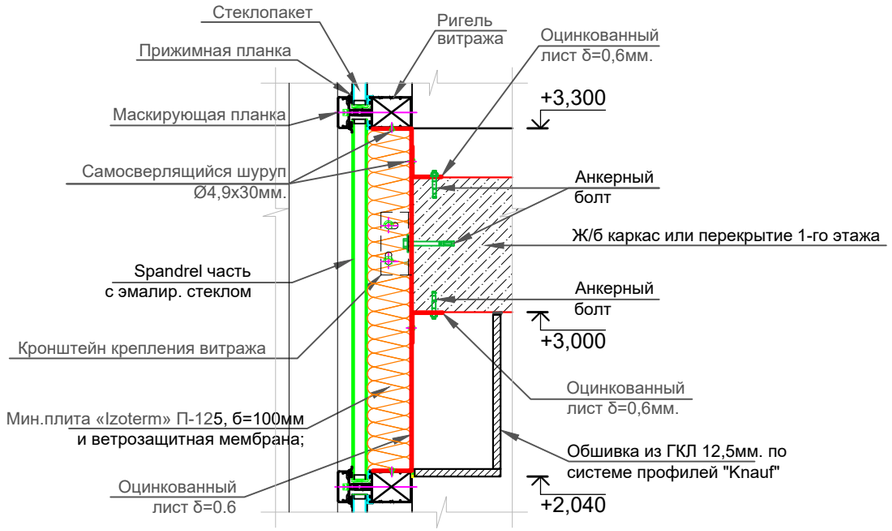

Узел-10
(примыкание наружных витражей к цоколю)

Узел-11
(примыкание наружных витражей к колоннам)

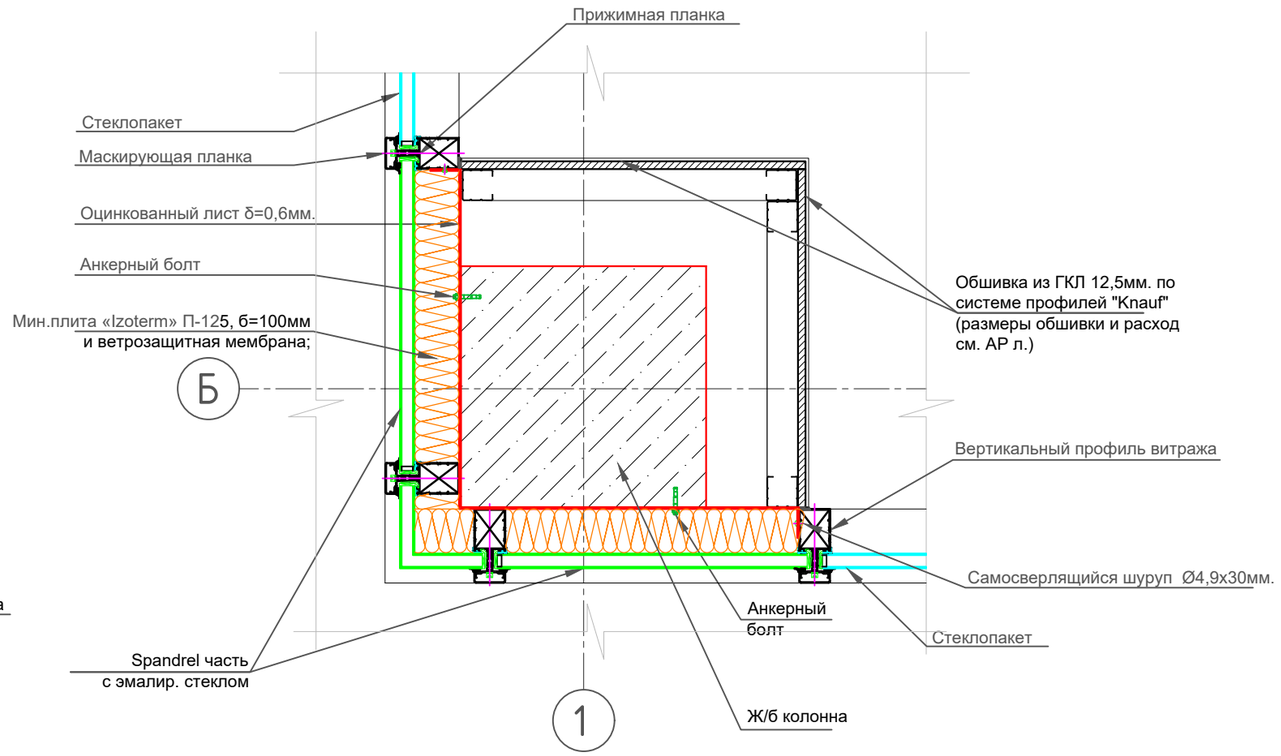

						64-29-07-2022-АР			
						Объект: "Строительство физкультурно-оздоровительного комплекса в мкр. Еркинкала г.Атырау"			
Изм.	Код	Лист	№ док.	Подпись	Дата				
ГИП		Приходько О.			10.22	Физкультурно-оздоровительный комплекс	Стадия	Лист	Листов
Проверил		Приходько О.			10.22		РП	61	95
Выполнил		Забылханов Д			10.22				
Нормаконтроль		Гаврилов В.			10.22	Узел-8,9,10,11;	ТОО "Геодезия сервис" 2022 г.		

Экспликация полов 1-го этажа (полы по грунту):

№ п/п	Номер или наименование помещения	Тип пола	Схема пола или тип пола по серии	Данные элементов пола (наименование, толщина, основание и др. мм.)	Площадь м²	Примчание
1	1,6,8,15,22,36,37,39,41,42, 45,60;	К1	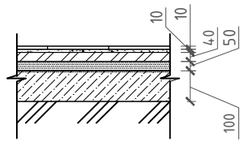	- Керамогранитная плитка 600х600 -10 мм; - Клеевая основа (с заполнением швов) - 10мм; - Выравнивающая стяжка из цементно-песчаного раствора М-100 - 40мм; - Керамзитовый гравий (фракции от 10мм. до 20мм.) - 50мм; - Армированная бетонная подготовка В15 по сетке 5Врl/100х100 - 100мм; - Утрамбованный щебнем грунт;	538,84	Плинтус выполнить из керамогранитной плитки (259,08п.м.)
2	3,4,5,11,12,16,17,21,25,26,27,28 31,32,33,34,38,43,44,47,48, 51,53,54,55,56;	К2	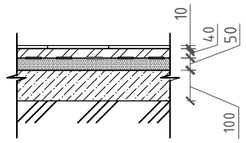	- Керамическая плитка ГОСТ 6787-2001 на клеевой основе(с заполнением швов) -10 мм; - Выравнивающая стяжка из цементно-песчаного раствора М-100 - 40мм; - Гидроизоляция (пленка); - Керамзитовый гравий (фракции от 10мм. до 20мм.) - 50мм; - Армированная бетонная подготовка В15 по сетке 5Врl/100х100 - 100мм; - Утрамбованный щебнем грунт;	141,71	Плинтус выполнить из плитки (233,04п.м.)
3	14,24,29,30,35,49,50,52,59;	К3	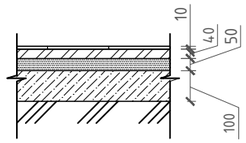	- Керамическая плитка ГОСТ 6787-2001 на клеевой основе(с заполнением швов) -10 мм; - Выравнивающая стяжка из цементно-песчаного раствора М-100 - 40мм; - Керамзитовый гравий (фракции от 10мм. до 20мм.) - 50мм; - Армированная бетонная подготовка В15 по сетке 5Врl/100х100 - 100мм; - Утрамбованный щебнем грунт;	192,32	Плинтус выполнить из плитки (162,48п.м.)
4	2,7,10,13,18,20,23,46,58;	Л1	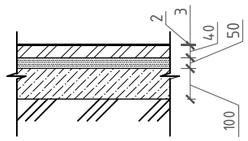	- Покрытие линолеум на тканевой основе по ГОСТ 7251-66 -3 мм; - Прослойка из кумарно-каучуковой мастики -2мм; - Выравнивающая стяжка из цементно-песчаного раствора М-100 - 40мм; - Керамзитовый гравий (фракции от 10мм. до 20мм.) - 50мм; - Армированная бетонная подготовка В15 по сетке 5Врl/100х100 - 100мм; - Утрамбованный щебнем грунт;	186,16	Плинтус выполнить из ПВХ (154,19п.м.)
5	61;	С	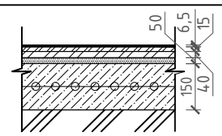	- Спортивное покрытие на клее OMNISPORTS REFERENCE - 6,5мм; - Грунтовка; - Самоневелирующий слой - 15мм; - Стяжка из цементно-песчанного раствора М150 -40мм; - Керамзитовый гравий (фракции от 5мм. до 20мм.) - 50мм; - Армированная бетонная подготовка В15 по сетке 5Врl/100х100 - 150мм; - Утрамбованный щебнем грунт;	352,37	Плинтус деревянный. Обработать угловые соединения эластичными герметиками. (76,23п.м.)
6	62;	Д	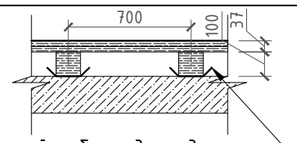	- Половая доска 37мм; - Лага 100х100мм., шагом 500мм; - Гидроизоляция под лаги (1 слой рубероида); - Стяжка из цементно-песчанного раствора М150 -40мм; - Армированная бетонная подготовка В15 по сетке 5Врl/100х100 - 150мм; - Утрамбованный щебнем грунт;	1229,83	Плинтус деревянный. Обработать угловые соединения эластичными герметиками. (155,63п.м.)
7	9,19,40,57;	К7	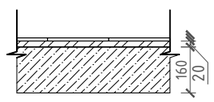	- Керамическая плитка ГОСТ 6787-2001 на клеевой основе(с заполнением швов) -10 мм; - Выравнивающая стяжка из цементно-песчаного раствора М-100 - 20мм; - Ж/б плита лестничной клетки - 160мм;	63,14	Плинтус выполнить из плитки (66,7п.м.)
				Итого:	2704,37	

Примечание:
1. Чистые полы выполнить после монтажа оборудования.
2. Подготовку под полы производить после прокладки труб по чертежам электротехнической, сантехнической и технологической частей проекта;
3. Работы по устройству полов выполнить в соответствии с серией 2.444-5.93;
4. Вдоль наружных стен выполнить отсыпку из керамзитового гравия (фракции от 10мм. до 20мм.)на ширину 800мм. и высотой 300мм. по узлу 13 сер.2.244-1 в.5. Расход керамзитового гравия - 63,0м3.
5. Данный лист читать совместно с АР-47,48;

Изм.	Код	Лист	№ док.	Подпись	Дата
ГИП		Приходько О.			10.22
Проверил		Приходько О.			10.22
Выполнил		Забылханов Д			10.22
Нормаконтроль		Гаврилов В.			10.22

64-29-07-2022-АР

Объект: "Строительство физкультурно-оздоровительного комплекса в мкр. Еркинкала г.Атырау"

Физкультурно-оздоровительный комплекс.

Стадия	Лист	Листов
РП	62	95

Экспликация полов 1-го этажа (полы по грунту);

ТОО "Геодезия сервис" 2022 г.

©

Экспликация полов 2-го этажа:

№ п/п	Номер или наименование помещения	Тип пола	Схема пола или тип пола по серии	Данные элементов пола (наименование, толщина, основание и др. мм.)	Площадь м²	Примчание
1	1,2,6,7,8,10,15,16,35,36;	Л2	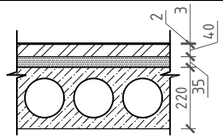	- Покрытие линолеум на тканевой основе по ГОСТ 7251-66 -3 мм; - Прослойка из кумарно-каучуковой мастики -2мм; - Выравнивающая стяжка из цементно-песчаного раствора М-100 - 40мм; - Керамзитовый гравий (фракции от 5мм. до 20мм.) -35мм; - Ж/б плита многопустотная - 220мм;	178,55	Плинтус выполнить из ПВХ (170,54п.м.)
2	25,39,41;	Л3	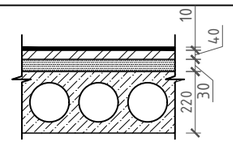	- Рулонное резиновое покрытие на клеевой основе -10 мм; - Выравнивающая стяжка из цементно-песчаного раствора М-100 - 40мм; - Керамзитовый гравий (фракции от 5мм. до 20мм.) -30мм; - Ж/б плита многопустотная - 220мм;	305,70	Плинтус выполнить из ПВХ (100,20п.м.)
3	11,18,21,22,23,24,27,28,29,30,31, 32,33,37,42,43,44,46;	К4	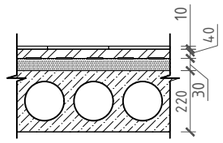	- Керамическая плитка ГОСТ 6787-2001 на клеевой основе(с заполнением швов) -10 мм; - Выравнивающая стяжка из цементно-песчаного раствора М-100 - 40мм; - Гидроизоляция (пленка); - Керамзитовый гравий (фракции от 5мм. до 20мм.) -30мм; - Ж/б плита многопустотная - 220мм;	61,82	Плинтус выполнить из плитки (113,72п.м.)
4	12,13,17,19,20,26,45,47;	К5	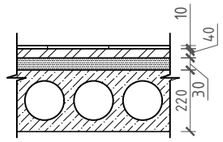	- Керамическая плитка ГОСТ 6787-2001 на клеевой основе(с заполнением швов) -10 мм; - Выравнивающая стяжка из цементно-песчаного раствора М-100 - 40мм; - Керамзитовый гравий (фракции от 5мм. до 20мм.) - 30мм; - Ж/б плита многопустотная - 220мм;	138,91	Плинтус выполнить из плитки (132,7п.м.)
5	3,4,9,9/1,34,48;	К6	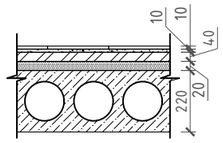	- Керамогранитная плитка 600х600 -10 мм; - Клеевая основа (с заполнением швов) - 10мм; - Выравнивающая стяжка из цементно-песчаного раствора М-100 - 40мм; - Керамзитовый гравий (фракции от 5мм. до 20мм.) - 20мм; - Ж/б плита многопустотная - 220мм;	369,05	Плинтус выполнить из плитки (193,95п.м.)
6	5,14,38,40;	К7	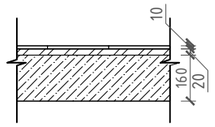	- Керамическая плитка ГОСТ 6787-2001 на клеевой основе(с заполнением швов) -10 мм; - Выравнивающая стяжка из цементно-песчаного раствора М-100 - 20мм; - Ж/б плита лестничной клетки - 160мм;	63,78	Плинтус выполнить из плитки (74,0п.м.)
				Итого:	1117,81	

Примечание:

1. Чистые полы выполнить после монтажа оборудования.
2. Подготовку под полы производить после прокладки труб по чертежам электротехнической, сантехнической и технологической частей проекта;
3. Работы по устройству полов выполнить в соответствии с серией 2.444-5.93;
4. Данный лист читать совместно с АР-47,48;

Изм.	Код	Лист	№ док.	Подпись	Дата
ГИП		Приходько О.			10.22
Проверил		Приходько О.			10.22
Выполнил		Забылханов Д			10.22
Нормаконтроль		Гаврилов В.			10.22

64-29-07-2022-АР

Объект: "Строительство физкультурно-оздоровительного комплекса в мкр. Еркинкала г.Атырау"

Физкультурно-оздоровительный комплекс.

Стадия	Лист	Листов
РП	63	95

Экспликация полов 2-го этажа;

ТОО "Геодезия сервис" 2022 г.

©

Спецификация заполнения дверных проемов (начало);

№ п/п	Тип по проекту	Размеры проема,мм	Схема переплета	Кол-во шт. 1-2 этаж	Площадь одной двери,м²	Толщина (мм)	Конструкция, материалы	Комплект-ность	Примечание Расход на 1 элемент
1	Д-1 Устройство деревянной двери	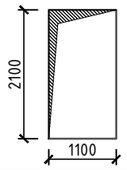	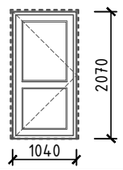	1	2,31	60	ДГ 2100х1100 (ГОСТ 6629-88)	1-комплект. ручек. Врезной замок	Внутренние откосы: б=60мм S=0,318м²
2	Д-1* Устройство деревянной двери	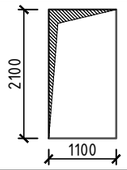	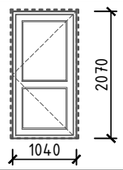	2	2,31	60	ДГ 2100х1100Л (ГОСТ 6629-88)	2-комплект. ручек. Врезной замок	Внутренние откосы: б=60мм S=0,64м²
3	Д-2 Устройство деревянной двери	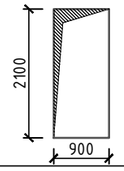	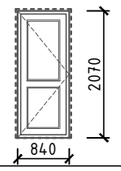	16	1,89	60	ДГ 2100х900 (ГОСТ 6629-88)	16-комплект. ручек. Врезной замок	Внутренние откосы: б=190мм. б=60мм. S=5,9м²
4	Д-2* Устройство деревянной двери	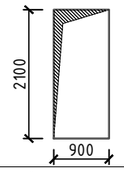	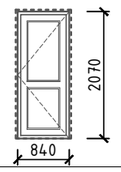	9	1,89	60	ДГ 2100х900Л (ГОСТ 6629-88)	9-комплект. ручек. Врезной замок	Внутренние откосы: б=60мм. б=140мм. S=4,4м²
5	Д-3 Устройство деревянной двери	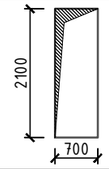	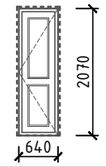	13	1,47	60	ДГ 2100х700 (ГОСТ 6629-88)	13-комплект. ручек. Врезной замок	Внутренние откосы: б=60мм. S=3,822м²
6	Д-3* Устройство деревянной двери	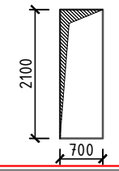	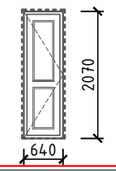	3	1,47	60	ДГ 2100х700Л (ГОСТ 6629-88)	3-комплект. ручек. Врезной замок	Внутренние откосы: б=60мм. S=0,882м²
7	Д-4 Устройство деревянной двери	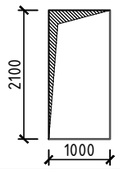	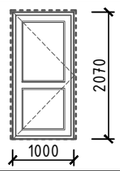	4	2,1	60	ДГ 2100х1000 (ГОСТ 6629-88)	4-комплект. ручек. Врезной замок	Внутренние откосы: б=60мм S=1,25м²

Примечание:
1. Данный лист читать совместно с АР-47,48;
2. Откосы отделать простой штукатуркой, левкас с последующей водоэмульсионной окраской за 2 раза.
3. Размеры дверных проемов уточнить по месту.

Изм.	Код	Лист	№ док.	Подпись	Дата
ГИП		Приходько О.			10.22
Проверил		Приходько О.			10.22
Выполнил		Забылханов Д			10.22
Нормаконтроль		Гаврилов В.			10.22

64-29-07-2022-АР

Объект: "Строительство физкультурно-оздоровительного комплекса в мкр. Еркинкала г.Атырау"

Физкультурно-оздоровительный комплекс.

Стадия	Лист	Листов
РП	64и	95

Спецификация заполнения дверных проемов (начало);

ТОО "Геодезия сервис" 2022 г.

©

Спецификация заполнения дверных проемов (продолжение);

№ п/п	Тип по проекту	Размеры проема,мм	Схема переплета	Кол-во шт. 1-2 этаж	Площадь одной двери,м²	Толщина (мм)	Конструкция, материалы	Комплект-ность	Примечание Расход на 1 элемент
8	Д-4* Устройство деревянной двери	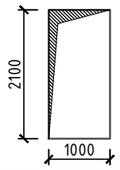	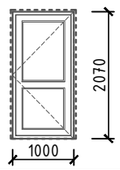	6	2,1	60	ДГ 2100х1000 (ГОСТ 6629-88)	6-комплект. ручек. Врезной замок	Внутренние откосы: δ=60мм S=1,872м²
9	Д-5 Устройство деревянной двери	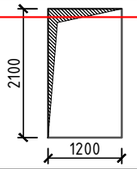	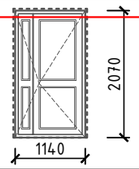	6	2,52	60	ДГ 2100х1200 (ГОСТ 6629-88)	6-комплект. ручек. Врезной замок	Внутренние откосы: δ=60мм S=1,944м²
10	Д-5* Устройство деревянной двери	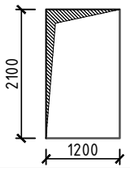	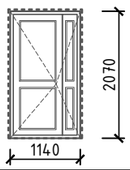	9	2,52	60	ДГ 2100х1200Л (ГОСТ 6629-88)	9-комплект. ручек. Врезной замок	Внутренние откосы: δ=60мм δ=190мм δ=320мм S=9,23м²
11	Д-6 Устройство деревянной двери	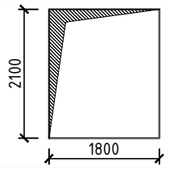	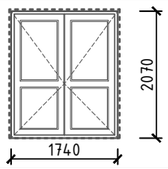	3	3,78	60	ДГ 2100х1800 (ГОСТ 6629-88)	3-комплект. ручек. Врезной замок	Внутренние откосы: δ=320мм δ=190мм S=4,98м²
12	Д-7 Устройство деревянной двери	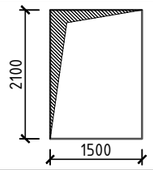	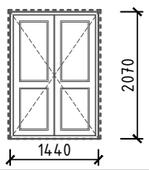	3	3,15	60	ДГ 2100х1500 (ГОСТ 6629-88)	3-комплект. ручек. Врезной замок	Внутренние откосы: δ=320мм. S=5,5м²
13	Дп-1 Устройство двери из ПВХ	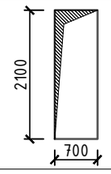	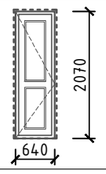	7	1,47	60	ДГ 1800х700 (ГОСТ 30970-2002)	7-комплект. ручек. Врезной замок	Внутренние откосы: δ=60мм. S=2,06м²
14	Дп-1* Устройство двери из ПВХ	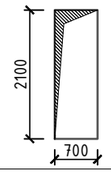	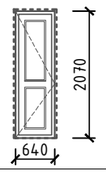	3	1,47	60	ДГ 1800х700Л (ГОСТ 30970-2002)	3-комплект. ручек. Врезной замок	Внутренние откосы: δ=60мм. S=0,9м²

Примечание:
1. Данный лист читать совместно с АР-47,48;
2. Откосы отделать простой штукатуркой, левкас с последующей водоэмульсионной окраской за 2 раза.
3. Размеры дверных проемов уточнить по месту.

Изм.	Код	Лист	№ док.	Подпись	Дата
ГИП		Приходько О.			10.22
Проверил		Приходько О.			10.22
Выполнил		Забылханов Д			10.22
Нормаконтроль		Гаврилов В.			10.22

64-29-07-2022-АР

Объект: "Строительство физкультурно-оздоровительного комплекса в мкр. Еркинкала г.Атырау"

Физкультурно-оздоровительный комплекс.

Стадия	Лист	Листов
РП	65и	95

Спецификация заполнения дверных проемов (продолжение);

ТОО "Геодезия сервис" 2022 г.

©

Спецификация заполнения дверных проемов (продолжение);

№ п/п	Тип по проекту	Размеры проема,мм	Схема переплета	Кол-во шт. 1-2 этаж	Площадь одной двери,м²	Толщина (мм)	Конструкция, материалы	Комплект-ность	Примечание Расход на 1 элемент
15	Дп-2 Устройство двери из ПВХ	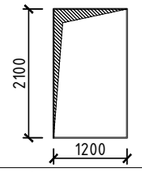	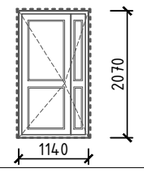	8	2,52	60	ДГ 1800х700 (ГОСТ 30970-2002)	8-комплект. ручек. Врезной замок	Внутренние откосы: δ=60мм.(подвал) S=1,73м²
16	Дм-1* Устройство металлической двери	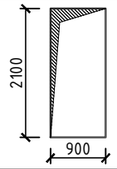	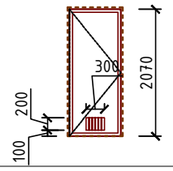	1	1,89	60	ДСВв В1 Оп Пр Прг Н М3 2100-900 (ГОСТ 31173-2016)	1-комплект. ручек. Врезной замок	Внутренние откосы: δ=60мм. S=0,31м²
17	Дм-2 Устройство металлической утепленной двери	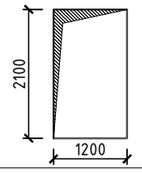	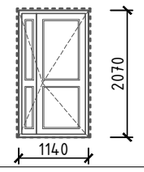	1	2,52	60	ДСН А ДП Брг Н П2лс М3 О 2100-1200 (ГОСТ 31173-2016)	1-комплект. ручек. Врезной замок 1-устр. само -закр. двери (доводчик)	Внутренние откосы: δ=320мм. S=1,73м²
18	Дм-2* Устройство металлической утепленной двери	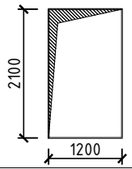	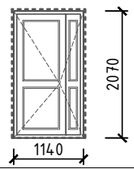	2	2,52	60	ДСН А ДП Л Брг Н П2лс М3 О 2100-1200 (ГОСТ 31173-2016)	2-комплект. ручек. Врезной замок 2-устр. само -закр. двери (доводчик)	Внутренние откосы: δ=320мм. S=3,46м²
19	Дм-3 Устройство металлической утепленной двери	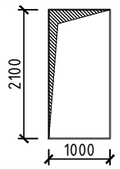	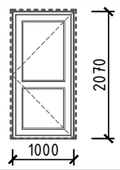	1	2,1	60	ДСН А Оп Л Брг Н П2лс М3 О 2100-1000 (ГОСТ 31173-2016)	1-комплект. ручек. Врезной замок 1-устр. само -закр. двери (доводчик)	Внутренние откосы: δ=320мм. S=1,73м²
20	Дм-4* Устройство металлической двери	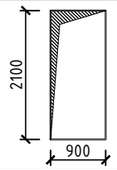	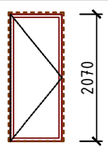	1	1,89	60	ДСВв В1 Оп Л Прг Н М3 2100-900 (ГОСТ 31173-2016)	1-комплект. ручек. Врезной замок	Внутренние откосы: δ=60мм. S=0,31м²

Решетка для стальной двери

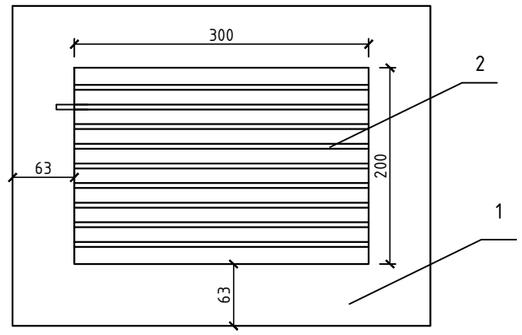

Расход на решетку для стальной двери

Поз.	Обозначение	Наименование	Кол. шт.	Масса ед. кг.	Примечание
	Решетка для стальной двери		1		
1	ГОСТ 8509-93	Уголок стальной 63х4(t) мм; L=п.м.	1,504	3,90	5,866
2	ГОСТ 103-2006	Сталь полосовая 60х5(t) мм; L=п.м.	2,70	2,355	6,359

Примечание:
1. Данный лист читать совместно с АР-47,48;
2. Откосы отделать простой штукатуркой, левкас с последующей водоэмульсионной окраской за 2 раза.
3. Размеры дверных проемов уточнить по месту.

Изм.	Код	Лист	№ док.	Подпись	Дата
ГИП		Приходько О.			10.22
Проверил		Приходько О.			10.22
Выполнил		Забылханов Д.			10.22
Нормаконтроль		Гаврилов В.			10.22

64-29-07-2022-АР

Объект: "Строительство физкультурно-оздоровительного комплекса в мкр. Еркинкала г.Атырау"

Физкультурно-оздоровительный комплекс.

Стадия	Лист	Листов
РП	66	95

Спецификация заполнения дверных проемов (окончание);

ТОО "Геодезия сервис" 2022 г.

©

Ведомость отделки помещений 1-го этажа блока "А,В,Г" (начало):

№ п/п	Наименование или номер помещений по проекту	Вид отделки элементов интерьеров													Примечание
		Потолок	Площадь, $м^2$	Стены и перегородки из ракушечного блока	Площадь, $м^2$	Стены и перегородки из силикатного кирпича	Площадь, $м^2$	Ж/бетонные поверхности	Площадь, $м^2$	Стены и перегородки из гипсокартона	Площадь, $м^2$	Низ стен	Площадь, $м^2$	Высота, м.	
1	1,2,6,7,8,9,10,13,15, 18,19,20,21,22,23,36, 37,39,46,57,58,60,61, 62;	Сплошное выравнивание сухими смесями, водоэмульсионная окраска	289,81	Сухая смесь гидроизоляционная на цементной основе штукатурная Улучшенная штукатурка, сплошное выравнивание сухими смесями, водоэмульсионная окраска	1782,5	Улучшенная штукатурка, сплошное выравнивание сухими смесями, водоэмульсионная окраска	754,6	Сплошное выравнивание сухими смесями, водоэмульсионная окраска	364,32	Затирка швов, водоэмульсионная окраска	84,8	——	——	——	Утеплитель "пеноплекс" t=50мм. (утепление тамбуров - пом.№1) - 21,05$м^2$; 169 шт. дюбель зонтов (для крепление к стене); Расход материалов на устройство подвесного потолка из ГКЛ данных помещений посчитан с учетом вертикальных стенок (конфигурацию потолка см. АР л.) Предусмотреть фартук (1,0х1,8(h)м. от уровня пола - на одну мойку) из керамической плитки на клею вокруг моек в пом.№13,20,- 3,6$м^2$;
		Подвесной потолок	См Ар												Стеновой протектор(маты "мягкая защита") в пом №62,толщиной 60мм., h=1,8м, количество-42,9$м^2$
2	3,4,5,11,12,14,16,17, 24,25,2627,28,29,30, 31,32,33,34,35,38,41, 42,43,44,45,46,47,48, 49,50,51,52,53,54,55, 56,59;	Сплошное выравнивание сухими смесями, водоэмульсионная окраска	424,34	Сухая смесь гидроизоляционная на цементной основе штукатурная Улучшенная штукатурка, сплошное выравнивание сухими смесями, водоэмульсионная окраска	35,06	Улучшенная штукатурка, сплошное выравнивание сухими смесями, водоэмульсионная окраска	478,81	Сплошное выравнивание сухими смесями, водоэмульсионная окраска	30,73	Затирка швов, водоэмульсионная окраска		Облицовка керамической плиткой h=1800 мм	733,93	1,8	——
				Сухая смесь гидроизоляционная на цементной основе штукатурная под облицовку плиткой	52,6	Простая штукатурка под облицовку плиткой	604,5	Подготовка под облицовку плиткой	76,83	Подготовка под облицовку плиткой					

Примечание
1. Данный лист читать совместно с АР л.47;

Изм.	Код	Лист	№ док.	Подпись	Дата
ГИП		Приходько О.			10.22
Проверил		Приходько О.			10.22
Выполнил		Забылханов Д			10.22
Нормаконтроль		Гаврилов В.			10.22

64-29-07-2022-АР

Объект: "Строительство физкультурно-оздоровительного комплекса в мкр. Еркинкала г.Атырау"

Физкультурно-оздоровительный комплекс.

Стадия	Лист	Листов
РП	67и	95

Ведомость отделки помещений 1-го этажа блока "А,В,Г";

ТОО "Геодезия сервис" 2022 г.

©

Ведомость отделки помещений 2-этажа блока "А,В" :

№ п/п	Наименование или номер помещений по проекту	Вид отделки элементов интерьеров													Примечание
		Потолок	Площадь, $м^2$	Стены и перегородки из ракушечного блока	Площадь, $м^2$	Стены и перегородки из силикатного кирпича	Площадь, $м^2$	Ж/бетонные поверхности	Площадь, $м^2$	Стены и перегородки из гипсокартона	Площадь, $м^2$	Низ стен	Площадь, $м^2$	Высота, м.	
1	1,2,3,4,5,6,7,8,9,9/1,10, 14,15,16,17,25,26,34, 35,36,38,39,40,41,48;	Сплошное выравнивание сухими смесями, водоэмульсионная окраска	283,52	Сухая смесь гидроизоляционная на цементной основе штукатурная Улучшенная штукатурка, сплошное выравнивание сухими смесями, водоэмульсионная окраска	168,95	Улучшенная штукатурка, сплошное выравнивание сухими смесями, водоэмульсионная окраска	1170,7	Сплошное выравнивание сухими смесями, водоэмульсионная окраска	126,46	Затирка швов, водоэмульсионная окраска	17,7	——	——	——	Расход материалов на устройство подвесного потолка из ГКЛ данных помещений посчитан с учетом вертикальных стенок (конфигурацию потолка см. АР л.)
		Подвесной потолок	См Ар												
2	11,12,13,18,19,20,21, 22,23,24,27,28,29,30, 31,32,33,37,42,43,44, 45,46,47;	Сплошное выравнивание сухими смесями, водоэмульсионная окраска	259,71	Сухая смесь гидроизоляционная на цементной основе штукатурная Улучшенная штукатурка, сплошное выравнивание сухими смесями, водоэмульсионная окраска	35,06	Улучшенная штукатурка, сплошное выравнивание сухими смесями, водоэмульсионная окраска	258,02	Сплошное выравнивание сухими смесями, водоэмульсионная окраска	18,0	Затирка швов, водоэмульсионная окраска		Облицовка керамической плиткой h=1800 мм	709,56	1,8	——
		Подвесной потолок	См Ар	Сухая смесь гидроизоляционная на цементной основе штукатурная под облицовку плиткой	118,56	Простая штукатурка под облицовку плиткой	564,0	Подготовка под облицовку плиткой	27,0	Подготовка под облицовку плиткой					

Примечание
1. Данный лист читать совместно с АР л.48;

Изм.	Код	Лист	№ док.	Подпись	Дата
ГИП		Приходько О.			10.22
Проверил		Приходько О.			10.22
Выполнил		Забылханов Д			10.22
Нормаконтроль		Гаврилов В.			10.22

64-29-07-2022-АР

Объект: "Строительство физкультурно-оздоровительного комплекса в мкр. Еркинкала г.Атырау"

Физкультурно-оздоровительный комплекс.

Стадия	Лист	Листов
РП	68	95

Ведомость отделки помещений 2-этажа блока "А,В";

ТОО "Геодезия сервис" 2022 г.

©

План входной группы - 1
М1:100;

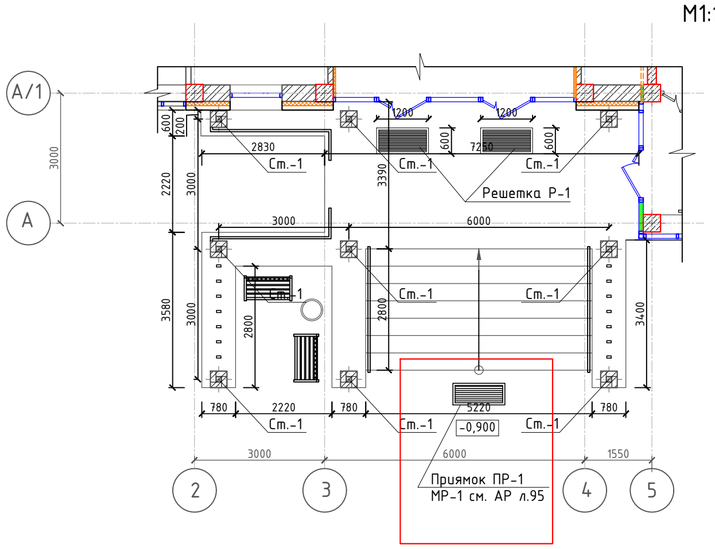

Схема расположения каркаса покрытия входной группы-1; М1:100;

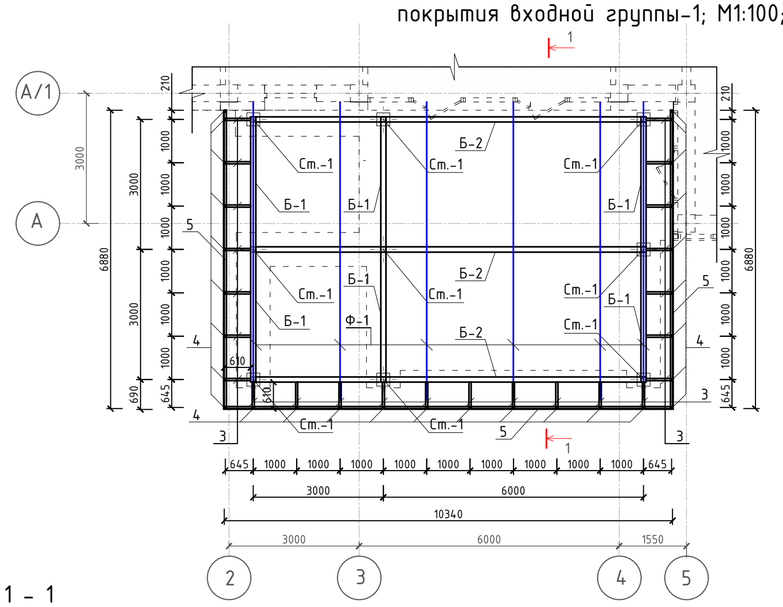

Спецификация материалов входной группы № 1

Поз.	Обозначение	Наименование	Кол. шт.	Масса ед. кг.	Примечание
	Металлический каркас				5131,16
Ст-1		Стойка Ст-1 шт.	9	56,30	506,70
Ф-1		Ферма Ф-1 шт.	6	188,15	1128,90
Б-1	СТО АСЧМ 20-93	I № 20 Б1 L=9120 мм.	3	194,26	582,78
Б-2	СТО АСЧМ 20-93	I № 20 Б1 L=3000 мм.	6	63,90	383,40
1	ГОСТ 30245-2003	Гн. □ 60х40х4, L=10340 мм.	10	70,52	705,20
2	ГОСТ 30245-2003	Гн. □ 60х40х4, L=10340 мм.	15	70,52	1057,80
3	ГОСТ 8509-86*	∟ 50х5 L=610 мм.	24	2,30	55,20
4	ГОСТ 8509-86*	∟ 50х5 L=1290 мм.	14	4,86	68,04
5	ГОСТ 8509-86*	∟ 50х5 L=24,10 м.	3	90,86	272,58
6	ГОСТ 8509-86	Р1 ⊥ 50 х 5 L=1010 мм	48	3,81	182,88
	ГОСТ 19903-2015	Р1 лист δ=6мм 200 х 200мм	96	1,88	180,48
	ГОСТ 19903-2015	Р1 лист δ=4мм 60 х 80мм	48	0,15	7,20
7	ГОСТ 24045-2016	Окрашенный профнастил Н57-750-0,7 м²			72,17 м²
8		Нащельник 0,5мм L=11720 мм			7,51 м²

Разрез 1 - 1

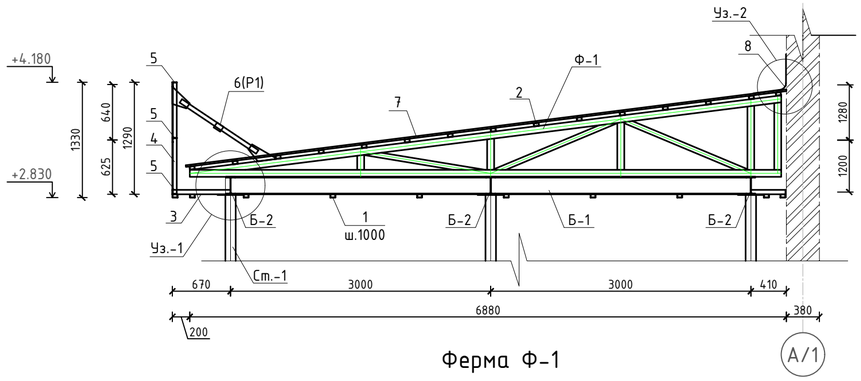

Нащельник (поз.8)

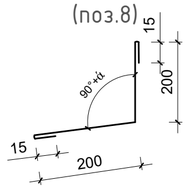

Ферма Ф-1

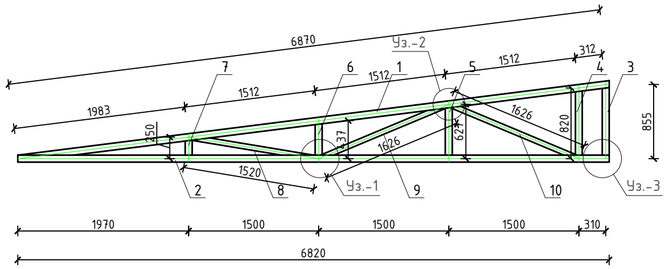

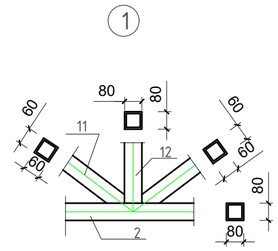

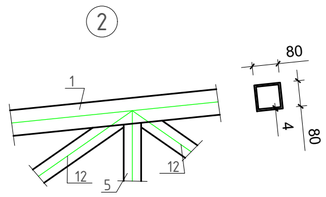

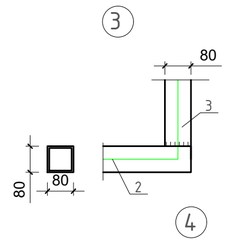

Спецификация материалов на ферму

Поз.	Обозначение	Наименование	Кол. шт.	Масса ед. кг.	Примечание
	Ферма Ф-1		1		188,15
1	ГОСТ 30245-2003	Кв. тр. 80х4 L=6870 мм.	1	64,10	64,10
2	ГОСТ 30245-2003	Кв. тр. 80х4 L=6820 мм.	1	63,63	63,63
3	ГОСТ 30245-2003	Кв. тр. 80х4 L=855 мм.	1	7,98	7,98
4	ГОСТ 30245-2003	Кв. тр. 80х4 L=820 мм.	1	7,65	7,65
5	ГОСТ 30245-2003	Кв. тр. 80х4 L=627 мм.	1	5,85	5,85
6	ГОСТ 30245-2003	Кв. тр. 80х4 L=437 мм.	1	4,08	4,08
7	ГОСТ 30245-2003	Кв. тр. 80х4 L=250 мм.	1	2,33	2,33
8	ГОСТ 30245-2003	Кв. тр. 60х4 L=1520 мм.	1	10,37	10,37
9	ГОСТ 30245-2003	Кв. тр. 60х4 L=1626 мм.	1	11,08	11,08
10	ГОСТ 30245-2003	Кв. тр. 60х4 L=1626 мм.	1	11,08	11,08

Спецификация материалов на стойки

Поз.	Обозначение	Наименование	Кол. шт.	Масса ед. кг.	Примечание
	Стойка Ст-1				56,30
1	ГОСТ 30245-2003	Гн. □ 120х4 L=2910мм	1	41,76	41,76
2	ГОСТ 19903-2015	-- 10х300х300	2	7,07	14,14
3	-//-	--5х50х50	4	0,1	0,4

Спецификация элементов решетки Р-1 (2шт)

Поз.	Обозначение	Наименование	Кол	Масса ед.,кг	Приме-чание.
1	ГОСТ8509-93	Уголок 50х50х5 L=п.м.	3,6	3,77	13,57
2	Сталь С245. ГОСТ103-2006	Планка - 50х5 L= 1100	21	2,16	45,36
3	ГОСТ34028-2016	Ф8 А240 L= 500	2	0,197	0,395

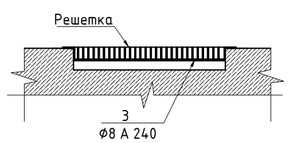

Грязезащитная Решетка Р-1

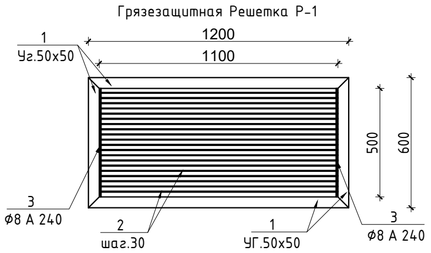

1. Данный лист см. совместно с разделом КЖ.
2. Сварку выполнять согласно ГОСТ 526-80 электродами Э-42А по ГОСТ 9467-87.
3. Поверхность металла предварительно очистить от окислов и обезжирить (уайт спиритом, сольвентом).
4. Металлические элементы конструкций окрасить эмалью ПФ-115 по ГОСТ 6465-76 за2 раза по грунту ГФ 021 по ГОСТ 25129-85

Изм.	Код	Лист	№ док.	Подпись	Дата
ГИП		Приходько О.			10.22
Проверил		Приходько О.			10.22
Выполнил		Забылханов Д.			10.22
Нормаконтроль		Гаврилов В.			10.22

64-29-07-2022-АР

Объект: "Строительство физкультурно-оздоровительного комплекса в мкр. Еркинкала г.Атырау"

Физкультурно-оздоровительный комплекс.

Стадия	Лист	Листов
РП	69и	95

Схема расположения каркаса покрытия входной группы-1. Разрез 1-1. Спецификация материалов

ТОО "Геодезия сервис" 2022 г.

©

Схема расположения каркаса покрытия входной группы-3; М1:100;

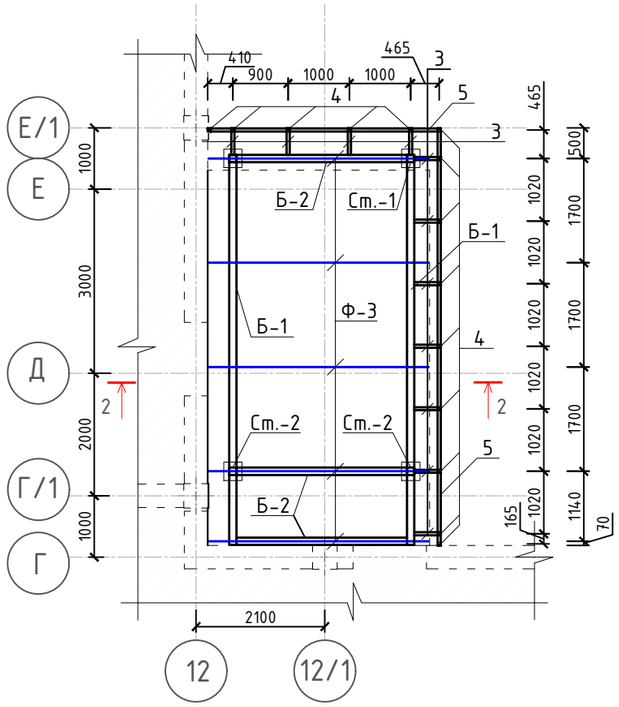

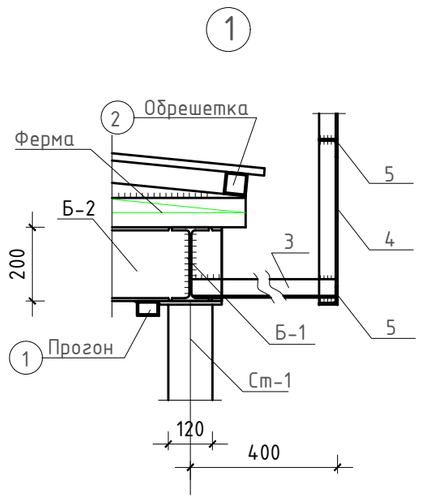

Нащельник (поз.8)

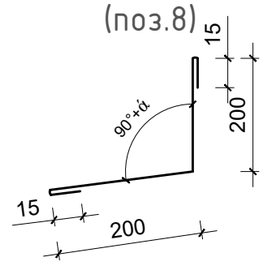

Спецификация материалов входной группы № 3

Поз.	Обозначение	Наименование	Кол. шт.	Масса ед. кг.	Примечание
	Металлический	каркас			2508,77
Ст-1		Стойка Ст-1 шт.	2	67,98	135,96
Ст-2		Стойка Ст-2 шт.	2	56,87	113,74
Ф-3		Ферма Ф-3 шт.	5	92,10	460,5
Б-1	СТО АСЧМ 20-93	I № 20 Б1 L=6360 мм.	2	135,47	270,94
Б-2	СТО АСЧМ 20-93	I № 20 Б1 L=3020 мм.	3	64,33	192,99
1	ГОСТ 30245-2003	Гн. ▢ 60х40х4, L=6000 мм.	7	32,7	228,9
2	ГОСТ 30245-2003	Гн. ▢ 60х40х4, L=6710 мм.	8	36,60	292,8
3	ГОСТ 8509-86*	∟ 50х5 L=430 мм.	11	1,62	17,82
4	ГОСТ 8509-86*	∟ 50х5 L=1200 мм.	14	4,53	63,42
5	ГОСТ 8509-86*	∟ 50х5 L=10,60 м.	3	39,96	119,88
6	ГОСТ 8509-86	Р1 ⊥ 50 х 5 L=1010 мм	24	3,81	91,44
	ГОСТ 19903-2015	Р1 лист δ=6мм 200 х 200мм	48	1,88	90,24
	ГОСТ 19903-2015	Р1 лист δ=4мм 60 х 80мм	24	0,15	3,6
7	ГОСТ 24045-2016	Окрашенный профнастил Н57-750-0,7 м²			25,23
8		Нащельник 0,5мм L=11720 мм			4,52 м²

План входной группы - 3 М1:100;

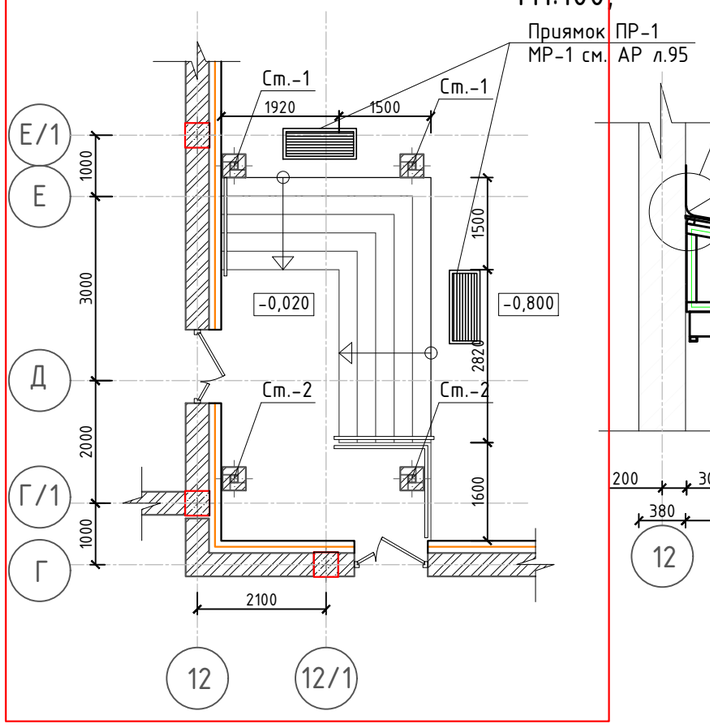

Разрез 2 - 2

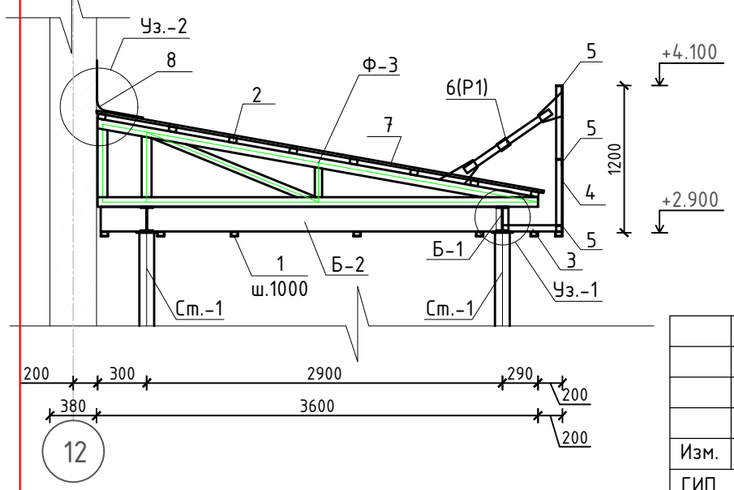

1. Данный лист см. совместно с разделом КЖ.
2. Сварку выполнять согласно ГОСТ 526-80 электродами Э-42А по ГОСТ 9467-87.
3. Поверхность металла предварительно очистить от окислов и обезжирить (уайт спиритом, сольвентом).
4. Металлические элементы конструкций окрасить эмалью ПФ-115 по ГОСТ 6465-76 за2 раза по грунту ГФ 021 по ГОСТ 25129-85

Изм.	Код	Лист	№ док.	Подпись	Дата
ГИП		Приходько О.			10.22
Проверил		Приходько О.			10.22
Выполнил		Забылханов Д.			10.22
Нормаконтроль		Гаврилов В.			10.22

64-29-07-2022-АР

Объект: "Строительство физкультурно-оздоровительного комплекса в мкр. Еркинкала г.Атырау"

Физкультурно-оздоровительный комплекс.

Стадия	Лист	Листов
РП	70и	95

Схема расположения каркаса покрытия входной группы-3. Разрез 2-2. Спецификация материалов

ТОО "Геодезия сервис" 2022 г.

©

Ферма Ф-3

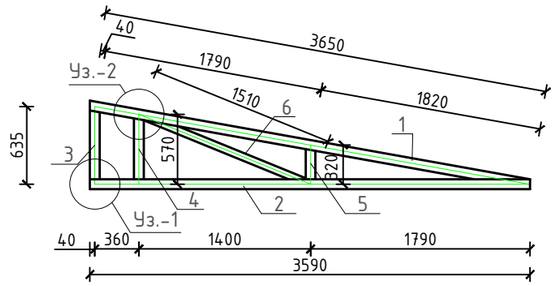

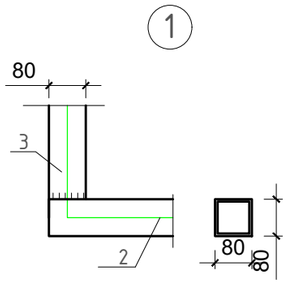

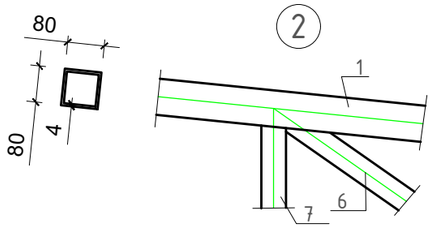

Стойка Ст-1

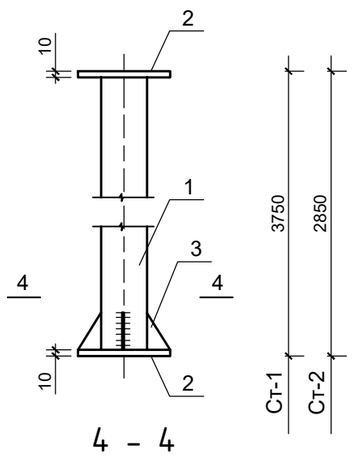

4 - 4

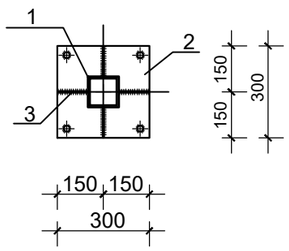

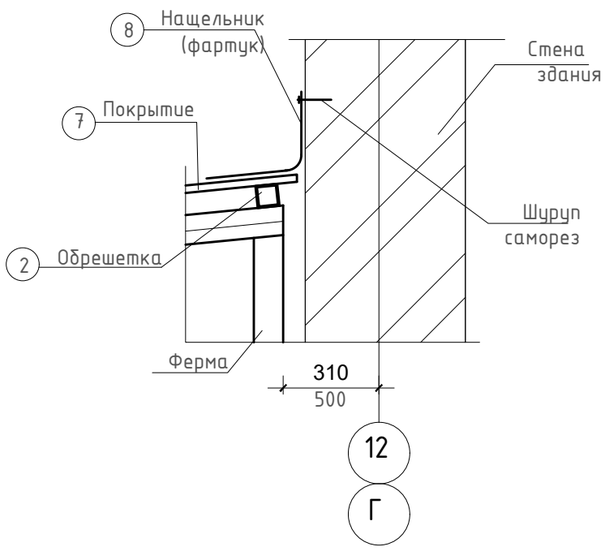

Спецификация материалов на ферму

Поз.	Обозначение	Наименование	Кол. шт.	Масса ед. кг.	Примечание
	Ферма Ф-3		1		92,10
1	ГОСТ 30245-2003	Кв. тр. 80х4 L=3650 мм.	1	34,06	34,06
2	ГОСТ 30245-2003	Кв. тр. 80х4 L=3590 мм.	1	33,50	33,50
3	ГОСТ 30245-2003	Кв. тр. 80х4 L=635 мм.	1	5,93	5,93
4	ГОСТ 30245-2003	Кв. тр. 80х4 L=570 мм.	1	5,32	5,32
5	ГОСТ 30245-2003	Кв. тр. 80х4 L=320 мм.	1	2,99	2,99
6	ГОСТ 30245-2003	Кв. тр. 60х4 L=1510 мм.	1	10,30	10,30

Спецификация материалов на стойки

Поз.	Обозначение	Наименование	Кол. шт.	Масса ед. кг.	Примечание
	Стойка	Ст-1			67,98
1	ГОСТ 30245-2003	Гн. ☐ 120х4 L=3750мм	1	53,44	53,44
2	ГОСТ 19903-2015	-- 10х300х300	2	7,07	14,14
3	-//-	--5х50х50	4	0,1	0,4
	Стойка	Ст-2			56,87
1	ГОСТ 30245-2003	Гн. ☐ 120х4 L=2950мм	1	42,33	42,33
2	ГОСТ 19903-2015	-- 10х300х300	2	7,07	14,14
3	-//-	--5х50х50	4	0,1	0,4

1. Данный лист см. совместно с разделом КЖ.
2. Сварку выполнять согласно ГОСТ 526-80 электродами Э-42А по ГОСТ 9467-87.
3. Поверхность металла предварительно очистить от окислов и обезжирить (уайт спиритом, сольвентом).
4. Металлические элементы конструкций окрасить эмалью ПФ-115 по ГОСТ 6465-76 за2 раза по грунту ГФ 021 по ГОСТ 25129-85

Изм.	Код	Лист	№ док.	Подпись	Дата
ГИП		Приходько О.			10.22
Проверил		Приходько О.			10.22
Выполнил		Забылханов Д.			10.22
Нормаконтроль		Гаврилов В.			10.22

64-29-07-2022-АР

Объект: "Строительство физкультурно-оздоровительного комплекса в мкр. Еркинкала г.Атырау"

Физкультурно-оздоровительный комплекс.

Стадия	Лист	Листов
РП	71	95

Ферма Ф-3. Узлы. Стойка Ст. Спецификация материалов

ТОО "Геодезия сервис" 2022 г. ©

Схема расположения каркаса покрытия входной группы – 4

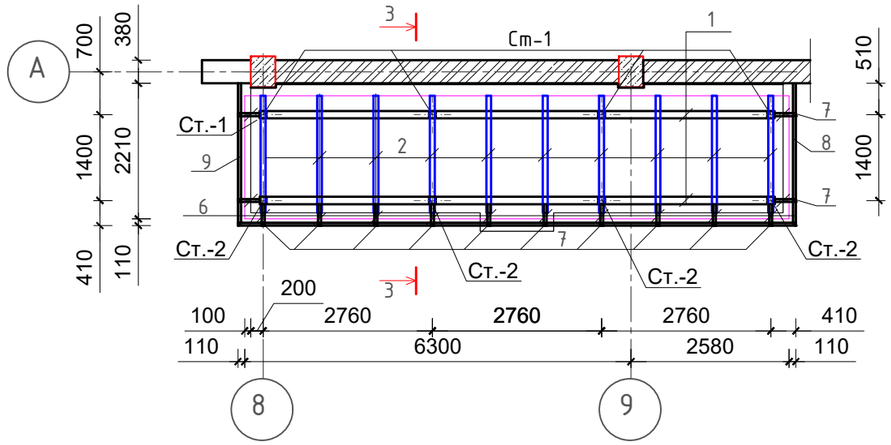

4 – 4

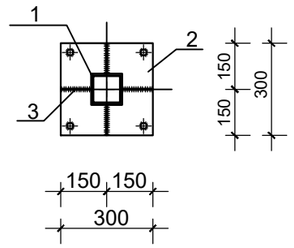

Стойка Ст

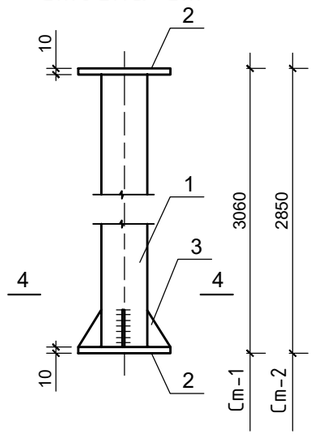

План входной группы – 5 М1:100;

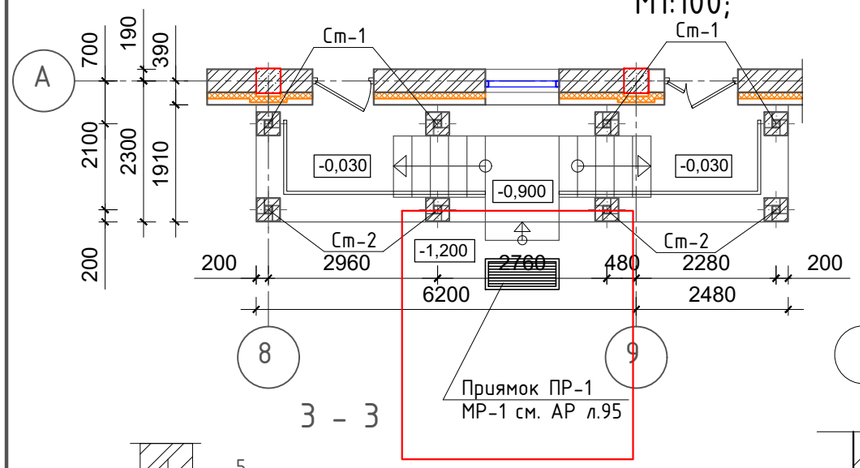

3 – 3

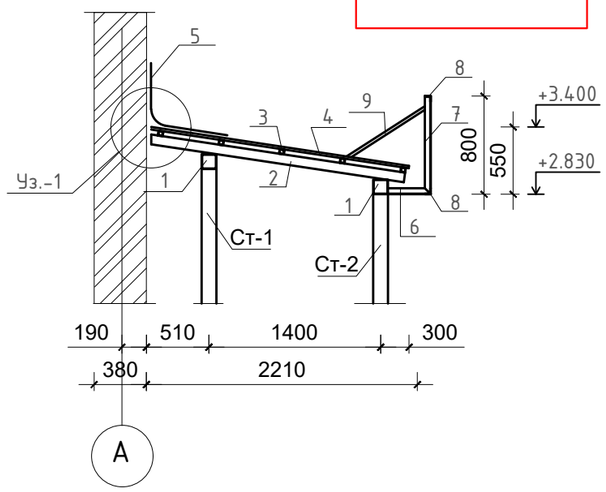

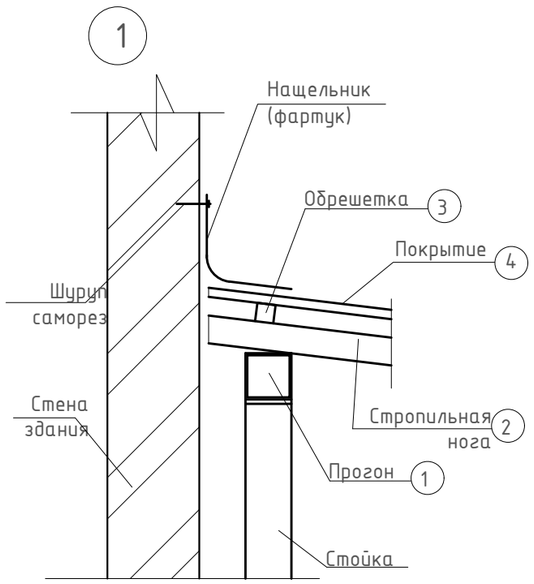

Спецификация материалов покрытия входной группы № 4

Поз.	Обозначение	Наименование	Кол. шт.	Масса ед. кг.	Примечание
	Входная группа № 5				1267,93
Ст – 1	см. данный лист	Стойка Ст-1 шт.	4	58,15	232,6
Ст-2	см. данный лист	Стойка Ст-2 шт.	4	55,15	220,6
1	ГОСТ 30245-2003	Гн. ☐ 120х4, L=8400 мм.	2	119,7	239,4
2	ГОСТ 30245-2003	Гн. ☐ 80х4, L=2140 мм	10	19,73	197,3
3	ГОСТ 30245-2003	Гн. ☐ 40х4, L=9100 мм	5	39,13	195,65
4	ГОСТ 24045-2016	Окрашенный профнастил Н57-750-0,7 $м^2$			19,54
5		Нащельник 0,5мм L=9100 мм			4,55 $м^2$
6	ГОСТ 8509-86*	∟ 50х5 L=350 мм	14	1,32	18,48
7	ГОСТ 8509-86*	∟ 50х5 L=800 мм	16	3,02	48,32
8	ГОСТ 8509-86*	∟ 50х5 L=10,0 м.	2	37,7	75,4
9	ГОСТ 8509-86*	∟ 50х5 L=760 мм.	14	2,87	40,18

Спецификация материалов на стойки

Поз.	Обозначение	Наименование	Кол. шт.	Масса ед. кг.	Примечание
	Стойка	Ст-1			58,15
1	ГОСТ 30245-2003	Гн. ☐ 120х4 L=3060мм	1	43,61	43,61
2	ГОСТ 19903-2015	-- 10х300х300	2	7,07	14,14
3	-//-	--5х50х50	4	0,1	0,4
	Стойка	Ст-2			55,15
1	ГОСТ 30245-2003	Гн. ☐ 120х4 L=2850мм	1	40,61	40,61
2	ГОСТ 19903-2015	-- 10х300х300	2	7,07	14,14
3	-//-	--5х50х50	4	0,1	0,4

1. Данный лист см. совместно с листами разделом КЖ.
2. Сварку выполнять согласно ГОСТ 526-80 электродами Э-42А по ГОСТ 9467-87.
3. Поверхность металла предварительно очистить от окислов и обезжирить (уайт спиритом, сольвентом).
4. Металлические элементы конструкций окрасить эмалью ПФ-115 по ГОСТ 6465-76 за2 раза по грунту ГФ 021 по ГОСТ 25129-85

Изм.	Код	Лист	№ док.	Подпись	Дата
ГИП		Приходько О.			10.22
Проверил		Приходько О.			10.22
Выполнил		Забылханов Д.			10.22
Нормаконтроль		Гаврилов В.			10.22

64-29-07-2022-АР

Объект: "Строительство физкультурно-оздоровительного комплекса в мкр. Еркинкала г.Атырау"

Физкультурно-оздоровительный комплекс.

Стадия	Лист	Листов
РП	72и	95

Схема каркаса покрытия входной группы № 4. Разрез 3-3. Узео -1. Стойки Ст. Спецификация материалов.

ТОО "Геодезия сервис" 2022 г.

Фрагмент плана (ограждение лестничного марша в осях Г-Д на отм.+1,800 и +0,000; Блок "А"); М1:100;

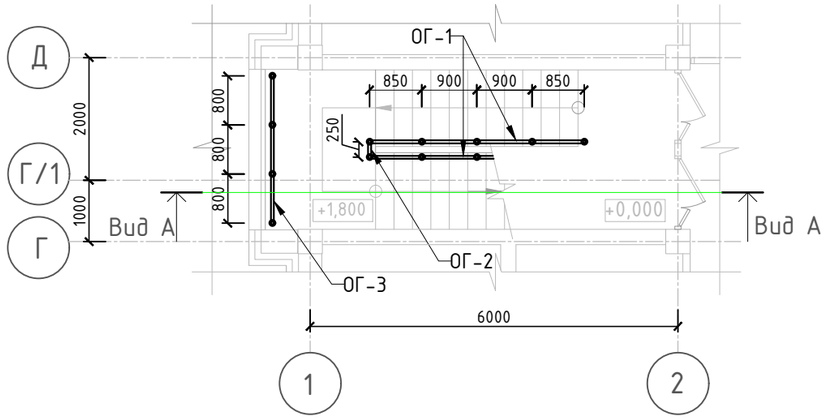

Фрагмент плана (ограждение лестничного марша в осях 5-6 на отм.+1,800 и +0,000; Блок "В"); М1:100;

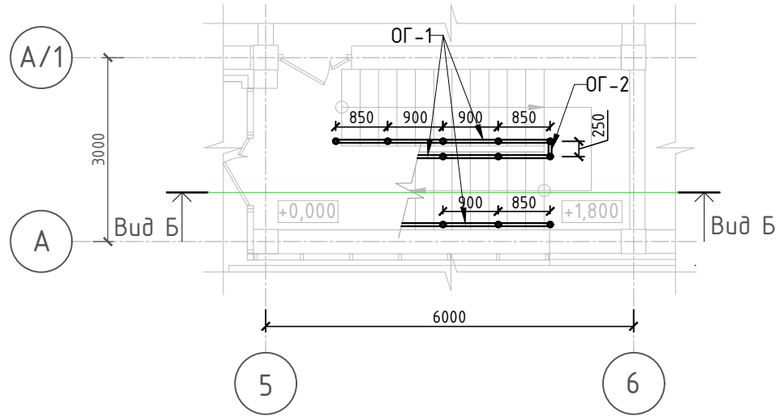

Фрагмент плана (ограждение лестничного марша в осях 9-10 на отм.+1,800 и +0,000; Блок "В"); М1:100;

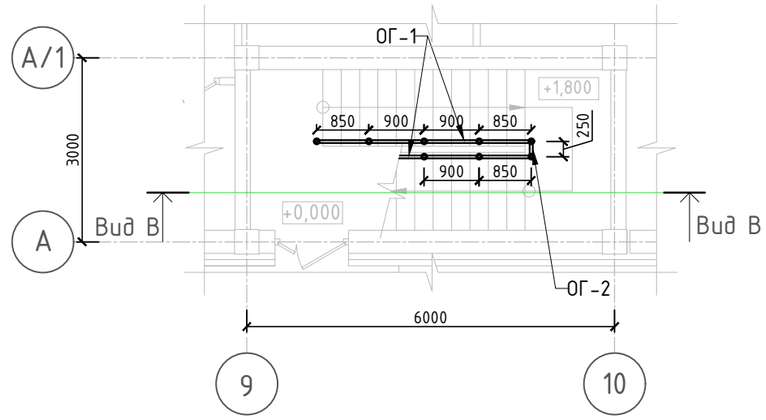

Фрагмент плана (ограждение лестничного марша в осях Г-Д на отм.+1,800 и +3,600; Блок "А"); М1:100;

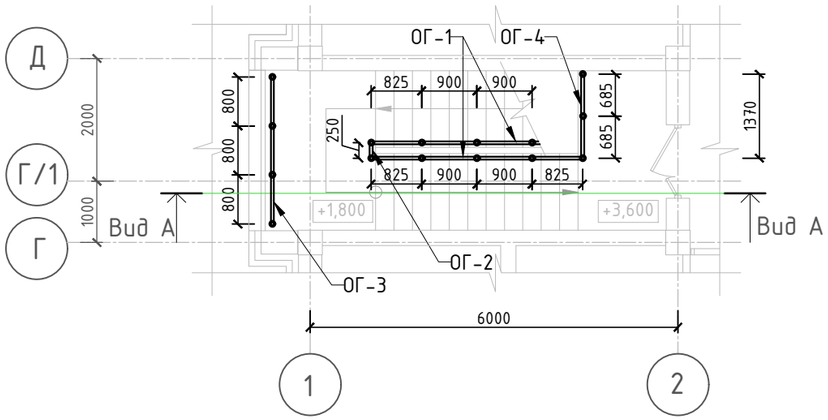

Фрагмент плана (ограждение лестничного марша в осях 5-6 на отм.+1,800 и +3,600; Блок "В"); М1:100;

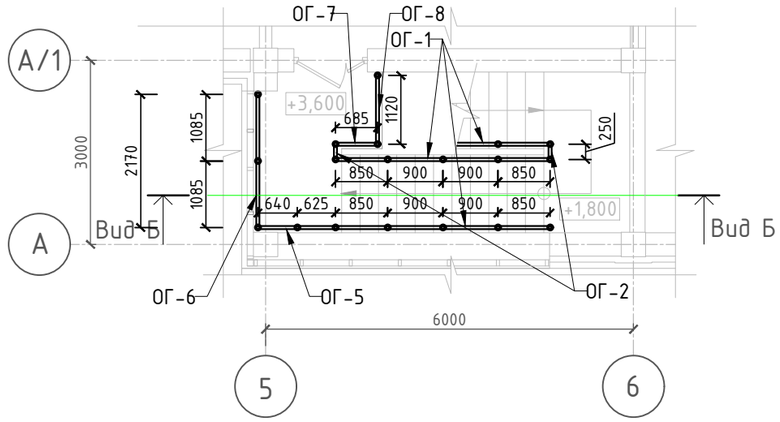

Фрагмент плана (ограждение лестничного марша в осях 9-10 на отм.+1,800 и +3,600; Блок "В"); М1:100;

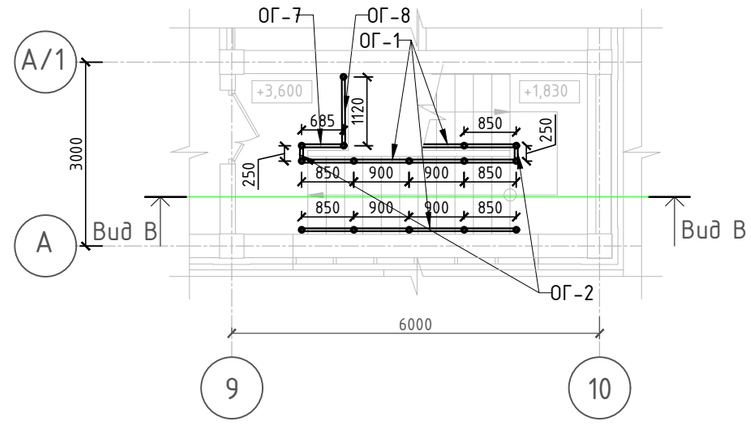

Вид А-А (ограждение лестничного марша в осях Г-Д; Блок "А"); М1:100;

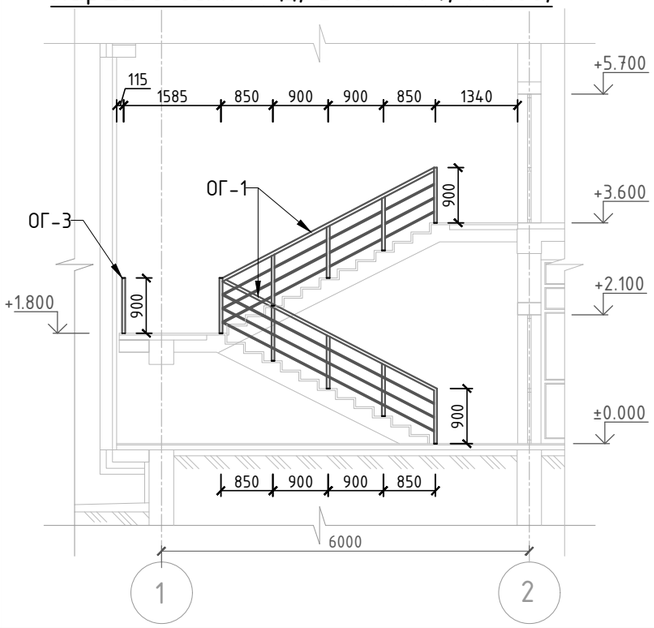

						64-29-07-2022-АР
						Объект: "Строительство физкультурно-оздоровительного комплекса в мкр. Еркинкала г.Атырау"
Изм.	Код	Лист	№ док.	Подпись	Дата	
ГИП		Приходько О.			10.22	Физкультурно-оздоровительный комплекс
Проверил		Приходько О.			10.22	
Выполнил		Забылханов Д.			10.22	
Нормаконтроль		Гаврилов В.			10.22	Фрагмент плана (ограждение лестничного марша; Блок "А,В")

Стадия	Лист	Листов
РП	73	95

ТОО "Геодезия сервис" 2022 г. ©

Вид Б-Б (ограждение лестничного марша в осях 5-6 и 9-10; Блок "А"); М1:100;

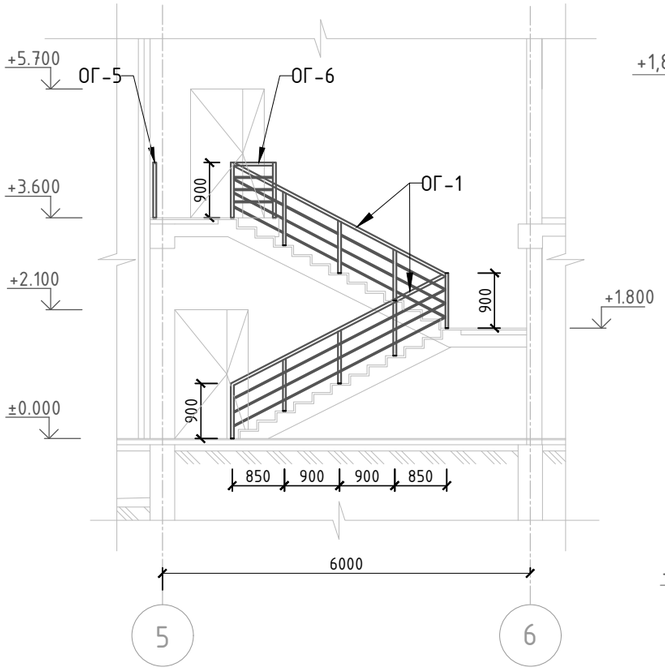

ОГ-1; М1:50;

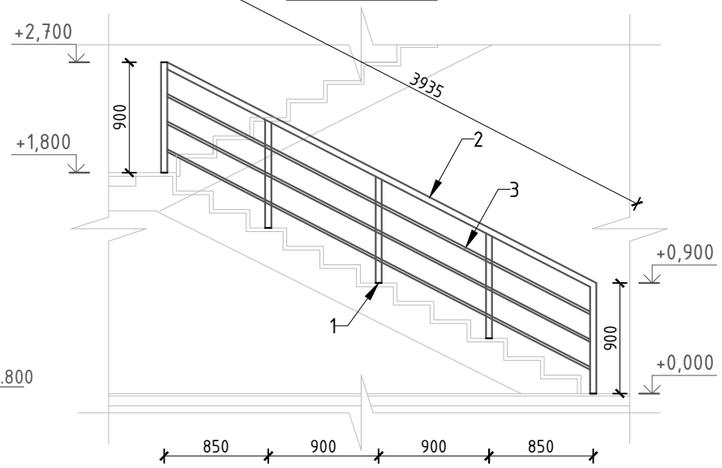

ОГ-2; М1:50;

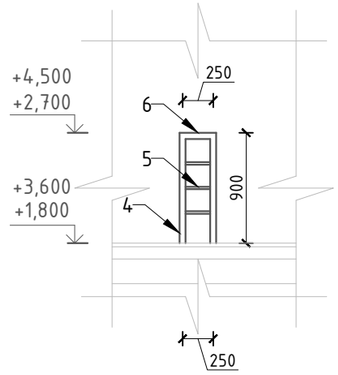

ОГ-3; М1:50;

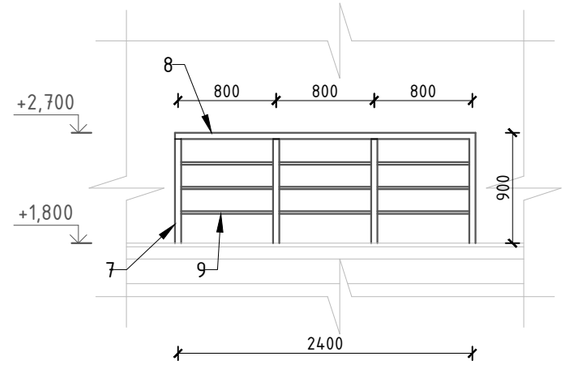

ОГ-4; М1:50;

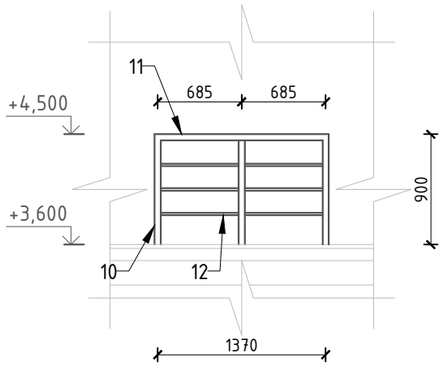

ОГ-5; М1:50;

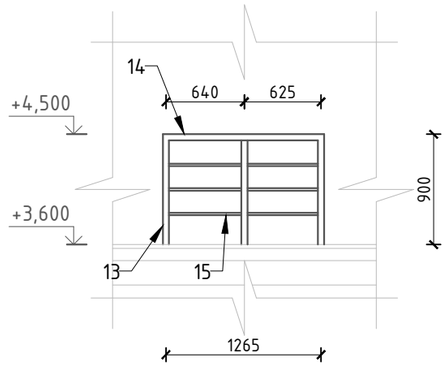

ОГ-6; М1:50;

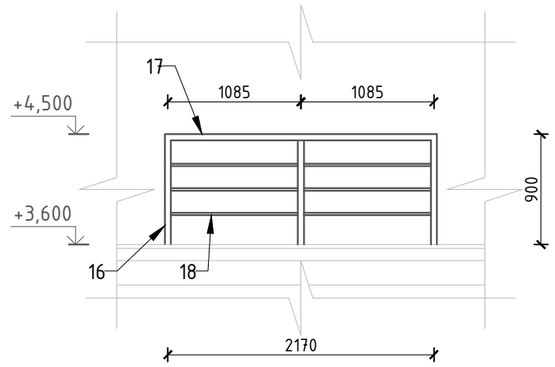

ОГ-7; М1:50;

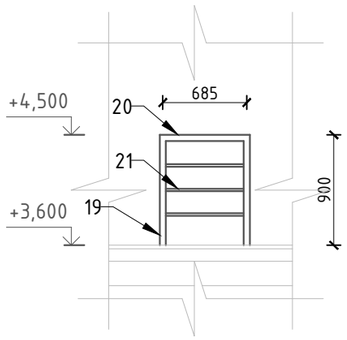

ОГ-8; М1:50;

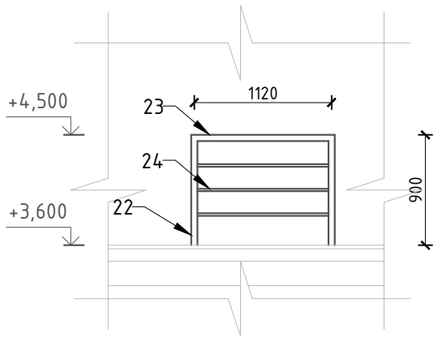

						64-29-07-2022-АР		
						Объект: "Строительство физкультурно-оздоровительного комплекса в мкр. Еркинкала г.Атырау"		
Изм.	Код	Лист	№ док.	Подпись	Дата			
ГИП		Приходько О.			10.22	Физкультурно-оздоровительный комплекс	Стадия	Лист	Листов
Проверил		Приходько О.			10.22		РП	74	95
Выполнил		Забылханов Д.			10.22				
Нормаконтроль		Гаврилов В.			10.22	Вид Б-Б, ОГ-1,2,3,4,5,6,7,8;	ТОО "Геодезия сервис" 2022 г.		

Фрагмент плана (ограждение входной группы-1); М1:100;

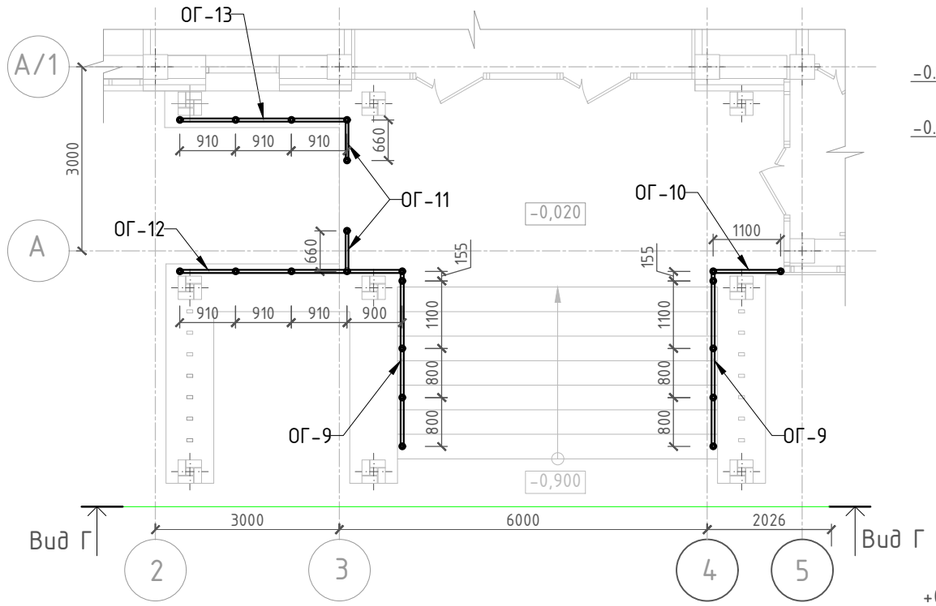

Вид Г-Г (ограждение входной группы-1); М1:100;

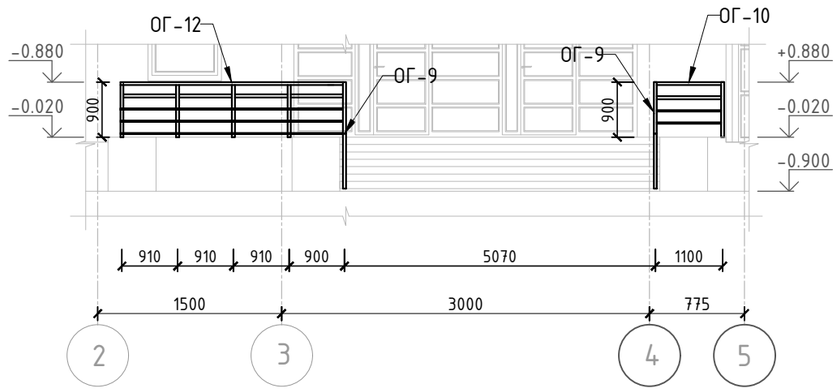

ОГ-9; М1:50;

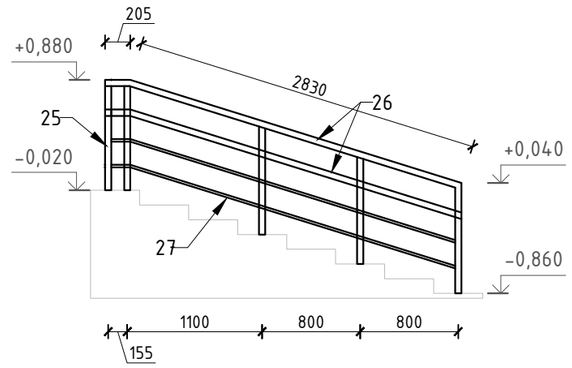

ОГ-10; М1:50;

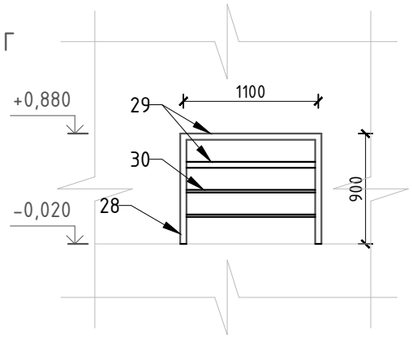

ОГ-11; М1:50;

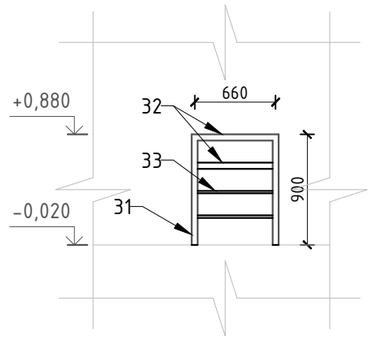

ОГ-12; М1:50;

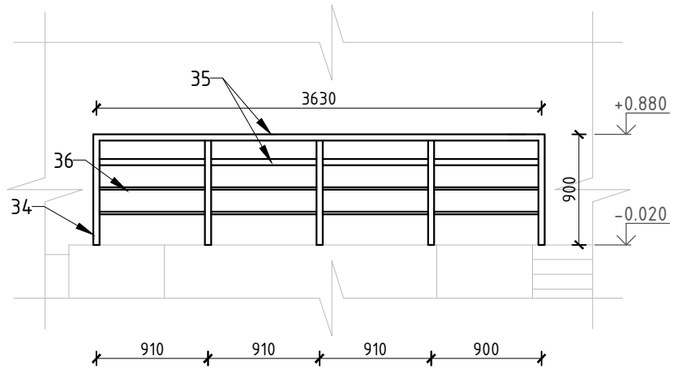

Фрагмент плана (ограждение входной группы-3); М1:100;

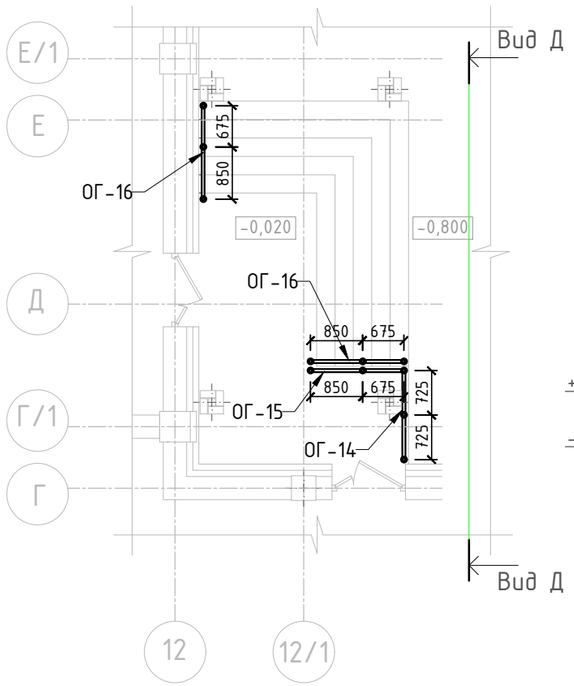

Вид Д-Д (ограждение входной группы-3); М1:100;

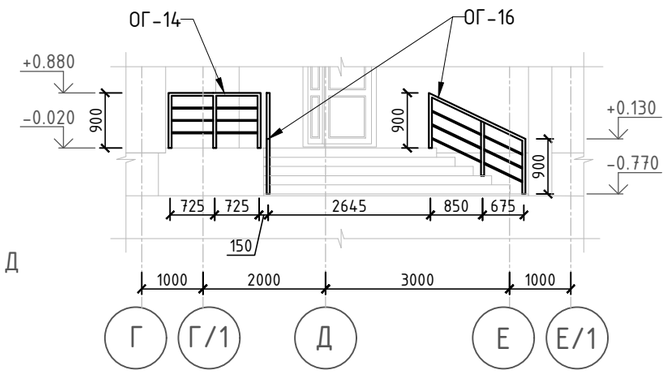

ОГ-13; М1:50;

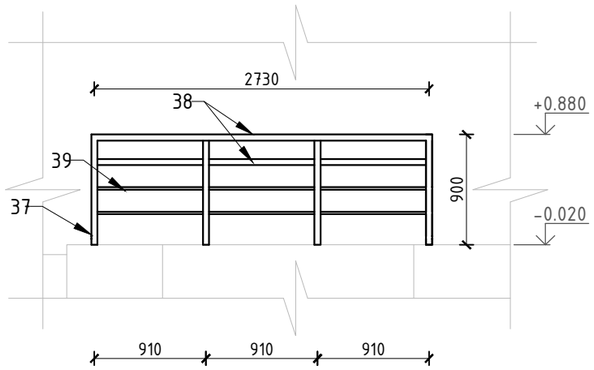

ОГ-14; М1:50;

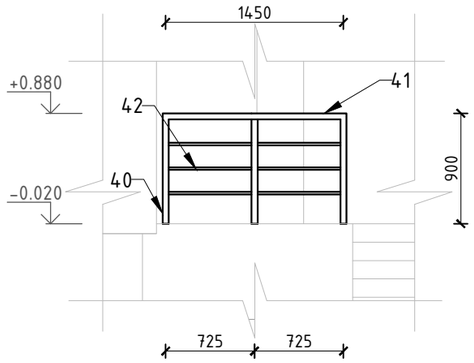

						64-29-07-2022-АР		
Изм.	Код	Лист	№ док.	Подпись	Дата	Объект: "Строительство физкультурно-оздоровительного комплекса в мкр. Еркинкала г.Атырау"		
ГИП		Приходько О.			10.22	Физкультурно-оздоровительный комплекс	Стадия	Лист	Листов
Проверил		Приходько О.			10.22		РП	75	95
Выполнил		Забылханов Д			10.22				
Нормаконтроль		Гаврилов В.			10.22	Фрагмент плана (ограждение входной группы-1); Фрагмент плана (ограждение входной группы-3);	ТОО "Геодезия сервис" 2022 г.		

Фрагмент плана (ограждение входной группы-4); М1:100;

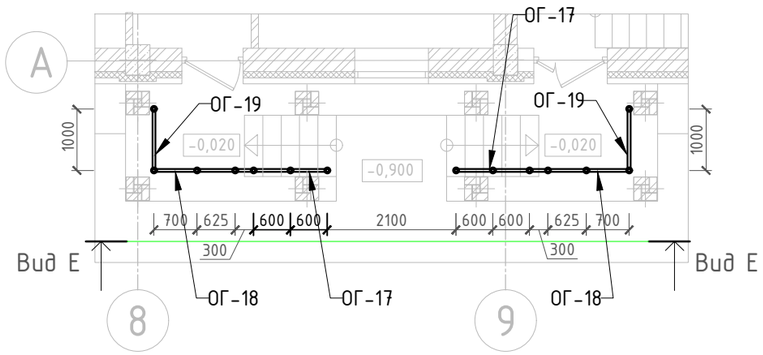

Вид Е-Е (ограждение входной группы-4); М1:100;

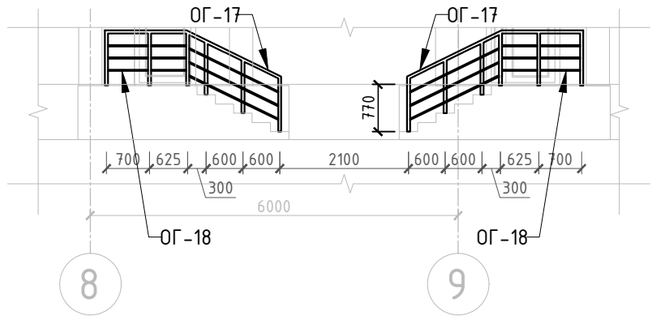

ОГ-15; М1:50;

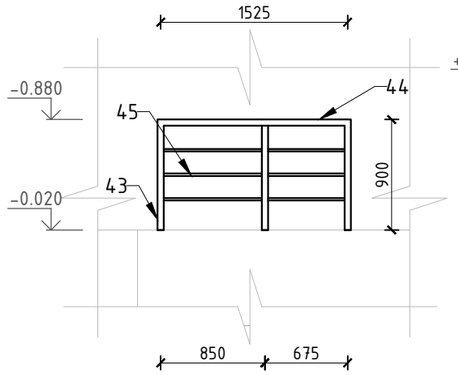

ОГ-16; М1:50;

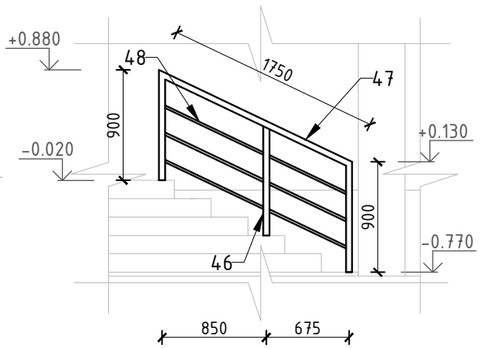

ОГ-17; М1:50;

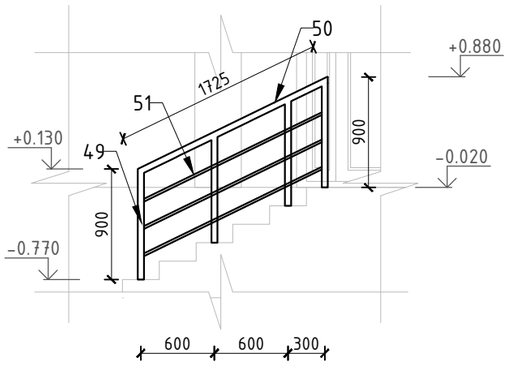

ОГ-18; М1:50;

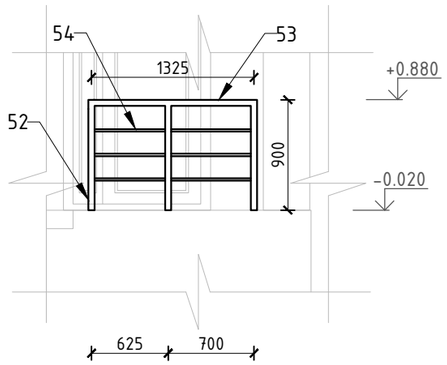

ОГ-19; М1:50;

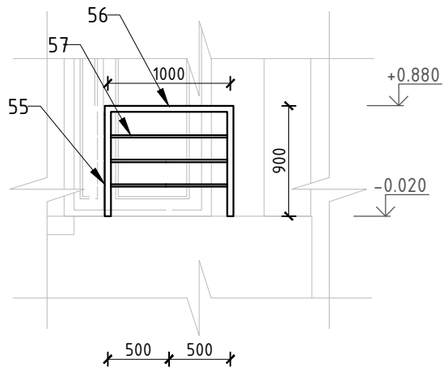

ОГ-20; М1:50;

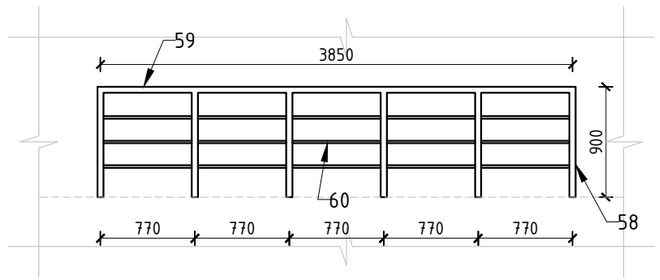

Фрагмент плана (огражд. пом. - рекреации); М1:100;

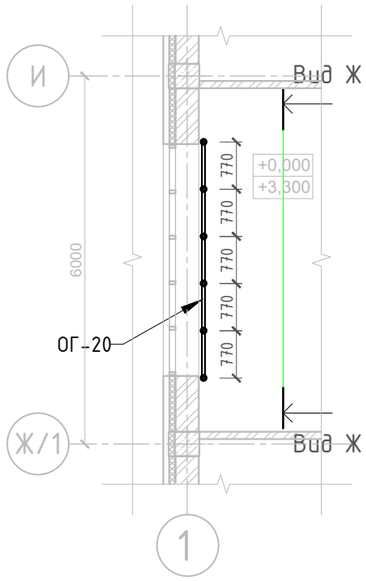

Вид Ж-Ж (ограждение помещения - рекреации); М1:100;

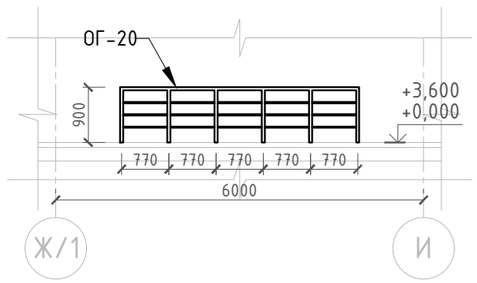

						64-29-07-2022-АР		
						Объект: "Строительство физкультурно-оздоровительного комплекса в мкр. Еркинкала г.Атырау"		
Изм.	Код	Лист	№ док.	Подпись	Дата			
ГИП		Приходько О.			10.22	Физкультурно-оздоровительный комплекс	Стадия	Лист	Листов
Проверил		Приходько О.			10.22		РП	76	95
Выполнил		Забылханов Д			10.22				
Нормаконтроль		Гаврилов В.			10.22	Фрагмент плана (ограждение входной группы-4); Фрагмент плана (огражд. пом. - рекреации);	ТОО "Геодезия сервис" 2022 г.	

Спецификация элементов ОГ-1 - ОГ-8:

Поз.	Обозначение	Наименование	Кол.	Масса ед.,кг	Приме-чание.
		ОГ-1 (10шт.)			
1	ГОСТ 11068-81	Стойки с креплением-круглая нерж. труба ⌀50мм. на аргоно-дуговой сварке; L=900мм.	5шт.	—	4,50м.п.
2		Поручни - круглая нержавеющая труба ⌀50мм. на аргоно-дуговой сварке; L=3935мм.	1шт.	—	3,94м.п.
3		Заполнение - круглая нержавеющая труба ⌀20мм. на аргоно-дуговой сварке; L=3220мм.	3шт.	—	11,82п.м.
		ОГ-2 (6шт.)			
4	ГОСТ 11068-81	Стойки с креплением-круглая нерж. труба ⌀50мм. на аргоно-дуговой сварке; L=900мм.	2шт.	—	1,80м.п.
5		Поручни - круглая нержавеющая труба ⌀50мм. на аргоно-дуговой сварке; L=250мм.	1шт.	—	0,25м.п.
6		Заполнение - круглая нержавеющая труба ⌀20мм. на аргоно-дуговой сварке; L=250мм.	3шт.	—	0,75п.м.
		ОГ-3 (2шт.)			
7	ГОСТ 11068-81	Стойки с креплением-круглая нерж. труба ⌀50мм. на аргоно-дуговой сварке; L=900мм.	4шт.	—	3,60м.п.
8		Поручни - круглая нержавеющая труба ⌀50мм. на аргоно-дуговой сварке; L=2400мм.	1шт.	—	2,40м.п.
9		Заполнение - круглая нержавеющая труба ⌀20мм. на аргоно-дуговой сварке; L=2400мм.	3шт.	—	7,20п.м.
		ОГ-4 (2шт.)			
10	ГОСТ 11068-81	Стойки с креплением-круглая нерж. труба ⌀50мм. на аргоно-дуговой сварке; L=900мм.	3шт.	—	3,60м.п.
11		Поручни - круглая нержавеющая труба ⌀50мм. на аргоно-дуговой сварке; L=1370мм.	1шт.	—	1.37м.п.
12		Заполнение - круглая нержавеющая труба ⌀20мм. на аргоно-дуговой сварке; L=1370мм.	3шт.	—	4.11п.м.
		ОГ-5 (2шт.)			
13	ГОСТ 11068-81	Стойки с креплением-круглая нерж. труба ⌀50мм. на аргоно-дуговой сварке; L=900мм.	3шт.	—	3,60м.п.
14		Поручни - круглая нержавеющая труба ⌀50мм. на аргоно-дуговой сварке; L=1265мм.	1шт.	—	1,27м.п.
15		Заполнение - круглая нержавеющая труба ⌀20мм. на аргоно-дуговой сварке; L=1265мм.	3шт.	—	3,81п.м.
		ОГ-6 (1шт.)			
16	ГОСТ 11068-81	Стойки с креплением-круглая нерж. труба ⌀50мм. на аргоно-дуговой сварке; L=900мм.	3шт.	—	3,60м.п.
17		Поручни - круглая нержавеющая труба ⌀50мм. на аргоно-дуговой сварке; L=2170мм.	1шт.	—	2,17м.п.
18		Заполнение - круглая нержавеющая труба ⌀20мм. на аргоно-дуговой сварке; L=2170мм.	3шт.	—	6,51п.м.
		ОГ-7 (2шт.)			
19	ГОСТ 11068-81	Стойки с креплением-круглая нерж. труба ⌀50мм. на аргоно-дуговой сварке; L=900мм.	2шт.	—	1,80м.п.
20		Поручни - круглая нержавеющая труба ⌀50мм. на аргоно-дуговой сварке; L=685мм.	1шт.	—	0,69м.п.
21		Заполнение - круглая нержавеющая труба ⌀20мм. на аргоно-дуговой сварке; L=685мм.	3шт.	—	2,07п.м.
		ОГ-8 (2шт.)			
22	ГОСТ 11068-81	Стойки с креплением-круглая нерж. труба ⌀50мм. на аргоно-дуговой сварке; L=900мм.	2шт.	—	1,80м.п.
23		Поручни - круглая нержавеющая труба ⌀50мм. на аргоно-дуговой сварке; L=1120мм.	1шт.	—	1,12м.п.
24		Заполнение - круглая нержавеющая труба ⌀20мм. на аргоно-дуговой сварке; L=1120мм.	3шт.	—	3,36п.м.

Спецификация элементов ОГ-9 - ОГ-14:

Поз.	Обозначение	Наименование	Кол.	Масса ед.,кг	Приме-чание.
		ОГ-9 (2шт.)			
25	ГОСТ 11068-81	Стойки с креплением-круглая нерж. труба ⌀50мм. на аргоно-дуговой сварке; L=900мм.	5шт.	—	4,50м.п.
26		Поручни - круглая нержавеющая труба ⌀50мм. на аргоно-дуговой сварке; L=3035мм.	2шт.	—	6,08м.п.
27		Заполнение - круглая нержавеющая труба ⌀20мм. на аргоно-дуговой сварке; L=3035мм.	2шт.	—	6,08п.м.
		ОГ-10 (1шт.)			
28	ГОСТ 11068-81	Стойки с креплением-круглая нерж. труба ⌀50мм. на аргоно-дуговой сварке; L=900мм.	2шт.	—	1,80м.п.
29		Поручни - круглая нержавеющая труба ⌀50мм. на аргоно-дуговой сварке; L=1100мм.	2шт.	—	2,20м.п.
30		Заполнение - круглая нержавеющая труба ⌀20мм. на аргоно-дуговой сварке; L=1100мм.	2шт.	—	2,20п.м.
		ОГ-11 (2шт.)			
31	ГОСТ 11068-81	Стойки с креплением-круглая нерж. труба ⌀50мм. на аргоно-дуговой сварке; L=900мм.	2шт.	—	1,80м.п.
32		Поручни - круглая нержавеющая труба ⌀50мм. на аргоно-дуговой сварке; L=660мм.	2шт.	—	1,32м.п.
33		Заполнение - круглая нержавеющая труба ⌀20мм. на аргоно-дуговой сварке; L=660мм.	2шт.	—	1,32п.м.
		ОГ-12 (1шт.)			
34	ГОСТ 11068-81	Стойки с креплением-круглая нерж. труба ⌀50мм. на аргоно-дуговой сварке; L=900мм.	5шт.	—	4,50м.п.
35		Поручни - круглая нержавеющая труба ⌀50мм. на аргоно-дуговой сварке; L=3630мм.	2шт.	—	7,26м.п.
36		Заполнение - круглая нержавеющая труба ⌀20мм. на аргоно-дуговой сварке; L=3630мм.	2шт.	—	7,26п.м.
		ОГ-13 (1шт.)			
37	ГОСТ 11068-81	Стойки с креплением-круглая нерж. труба ⌀50мм. на аргоно-дуговой сварке; L=900мм.	4шт.	—	3,60м.п.
38		Поручни - круглая нержавеющая труба ⌀50мм. на аргоно-дуговой сварке; L=2730мм.	2шт.	—	5,46м.п.
39		Заполнение - круглая нержавеющая труба ⌀20мм. на аргоно-дуговой сварке; L=2730мм.	2шт.	—	5,46п.м.
		ОГ-14 (1шт.)			
40	ГОСТ 11068-81	Стойки с креплением-круглая нерж. труба ⌀50мм. на аргоно-дуговой сварке; L=900мм.	3шт.	—	2,70м.п.
41		Поручни - круглая нержавеющая труба ⌀50мм. на аргоно-дуговой сварке; L=1450мм.	1шт.	—	1,45м.п.
42		Заполнение - круглая нержавеющая труба ⌀20мм. на аргоно-дуговой сварке; L=1450мм.	3шт.	—	4,35п.м.

Примечание:
1. Данный лист читать совместно с АР л.73-76;

Изм.	Код	Лист	№ док.	Подпись	Дата
ГИП		Приходько О.			10.22
Проверил		Приходько О.			10.22
Выполнил		Забылханов Д			10.22
Нормаконтроль		Гаврилов В.			10.22

64-29-07-2022-АР

Объект: "Строительство физкультурно-оздоровительного комплекса в мкр. Еркинкала г.Атырау"

Физкультурно-оздоровительный комплекс

Стадия	Лист	Листов
РП	77	95

Спецификация элементов ОГ-1 - ОГ-14;

ТОО "Геодезия сервис" 2022 г.

©

Спецификация элементов ОГ-15 - ОГ-21:

Поз.	Обозначение	Наименование	Кол.	Масса ед.,кг	Приме-чание.
		ОГ-15 (1шт.)			
43	ГОСТ 11068-81	Стойки с креплением-круглая нерж. труба ⌀50мм. на аргоно-дуговой сварке; L=900мм.	3шт.	—	2,70м.п.
44		Поручни - круглая нержавеющая труба ⌀50мм. на аргоно-дуговой сварке; L=1525мм.	1шт.	—	1,53м.п.
45		Заполнение - круглая нержавеющая труба ⌀20мм. на аргоно-дуговой сварке; L=1525мм.	3шт.	—	4,59п.м.
		ОГ-16 (2шт.)			
46	ГОСТ 11068-81	Стойки с креплением-круглая нерж. труба ⌀50мм. на аргоно-дуговой сварке; L=900мм.	3шт.	—	2,70м.п.
47		Поручни - круглая нержавеющая труба ⌀50мм. на аргоно-дуговой сварке; L=1750мм.	1шт.	—	1,75м.п.
48		Заполнение - круглая нержавеющая труба ⌀20мм. на аргоно-дуговой сварке; L=1750мм.	3шт.	—	5,25п.м.
		ОГ-17 (2шт.)			
49	ГОСТ 11068-81	Стойки с креплением-круглая нерж. труба ⌀50мм. на аргоно-дуговой сварке; L=900мм.	4шт.	—	3,60м.п.
50		Поручни - круглая нержавеющая труба ⌀50мм. на аргоно-дуговой сварке; L=1725мм.	1шт.	—	1,73м.п.
51		Заполнение - круглая нержавеющая труба ⌀20мм. на аргоно-дуговой сварке; L=1725мм.	3шт.	—	5,19п.м.
		ОГ-18 (2шт.)			
52	ГОСТ 11068-81	Стойки с креплением-круглая нерж. труба ⌀50мм. на аргоно-дуговой сварке; L=900мм.	3шт.	—	2,70м.п.
53		Поручни - круглая нержавеющая труба ⌀50мм. на аргоно-дуговой сварке; L=1325мм.	1шт.	—	1,33м.п.
54		Заполнение - круглая нержавеющая труба ⌀20мм. на аргоно-дуговой сварке; L=1325мм.	3шт.	—	3,99п.м.
		ОГ-19 (2шт.)			
55	ГОСТ 11068-81	Стойки с креплением-круглая нерж. труба ⌀50мм. на аргоно-дуговой сварке; L=900мм.	2шт.	—	1,80м.п.
56		Поручни - круглая нержавеющая труба ⌀50мм. на аргоно-дуговой сварке; L=1000мм.	1шт.	—	1,0м.п.
57		Заполнение - круглая нержавеющая труба ⌀20мм. на аргоно-дуговой сварке; L=1000мм.	3шт.	—	3,0п.м.
		ОГ-20 (2шт.)			
58	ГОСТ 11068-81	Стойки с креплением-круглая нерж. труба ⌀50мм. на аргоно-дуговой сварке; L=900мм.	6шт.	—	5,40м.п.
59		Поручни - круглая нержавеющая труба ⌀50мм. на аргоно-дуговой сварке; L=3850мм.	1шт.	—	3,85м.п.
60		Заполнение - круглая нержавеющая труба ⌀20мм. на аргоно-дуговой сварке; L=3850мм.	3шт.	—	11,55п.м.
		ОГ-21 (3шт.)			
61	ГОСТ 11068-81	Стойки с креплением-круглая нерж. труба ⌀50мм. на аргоно-дуговой сварке; L=900мм.	6шт.	—	5,40м.п.
62		Поручни - круглая нержавеющая труба ⌀50мм. на аргоно-дуговой сварке; L=5150мм.	1шт.	—	5,15м.п.
63		Заполнение - круглая нержавеющая труба ⌀20мм. на аргоно-дуговой сварке; L=5150мм.	3шт.	—	15,45п.м.

Фрагмент плана (ограждение осях 6-7 и 8-9 на отм.+3,600; Блок "В"); М1:100;

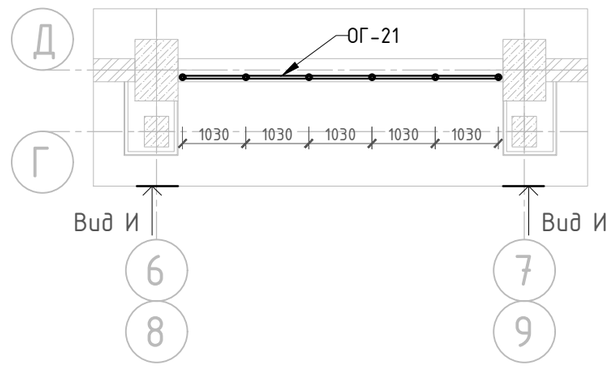

Вид И-И (ОГ-21) М1:50;

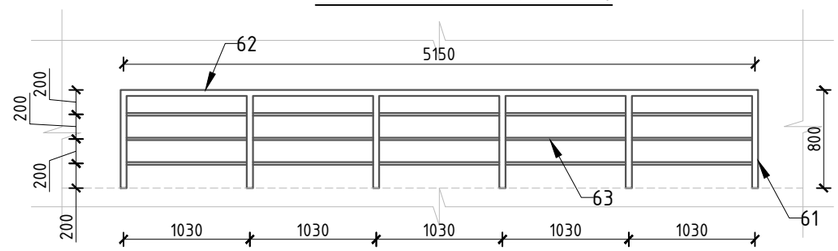

Примечание:
1. Данный лист читать совместно с АР л.73-76;

Изм.	Код	Лист	№ док.	Подпись	Дата
ГИП		Приходько О.			10.22
Проверил		Приходько О.			10.22
Выполнил		Забылханов Д			10.22
Нормаконтроль		Гаврилов В.			10.22

64-29-07-2022-АР

Объект: "Строительство физкультурно-оздоровительного комплекса в мкр. Еркинкала г.Атырау"

Физкультурно-оздоровительный комплекс

Стадия	Лист	Листов
РП	78	95

Спецификация элементов ОГ-15 - ОГ-21;

ТОО "Геодезия сервис" 2022 г.

©

Вид А-А; М1:100; (ограждение оконных проемов и обшивка стен зала для игровых видов спорта)

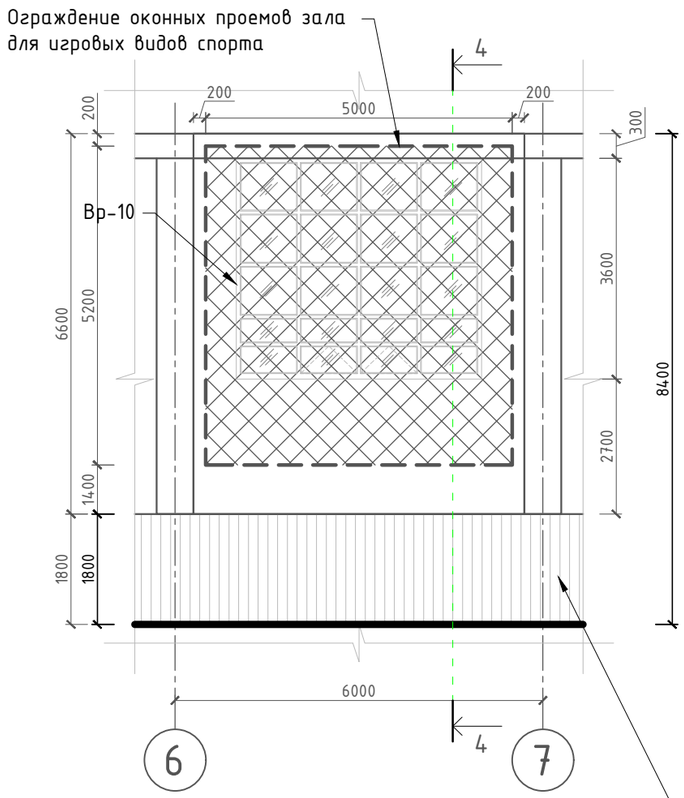

Сечение 4-4; М1:50; (ограждение оконных проемов и обшивка стен зала для игровых видов спорта)

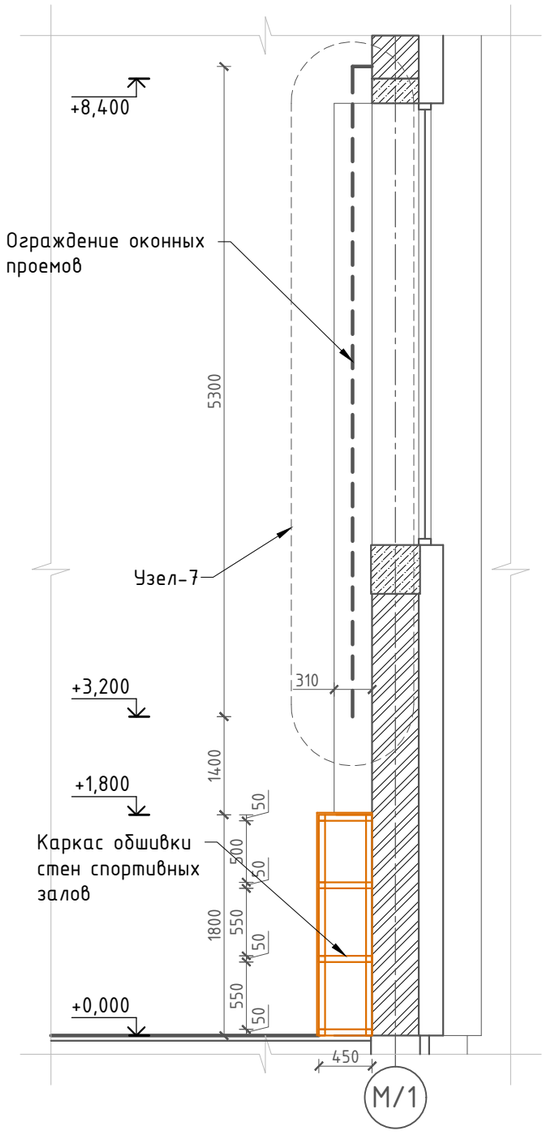

Спецификация элементов:

Поз.	Обозначение	Наименование	Кол.	Масса ед.,кг	Приме-чание.
Обшивка стен и каркас обшивки зала для игровых видов спорта, зала для борьбы и зала для бокса					
1	ГОСТ 8486-86*	Брус 50х50мм.(каркас обшивки); п.м.	584,4	—	1,47м³
2		Брус 50х50мм.(каркас обшивки); L=100мм; шт.	384	—	0,10м³
		Брус 50х50мм.(каркас обшивки); L=300мм; шт.	168	—	0,13м³
		Брус 50х50мм.(каркас обшивки); L=1050мм; шт.	40	—	0,10м³
3		Брус 50х50мм.(каркас обшивки); L=1700мм; шт.	294		1,25м³
4		Брус 50х50мм.(каркас обшивки); L=1000мм; шт.	588		1,47м³
5		Декоративные перфорированные панели (обшивка) изготовленные из древесноволокнистых плит высокой плотности (ХДФ); м²	309,6	—	—
Ограждение оконных проемов зала для игровых видов спорта (7шт.)					
6	ГОСТ 11068-81	Металлический крюк-анкер; шт.	2шт.	—	
7		Труба металлическая Dh17х2; L=5000мм; шт.	1шт.	4,1	4,1кг.
8		Труба металл. Dh10,2х2; L=5000мм; шт.	1шт.	2,2	2,2кг.
9		Капроновая сетка размером 5000х5200мм.; шт.	1шт.		26,0м²

Фрагмент каркаса обшивки стен зала для игровых видов спорта, зала борьбы, зала для занятий боксом; М1:50;

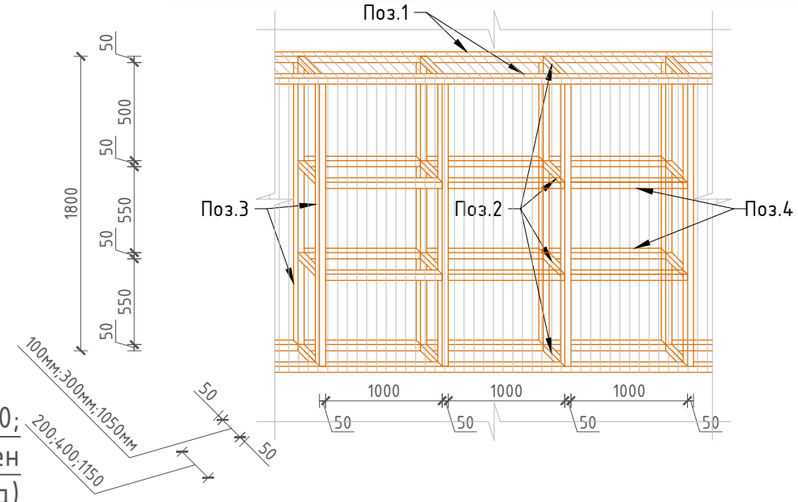

Примечание:

1. Деревянные элементы для обеспечения пожарной безопасности необходимо пропитать антиперенами.
2. Габариты для обшивки уточнить по месту;
3. Расположение ограждений оконных проемов зала для игровых видов спорта, а также расположение обшивки стен зала для игровых видов спорта, зала для борьбы и зала для занятий боксом см. АР л.47,48;

Ограждение оконных проемов (крепление капроновой сетки на окно в зале для игровых видов спорта)

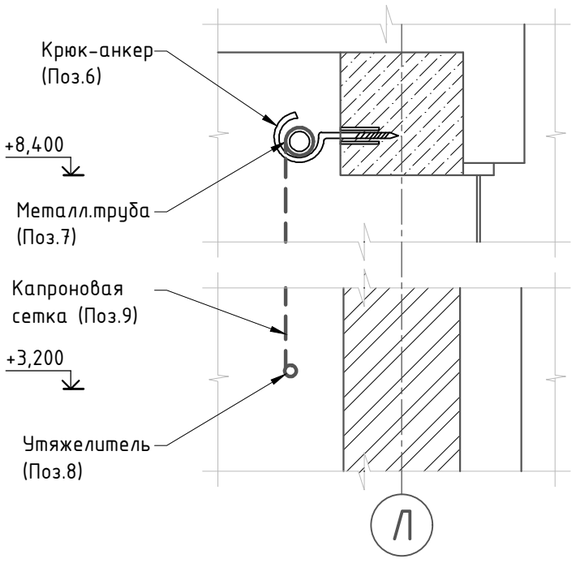

Фрагмент плана; М1:100; (ограждение оконных проемов и обшивка стен зала для игровых видов спорта)

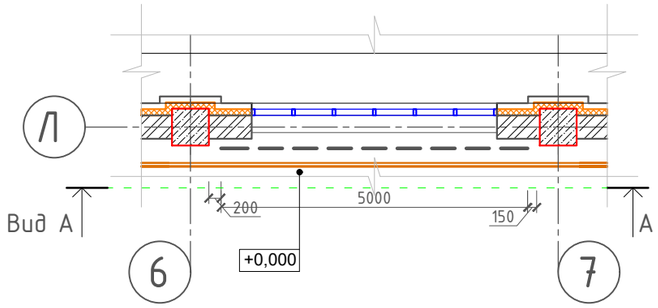

Изм.	Код	Лист	№ док.	Подпись	Дата
ГИП		Приходько О.			10.22
Проверил		Приходько О.			10.22
Выполнил		Забылханов Д			10.22
Нормаконтроль		Гаврилов В.			10.22

64-29-07-2022-АР

Объект: "Строительство физкультурно-оздоровительного комплекса в мкр. Еркинкала г.Атырау"

Физкультурно-оздоровительный комплекс

Стадия	Лист	Листов
РП	79	95

Ограждение оконных проемов зала для игровых видов спорта и обшивка стен (блок "Б,В,Г");

ТОО "Геодезия сервис" 2022 г.

©

Фрагмент плана (Стойка гардеробная и ресепшн); М 1:100;

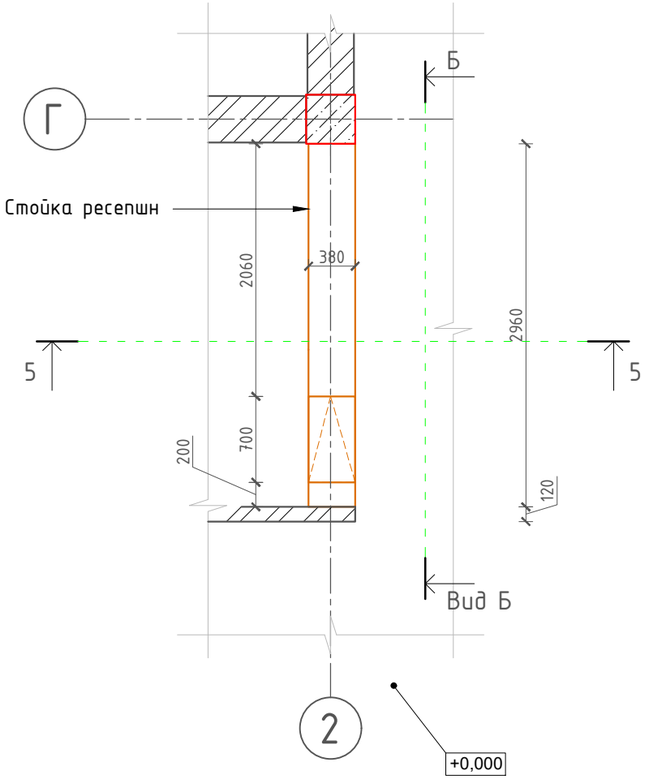

Сечение 5-5 (Стойка гардеробная и ресепшн); М 1:50;

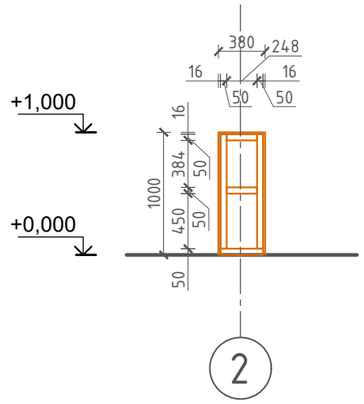

Спецификация элементов:

Поз.	Обозначение	Наименование	Кол.	Масса ед.,кг	Приме-чание.
		Стойка гардеробная (1шт.)			
1	ГОСТ 8486-86*	Брус 50х50мм.(каркас обшивки); L=1620мм; п.м.	6,48	—	0,016м³
2		Брус 50х50мм.(каркас обшивки); L=200мм; п.м.	0,40	—	0,001м³
3		Брус 50х50мм.(каркас обшивки); L=248мм; п.м.	3,72	—	0,010м³
4		Брус 50х50мм.(каркас обшивки); L=874мм; п.м.	8,74	—	0,022м³
5		ЛДСП δ-16мм. (обшивка) м²	15,53	—	
6		ЛДСП δ-25мм. (столешница) м²	1,06		
7		Мебельные петли шт.	2		

Схема каркаса стойки гардеробной; М1:50;

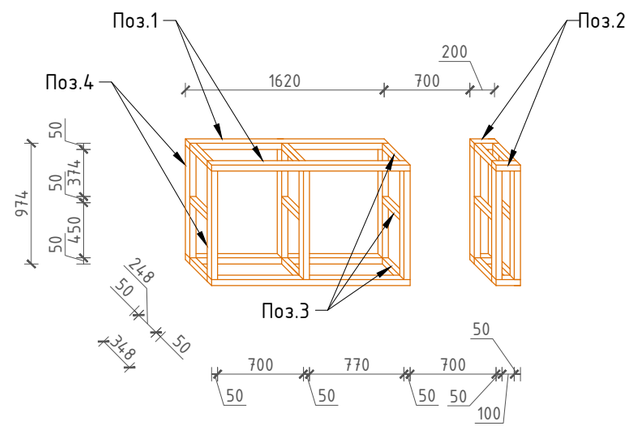

Схема каркаса стойки ресепшн; М1:50;

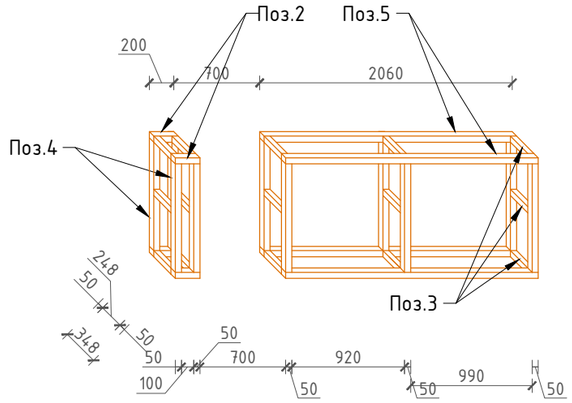

Вид Б (Стойка гардеробная и ресепшн); М 1:50;

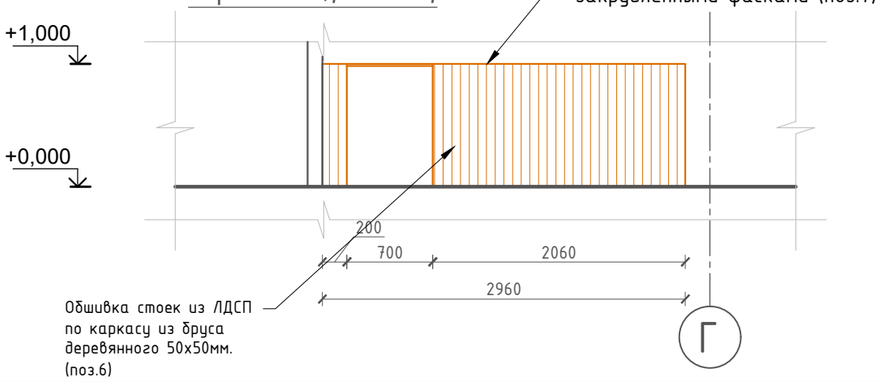

Примечание:
1. Деревянные элементы для обеспечения пожарной безопасности необходимо пропитать антиперенами.
2. Проемы для стоек уточнить по месту;
3. Расположение стойки гардеробной и респешн см. АР л.47,48;

Изм.	Код	Лист	№ док.	Подпись	Дата
ГИП		Приходько О.			10.22
Проверил		Приходько О.			10.22
Выполнил		Забылханов Д			10.22
Нормаконтроль		Гаврилов В.			10.22

64-29-07-2022-АР

Объект: "Строительство физкультурно-оздоровительного комплекса в мкр. Еркинкала г.Атырау"

Физкультурно-оздоровительный комплекс

Стадия	Лист	Листов
РП	80	95

Фрагмент плана; сеч.5-5; Вид Б; Схема каркаса и спецификация (стойка гардеробная и ресепшн);

ТОО "Геодезия сервис" 2022 г.

©

Экспликация помещений 1-го этажа:

Номер помещ.	Наименование	Площадь, м²
1	Тамбур	16,09
2	Комната охраны	12,62
3	Сан.узел для МГН	5,17
4	Сан.узел для женщин	10,50
5	Сан.узел для мужчин	7,16
6	Тамбур	9,37
7	Гардеробная	16,61
8	Лифтовый холл	6,89
9	Лестничная клетка	16,95
10	Комната тренерского состава	29,19
11	Сан.узел	1,80
12	Душевая	4,14
13	Кабинет врача	14,10
14	Электрощитовая	6,30
15	Зона ожидания	28,82
16	Душевая	4,06
17	Сан.узел	1,80
18	Комната тренерского состава	28,56
19	Лестничная клетка	16,95
20	Комната персонала	17,64
21	Водомерный узел	15,29
22	Тамбур	7,49
23	Инвентарная	42,59
24	Раздевалка на 20 мест	33,41
25	Душевая	5,64
26	Сан. узел	3,40
27	Сан. узел	3,44
28	Душевая	5,64
29	Раздевалка на 20 мест	33,39
30	Раздевалка на 20 мест	33,43
31	Душевая	5,64
32	Сан. узел	3,42
33	Сан. узел	3,44
34	Душевая	5,64
35	Раздевалка на 20 мест	34,32
36	Коридор	69,68
37	Вестибюль	90,83
38	Помещение уборочного инвентаря	8,82
39	Фойе	199,11
40	Лестничная клетка	14,62
41	Буфет	49,78
42	Помещение для доготовки пищи	38,67
43	Моечная	12,37
44	Комната уборочного инвентаря	2,35
45	Коридор	14,37
46	Гардеробная персонала	9,08
47	Душевая	1,81
48	Сан.узел	1,53
49	Кладовая сухих продуктов	9,12
50	Склад	3,44
51	Комната уборочного инвентаря	11,88
52	Раздевалка на 8 человек	19,07
53	Душевая	4,68
54	Сан.узел	2,66
55	Сан.узел	2,40
56	Душевая	7,03
57	Лестничная клетка	14,62
58	Инвентарная	15,77
59	Раздевалка на 8 человек	19,84
60	Тамбур	7,74
61	Зал борьбы	352,37
62	Зал для игровых видов спорта	1229,83
	Итого:	2704,37

План потолков 1-го этажа на отм.+3,000 блока "А,В,Г"; М 1:200;

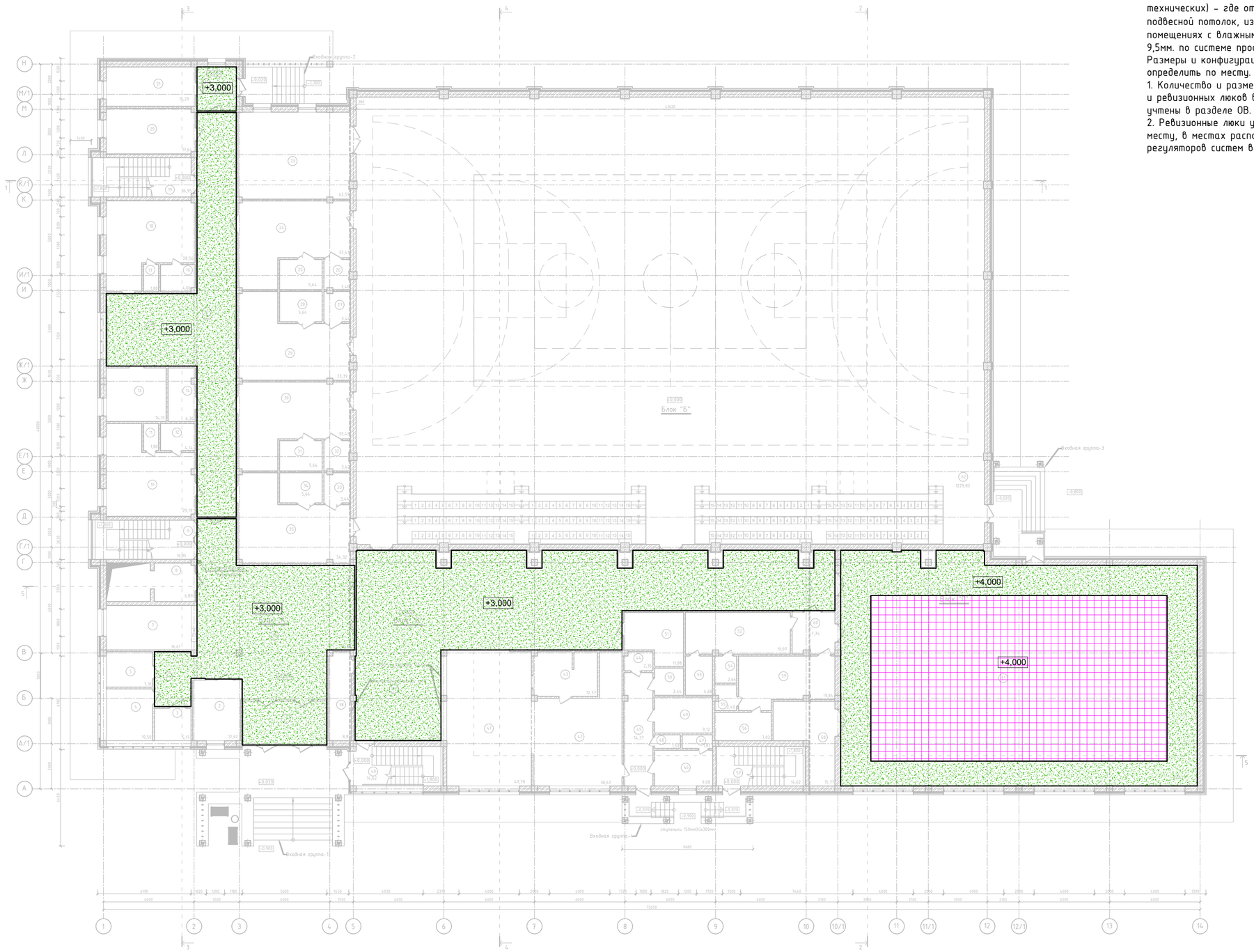

Примечание:
1. Предусмотреть обшивку систем ОВ по потолкам всех помещений (кроме технических) - где отсутствует подвесной потолок, из ГКЛ и ГКЛВ (в помещениях с влажным режимом работы) 9,5мм. по системе профилей "Knauf". Размеры и конфигурацию обшивки определить по месту.
1. Количество и размеры вент. решеток и ревизионных люков в потолках из ПВХ учтены в разделе ОВ.
2. Ревизионные люки установить по месту, в местах расположения регуляторов систем вентиляции.

Примечание:
1. Для помещении с подвесным потолком из алюминиевых реечных панелей принять код АГСК-3 232-401-0301

Схема блокировки

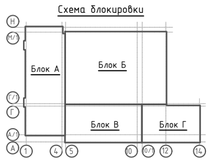

Условные обозначения:

№	Обозначения	Наименование	м²	Примечание
1		Помещения с подвесным потолком на отм.+4,000 - грильято ячейка 150х150мм. на металл.каркасе (металл.проф. труба 40х20х2,0мм. шагом 1200х1200мм.);	21,5	Цвет: RAL 9006 (серебряный -серебристый)
2		Помещения с подвесным потолком "Armstrong" на отм. +3,900,+3,000	42,4	Цвет: RAL 9003 (белый)
3		Помещения без подвесного потолка;		Цвет: RAL 9003 (белый) Вид отделки см. АР л.67;

Изм.	Код	Лист	№ док.	Подпись	Дата
ГИП		Приходько О.			10.22
Проверил		Приходько О.			10.22
Выполнил		Забылханов Д.			10.22
Нормаконтроль		Гаврилов В.			10.22

64-29-07-2022-АР

Объект: "Строительство физкультурно-оздоровительного комплекса в мкр. Еркинкала г.Атырау"

Физкультурно-оздоровительный комплекс

Стадия	Лист	Листов
РП	81	95

План потолков 1-го этажа на отм.+3,000 блока "А,В,Г"; М 1:200;

ТОО "Геодезия сервис" 2022 г.

©

Экспликация помещений 2-го этажа:

Номер помещ.	Наименование	Площадь, $м^2$
1	Кабинет директора	17,99
2	Кабинет зам.директора	15,80
3	Рекреация	17,73
4	Лифтовый холл	6,89
5	Лестничная клетка	17,08
6	Кабинет зам.директора	16,07
7	Кабинет методистов	15,22
8	Помещение настольных видов спорта	20,17
9	Зона отдыха	33,66
9/1	Коридор	109,66
10	Кабинет психолога	10,69
11	Душевая	3,57
12	Раздевалка	5,81
13	Массажный кабинет	13,66
14	Лестничная клетка	16,95
15	Кабинет специалистов	16,07
16	Помещение настольных видов спорта	16,86
17	Вент.камера	16,86
18	Сан.узел для МГН с душевой	5,06
19	Раздевалка на 11 человек	25,76
20	Раздевалка на 12 человек	29,53
21	Сан.узел	1,66
22	Душевая	3,64
23	Сан.узел	1,66
24	Душевая	3,64
25	Тренажерный зал	88,11
26	Инвентарная - тренерская	12,27
27	Универсальный сан.узел	2,95
28	Умывальная	2,00
29	Сан.узел	2,06
30	Умывальная	2,00
31	Сан.узел	2,06
32	Сан.узел для МГН	3,40
33	Комната гигиены женщин	3,36
34	Холл	59,06
35	Приемная	16,75
36	Методический кабинет	32,93
37	Помещение уборочного инвентаря	8,82
38	Лестничная клетка	15,13
39	Зал для занятий боксом	209,44
40	Лестничная клетка	14,62
41	Инвентарная	8,15
42	Душевые	5,26
43	Сан.узел	2,75
44	Сан.узел	2,93
45	Раздевалка на 7 человек	17,36
46	Душевые	5,00
47	Раздевалка на 7 человек	17,66
48	Коридор	142,05
	Итого:	1117,81

План потолков 2-го этажа на отм.+6,600;+7,400;+7,600; блока "А,Б,В"; М 1:200;

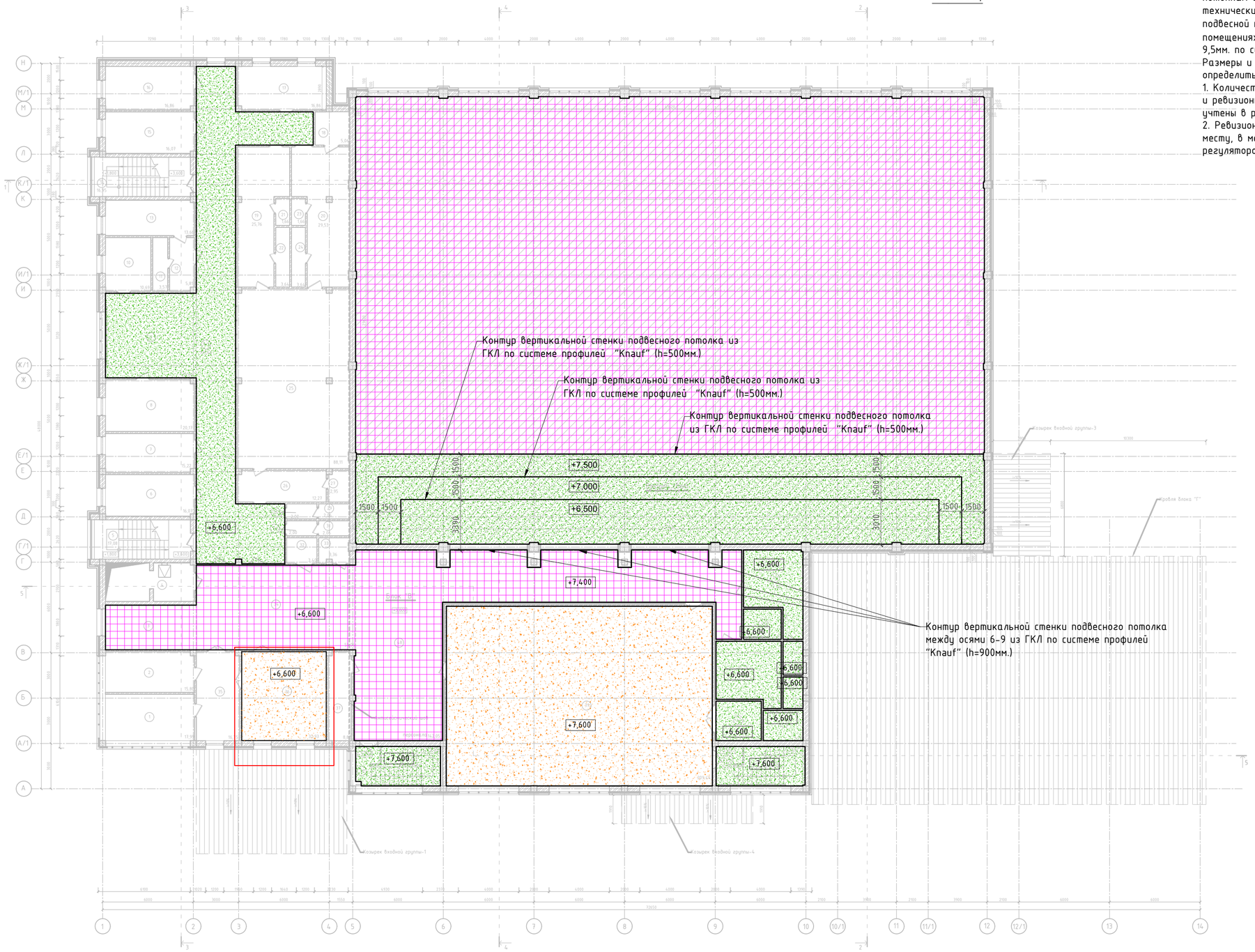

Примечание:
1. Предусмотреть обшивку систем ОВ по потолкам всех помещений (кроме технических) - где отсутствует подвесной потолок, из ГКЛ и ГКЛВ (в помещениях с влажным режимом работы) 9,5мм. по системе профилей "Knauf". Размеры и конфигурацию обшивки определить по месту.
1. Количество и размеры вент. решеток и ревизионных люков в потолках из ПВХ учтены в разделе ОВ.
2. Ревизионные люки установить по месту, в местах расположения регуляторов систем вентиляции.

Примечание:
1. Для помещении с подвесным потолком из алюминиевых реечных панелей принять код АГСК-3 232-401-0301

Схема блокировки

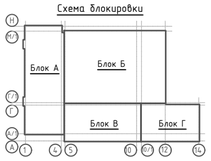

Условные обозначения:

№	Обозначения	Наименование	$м^2$	Примечание
1		Помещения с подвесным потолком на отм.+8,000; +7,400; +7,600; - грильято ячейка 120x120x40(h) t=40мм. на металл.каркасе (металл.проф. труба 40x20x2,0мм. шагом 1200x1200мм.);	1202,6	Цвет: RAL 9006 (серебряный -серебристый)
2		Помещения с подвесным потолком "Armstrong" на отм.+7,600; +7,500; +7,000; +6,600; +6,500;	645,15	Цвет: RAL 9003 (белый)
3		Помещения с подвесным потолком на отм.+7,600;+6,600;+5,800; - ГКЛ 9,5мм. по системе профилей "Knauf" со звукоизоляцией из мин.плиты П-125 толщиной 100мм;";	242,33	Цвет: RAL 9003 (белый)
		Помещения без подвесного потолка;		Цвет: RAL 9003 (белый) Вид отделки см. АР л.68;

Изм.	Код	Лист	№ док.	Подпись	Дата
ГИП		Приходько О.			10.22
Проверил		Приходько О.			10.22
Выполнил		Забылханов Д.			10.22
Нормаконтроль		Гаврилов В.			10.22

64-29-07-2022-АР

Объект: "Строительство физкультурно-оздоровительного комплекса в мкр. Еркинкала г.Атырау"

Физкультурно-оздоровительный комплекс

Стадия	Лист	Листов
РП	82и	95

План потолков 2-го этажа на отм.+6,600, +7,400; +7,600; блока "А,Б,В"; М 1:200;

ТОО "Геодезия сервис" 2022 г.

©

Фрагмент плана; М1:100;(перегородки из ПВХ санузлов в осях 1-А/1-В, первого этажа блока "А");

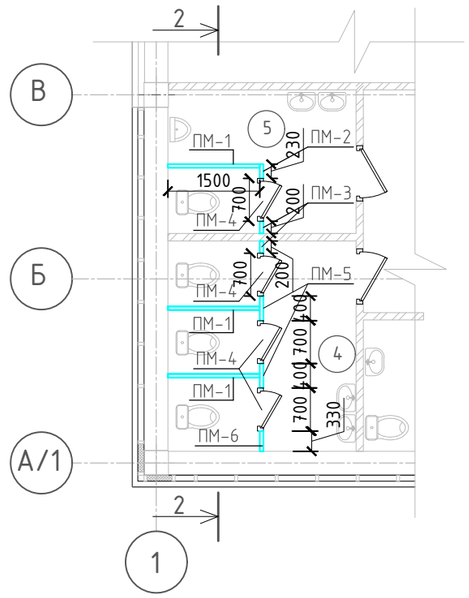

Узел 4

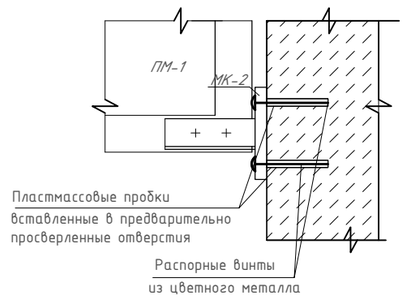

МК-2

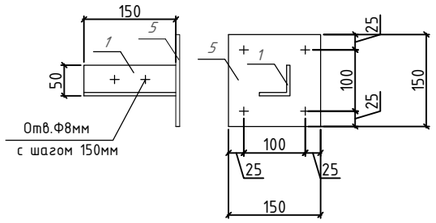

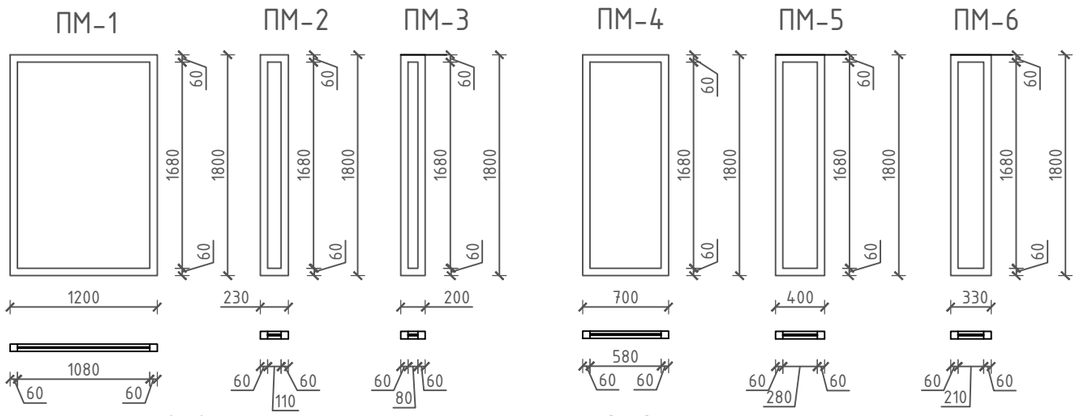

1-1

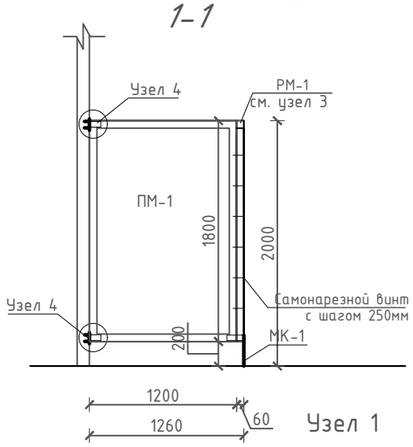

Узел 1

2-2

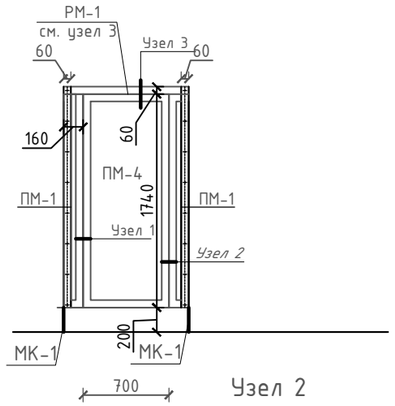

Узел 2

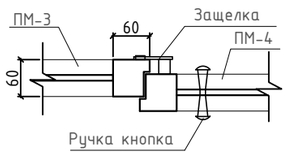

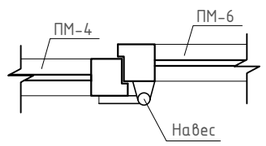

Узел 3

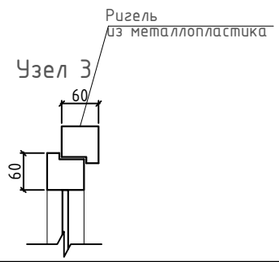

Спецификация элементов перегородок (1 шт)

Марка поз.	Обозначение	Наименование	Кол-во	Масса ед. кг.	Примеч.
ПМ-1		Перегородка из ПВХ (толщ.60мм.)	3	32,40	97,2
ПМ-2		Перегородка из ПВХ (толщ.60мм.)	1	6,21	6,21
ПМ-3		Перегородка из ПВХ (толщ.60мм.)	2	5,4	10,8
ПМ-4		Перегородка из ПВХ (толщ.60мм.)	4	18,90	75,6
ПМ-5		Перегородка из ПВХ (толщ.60мм.)	2	10,8	21,6
ПМ-6		Перегородка из ПВХ (толщ.60мм.)	1	8,91	8,91
Закладные детали					
МК-1		Металлическая консоль МК-1	3	1,355	4,06
МК-2		Металлическая консоль МК-2	12	1.626	19,51

Спецификация на 1 элемент закладных деталей

Марка поз.	Обозначение	Наименование	Кол-во	Масса ед. кг.	Примеч.
Металлическая консоль МК-1					
1	ГОСТ 8509-86	Уголок 50х50х5. длина 150мм	1	0.566	
2	ГОСТ 3262-75*	Труба Ф21.25, длина 203мм	1	0.188	
3	ГОСТ 2590-88	Сталь круглая Ф15, длина 25мм	1	0.035	
4	ГОСТ 8509-86	Уголок 50х50х5. длина 150мм	1	0.566	
Металлическая консоль МК-2					
1	ГОСТ 8509-86	Уголок 50х50х5. длина 150мм	1	0.566	
5	ГОСТ 103-76	Пластина -6х150х150	1	1.06	

МК-1

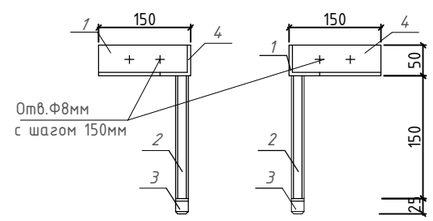

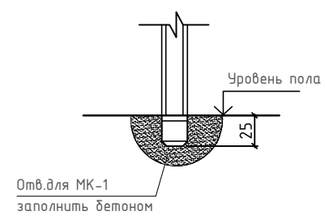

Поз.3

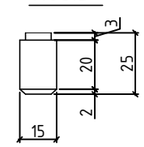

Примечание:
1. Данный лист читать совместно с листами АР-47,48;
2.Разделительные перегородки санузлов выполнить из металлопластика со сплошным заполнением. Размеры уточнить при изготовлении с учетом принятых зазоров. Примыкание перекрыть нащельниками.
3. Закладные детали выполнить с гальваническим покрытием.
4. Металлопластик без стекла 1м2 =15кг

Изм.	Код	Лист	№ док.	Подпись	Дата
ГИП		Приходько О.			10.22
Проверил		Приходько О.			10.22
Выполнил		Забылханов Д			10.22
Нормаконтроль		Гаврилов В.			10.22

64-29-07-2022-АР

Объект: "Строительство физкультурно-оздоровительного комплекса в мкр. Еркинкала г.Атырау"

Физкультурно-оздоровительный комплекс

Стадия	Лист	Листов
РП	83	95

Фрагмент плана; М1:50;(перегородки из ПВХ санузлов в осях Р-19, первого этажа блока "5");

ТОО "Геодезия сервис" 2022 г.

©

Фрагмент плана; М1:50;
(перегородки из ПВХ 2-Е/1, первого этажа блока "А");

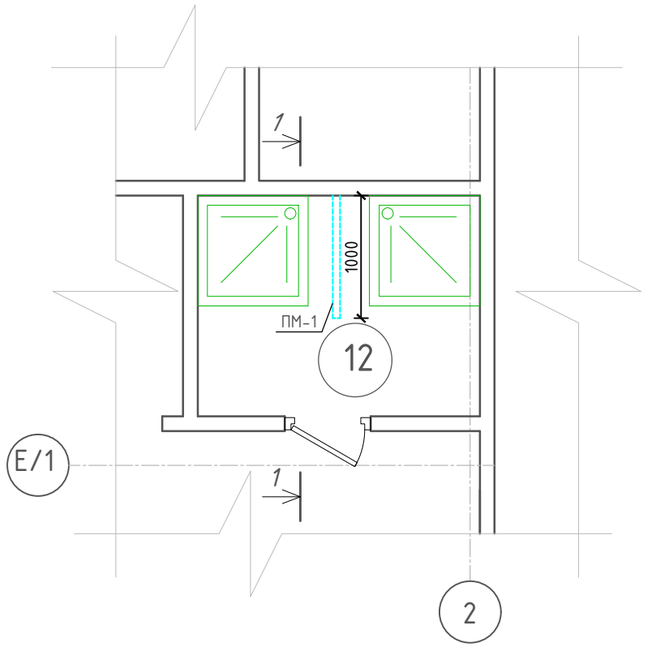

1-1

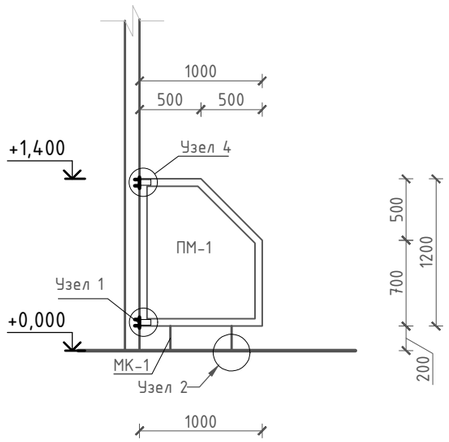

Узел 1

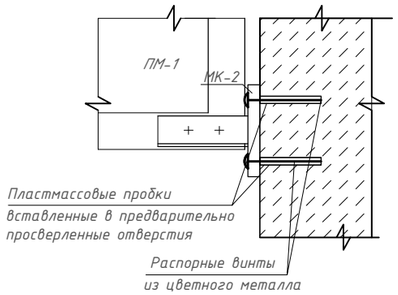

Узел 2

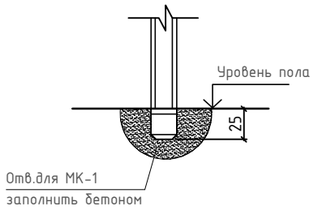

Поз.3

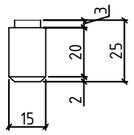

Спецификация элементов перегородок (1 шт)

Марка поз.	Обозначение	Наименование	Кол-во	Масса ед. кг.	Примеч.
ПМ-1	Перегородка из ПВХ (толщ.60мм.)		14	16,05	224,7
	Закладные детали				
МК-1		Металлическая консоль МК-1	2	1,355	2,71
МК-2		Металлическая консоль МК-2	2	1,626	3,25

Спецификация на 1 элемент закладных деталей

Марка поз.	Обозначение	Наименование	Кол-во	Масса ед. кг.	Примеч.
Металлическая консоль МК-1					
1	ГОСТ 8509-86	Уголок 50х50х5. длина 150мм	1	0.566	
2	ГОСТ 3262-75*	Труба Ф21.25, длина 203мм	1	0.188	
3	ГОСТ 2590-88	Сталь круглая Ф15, длина 25мм	1	0.035	
4	ГОСТ 8509-86	Уголок 50х50х5. длина 150мм	1	0.566	
Металлическая консоль МК-2					
1	ГОСТ 8509-86	Уголок 50х50х5. длина 150мм	1	0.566	
5	ГОСТ 103-76	Пластина -6х150х150	1	1.06	

МК-1

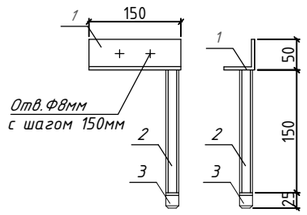

МК-2

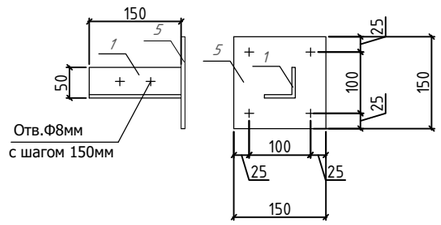

Примечание:
1. Данный лист читать совместно с листами АР-47,48,84;
2.Разделительные перегородки санузлов выполнить из металлопластика со сплошным заполнением. Размеры уточнить при изготовлении с учетом принятых зазоров. Примыкание перекрыть нащельниками.
3. Закладные детали выполнить с гальваническим покрытием.
4. Металлопластик без стекла 1м2 =15кг

Изм.	Код	Лист	№ док.	Подпись	Дата
ГИП		Приходько О.			10.22
Проверил		Приходько О.			10.22
Выполнил		Забылханов Д			10.22
Нормаконтроль		Гаврилов В.			10.22

64-29-07-2022-АР

Объект: "Строительство физкультурно-оздоровительного комплекса в мкр. Еркинкала г.Атырау"

Физкультурно-оздоровительный комплекс

Стадия	Лист	Листов
РП	84	95

Фрагмент плана; М1:50;(перегородки из ПВХ санузлов в осях 14-Ц, 3-Ж, первого этажа блока "6","1");

ТОО "Геодезия сервис" 2022 г.

©

Лестница наружная металлическая ЛМ-1

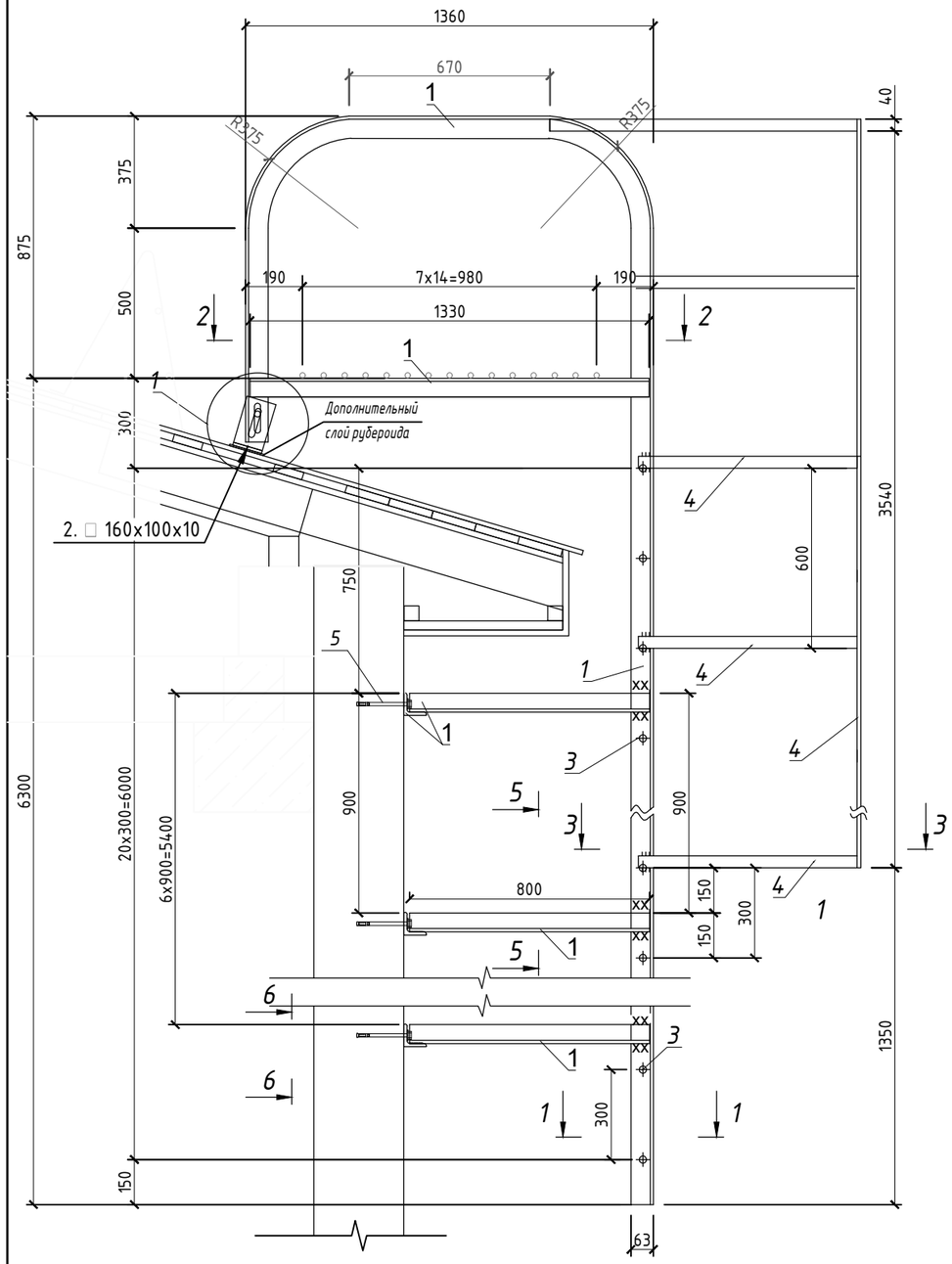

1-1

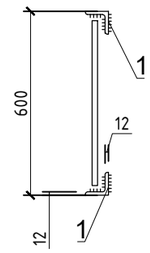

6-6

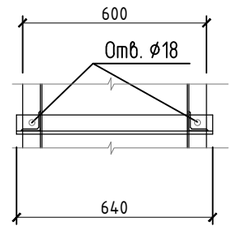

Спецификация элементов и материалов

Поз.	Обозначение	Наименование	Кол.	Масса, ед., кг	Примечание
		Лестница ЛМ-1	1		234,32
1	ГОСТ 8509-93	∟ 63x5 L=м.п. / С245 Гост 27772-88	29,6	4,81	142,4
2	ГОСТ 8510-86	∟ 160x100x5 L=90мм. / С245 Гост 27772-88 шт.	2	0,9	1,8
3	ГОСТ 2590-88	⌀18 AI L=550мм.	37	1,1	40,7
4	ГОСТ 103-2006	▬ 40x4 L=м.п. / С245 Гост 27772-88	33,3	1,25	41,62
5	Анкерный болт	М16 L=150 шт.	12	0,2	2,4
6	ГОСТ 103-2006	▬ 100x6 L=1100 / С245 Гост 27772-88	1	5,18	5,18 отверстие по месту
7	ГОСТ7798-70	Болт М16 L=50 шт.	2	0,06	0,12
8	ГОСТ5915-70	Гайка М16.5.019 шт.	2	0,04	0,08
9	ГОСТ 11371-78	Шайба 16.01 шт.	2	0,01	0,02

5-5

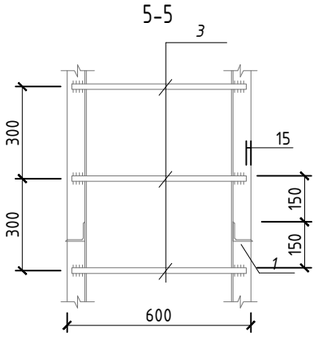

2-2

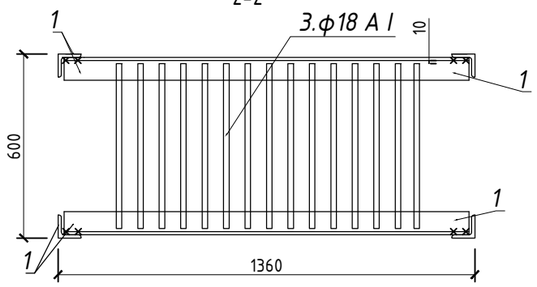

3-3

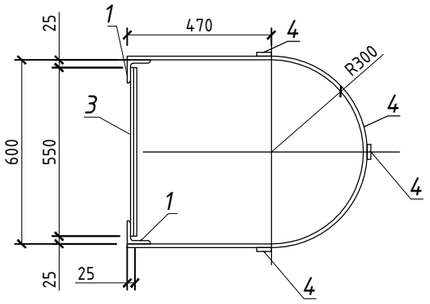

Примечания:

1. Сварка ручная электродуговая по ГОСТу 5264-80, электродами Э42 А ГОСТ 9467-87. Высоту шва принять по наименьшей толщине свариваемых элементов;
2. Сварные швы и прилегающие места защитного покрытия, поврежденного при сварке, не позднее, чем через три дня после выполнения сварочных работ должны быть очищены от шлаковых образований и подвергнуты дополнительной защите аналогичным образом.
3. Все металлические конструкции окрасить эмалью ПФ-115 за 2 раза по грунтовке ГФ-021;
4. В стене просверлить отверстия Ø22 мм с таким расчетом, чтобы отверстия в уголке совпали с отверстиями в стене.
5. Расположение ЛМ-1 см. АР л.18;
6. Предусмотреть приемочные испытания пожарных лестниц и ограждений согласно п.7.2 СТ РК 2218-2012. «Конструкции строительные металлические. Лестницы пожарные наружные стационарные и ограждения кровли. Общие технические условия».

Узел 1

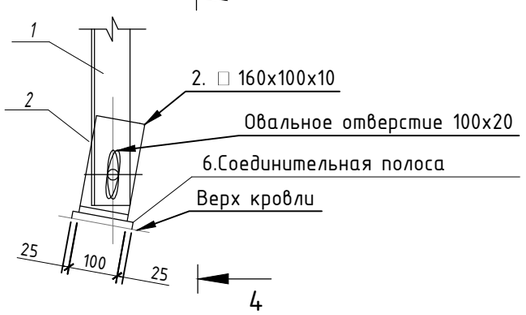

4-4

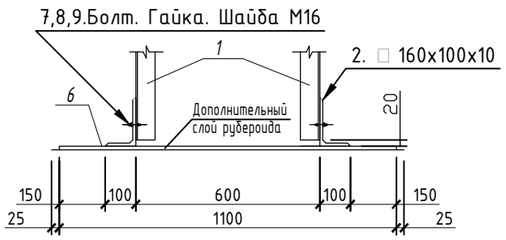

Изм.	Код	Лист	№ док.	Подпись	Дата
ГИП		Приходько О.			10.22
Проверил		Приходько О.			10.22
Выполнил		Забылханов Д			10.22
Нормаконтроль		Гаврилов В.			10.22

64-29-07-2022-АР

Объект: "Строительство физкультурно-оздоровительного комплекса в мкр. Еркинкала г.Атырау"

Физкультурно-оздоровительный комплекс

Стадия	Лист	Листов
РП	85	95

Лестница металлическая наружная ЛМ-1
Спецификация элементов лестницы ЛМ-1

ТОО "Геодезия сервис" 2022 г.

©

Лестница наружная металлическая ЛМ-2

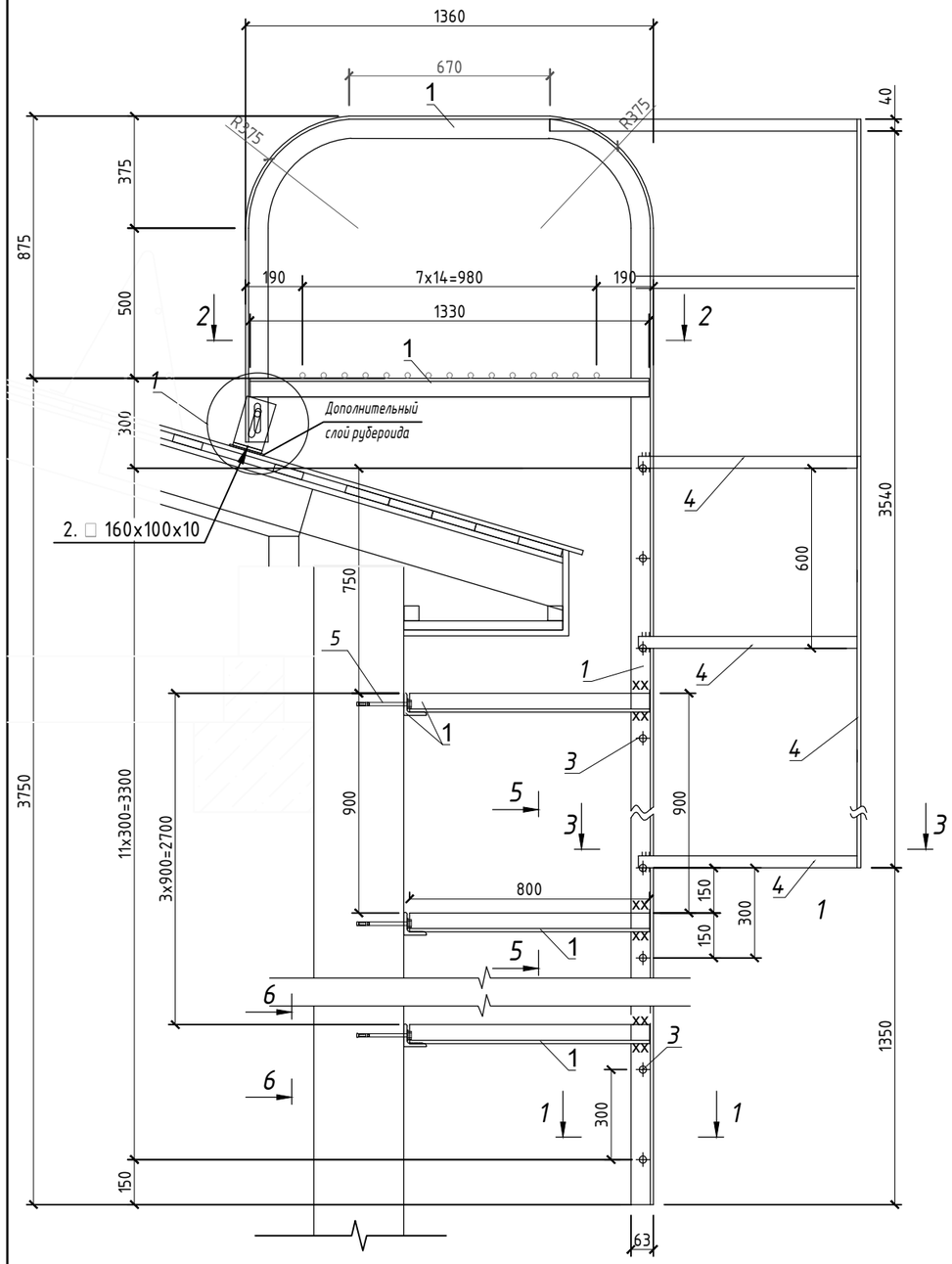

1-1

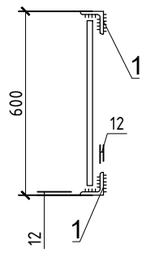

6-6

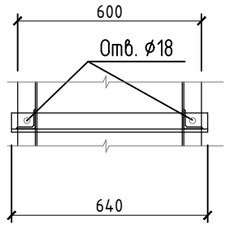

Спецификация элементов и материалов

Поз.	Обозначение	Наименование	Кол.	Масса, ед., кг	Примечание
		Лестница ЛМ-2	1		172,42
1	ГОСТ 8509-93	∟ 63x5 L=м.п. / С245 Гост 27772-88	20,15	4,81	96,92
2	ГОСТ 8510-86	∟ 160x100x5 L=90мм. / С245 Гост 27772-88 шт.	2	0,9	1,8
3	ГОСТ 2590-88	⌀18 AI L=550мм.	26	1,1	40,7
4	ГОСТ 103-2006	▬ 40x4 L=м.п. / С245 Гост 27772-88	21,1	1,25	26,4
5	Анкерный болт	М16 L=150 шт.	6	0,2	1,2
6	ГОСТ 103-2006	▬ 100x6 L=1100 / С245 Гост 27772-88	1	5,18	5,18 отверстие по месту
7	ГОСТ7798-70	Болт М16 L=50 шт.	2	0,06	0,12
8	ГОСТ5915-70	Гайка М16.5.019 шт.	2	0,04	0,08
9	ГОСТ 11371-78	Шайба 16.01 шт.	2	0,01	0,02

5-5

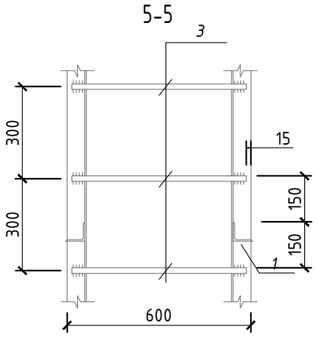

2-2

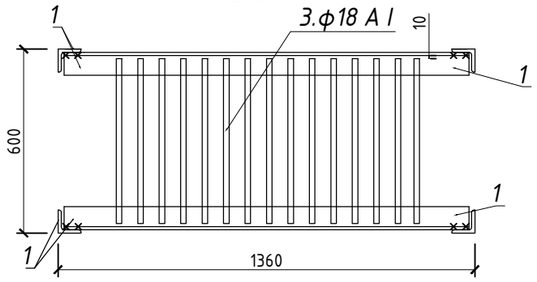

3-3

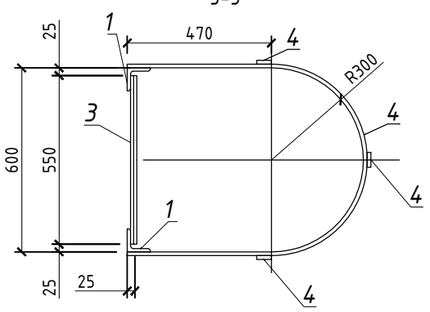

Примечания:

1. Сварка ручная электродуговая по ГОСТу 5264-80, электродами Э42 А ГОСТ 9467-87. Высоту шва принять по наименьшей толщине свариваемых элементов;
2. Сварные швы и прилегающие места защитного покрытия, поврежденного при сварке, не позднее, чем через три дня после выполнения сварочных работ должны быть очищены от шлаковых образований и подвергнуты дополнительной защите аналогичным образом.
3. Все металлические конструкции окрасить эмалью ПФ-115 за 2 раза по грунтовке ГФ-021;
4. В стене просверлить отверстия ⌀22 мм с таким расчетом, чтобы отверстия в уголке совпали с отверстиями в стене.
5. Расположение ЛМ-1 см. АР л.18;
6. Предусмотреть приемочные испытания пожарных лестниц и ограждений согласно п.7.2 СТ РК 2218-2012. «Конструкции строительные металлические. Лестницы пожарные наружные стационарные и ограждения кровли. Общие технические условия».

Узел 1

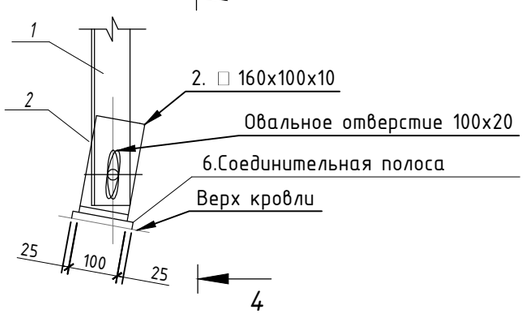

4-4

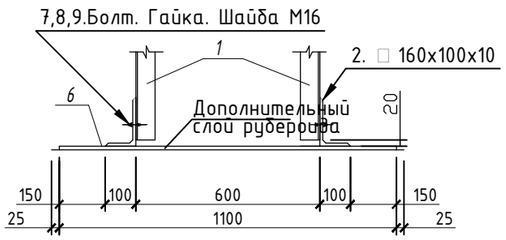

Изм.	Код	Лист	№ док.	Подпись	Дата
ГИП		Приходько О.			10.22
Проверил		Приходько О.			10.22
Выполнил		Забылханов Д			10.22
Нормаконтроль		Гаврилов В.			10.22

64-29-07-2022-АР

Объект: "Строительство физкультурно-оздоровительного комплекса в мкр. Еркинкала г.Атырау"

Физкультурно-оздоровительный комплекс

Стадия	Лист	Листов
РП	86	95

Лестница металлическая наружная ЛМ-2
Спецификация элементов лестницы ЛМ-2

ТОО "Геодезия сервис" 2022 г.

©

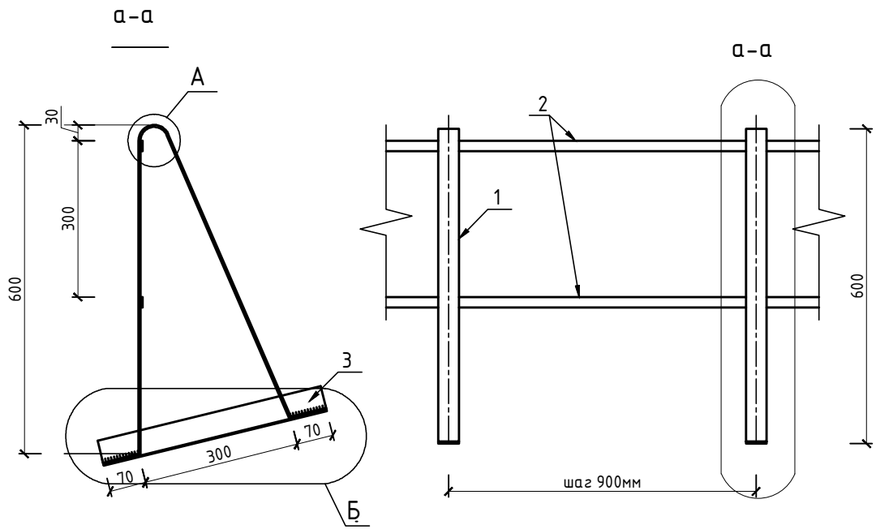

Спецификация элементов ограждения кровли МОК-1 .

Поз.	Обозначение	Наименование	Кол.	Масса, ед., кг	Приме-чание
1	ГОСТ 103-2006	Полоса -40х4мм, L=1410мм, шт	163	1,77	288,51
2	ГОСТ 103-2006	Полоса -20х4мм, п/м	326	0,628	204,73
3	ГОСТ 8509-93	Уголок 50х5, L=450	163	1,7	277,1

Позиция 1 ,развертка

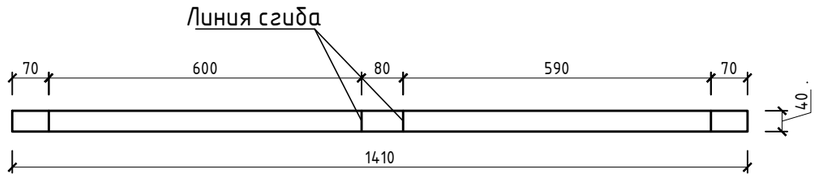

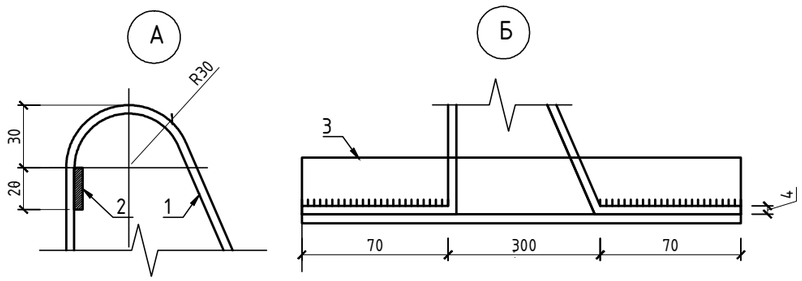

Примечание :

1.Данный лис читать с листом АР-18.

Крепление металлических элементов ограждений кровли на сварке. Сварка ручная электродуговая по ГОСТу 5264-80, электродами Э42 ГОСТ 9467-87. Высоту шва принять по наименьшей толщине свариваемых элементов; Все металлические элементы ограждения кровли окрасить эмалью ПФ-115 за 2 раза по грунтовке ГФ-021;

6.Крепежные элементы (кровельные саморезы, анкерные болты, герметик, уплотнитель) учтены в разделе Смета;

7. Предусмотреть приемочные испытания пожарных лестниц и ограждений согласно п.7.2 СТ РК 2218-2012. «Конструкции строительные металлические. Лестницы пожарные наружные стационарные и ограждения кровли. Общие технические условия».

Изм.	Код	Лист	№ док.	Подпись	Дата	64-29-07-2022-АР			
						Объект: "Строительство физкультурно-оздоровительного комплекса в мкр. Еркинкала г.Атырау"			
ГИП		Приходько О.			10.22	Физкультурно-оздоровительный комплекс	Стадия	Лист	Листов
Проверил		Приходько О.			10.22		РП	87	95
Выполнил		Забылханов Д			10.22				
Нормаконтроль		Гаврилов В.			10.22	Спецификация элементов ограждения кровли МОК-1 .	ТОО "Геодезия сервис" 2022 г.		

а-а

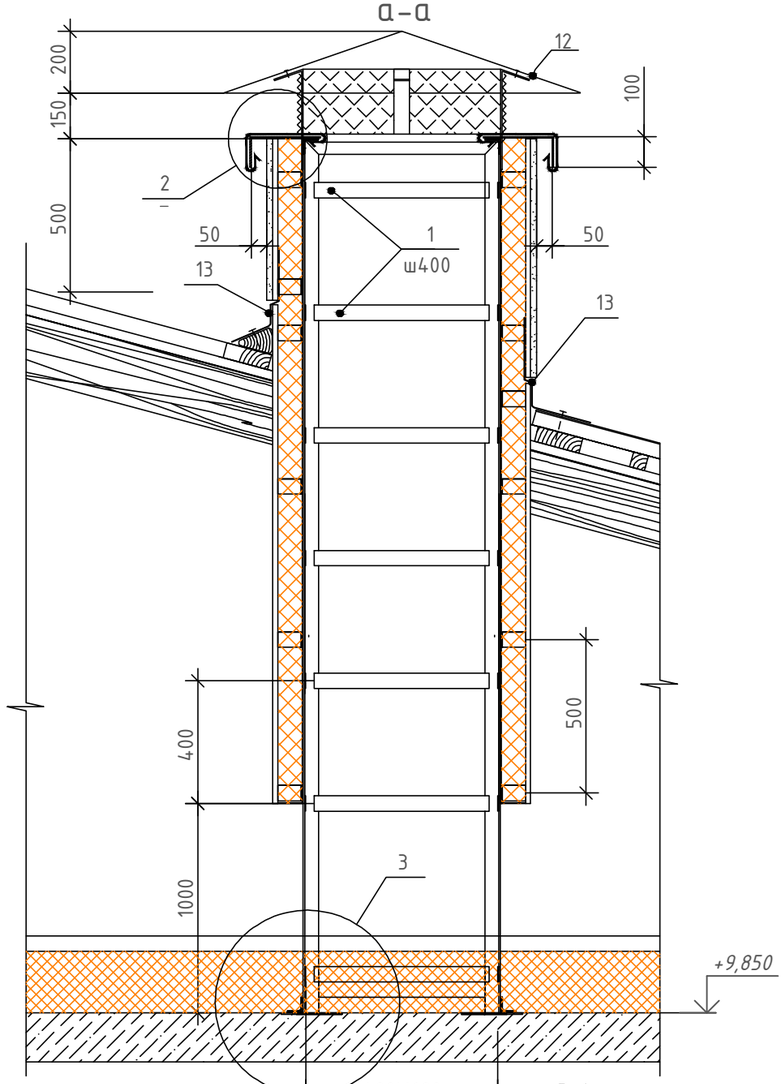

400Х600	В-1
200Х200	В-2
300Х300	В-3
250Х300	В-4
400Х500	В-5
500Х300	В-6
320Х320	В-7
500Х250	В-8
600Х300	В-9

Узел 2

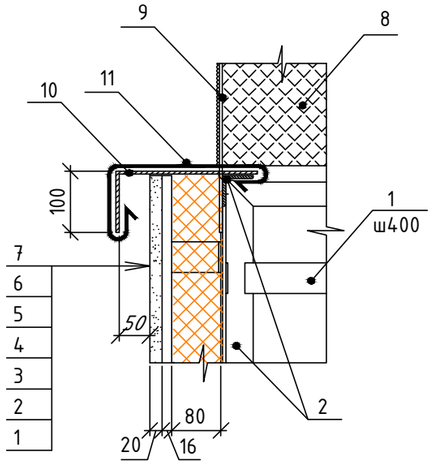

а-а

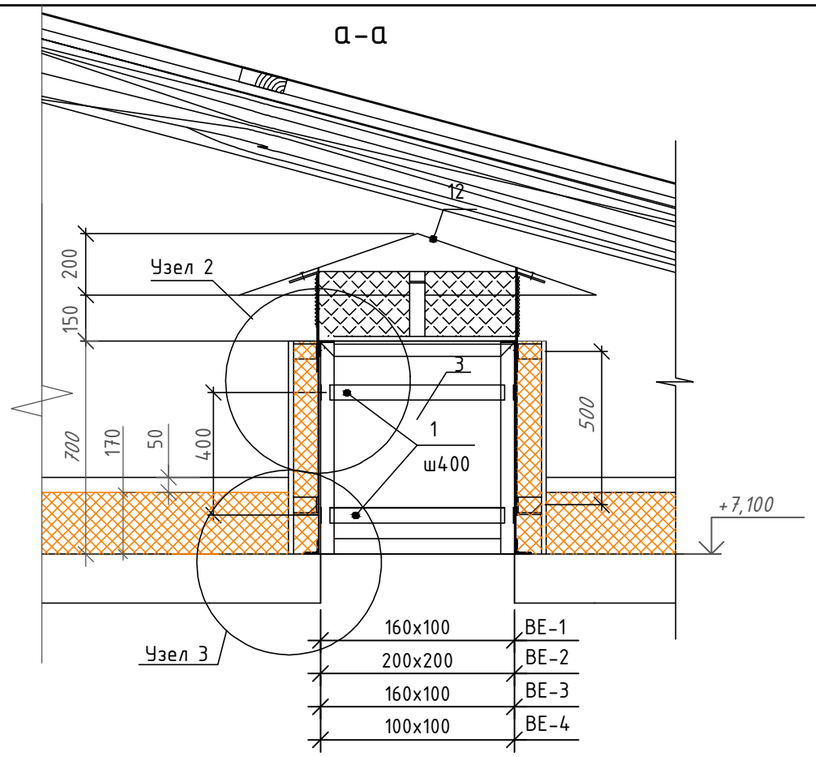

160х100	ВЕ-1
200х200	ВЕ-2
160х100	ВЕ-3
100х100	ВЕ-4

Узел 3

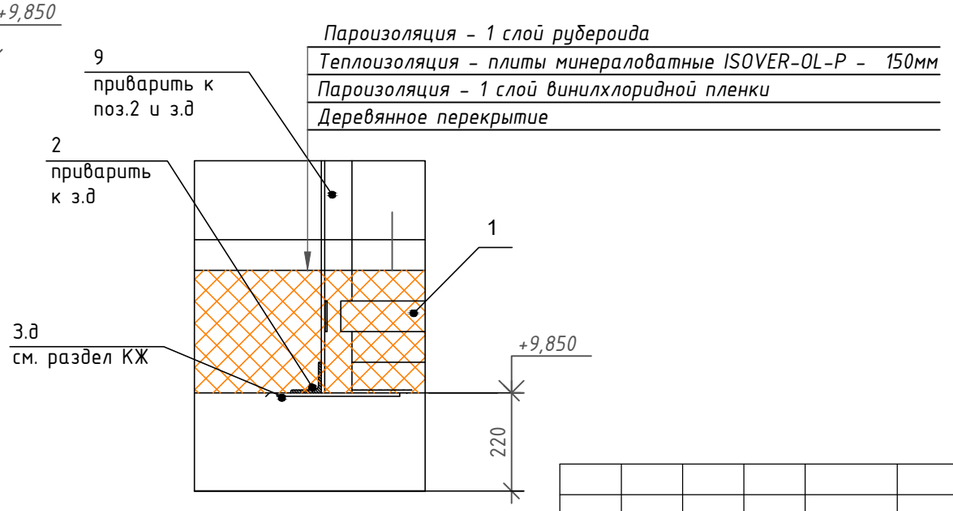

Примечание:

1. Данный лист читать совместно с АР л. 8,18,89-94;
2. Все металлические элементы окрасить по грунтовке ГФ021, эмалью для наружных работ типа ПФ115 за два раза;
3. Сварку производить электродами типа Э42 по ГОСТ 9467-75;
4. Уголок 50х5 крепится к монолитной плите перекрытия при помощи распорных анкеров д12х150мм.
5. Наружные поверхности вентиляционных шахт оштукатурить по штукатурной сетке.

Изм.	Код	Лист	№ док.	Подпись	Дата
ГИП		Приходько О.			
Проверил		Приходько О.			
Выполнил		Забылханов Д			
Нормаконтроль		Гаврилов В.			

64-29-07-2022-АР

Объект: "Строительство физкультурно-оздоровительного комплекса в мкр. Еркинкала г.Атырау"

Физкультурно-оздоровительный комплекс

Стадия	Лист	Листов
РП	88	95

Узел-2; Узел-3; Виды а-а;

ТОО "Геодезия сервис" 2022 г.

©

Вентшахта В-1-9

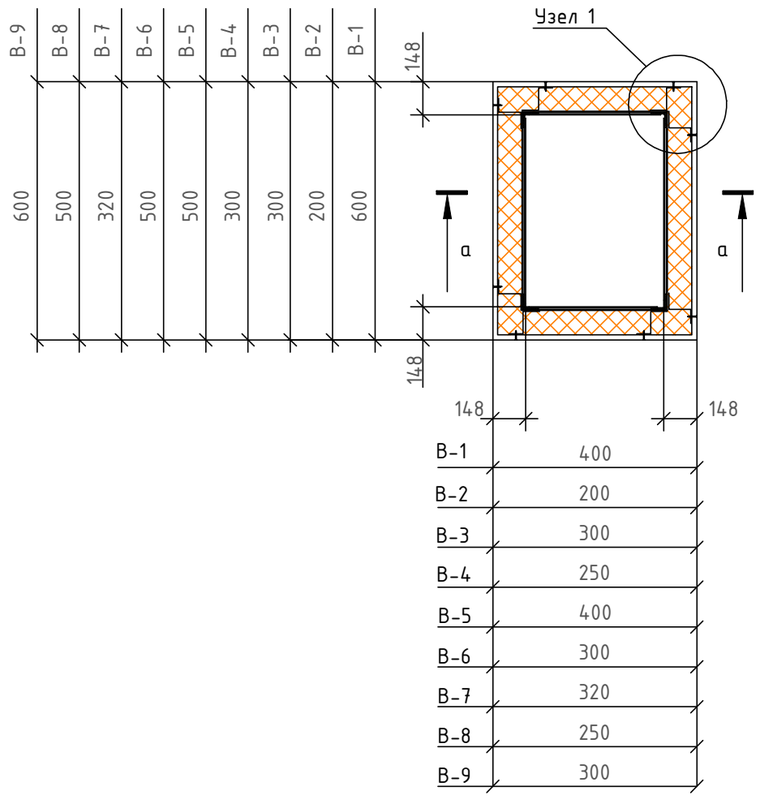

Узел 1

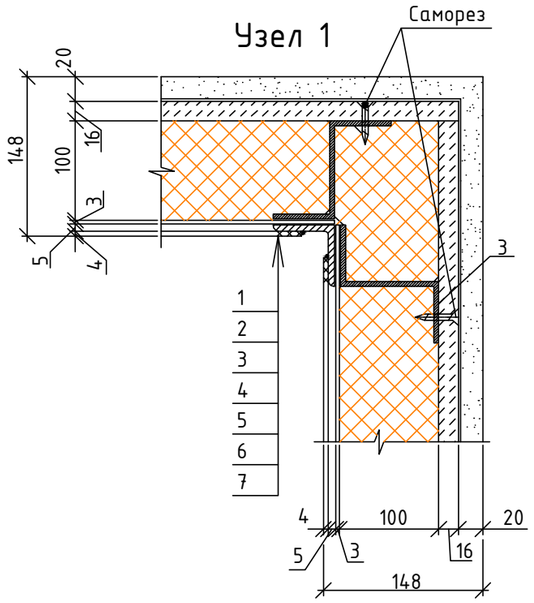

Вентшахта ВЕ- 1-4

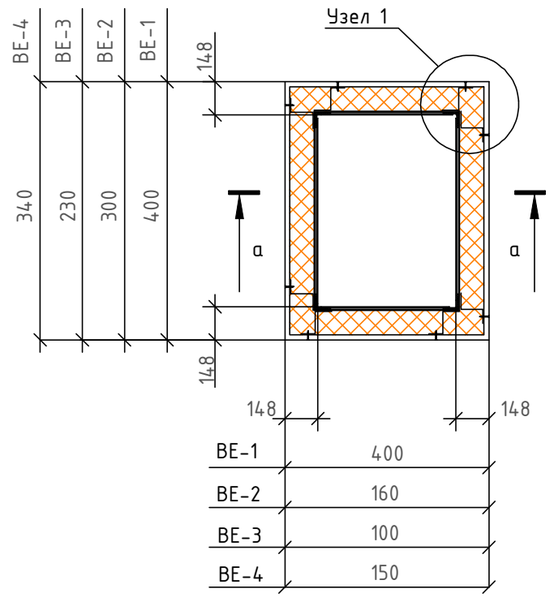

поз. 4

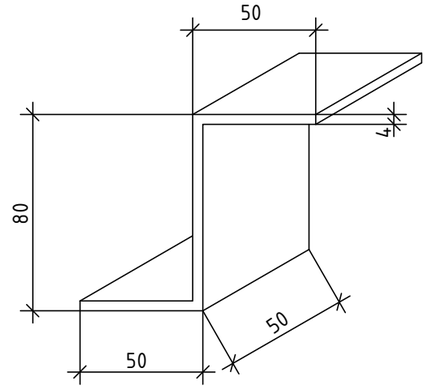

поз. 10

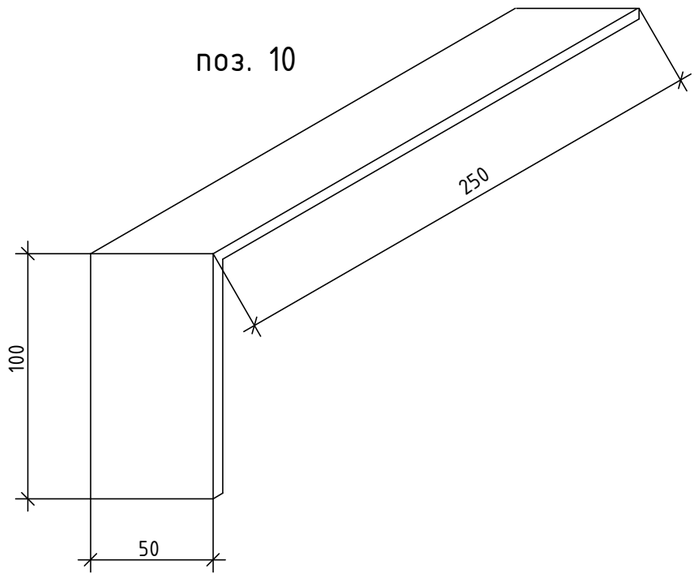

Примечание:
1. Данный лист читать совместно с листами АР-88,90-94;

Изм.	Код	Лист	№ док.	Подпись	Дата
ГИП		Приходько О.			10.22
Проверил		Приходько О.			10.22
Выполнил		Забылханов Д			10.22
Нормаконтроль		Гаврилов В.			10.22

64-29-07-2022-АР

Объект: "Строительство физкультурно-оздоровительного комплекса в мкр. Еркинкала г.Атырау"

Физкультурно-оздоровительный комплекс

Стадия	Лист	Листов
РП	89	95

Вент шахта В 1-9;Вент шахта ВЕ 1-9;

ТОО "Геодезия сервис" 2022 г.

©

Спецификация расхода материалов на вент.шахту В-1

Поз.	Обозначение	Наименование	Кол-во	Масса ед, кг	Примечание
		Вентшахта В-1	1		
1	ГОСТ 103-2006	Полоса _4х50 м.п.	14	1,56	21,84
2	ГОСТ 8509-93	Уголок 50х5 м.п.	14,24	3,77	53,7
3	ГОСТ 19903-74	Лист металлический толщиной 3мм, $м^2$	5,12	23,55	120,6
4	ГОСТ 103-2006	Полоса _4х50х180 шт.	16	0,28	4,48
5		Плиты из минеральной ваты на синтетическом связующем («Изовер Фасад») П-125, толщиной 100 мм, $м^2$	4,92		
6	ГОСТ 26816-86	Лист асбестоцементный, толщиной 5,5 мм, ГОСТ 30340-2012 $м^2$	4,92		
7		Простая штукатурка по штукатурной сетке, толщ.20мм $м^2$	4,92		
8		Сетка рабица $м^2$	0,4		
9	ГОСТ 103-2006	Крепление навеса полоса 4х50х400, шт	8	0,624	4,99
10	ГОСТ 103-2006	Костыль полоса 4х50х350, шт	8	0,55	4,40
11	ГОСТ 19903-2015	Сталь листовая 450х3150мм толщ. 1,2мм $м^2$	1,42	9,42	13,4
12		ОЦ-Б-ПН-О-1,0Х1000 ГОСТ19904-74 ОН-Кр-1 ГОСТ 14918-90 $м^2$	0,6	7,94	4,76

Спецификация расхода материалов на вент.шахту В-2

Поз.	Обозначение	Наименование	Кол-во	Масса ед, кг	Примечание
		Вентшахта В-2	1		
1	ГОСТ 103-2006	Полоса _4х50 м.п.	6,4	1,56	9,6
2	ГОСТ 8509-93	Уголок 50х5 м.п.	14,32	3,77	54,0
3	ГОСТ 19903-74	Лист металлический толщиной 3мм, $м^2$	2,55	23,55	60,05
4	ГОСТ 103-2006	Полоса _4х50х180 шт.	16	0,28	4,48
5		Плиты из минеральной ваты на синтетическом связующем («Изовер Фасад») П-125, толщиной 100 мм, $м^2$	4,26		
6	ГОСТ 26816-86	Лист асбестоцементный, толщиной 5,5 мм, ГОСТ 30340-2012 $м^2$	4,26		
7		Простая штукатурка по штукатурной сетке, толщ.20мм $м^2$	4,26		
8		Сетка рабица $м^2$	0,16		
9	ГОСТ 103-2006	Крепление навеса полоса 4х50х400, шт	8	0,624	4,99
10	ГОСТ 103-2006	Костыль полоса 4х50х350, шт	8	0,55	4,40
11	ГОСТ 19903-2015	Сталь листовая 450х1955мм толщ. 1,2мм $м^2$	0,88	9,42	8,3
12		ОЦ-Б-ПН-О-1,0Х1000 ГОСТ19904-74 ОН-Кр-1 ГОСТ 14918-90 $м^2$	0,3	7,94	2,4

Спецификация расхода материалов на вент.шахту В-3

Поз.	Обозначение	Наименование	Кол-во	Масса ед, кг	Примечание
		Вентшахта В-3	1		
1	ГОСТ 103-2006	Полоса _4х50 м.п.	8,4	1,56	13,10
2	ГОСТ 8509-93	Уголок 50х5 м.п.	15,12	3,77	57,0
3	ГОСТ 19903-74	Лист металлический толщиной 3мм, $м^2$	3,82	23,55	90,0
4	ГОСТ 103-2006	Полоса _4х50х180 шт.	16	0,28	4,48
5		Плиты из минеральной ваты на синтетическом связующем («Изовер Фасад») П-125, толщиной 100 мм, $м^2$	5,13		
6	ГОСТ 26816-86	Лист асбестоцементный, толщиной 5,5 мм, ГОСТ 30340-2012 $м^2$	5,13		
7		Простая штукатурка по штукатурной сетке, толщ.20мм $м^2$	5,13		
8		Сетка рабица $м^2$	0,24		
9	ГОСТ 103-2006	Крепление навеса полоса 4х50х400, шт	8	0,624	4,99
10	ГОСТ 103-2006	Костыль полоса 4х50х350, шт	8	0,55	4,40
11	ГОСТ 19903-2015	Сталь листовая 450х2355мм толщ. 1,2мм $м^2$	1,06	9,42	9,98
12		ОЦ-Б-ПН-О-1,0Х1000 ГОСТ19904-74 ОН-Кр-1 ГОСТ 14918-90 $м^2$	0,32	7,94	2,54

Изм.	Код	Лист	№ док.	Подпись	Дата
ГИП		Приходько О.			10.22
Проверил		Приходько О.			10.22
Выполнил		Забылханов Д			10.22
Нормаконтроль		Гаврилов В.			10.22

64-29-07-2022-АР

Объект: "Строительство физкультурно-оздоровительного комплекса в мкр. Еркинкала г.Атырау"

Физкультурно-оздоровительный комплекс

Стадия	Лист	Листов
РП	90	95

Спецификация расхода материалов на вент.шахту В-1,2,3;

ТОО "Геодезия сервис" 2022 г.

©

Спецификация расхода материалов на вент.шахту В-4

Поз.	Обозначение	Наименование	Кол-во	Масса ед, кг	Примечание
		Вентшахта В-4	1		
1	ГОСТ 103-2006	Полоса _4х50 м.п.	8,8	1,56	13,73
2	ГОСТ 8509-93	Уголок 50х5 м.п.	13,6	3,77	51,3
3	ГОСТ 19903-74	Лист металлический толщиной 3мм, $м^2$	3,44	23,55	81,01
4	ГОСТ 103-2006	Полоса _4х50х180 шт.	16	0,28	4,48
5		Плиты из минеральной ваты на синтетическом связующем («Изовер Фасад») П-125, толщиной 100 мм, $м^2$	4,79		
6	ГОСТ 26816-86	Лист асбестоцементный, толщиной 5,5 мм, ГОСТ 30340-2012 $м^2$	4,79		
7		Простая штукатурка по штукатурной сетке, толщ.20мм $м^2$	4,79		
8		Сетка рабица $м^2$	0,3		
9	ГОСТ 103-2006	Крепление навеса полоса 4х50х400, шт	8	0,624	4,99
10	ГОСТ 103-2006	Костыль полоса 4х50х350, шт	8	0,55	4,40
11	ГОСТ 19903-2015	Сталь листовая 450х2,275мм толщ. 1,2мм $м^2$	1,02	9,42	9,61
12		ОЦ-Б-ПН-О-1,0Х1000 ГОСТ19904-74 ОН-Кр-1 ГОСТ 14918-90 $м^2$	0,33	7,94	2,62

Спецификация расхода материалов на вент.шахту В-5

Поз.	Обозначение	Наименование	Кол-во	Масса ед, кг	Примечание
		Вентшахта В-5	1		
1	ГОСТ 103-2006	Полоса _4х50 м.п.	12,6	1,56	19,66
2	ГОСТ 8509-93	Уголок 50х5 м.п.	14,4	3,77	54,3
3	ГОСТ 19903-74	Лист металлический толщиной 3мм, $м^2$	4,86	23,55	114,45
4	ГОСТ 103-2006	Полоса _4х50х180 шт.	16	0,28	4,48
5		Плиты из минеральной ваты на синтетическом связующем («Изовер Фасад») П-125, толщиной 100 мм, $м^2$	5,02		
6	ГОСТ 26816-86	Лист асбестоцементный, толщиной 5,5 мм, ГОСТ 30340-2012 $м^2$	5,02		
7		Простая штукатурка по штукатурной сетке, толщ.20мм $м^2$	5,02		
8		Сетка рабица $м^2$	5,02		
9	ГОСТ 103-2006	Крепление навеса полоса 4х50х400, шт	8	0,624	4,99
10	ГОСТ 103-2006	Костыль полоса 4х50х350, шт	8	0,55	4,40
11	ГОСТ 19903-2015	Сталь листовая 450х2955мм толщ. 1,2мм $м^2$	1,33	9,42	12,53
12		ОЦ-Б-ПН-О-1,0Х1000 ГОСТ19904-74 ОН-Кр-1 ГОСТ 14918-90 $м^2$	0,66	7,94	5,24

Спецификация расхода материалов на вент.шахту В-6

Поз.	Обозначение	Наименование	Кол-во	Масса ед, кг	Примечание
		Вентшахта В-6	1		
1	ГОСТ 103-2006	Полоса _4х50 м.п.	12,8	1,56	19,97
2	ГОСТ 8509-93	Уголок 50х5 м.п.	15,92	3,77	60,02
3	ГОСТ 19903-74	Лист металлический толщиной 3мм, $м^2$	5,09	23,55	119,87
4	ГОСТ 103-2006	Полоса _4х50х180 шт.	16	0,28	4,48
5		Плиты из минеральной ваты на синтетическом связующем («Изовер Фасад») П-125, толщиной 100 мм, $м^2$	8,75		
6	ГОСТ 26816-86	Лист асбестоцементный, толщиной 5,5 мм, ГОСТ 30340-2012 $м^2$	8,75		
7		Простая штукатурка по штукатурной сетке, толщ.20мм $м^2$	8,75		
8		Сетка рабица $м^2$	0,4		
9	ГОСТ 103-2006	Крепление навеса полоса 4х50х400, шт	8	0,624	4,99
10	ГОСТ 103-2006	Костыль полоса 4х50х350, шт	8	0,55	4,40
11	ГОСТ 19903-2015	Сталь листовая 450х2755мм толщ. 1,2мм $м^2$	1,24	9,42	11,68
12		ОЦ-Б-ПН-О-1,0Х1000 ГОСТ19904-74 ОН-Кр-1 ГОСТ 14918-90 $м^2$	1,17	7,94	9,3

64-29-07-2022-АР

Объект: "Строительство физкультурно-оздоровительного комплекса в мкр. Еркинкала г.Атырау"

Изм.	Код	Лист	№ док.	Подпись	Дата
ГИП		Приходько О.			10.22
Проверил		Приходько О.			10.22
Выполнил		Забылханов Д			10.22
Нормаконтроль		Гаврилов В.			10.22

Физкультурно-оздоровительный комплекс

Стадия	Лист	Листов
РП	91	95

Спецификация расхода материалов на вент.шахту В-4,5,6;

ТОО "Геодезия сервис" 2022 г.

©

Спецификация расхода материалов на вент.шахту В-7

Поз.	Обозначение	Наименование	Кол-во	Масса ед, кг	Примечание
		Вентшахта В-7	1		
1	ГОСТ 103-2006	Полоса _4х50 м.п.	8,96	1,56	13,98
2	ГОСТ 8509-93	Уголок 50х5 м.п.	12,8	3,77	48,25
3	ГОСТ 19903-74	Лист металлический толщиной 3мм, $м^2$	3,28	23,55	77,24
4	ГОСТ 103-2006	Полоса _4х50х180 шт.	16	0,28	4,48
5		Плиты из минеральной ваты на синтетическом связующем («Изовер Фасад») П-125, толщиной 100 мм, $м^2$	3,8		
6	ГОСТ 26816-86	Лист асбестоцементный, толщиной 5,5 мм, ГОСТ 30340-2012 $м^2$	3,8		
7		Простая штукатурка по штукатурной сетке, толщ.20мм $м^2$	3,8		
8		Сетка рабица $м^2$	0,32		
9	ГОСТ 103-2006	Крепление навеса полоса 4х50х400, шт	8	0,624	4,99
10	ГОСТ 103-2006	Костыль полоса 4х50х350, шт	8	0,55	4,40
11	ГОСТ 19903-2015	Сталь листовая 450х2435мм толщ. 1,2мм $м^2$	1,10	9,42	10,4
12		ОЦ-Б-ПН-О-1,0Х1000 ГОСТ19904-74 ОН-Кр-1 ГОСТ 14918-90 $м^2$	1,07	7,94	8,5

Спецификация расхода материалов на вент.шахту В-8

Поз.	Обозначение	Наименование	Кол-во	Масса ед, кг	Примечание
		Вентшахта В-8	1		
1	ГОСТ 103-2006	Полоса _4х50 м.п.	12,0	1,56	18,72
2	ГОСТ 8509-93	Уголок 50х5 м.п.	15,72	3,77	59,3
3	ГОСТ 19903-74	Лист металлический толщиной 3мм, $м^2$	4,77	23,55	112,33
4	ГОСТ 103-2006	Полоса _4х50х180 шт.	16	0,28	4,48
5		Плиты из минеральной ваты на синтетическом связующем («Изовер Фасад») П-125, толщиной 100 мм, $м^2$	5,78		
6	ГОСТ 26816-86	Лист асбестоцементный, толщиной 5,5 мм, ГОСТ 30340-2012 $м^2$	5,78		
7		Простая штукатурка по штукатурной сетке, толщ.20мм $м^2$	5,78		
8		Сетка рабица $м^2$	5,78		
9	ГОСТ 103-2006	Крепление навеса полоса 4х50х400, шт	8	0,624	4,99
10	ГОСТ 103-2006	Костыль полоса 4х50х350, шт	8	0,55	4,40
11	ГОСТ 19903-2015	Сталь листовая 450х2655мм толщ. 1,2мм $м^2$	1,2	9,42	11,3
12		ОЦ-Б-ПН-О-1,0Х1000 ГОСТ19904-74 ОН-Кр-1 ГОСТ 14918-90 $м^2$	1,14	7,94	9,05

Спецификация расхода материалов на вент.шахту В-9

Поз.	Обозначение	Наименование	Кол-во	Масса ед, кг	Примечание
		Вентшахта В-9	1		
1	ГОСТ 103-2006	Полоса _4х50 м.п.	21,6	1,56	33,7
2	ГОСТ 8509-93	Уголок 50х5 м.п.	22,24	3,77	83,84
3	ГОСТ 19903-74	Лист металлический толщиной 3мм, $м^2$	5,09	23,55	119,87
4	ГОСТ 103-2006	Полоса _4х50х180 шт.	16	0,28	4,48
5		Плиты из минеральной ваты на синтетическом связующем («Изовер Фасад») П-125, толщиной 100 мм, $м^2$	8,4		
6	ГОСТ 26816-86	Лист асбестоцементный, толщиной 5,5 мм, ГОСТ 30340-2012 $м^2$	8,4		
7		Простая штукатурка по штукатурной сетке, толщ.20мм $м^2$	8,4		
8		Сетка рабица $м^2$	0,45		
9	ГОСТ 103-2006	Крепление навеса полоса 4х50х400, шт	8	0,624	4,99
10	ГОСТ 103-2006	Костыль полоса 4х50х350, шт	8	0,55	4,40
11	ГОСТ 19903-2015	Сталь листовая 450х2955мм толщ. 1,2мм $м^2$	1,33	9,42	12,53
12		ОЦ-Б-ПН-О-1,0Х1000 ГОСТ19904-74 ОН-Кр-1 ГОСТ 14918-90 $м^2$	1,24	7,94	9,84

Изм.	Код	Лист	№ док.	Подпись	Дата
ГИП		Приходько О.			10.22
Проверил		Приходько О.			10.22
Выполнил		Забылханов Д			10.22
Нормаконтроль		Гаврилов В.			10.22

64-29-07-2022-АР

Объект: "Строительство физкультурно-оздоровительного комплекса в мкр. Еркинкала г.Атырау"

Физкультурно-оздоровительный комплекс

Стадия	Лист	Листов
РП	92	95

Спецификация расхода материалов на вент.шахту В-7,8,9;

ТОО "Геодезия сервис" 2022 г.

©

Спецификация расхода материалов на вент.шахту ВЕ-1

Поз.	Обозначение	Наименование	Кол-во	Масса ед, кг	Примечание
		Вентшахта ВЕ-1	1		
1	ГОСТ 103-2006	Полоса __4х50 м.п.	1,04	1,56	1,62
2	ГОСТ 8509-93	Уголок 50х5 м.п.	12,24	3,77	46,14
3	ГОСТ 19903-74	Лист металлический толщиной 3мм, $м^2$	0,36	23,55	8,5
4	ГОСТ 103-2006	Полоса __4х50х180 шт.	16	0,28	4,48
5		Плиты из минеральной ваты на синтетическом связующем («Изовер Фасад») П-125, толщиной 100 мм, $м^2$	1,2		
6	ГОСТ 26816-86	Лист асбестоцементный, толщиной 5,5 мм, ГОСТ 30340-2012 $м^2$	1,2		
7		Простая штукатурка по штукатурной сетке, толщ.20мм $м^2$	1,2		
8		Сетка рабица $м^2$	0,13		
9	ГОСТ 103-2006	Крепление навеса полоса 4х50х400, шт	8	0,624	4,99
10	ГОСТ 103-2006	Костыль полоса 4х50х350, шт	8	0,55	4,40
11	ГОСТ 19903-2015	Сталь листовая 450х1,675мм толщ. 1,2мм $м^2$	0,75	9,42	7,06
12		ОЦ-Б-ПН-О-1,0Х1000 ГОСТ19904-74 ОН-Кр-1 ГОСТ 14918-90 $м^2$	0,81	7,94	6,43

Спецификация расхода материалов на вент.шахту ВЕ-2

Поз.	Обозначение	Наименование	Кол-во	Масса ед, кг	Примечание
		Вентшахта ВЕ-2	1		
1	ГОСТ 103-2006	Полоса __4х50 м.п.	1,6	1,56	2,5
2	ГОСТ 8509-93	Уголок 50х5 м.п.	4,4	3,77	16,6
3	ГОСТ 19903-74	Лист металлический толщиной 3мм, $м^2$	0,56	23,55	13,2
4	ГОСТ 103-2006	Полоса __4х50х180 шт.	16	0,28	4,48
5		Плиты из минеральной ваты на синтетическом связующем («Изовер Фасад») П-125, толщиной 100 мм, $м^2$	1,4		
6	ГОСТ 26816-86	Лист асбестоцементный, толщиной 5,5 мм, ГОСТ 30340-2012 $м^2$	1,4		
7		Простая штукатурка по штукатурной сетке, толщ.20мм $м^2$	1,4		
8		Сетка рабица $м^2$	0,4		
9	ГОСТ 103-2006	Крепление навеса полоса 4х50х400, шт	8	0,624	4,99
10	ГОСТ 103-2006	Костыль полоса 4х50х350, шт	8	0,55	4,40
11	ГОСТ 19903-2015	Сталь листовая 450х1,955мм толщ. 1,2мм $м^2$	0,88	9,42	8,3
12		ОЦ-Б-ПН-О-1,0Х1000 ГОСТ19904-74 ОН-Кр-1 ГОСТ 14918-90 $м^2$	0,91	7,94	7,22

Спецификация расхода материалов на вент.шахту ВЕ-3

Поз.	Обозначение	Наименование	Кол-во	Масса ед, кг	Примечание
		Вентшахта ВЕ-3	1		
1	ГОСТ 103-2006	Полоса __4х50 м.п.	1,04	1,56	1,62
2	ГОСТ 8509-93	Уголок 50х5 м.п.	12,24	3,77	46,14
3	ГОСТ 19903-74	Лист металлический толщиной 3мм, $м^2$	0,36	23,55	8,5
4	ГОСТ 103-2006	Полоса __4х50х180 шт.	16	0,28	4,48
5		Плиты из минеральной ваты на синтетическом связующем («Изовер Фасад») П-125, толщиной 100 мм, $м^2$	1,2		
6	ГОСТ 26816-86	Лист асбестоцементный, толщиной 5,5 мм, ГОСТ 30340-2012 $м^2$	1,2		
7		Простая штукатурка по штукатурной сетке, толщ.20мм $м^2$	1,2		
8		Сетка рабица $м^2$	0,13		
9	ГОСТ 103-2006	Крепление навеса полоса 4х50х400, шт	8	0,624	4,99
10	ГОСТ 103-2006	Костыль полоса 4х50х350, шт	8	0,55	4,40
11	ГОСТ 19903-2015	Сталь листовая 450х1,675мм толщ. 1,2мм $м^2$	0,75	9,42	7,06
12		ОЦ-Б-ПН-О-1,0Х1000 ГОСТ19904-74 ОН-Кр-1 ГОСТ 14918-90 $м^2$	0,81	7,94	6,43

Изм.	Код	Лист	№ док.	Подпись	Дата
ГИП		Приходько О.			10.22
Проверил		Приходько О.			10.22
Выполнил		Забылханов Д			10.22
Нормаконтроль		Гаврилов В.			10.22

64-29-07-2022-АР

Объект: "Строительство физкультурно-оздоровительного комплекса в мкр. Еркинкала г.Атырау"

Физкультурно-оздоровительный комплекс

Стадия	Лист	Листов
РП	93	95

Спецификация расхода материалов на вент.шахту ВЕ-1,2,3;

ТОО "Геодезия сервис" 2022 г.

©

Спецификация расхода материалов на вент.шахту ВЕ-4

Поз.	Обозначение	Наименование	Кол-во	Масса ед, кг	Примечание
		Вентшахта ВЕ-4	*1*		
1	ГОСТ 103-2006	Полоса _4х50 м.п.	*0,8*	*1,56*	*1,25*
2	ГОСТ 8509-93	Уголок 50х5 м.п.	*3,6*	*3,77*	*13,6*
3	ГОСТ 19903-74	Лист металлический толщиной 3мм, $м^2$	*0,28*	*23,55*	*6,6*
4	ГОСТ 103-2006	Полоса _4х50х180 шт.	*16*	*0,28*	*4,48*
5		Плиты из минеральной ваты на синтетическом связующем («Изовер Фасад») П-125, толщиной 100 мм, $м^2$	*1,09*		
6	ГОСТ 26816-86	Лист асбестоцементный, толщиной 5,5 мм, ГОСТ 30340-2012 $м^2$	*1,09*		
7		Простая штукатурка по штукатурной сетке, толщ.20мм $м^2$	*1,09*		
8		Сетка рабица $м^2$	*0,13*		
9	ГОСТ 103-2006	Крепление навеса полоса 4х50х400, шт	*8*	*0,624*	*4,99*
10	ГОСТ 103-2006	Костыль полоса 4х50х350, шт	*8*	*0,55*	*4,40*
11	ГОСТ 19903-2015	*Сталь листовая 450х1,555мм толщ. 1,2мм* $м^2$	*0,7*	*9,42*	*6,6*
12		ОЦ-Б-ПН-О-1,0Х1000 ГОСТ19904-74 ОН-Кр-1 ГОСТ 14918-90 $м^2$	*0,8*	*7,94*	*6,35*

Изм.	Код	Лист	№ док.	Подпись	Дата
ГИП		Приходько О.			10.22
Проверил		Приходько О.			10.22
Выполнил		Забылханов Д			10.22
Нормаконтроль		Гаврилов В.			10.22

64-29-07-2022-АР

Объект: "Строительство физкультурно-оздоровительного комплекса в мкр. Еркинкала г.Атырау"

Физкультурно-оздоровительный комплекс

Стадия	Лист	Листов
РП	94	95

Спецификация расхода материалов на вент.шахту ВЕ-4;

ТОО "Геодезия сервис" 2022 г.

©

Приямок ПР-1

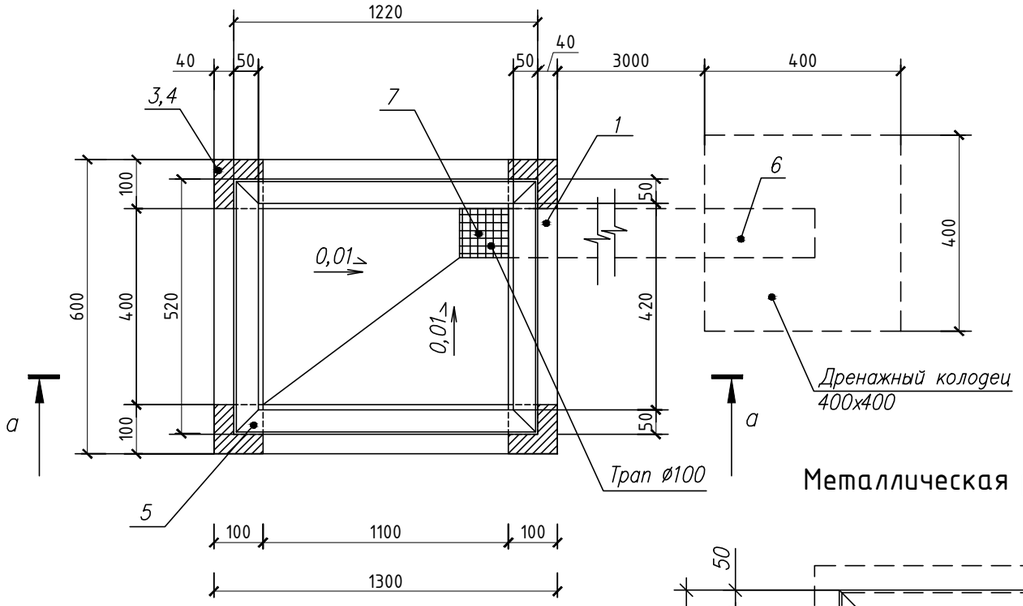

Металлическая решетка МР-1

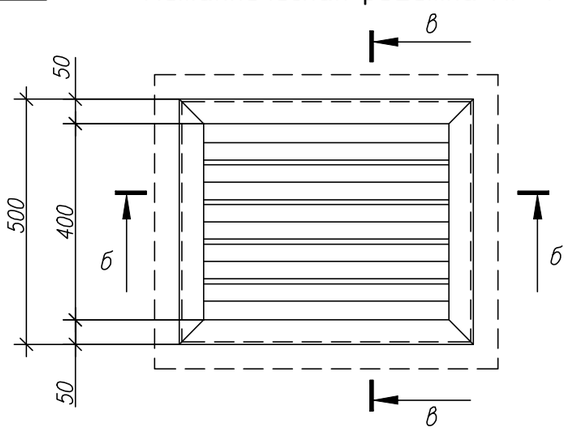

а-а

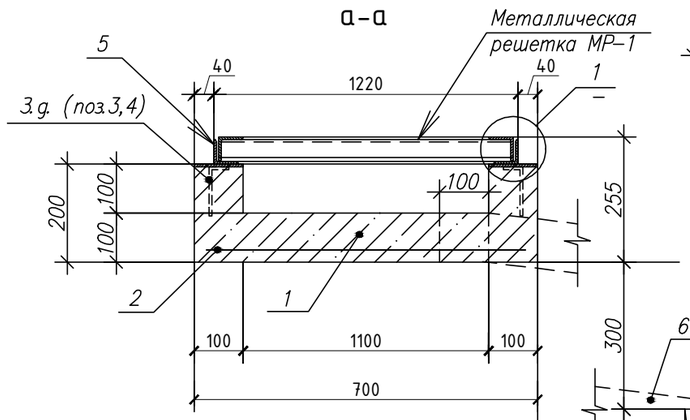

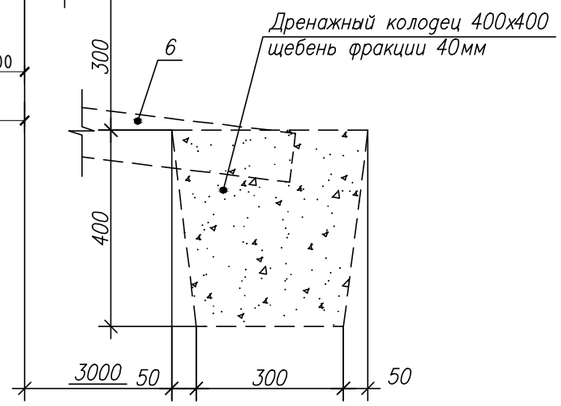

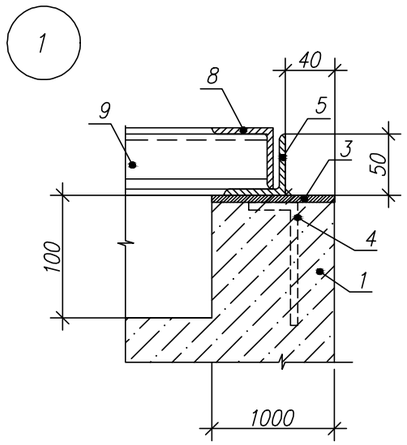

Спецификация расхода материалов

Поз.	Обозначение	Наименование	Кол-во	Масса ед, кг	Примечание
		Приямок ПР-1	4		
1	СТ РК EN 206-2017	Бетон С12/15 $м^3$	0,116		
2	ГОСТ 23279-2012	Сетка $\frac{6А240-100}{6А240-100}$ 1165х565 шт.	1	2,922	
3	ГОСТ 103-2006	-6х100х100 шт.	4	0,471	1,884
4	ГОСТ 34028-2016	ф6 А240, L=140 мм шт.	4	0,031	0,124
5	ГОСТ 8509-93	Уголок 50х5 м.п.	3,48	3,77	13,12
6	ГОСТ 18599-2001	Труба полиэтиленовая ПНД ф100, м.п.	3,5		
7		Сетка металлическая оцинкованная	0,04	2,95	0,12
		$2Вр1\frac{16}{16}$ ОЦ ГОСТ 8478-81 $м^2$			
		Металлическая решетка МР-1	4		
8	ГОСТ 8509-93	Уголок 50х5 м.п.	3,4	3,77	12,818
9	ГОСТ 8509-93	Уголок 50х5 L-1190мм ш.т.	5	4,486	22,43

б-б

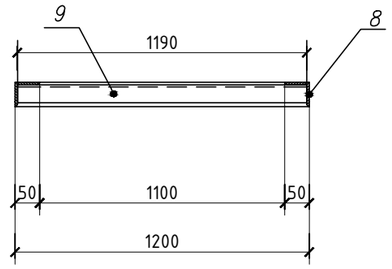

в-в

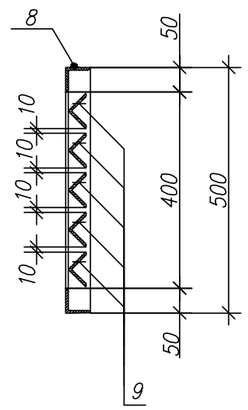

Примечание:
1. Данный лист читать совместно с АР л. 69,70,72;
2. Сварку выполнять согласно ГОСТ 526-80 электродами Э-42А по ГОСТ 9467-87.
3. Поверхность металла предварительно очистить от окислов и обезжирить (уайт спиритом, сольвентом).
4. Для бетона класса С 12/15. Код АГСК- 212-101-0604.
5. Для арматурных стержней А400 принять код АГСК 214-210-0201-0004.
6. Для арматурных стержней А240 принять код АГСК 214-210-0101-0001.

64-29-07-2022-АР

Объект: "Строительство физкультурно-оздоровительного комплекса в мкр. Еркинкала г.Атырау"

Изм.	Код	Лист	№ док.	Подпись	Дата
ГИП		Приходько О.			10.22
Проверил		Приходько О.			10.22
Выполнил		Забылханов Д			10.22
Нормаконтроль		Гаврилов В.			10.22

Физкультурно-оздоровительный комплекс

Стадия	Лист	Листов
РП	95и	95

Приямок ПР-1
Металлическая решетка МР-1

ТОО "Геодезия сервис" 2022 г.

©