Утвержден приказом
Министра по инвестициям и
развитию
Республики Казахстан
от 24 апреля 2017 года № 234

**Акт приемки объекта в эксплуатацию**

"02" августа 2024 года

Заказчик **Государственное учреждение «Отдел жилищно–коммунального хозяйства, пассажирского транспорта и автомобильных дорог города Темиртау», БИН 010840003064, тел. 8-7213-41-55-51, 101400, Карагандинская область, город Темиртау– Уахитов Акылжан Куатович**

*фамилия, имя, отчество (при его наличии) ИИН, телефон – для физических лиц, наименование организации – для юридических лиц, БИН, телефон, почтовый индекс, область, город, район, населенный пункт, наименование улицы, номер дома/здания (стационарного помещения)*

на основании:

Декларации о соответствии *(прилагается)* **от «01» августа 2024 года, ТОО «Компания НурайСтрой», БИН 040840003535, в лице директора Нургалиев Алибек Галиевич, Республика Казахстан, Восточно-Казахстанская область, г.Усть-Каменогорск, К.Либкнехта, 38, тел.: +77019839492**

*дата подписания декларации, наименование подрядной (генподрядной) организации, фамилия, имя, отчество (при его наличии) руководителя, юридический адрес, БИН, телефон*

Заключения о качестве строительно-монтажных работ (прилагается **от «01» августа 2024 года, ТОО «KZ Стройэксперт», БИН 020340001190, г.Алматы, Алмалинский район, улица Муканова, дом 241, кв. 3, эксперт технического надзора Болатбеков Газиз Максутович, №KZ07VJE00064867 от 26.04.2021 г.- в части несущих и ограждающих конструкций, тел. +7 701 345 3034.**

*дата подписания заключения, наименование организации, фамилия, имя, отчество (при его наличии) экспертов технического надзора, № и дата получения аттестатов, БИН, телефон*

Заключения о соответствии выполненных работ проекту (прилагается) **от «01» августа 2024 года, ТОО «Строй-Аст», БИН 050840007748, №16017992 от 23.11.2016 г., авторский надзор Замиралова Ирина Валерьевна, телефон: 8-7213-90-00-10**

*дата подписания заключения, наименование организации, фамилия, имя, отчество (при его наличии) экспертов авторского надзора, № и дата получения аттестатов, БИН, телефон*

произведя осмотр готовности предъявленного подрядчиком (генеральным подрядчиком) к приемке в эксплуатацию объекта **«Капитальный ремонт тепловых сетей по следующему адресу: Тепломагистраль №1 по улице Абая (от ТК-16 до ТК-46) Карагандинская область, город Темиртау», II (нормальный) уровень ответственности, не относящийся к технически сложным**

*наименование объекта, вид строительства (новое, расширение, реконструкция, техническое перевооружение, модернизация, капитальный ремонт), уровень ответственности, техническая и технологическая сложность объекта по адресу* **Карагандинская область, город Темиртау, улица Абая**

*(область, район, населенный пункт, микрорайон, квартал, улица, номер дома (корпуса)*

проверив комплектность исполнительной технической документации, в том числе посредством электронного модуля исполнительной технической документации "__"_____20__ года, дата ознакомления подтверждает что:

1. Строительство объекта осуществлено на основании:

1) правоустанавливающего документа на земельный участок:

**Акт на право постоянного землепользования от 12.03.2019г. № 03-09-96-10/10686**

документ, подтверждающий наступление юридических фактов (юридических составов), на основании которых возникают, изменяются или прекращаются права на земельный участок, в том числе договоры, решения судов, правовые акты исполнительных органов, свидетельство о праве на наследство, передаточный акт или разделительный баланс при реорганизации негосударственных юридических лиц, владеющих земельным участком на праве собственности или выкупивших право временного возмездного землепользования (аренды).

либо решения о реконструкции (перепланировке, переоборудовании) помещений (отдельных частей) существующих зданий от "  "  года

_____

наименование органа вынесшего решение

2) талона о приеме уведомления о начале строительно-монтажных работ

**Государственное учреждение «Управление государственного архитектурно-строительного контроля Карагандинской области», №KZ35REA00329651 от 02.05.2023 г., №KZ33REA00376926 от 23.02.2024г.**

*наименование органа, принявшего уведомление, дата и № принятия талона*

3) проекта (проектно-сметной документации) **ТОО «Строй-Аст» гос. лицения 1 категории ГСЛ 16017992 от 23.11.2016 г., г. Темиртау, ул. Абая, строение 82а, тел. 8-7213-90-00-10, шифр 1-662-ТС**

*наименование проектной организации, номер проекта утвержденного(й)*

**ГУ «Отдел жилищно–коммунального хозяйства, пассажирского транспорта и автомобильных дорог города Темиртау». Приказ №58. Дата утверждения 05.09.2023г.**

*дата и номер проекта, наименование организации, утвердившей (переутвердившей) проект и дата утверждения*

2. Строительно-монтажные работы осуществлены в сроки:

начало работ май 2023 года;

окончание работ июль 2024 года;

при продолжительности строительства

по норме или по проекту организации строительства, месяц: 12;

фактически, месяц: 14.

3. Объект (комплекс) имеет следующие основные технико-экономические показатели (мощность, производительность, производственная площадь, протяженность, вместимость, объем, пропускная способность, провозная способность, число рабочих мест и тому подобное, заполняется по всем объектам (кроме жилых домов) в единицах измерения соответственно целевой продукции или основным видам услуг):

| | | По проекту | | Фактически | |
|---|---|---|---|---|---|
| Мощность, производительность и так далее | Единица измерения | общая (с учетом ранее принятых) | в том числе пускового комплекса или очереди | общая (с учетом ранее принятых) | в том числе пускового комплекса или очереди |
| Протяженность тепловой сети | м | 2333 | | 2333 | |

4. Технологические и архитектурно-строительные решения по объекту характеризуются следующими данными:

**Тепловые сети:** произведена укладка предизолированных труб от камеры ТК-16 на ул.Республика, в районе магазина «Фобос» до камеры ТК-46 по ул.Металлург - 4666м (в 2 нитки), в том числе: 2д325х8-ППУ-ОЦ- 1728м; 2д325х8-ППУ-ПЭ- 770м; 2д273х7-ППУ-ПЭ-2168м.

5. На объекте установлено предусмотренное проектом оборудование в количестве согласно актам о его приемке после индивидуального испытания и комплексного опробования;

6. Наружные инженерные коммуникации (холодное и горячее водоснабжение, канализация, теплоснабжение, газоснабжение, электроснабжение и связь) обеспечивают нормальную эксплуатацию объекта (здания, сооружения, помещения) и приняты городскими эксплуатационными организациями;

7. Сметная стоимость по утвержденному проекту (проектно-сметной документации): всего 1 517, 584 млн. тенге, в том числе строительно-монтажных работ 1 510, 416 млн. тенге, оборудования, инструмента и инвентаря 7, 168 млн тенге;

8. Сметная стоимость основных фондов, принимаемых в эксплуатацию 1 433 778, 620 тыс. тенге, в том числе: стоимость строительно-монтажных работ 1 416 932,175 тыс. тенге; стоимость оборудования, инструмента и инвентаря 16 846,446 тысяч тенге;.

9. Доля местного содержания предусмотрена в проектно-сметной документации _____% и фактически применено _____% (на объектах, финансируемых за счет государственных инвестиций и средств квазигосударственного сектора);

10. Класс энергоэффективности здания ___;

11. Объект построен в соответствии с утвержденным проектом (проектно-сметной документацией) и требованиями государственных нормативных документов в области архитектуры, градостроительства и строительства.

РЕШИЛ: **«Капитальный ремонт тепловых сетей по следующему адресу: Тепломагистраль №1 по улице Абая (от ТК-16 до ТК-46) Карагандинская область, город Темиртау»**

*наименование объекта (комплекса)*

**принять в эксплуатацию.**

Заказчик **Государственное учреждение «Отдел жилищно-коммунального хозяйства, пассажирского транспорта и автомобильных дорог города Темиртау», Уахитов Акылжан Куатович**

*фамилия, имя, отчество (при его наличии), подпись руководителя* *МП (при наличии)*

Технический надзор:

1) аттестованный (-ые) эксперт (-ы) _____

*(фамилия, имя, отчество (при его наличии) эксперта, специализация аттестата, подпись, дата* *МП (при наличии)*

2) аккредитованная организация **ТОО «KZ Стройэксперт», руководитель Мергенбаев Серикжан Мергалымович**

*(наименование организации) имеющей в своем составе аттестованного (-ых) эксперта (-ов), фамилия, имя, отчество (при его наличии) руководителя, подпись, дата* *МП (при наличии)*

**Болатбеков Газиз Максутович, №KZ07VJE00064867 от 26.04.2021 г.- в части несущих и ограждающих конструкций**

*(фамилия, имя, отчество (при его наличии) эксперта, специализация аттестата, подпись, дата* *МП (при наличии)*

Авторский надзор:

1) **разработчик проекта ТОО «Строй -Аст», директор Замиралова Ирина Валерьевна,**

_____

(наименование организации, фамилия, имя, отчество (при его наличии), должность), подпись, дата

МП (при наличии)

**ТОО «Строй -Аст», директор Замиралова Ирина Валерьевна, лицензия №16017992 от 23.11.2016г.**

(наименование организации, фамилия, имя, отчество (при его наличии), должность), подпись, дата

МП (при наличии)

**ТОО "Строй-Аст" Новиков Валерий Павлович, лицензия №16017992 от 23.11.2016 г.**

_____(

наименование организации, фамилия, имя, отчество (при его наличии), должность), подпись, дата

МП (при наличии)

**ТОО "Строй-Аст" Митрохов Андрей Николаевич, лицензия №16017992 от 23.11.2016 г.**

_____(

наименование организации, фамилия, имя, отчество (при его наличии), должность), подпись, дата

МП (при наличии)

2) _____,

(наименование организации) имеющей в своем составе аттестованного (-ых) эксперта (-ов), фамилия, имя, отчество (при его наличии) руководителя, подпись, дата

МП (при наличии)

_____

(фамилия, имя, отчество (при его наличии) эксперта, специализация аттестата), подпись, дата

МП (при наличии)

3) аттестованный (-ые) эксперт (-ы)_____

(фамилия, имя, отчество (при его наличии) эксперта, специализация аттестата), подпись, дата

МП (при наличии)

Подрядчик (генеральный подрядчик)

**ТОО «Компания НурайСтрой», директор Нургалиев Алибек Галиевич** _____

фамилия, имя, отчество (при его наличии), подпись руководителя

МП (при наличии)

Приложение 14 к акту приемки
объекта в эксплуатацию
форма

**Технические характеристики объекта (тепловая трасса)**

| № п/п | Наименование | Единицы измерения | Количество, протяженность | Примечание |
|---|---|---|---|---|
| 1 | Протяженность тепловой трассы | м | 2333 | |
| | Протяженность воздушной прокладки: | м | 864 | |
| | 1) на эстакадах | м | | |
| | 2) на опорах | м | 864 | |
| | Количество опор | шт | 95 | |
| | Протяженность подземной прокладки: | м | 1469 | |
| | 1) в непроходных каналах | м | 385 | |
| | 2) в полупроходных каналах | м | - | |
| | 3) бесканальная прокладка | м | 1084 | |
| 2 | Количество колодцев (камер) | шт | 15 (9) | |
| 3 | Количество компенсаторов | шт | 16 | |
| 4 | Количество вводов | шт | 25 | |
| 5 | Количество задвижек | шт | 102 | |

| Горизонтальный разрез колодца | Вертикальный разрез колодца |
|---|---|
| Масштаб _____ | Масштаб _____ |

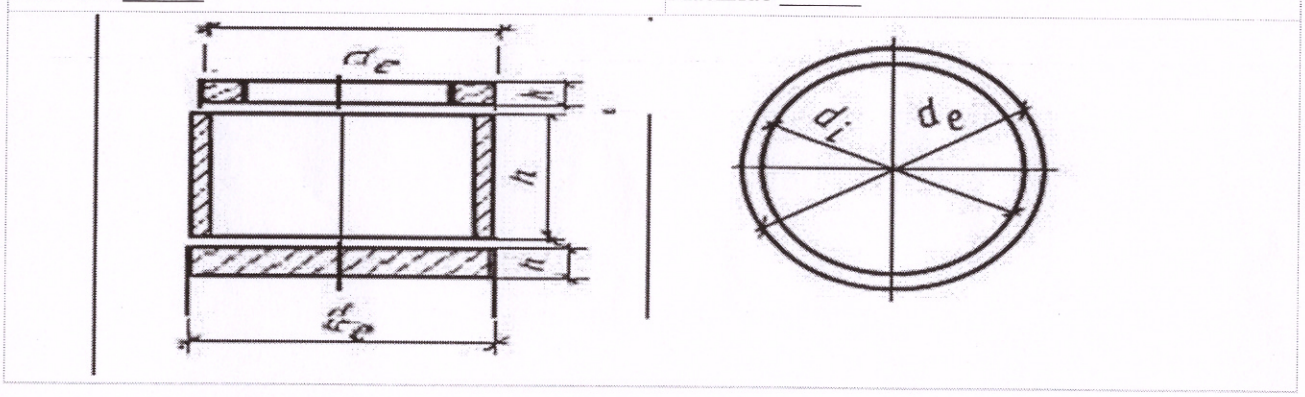

Спецификация

| № п/п | Наименование | Марка | Материал | Диаметр (мм) (размеры) | Количество | Примечание |
|---|---|---|---|---|---|---|
| 1 | Колодец из сборных ж/б элементов Ø1500 | Серия 3.9001-14 | железобетон | 1500мм | 15 | |
| 2 | Камера из сборных ж/б элементов | серия ГОСТ 13579-78 | железобетон ФБС 24.4.6, ФБС 12.4.6, ФБС 9.4.6 | 2400х400х600мм; 1200х400х600мм; 900х400х600мм; | 9 | |

## Схема привязки колодца (камеры) к постоянным точкам-ориентирам

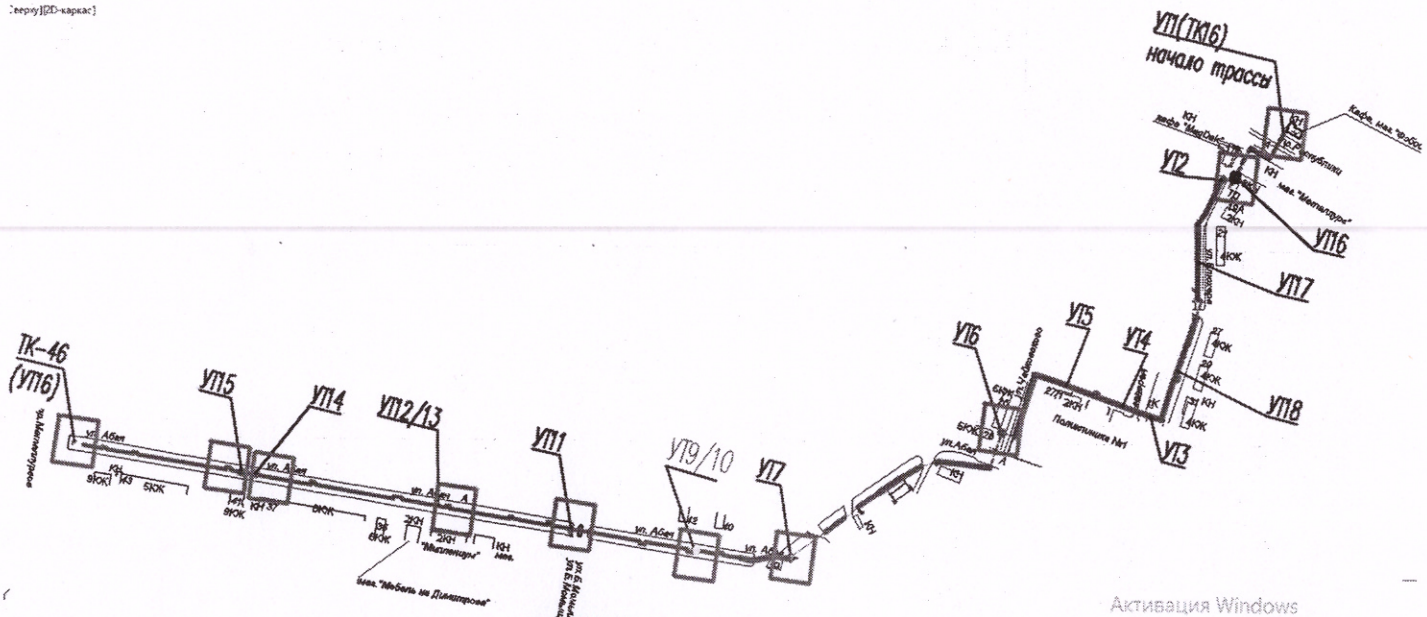


Активация Windows
Чтобы активировать Windows, перейдите к п.

**Заказчик:**
Уахитов Акылжан Куатович
*фамилия, имя, отчество* _____ *подпись руководителя*
М.П.

**Авторский надзор**
Замиралова Ирина Валерьевна _____
*фамилия, имя, отчество* *подпись эксперта*
М.П

Новиков Валерий Павлович _____
*фамилия, имя, отчество* *подпись эксперта*
М.П

Митрохов Андрей Николаевич _____
*фамилия, имя, отчество* *подпись эксперта*
М.П

# Графическое исполнение

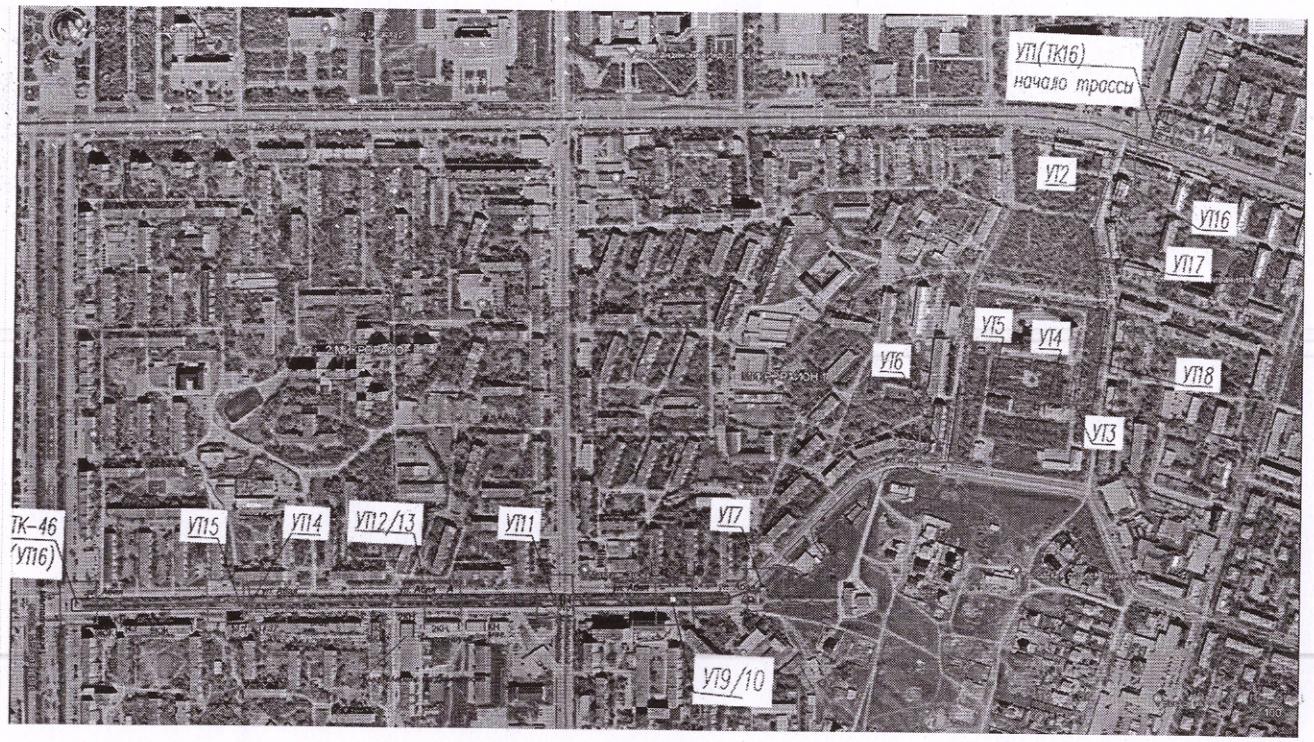


Протяженность труб тепловых сетей д273-325мм - 2333м

**Авторский надзор**

Замиралова Ирина Валерьевна _____
*фамилия, имя, отчество* *подпись эксперта*
М.П.

Новиков Валерий Павлович _____
*фамилия, имя, отчество* *подпись эксперта*
М.П

Митрохов Андрей Николаевич _____
*фамилия, имя, отчество* *подпись эксперта*
М.П