Заказчик: ГУ «Городской отдел строительства»
Проектировщик: ТОО «Геодезия сервис»

РАБОЧИЙ ПРОЕКТ

«Строительство физкультурно-оздоровительного комплекса в мкр. Еркинкала г.Атырау»

64-29-07-2022 - НВК

Раздел: «Наружные сети водопровода и канализации»

ГСЛ №17021363
г.Талдыкорган, 2023 год

Заказчик: ГУ «Городской отдел строительства»
Проектировщик: ТОО «Геодезия сервис»

РАБОЧИЙ ПРОЕКТ

«Строительство физкультурно-оздоровительного комплекса в мкр. Еркинкала г.Атырау»

64-29-07-2022 - НВК

Раздел: «Наружные сети водопровода и канализации»

Директор ТОО "Геодезия сервис" _____ Приходько О.

ГИП ТОО "Геодезия сервис"_____Приходько О.

ГСЛ №17021363
г.Талдыкорган, 2023 год

Ведомость рабочих чертежей основного комплекта

Лист	Наименование	Примечание
1	Общие данные	
2	План сетей В0, К1	
3	Продольный профиль сети В0	
4	Продольный профиль сети В0	
5	Продольный профиль сети К1	
6	Продольный профиль сети К1	
7	Жироуловитель	
8	Дренажный колодец ДК1	
9	Колодец охладитель	
10	Таблица водопроводных колодцев	
11	Таблица канализационных колодцев	

Ведомость ссылочных и прилагаемых документов

Обозначание	Наименование	Примечание
	Ссылочные	
Серия 3.900.1-14	Изделия железобет. для круглых колодцев	
Выпуск 1	водопровода и канализации	
Серия 5.901-1	Водомерные узлы	
ТП 901-09-11.84	Колодцы водопроводные	
Альбом 2	Колодцы круглые из сборного железобетона	
	для труб Ду=50-600мм	
ТП 902-09-22.84	Колодцы канализационные	
Альбом 2	Колодцы круглые из сборного железобетона	
	для труб Ду=150-1200мм	
	Прилагаемые	
64-29-07-2022-НВК.СО	Спецификация оборудования,	2 лист
	изделий и материалов	

Основные показатели расходов водопровода и канализации

Наименование системы	Расчетный расход			Примечание
	м3/сут	м3/ч	л/с	
Хоз-пит. водоснабж. противопожарный	31,45	9,49	5,12	
Канализация хоз-быт.	29,87	5,13	4,7	
Канализация производственная.	1,58	4,36	3,62	

Технические решения, принятые в проекте, соответствуют требованиям экологических, санитарно-гигиенических, противопожарных и других норм, дествующих на территории РК, и обеспечивают безопасную для жизни и здоровья людей эксплуатацию объекта при соблюдении предусмотренных проектом мероприятий.

Главный инженер проекта:_____ Приходько О.

Перечень работ, требующих составления актов освидетельствования скрытых работ

N п.п	Наименование видов работ	
1	Монтаж и герметизация стыковых раструбных соединений трубопроводов	
2	Сборка и сварка трубопроводов, установка их в проектное положение	
3	Подготовка поверхности трубопроводов под антикоррозийное покрытие	
4	Антикоррозийное покрытие стальных трубопроводов	
5	Тепловая изоляция трубопроводов	
6	Испытание на герметичность участков трубопроводов,	
	скрываемых строительными конструкциями	
7	Гидравлические испытания трубопроводов канализации и водопровода,	
	проложенных в земле	
8	Промывка трубопроводов систем водоснабжения	
9	Предусмотреть подготовку траншей, укладку трубопроводов,	
	обратную засыпку, трамбовку	

Рабочий проект объекта: "Строительство физкультурно-оздоровительного комплекса в мкр. Еркинкала г. Атырау" разработан на основании:

- архитектурно-строительных чертежей;
- генерального плана;

и в соответствии с:

- СП РК 4.01-103-2013, СН РК 4.01-03-2013 «Наружные сети и сооружения водоснабжения и канализации»;
- СНиП РК 4.01-02-2009 «Водоснабжение. Наружные сети и сооружения»;
- СН РК 4.01-03-2011 «Водоотведение. Наружные сети и сооружения»;
- Технический регламент «Общие требования к пожарной безопасности», утвержденный постановлением правительства Республики Казахстан от 16 января 2009 г.;
- СН РК 4.01-05-2002 «Инструкция по проектированию и монтажу сетей водоснабжения и канализации из пластмассовых труб».

Исходные данные

Глубина промерзания грунта – 150см

Грунтовые воды вскрыты на глубине 0.9-1м

Сейсмичность района – 6 баллов.

Общая часть

На территории объекта запроектированы следующие системы водоснабжения и канализации:

- водопровод хозяйственно-питьевой и противопожарный ;
- канализация хозяйственно-бытовая.

Водопровод хозяйственно-питьевой и противопожарный

При устройстве основания под колодцы грунт необходимо уплотнять на глубину 1.0 м до плотности сухого грунта не менее 1.65 т/м3 на нижней границе уплотнённого слоя, подтвержденной лабораторными исследованиями, и устройством водонепроницаемых днища и стен колодца ниже трубопровода. Поверхность земли вокруг люков колодцев на 0.3 м шире пазух должна быть спланирована с уклоном 0.03 от колодца. Укладка трубопроводов производится на спланированное основание с уплотнением грунта основания на глубину 0.3м, дополнительно устраивается постель из песка толщиной 10см. Засыпка полиэтиленовых труб производится песчаным грунтом на высоту 30см над верхом трубы .

Согласно Технического регламента "Общие требования пожарной безопасности" расход воды на наружное пожаротушение, составляет 25л/сек на один пожар и осуществляется от проектируемых и существующих пожарных гидрантов установленных на сетях.

Наружные сети хозяйственно-питьевого и противопожарного водопровода запроектированы из труб напорных из полиэтилена ПЭ100 SDR17 по ГОСТ 18599-2001.

Полиэтиленовые трубопроводы водоснабжения укладываются на песчаную подготовку h=100мм с коэффициентом уплотнения К=0,95. Глубина заложения трубопроводов запроектирована с учетом глубины промерзания грунта. Трубы, футляры и фасонные части, прокладываемые в земле и колодцах, покрыть антикоррозионной изоляцией типа "Весьма усиленная" согласно ГОСТ 9.602-2005.

На сетях, в колодцах, для отключения и переключения трубопроводов проектом предусмотрено устройство запорно-регулирующей арматуры. Прибор учета воды согласно тех условию предусмотрен недалеко от точки подключении.

Хозяйственно-бытовая канализация

Бытовая канализация К1 обеспечивает прием бытовых сточных вод от здании в проектируемый септик. Принято трехкамерный септик с 3 кратном суточным объемом. Стоки вывозятся ассенизаторскими машинами.

Трубопроводы внутриплощадочных сетей канализации запроектированы из труб полимерных по ГОСТ Р 54475-2011. Трубопровод на выпуске принят из чугунных канализационных труб ø100 ГОСТ 9583-75.

Выпуск канализации прокладывается в водонепроницаемом канале с устройством на нем контрольного колодца. Уклон дна канала предусмотрен в сторону контрольного колодца. Внутреннюю поверхность контрольных колодцев покрыть гидроизоляцией в виде битума. Канализационные колодцы выполняется из сборных железобетонных элементов по ТПР 902-09-22.84. Общие указания по производству работ

Полиэтиленовые трубопроводы водопровода и канализации укладываются на песчаную подготовку h=100мм с коэффициентом уплотнения К= 0,95.

Обратная засыпка трубопроводов предусматривается из мягкого грунта, не содержащего крупных включений, с послойным трамбованием с толщиной слоя над верхом трубопровода 300мм.

В местах прокладки сетей в стесненных условиях трубопроводы прокладываются в футлярах из стальных электросварных труб по ГОСТ 10704-2001 D-325х5мм и D-377х7мм.

В местах прохождения водопроводных и канализационных труб под асфальтобетонными покрытиями обратная засыпка трубопроводов предусматривается песчано-гравийной смесью с послойным трамбованием на всю глубину траншеи с коэффициентом уплотнения К= 0.95.

Перечень видов работ, для которых необходимо составление актов освидетельствования скрытых работ:

- гидравлическое и пневматическое испытание трубопроводов холодного водоснабжения и канализации, скрываемых последующими видами работ или монтируемых в местах, недоступных для последующего контроля;
- промывка трубопроводов систем водоснабжения;
- работы по очистке и дезинфекции трубопроводов.
- монтаж и герметизация стыковых раструбных соединений трубопроводов;
- антикоррозийная окраска трубопроводов стальных трубопроводов;
- тепловая изоляция трубопроводов;
- устройство проходов трубопроводов через фундаменты зданий.

Производство СМР при подключении проектируемых сетей водопровода и канализации вести согласно СН РК 4.01-01-2011, СП РК 4.01-101-2012, СП РК 4.01-102-2001, Пособие к СНиП 3.01.01-85 "Разработка проектов организации строительства и проектов производства работ для реконструкции действующих предприятий, зданий и сооружений. Справочное пособие к СНиП", СП РК 4.01-103-2013, СН РК 4.01-03-2013 «Наружные сети и сооружения водоснабжения и канализации», СН РК 4.01.05-2002 издание 2004 «Инструкция по проектированию и монтажу сетей водоснабжения и канализации из пластмассовых труб», с составлением Акта освидетельствования скрытых работ, Акта о проведении приемочного гидравлического испытания, Акта испытания системы канализации.

Для пластиковых трубопроводов в местах соединений обязателен визуальный осмотр. Подрядчик обязуется со своей стороны взять на себя ответственность со стороны контроля качества.

Все оборудование и трубопроводы должны устанавливаться в соответствии со спецификациями информацией, полученной от изготовителя.

Отдельные виды изделий (отводы, фланцы, болты и т.п.) определяются строительно-монтажной организацией, исходя из действующих технологических и производственных норм, и в спецификацию не включаются.

Все чертежи запроектированы в соответствии с расчетными расходами, которые выполнены согласно требованиям норм.

Для всех трубопроводов в местах соединений обязателен визуальный осмотр. Подрядчик обязуется со своей стороны взять на себя ответственность со стороны контроля качества.

Условные обозначения

В0 — Водопровод хозяйственно-питьевой и противопожарный

К1 — Канализация хозяйственно-бытовая

Согласовано			
Спец. ВК	Болатбек А.	10.22	
Спец. ЭЛ, СС	Ашиданов А.	10.22	
Спец. ОВ,ТС,ТМ	Болатбек А.	10.22	

Согласовано			
Спец. АР	Забылханов Д.	10.22	
Спец. КЖ, КМ	Чурсанов А.	10.22	
Спец. ТХ	Ладыгина И.	10.22	

Взам. инв. №

Подп. и дата

Инв. № подл

Изм.	Кол.уч.	Лист	№ док	Подп.	Дата
ГИП		Приходько О.			
Проверил		Кузнецова В.			
Выполнил		Ергеш С.			

64-29-07-2022-НВК

Объект: "Строительство физкультурно-оздоровительного комплекса в мкр. Еркинкала г.Атырау"

Физкультурно-оздоровительный комплекс

Стадия	Лист	Листов
РП	1	11

Общие данные

ТОО "Геодезия сервис"

Формат А2

Разбивочный план
М1:500

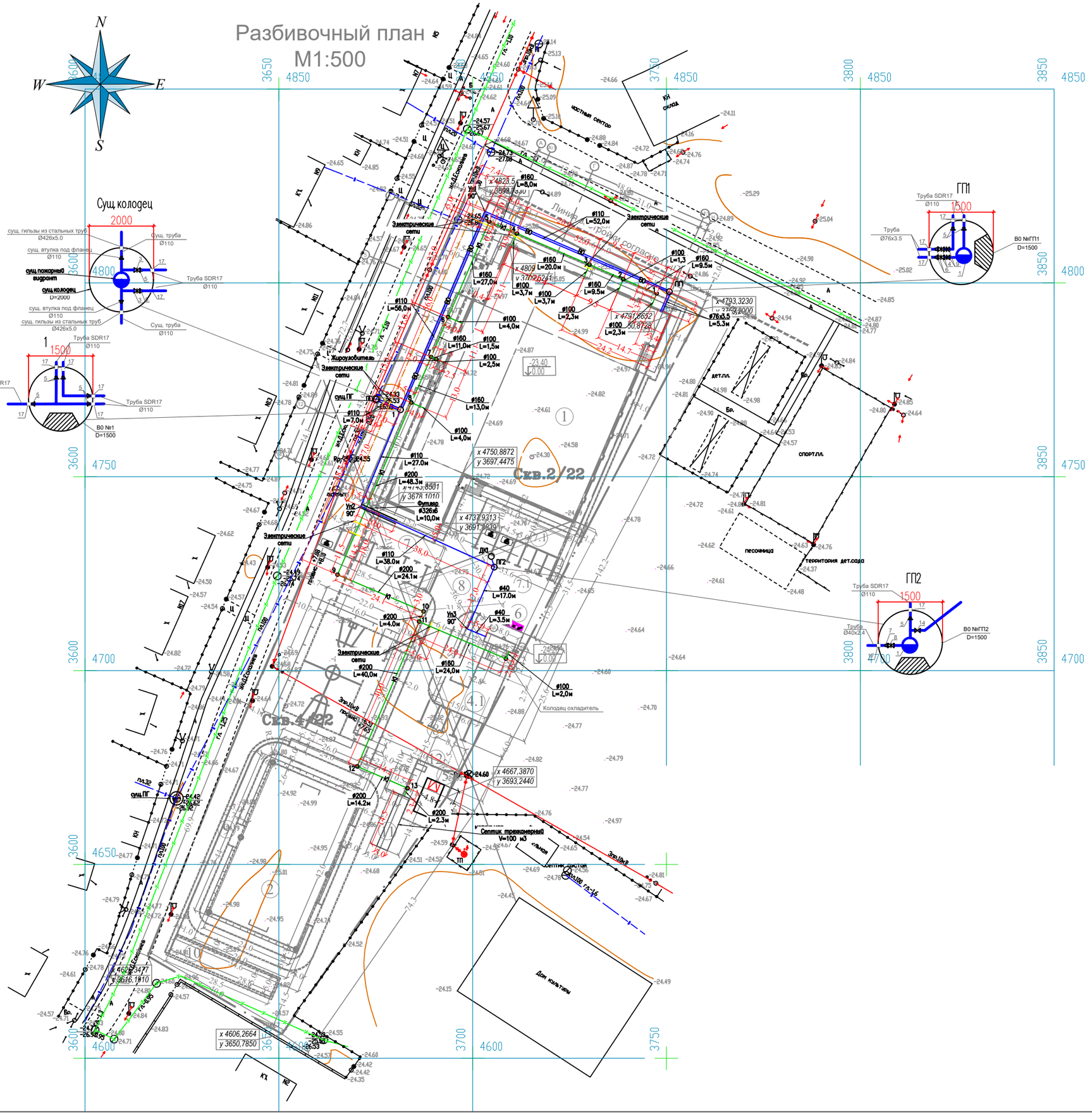

Ведомость жилых и общественных зданий и сооружений

Номер на плане	Наименование и обозначение	Этажность	Количество: зданий	Количество: квартир: здания	Количество: квартир: всего	Площадь, м²: застройки: Здания	Площадь, м²: застройки: Всего	Площадь, м²: общая нормируемая: здания	Площадь, м²: общая нормируемая: Всего	Строительный объем, м³: зданий	Строительный объем, м³: Всего
1	Физкультурно-оздоровительный комплекс	2	1 (4блока)	-	-	3061,45	3061,45	3061,45	3061,45	-	30874,17
2	Футбольное поле (24м*42м)						1008				
3	Площадка для баскетбола(28м*16м)						448				
4	Блочно-модульная котельная						49.0				
4.1	Резервуар для топлива,емкостью 10м3		2				46.15				
5	Трансформаторная подстанция						22.57				
6	Навес для трех мусорных контейнеров						6.75				
7	Парковочные места на 10м/м (1 для МГН)						189.0				
7.1	Парковочные места на 6м/м (2 для МГН)						127,2				
7.2	Парковочные места на 5м/м						90				
8	Разворотная площадка						990				
9	Круговая беговая дорожка (L=156м)						468				
10	Площадка для Воркаута						143				
11	Септик						43.8				
12	ДЭС						16.81				

Условные обозначения:

- Существующие здания и сооружения
- Существующие проезды и площадки
- Проектируемые проезды
- -24.72 — Отметка земли
- Граница участка по ГОСАКТу
- -24.40 / -24.26 — проектная отметка земли / существующая отметка земли
- 5.1 / 70 — уклон в промилях / направление уклона / расстояние в метрах

1. Подосновой настоящему чертежу послужили:
   а)Топосъемка М1:500 выполнена топографическим отрядом ТОО «Аникин Геодезия сервис» в сентябре месяце 2022 года.
   - Система координат «Местная»
   - Система высот: Балтийская.

   б) проект вертикальной планировки выполнен на основе разбивочного плана.
2. Работы по вертикальной планировке выполнять после снятия плодородного слоя почвы и прокладки инженерных сетей.
3. Все размеры и отметки на чертеже даны в метрах, уклон в промилле.
4. Красные горизонтали разведены через 0,1 м.
5. Тротуарные пандусы выполнять с уклоном не более 10%, уклоны по тротуарам не более 5%.
6. В местах пересечения тротуарного пандуса с проездом, дорожный бортовой камень утапливать.
7. Водоотвод в пониженные места рельефа за пределы площадки с дальнейшим сбросом в перспективную городскую водоотводную систему (арыки или ливневую канализацию города)

Изм.	Кол.уч.	Лист	№ док.	Подпись	Дата
ГИП		Приходько О.			10.22г.
Выполнил		Маливан Н.			10.22г.
Проверил		Приходько О.			10.22г.

64-29-07-2022-ГП

"Строительство физкультурно-оздоровительного комплекса в мкр.Еркинкала г. Атырау "

Общеплощадочные материалы

Стадия	Лист	Листов
Р П	2	

План организации рельефа М1:500

ТОО "Геодезия сервис" 2022

Согласовано: гнец. АР 10.22; гнец. КЖ, КМ 10.22; гнец. ТХ 10.22; гнец. ВК 10.22; гнец. ЭЛ, СС 10.22; гнец. ОВ, ТС, ТМ 10.22

Взам. инв. №

Подп. и дата

Инв. № подл.

Формат А1

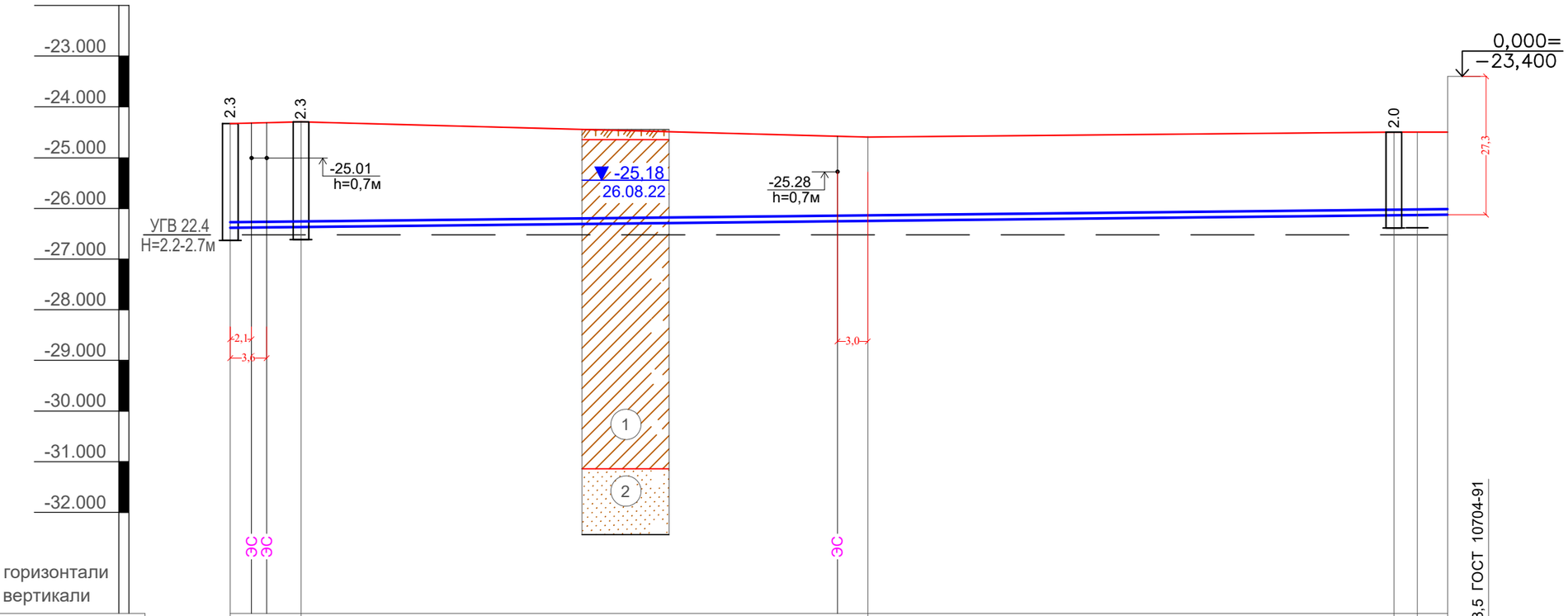

М 1:500 по горизонтали
М 1:100 по вертикали

| | | |

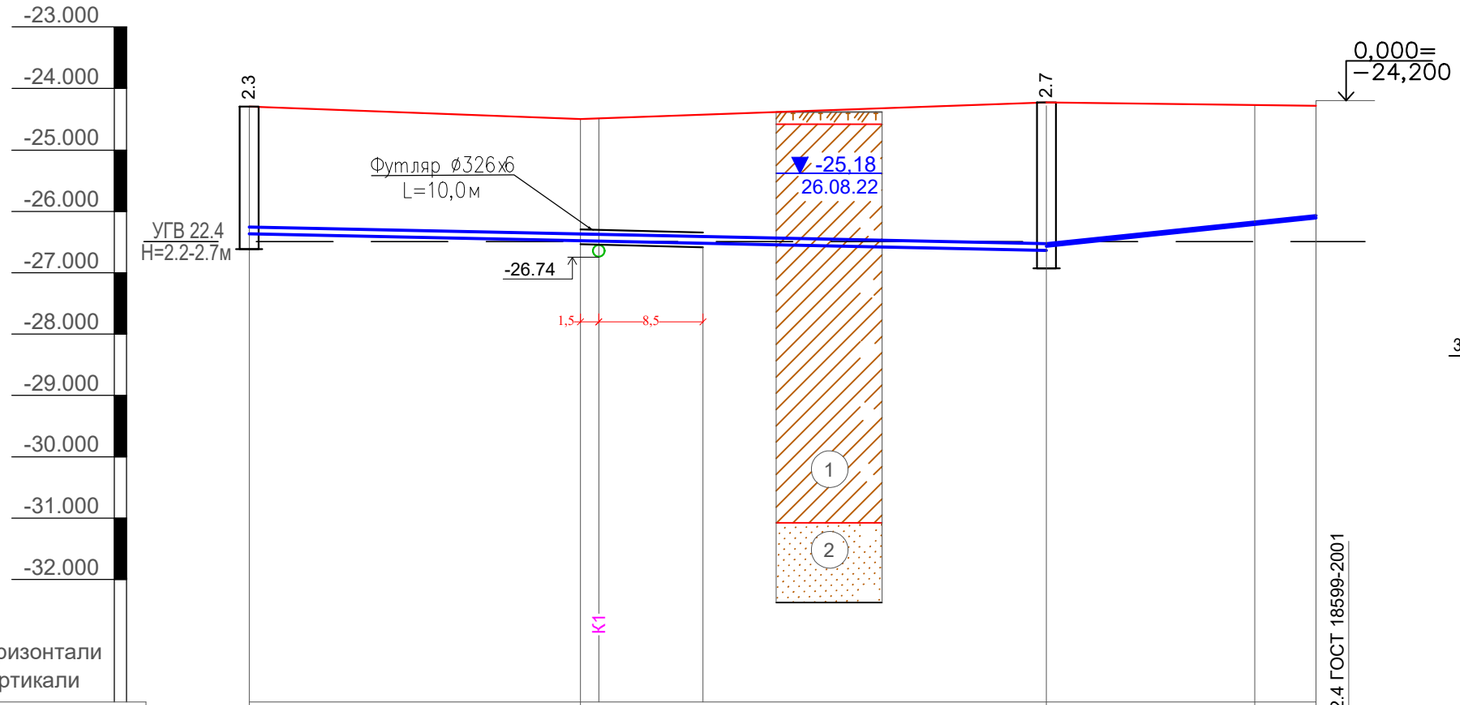

М 1:500 по горизонтали
М 1:100 по вертикали

Отметка низа или лотка трубы	-26.37	-26.48		-26.64	-26.21	-26.11
Проектная отметка земли	-24.300	-24.50		-24.23	-24.27	-24.29
Натурная отметка земли	-24.620	-24.58		-24.75	-24.75	-24.75
Обозначение трубы и тип изоляции	Труба полиэтиленовая, SDR17 Ø110х6.6 ГОСТ 18599-2001					Труба полиэтиленовая, SDR17 Ø40х2.4 ГОСТ 18599-2001
Основание	Естественное выровненное, засыпка мягким местным грунтом на 0,30м над верхом трубы.					
Уклон / Длина	65.0		0.005	0.02		22.0
Расстояние	27.0	38.0		17.0	5.0	
Номер колодца, точки, угла поворота	1	Уп2 90°		ПГ2	Уп3 90°	БМК

Схема укладки трубопроводов системы В1

Поперечное сечение траншеи

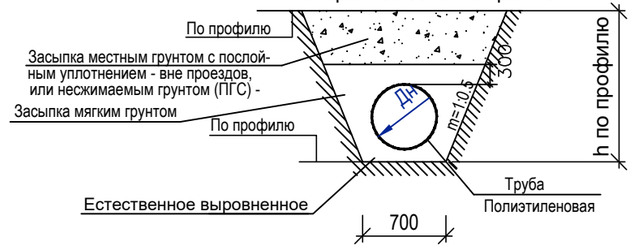

УСЛОВНЫЕ ОБОЗНАЧЕНИЯ

- Место отбора
- (1) номер инженерно-геологического элемента
- инженерно-геологическая скважина
- (1) Суглинок
- ПРС
- (2) Песок
- линия разреза

Изм.	Кол.уч.	Лист	№ док.	Подп.	Дата
ГИП		Приходько О.			
Проверил		Кузнецова В.			
Выполнил		Ергеш С.			

64-29-07-2022-НВК

Объект: "Строительство физкультурно-оздоровительного комплекса в мкр. Еркинкала г.Атырау"

Физкультурно-оздоровительный комплекс

Стадия	Лист	Листов
РП	4	

Продольный профиль сети В0

ТОО "Геодезия сервис"

Взам.инв.N | Подпись и дата | Инв.N подл

Формат А3

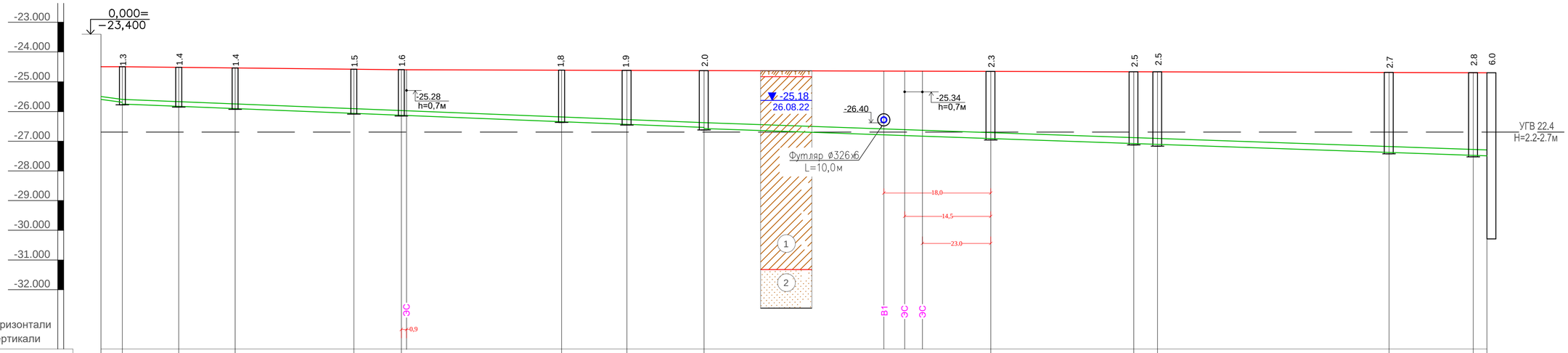

М 1:500 по горизонтали
М 1:100 по вертикали

Отметка низа или лотка трубы	-25.59	-25.75	-25.83	-25.90		-26.06	-26.13			-26.34	-26.43	-26.53	-26.57			-26.87		-27.04	-27.13			-27.34		-27.44	-27.45
Проектная отметка земли	-24.50	-24.50	-24.52	-24.54		-24.58	-24.60			-24.61	-24.62	-24.63				-24.65		-24.67	-24.67			-24.69		-24.70	-24.70
Натурная отметка земли	-25.08																								
Обозначение трубы и тип изоляции		Труба чугунная Ø100 ГОСТ 9583-98																							
								Труба полимерная канализационная DN/ID150, ПЭ, SN 8, ГОСТ Р 54475-2011																

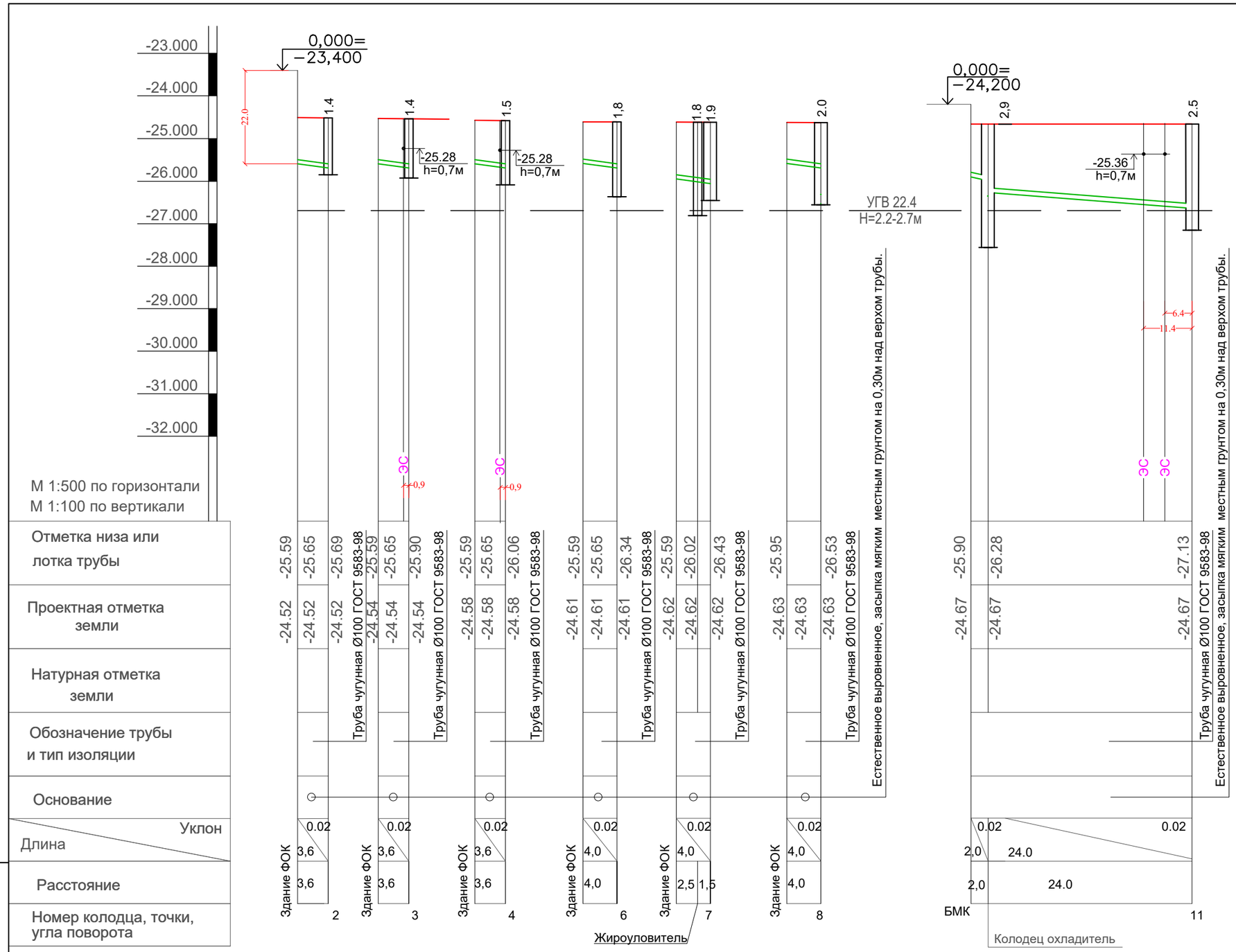

Схема укладки трубопроводов системы К1

Поперечное сечение траншеи

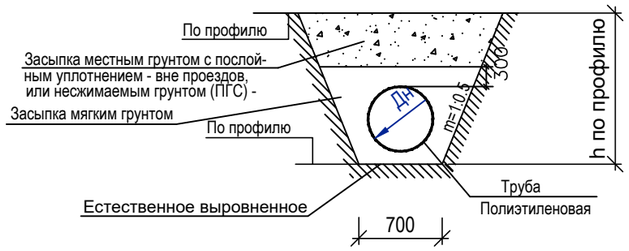

УСЛОВНЫЕ ОБОЗНАЧЕНИЯ

- Место отбора
- (1) номер инженерно-геологического элемента
- инженерно-геологическая скважина
- (1) Суглинок
- ПРС
- (2) Песок
- линия разреза

Взам.инв.N	Подпись и дата	Инв.N подл

Изм.	Кол.уч.	Лист	№ док.	Подп.	Дата
ГИП		Приходько О.			
Проверил		Кузнецова В.			
Выполнил		Ергеш С.			

64-29-07-2022-НВК

Объект: "Строительство физкультурно-оздоровительного комплекса в мкр. Еркинкала г.Атырау"

Физкультурно-оздоровительный комплекс

Стадия	Лист	Листов
РП	6	

Продольный профиль сети К1

ТОО "Геодезия сервис"

Формат А3

1-1

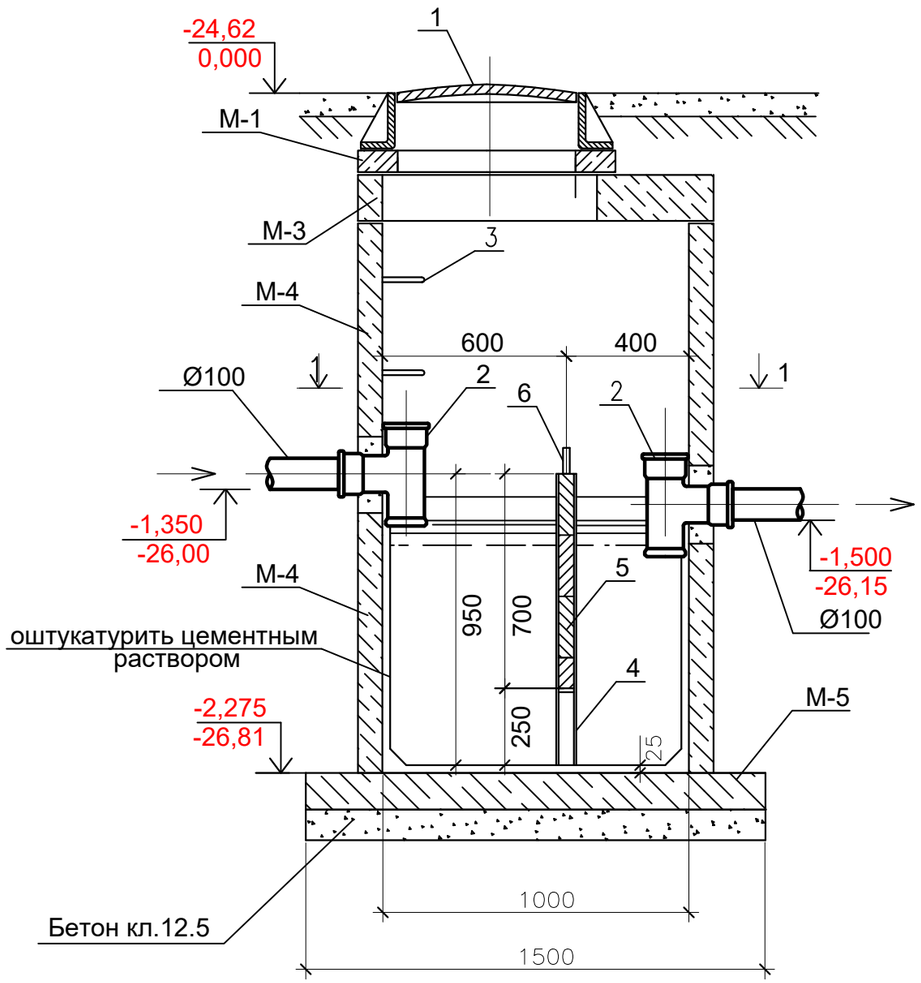

Вид А. План.

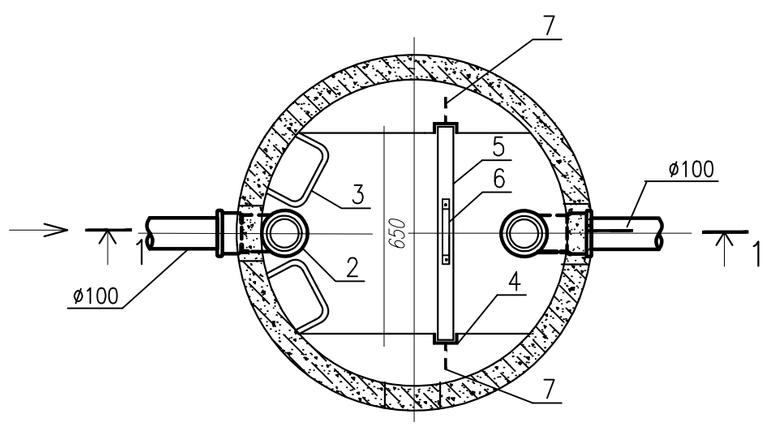

Экспликация оборудования

Поз.	Обозначение	Наименование	Ед. изм.	Кол-во
1	ГОСТ 3634-89	Люк чугунный тип Л	шт.	1
2	ГОСТ 6942.12-80	Тройник чугунный канализационный	шт.	2
3	ГОСТ 2590-88	Скобы ходовые ø16 L=450мм	шт.	3
4	ГОСТ 8240-89	Швеллер N-0,8	п.м.	1.80
5		Перегородка 730х700мм	м3	0.025
		(доска δ=50мм антисептированная)		
6	ГОСТ 103-76*	Ручка (сталь поолсовая 30х4мм)	п.м.	0.40
7	ГОСТ 103-76*	Анкер (сталь поолсовая 30х4мм)	п.м.	0.40

Спецификация колодца

Поз.	Обозначение	Наименование	Ед. изм.	Кол.	Объем бетона м3
М-1	Серия 3.900.1-14	Кольцо опорное К06	шт.	1	0.02
М-3	Серия 3.900.1-14	Плита перекрытия ПП10-2	шт.	1	0.10
М-4	Серия 3.900.1-14	Кольцо стеновое КС10.6	шт.	2	0.22х2
М-5	Серия 3.900.1-14	Плита днища ПН10	шт.	1	0.18
		Бетон кл. В12.5			0.6

Предусмотреть гидроизоляцию поверхности стен и днища колодцев горячим битумом толщиной 4мм

Изм.	Кол.уч.	Лист	№ док.	Подп.	Дата
ГИП		Приходько О.			
Проверил		Кузнецова В.			
Выполнил		Ергеш С.			

64-29-07-2022-НВК

Объект: "Строительство физкультурно-оздоровительного комплекса в мкр. Еркинкала г.Атырау"

Физкультурно-оздоровительный комплекс

Стадия	Лист	Листов
РП	7	

Жироуловитель

ТОО "Геодезия сервис"

Формат А3

взам.инв.N | подпись и дата | инв.Nподл.

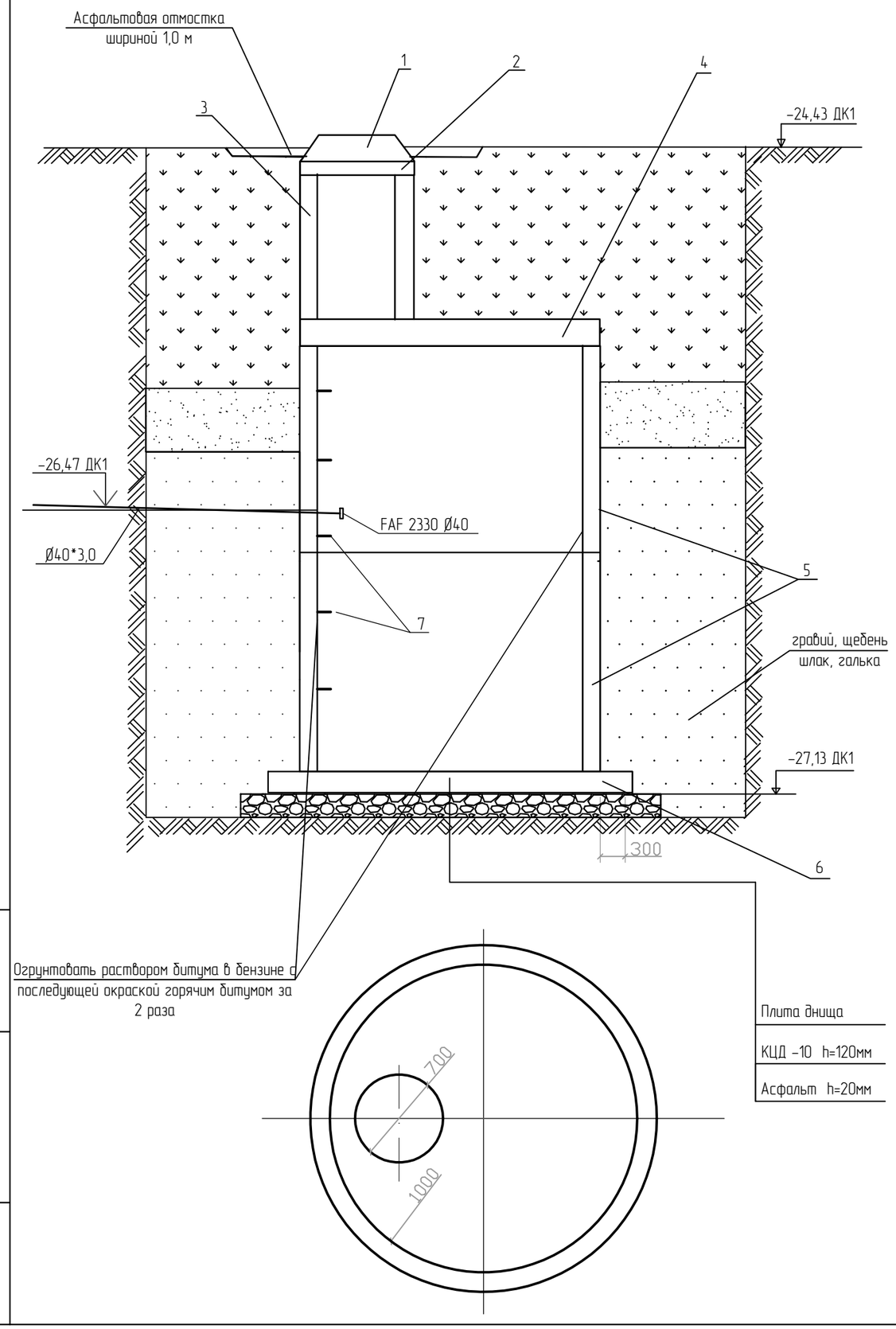

СПЕЦИФИКАЦИЯ

Марка, поз.	Обозначение	Наименование	Кол	масса, ед. кг	Примеч.
1	ГОСТ 3634-99	Люк чугунный с крышкой			
		тип Т h=100 мм		65,0	
2	Серия 3.900.1-14 в.1	Кольцо опорное			
		КО -1 h =70 мм	1	50,0	
3	Серия 3.900.1-14 в.1	Кольцо КС-7-6 h =600 мм	1	590	
4	Серия 3.900.1-14 в.1	Плита перекрытия			
		ПП-10-1 h =150	1	1280,0	
5	Серия 3.900.1-14 в.1	Кольцо КС-10-9 h =900 мм	2	980,0	
6	Серия 3.900.1-14 в.1	Плита днища			
		ПН-10 h =120 мм	1	1470,0	
7		Скобы ходовые	10	2,9	280*180*25
8					

1. Заглубление плиты перекрытия колодца от поверхности земли не менее 0,5 м
2. Объем бетона для заделки труб равен 0,30м^2
3. При монтаже все элементы колодца устанавливаются на цементном растворе марки В3,5 водопроницаемость W6, толщиной 10 мм.
4. Объем бетонной подготовки равен 0,58 м^3.
5. Объем асфальтовой отмостки равен 0,22 м^3
   по щебню, толщиной 150 мм
6. Предусмотреть гидроизоляцию поверхности стен и днища колодцев горячим битумом толщиной 4мм

Спецификация дана для одного колодца

Изм.	Кол.уч.	Лист	№ док.	Подп.	Дата
ГИП		Приходько О.			
Проверил		Кузнецова В.			
Выполнил		Ергеш С.			
Н.контроль					

64-29-07-2022-НВК

Объект: "Строительство физкультурно-оздоровительного комплекса в мкр. Еркинкала г.Атырау"

Физкультурно-оздоровительный комплекс

Стадия	Лист	Листов
РП	8	

Дренажный колодец ДК1

ТОО "Геодезия сервис"

Взам. инв. №

Подп. и дата

Инв. № подл.

Формат А3

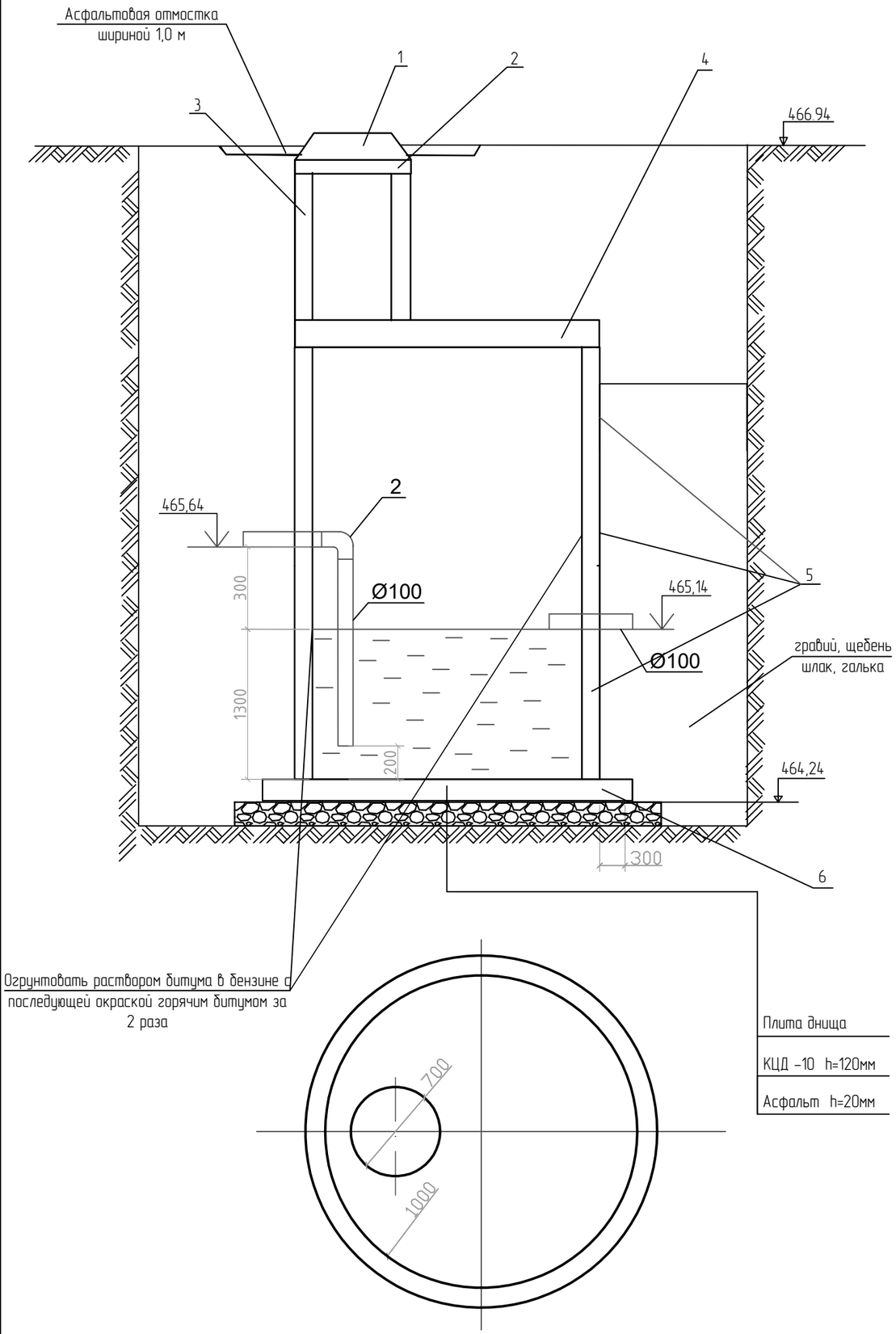

Экспликация оборудования

Поз.	Обозначение	Наименование	Ед. изм.	Кол-во
1	ГОСТ 3634-89	Люк чугунный тип Л	шт.	1
2	ГОСТ 6942.12-80	Отвод чугунный канализационный	шт.	1
	Серия 3.900.1-14	Кольцо опорное К06	шт.	1
		Кольцо опорное КС-7-3	шт.	1
	Серия 3.900.1-14	Плита перекрытия ПП15-2	шт.	1
	Серия 3.900.1-14	Кольцо стеновое КС15.9	шт.	2
		Кольцо стеновое КС15.6	шт.	1
	Серия 3.900.1-14	Плита днища ПН15	шт.	1
		Бетон кл. В12.5		0.6

Взам. инв. №

Подп. и дата

Инв. № подл.

Изм.	Кол.уч.	Лист	№ док.	Подп.	Дата
ГИП		Приходько О.			
Проверил		Кузнецова В.			
Выполнил		Ергеш С.			
Н.контроль					

64-29-07-2022-НВК

Объект: "Строительство физкультурно-оздоровительного комплекса в мкр. Еркинкала г.Атырау"

Физкультурно-оздоровительный комплекс

Стадия	Лист	Листов
РП	9	

Колодец охладитель

ТОО "Геодезия сервис"

Формат А3

ВЕДОМОСТЬ ВОДОПРОВОДНЫХ КОЛОДЦЕВ

N п/п	Марка колодца по грунт. усл.	Диаметры трубопроводов		N схемы узла	Диаметр колодца Дк мм	Полная глубина колодца по профилю Н,мм	Высота рабочей части Н,мм	N строительно-монтажной схемы Н,мм	Высота горловины с перекрытием $h_г$,мм	Объем бетона на упоры, м3	Расход материалов, серия 3.900-1-14 вып.1																							
											Днище		Рабочая часть								Плита перекрытия							Горловина						
		Ду	$d_у$								ПН-15	ПН-20	КС 10.6	КС 15.6	КС-20-6	КС 10.9	КС 15.9	КС 20.9	КС 15.9а	КС 20.9б	ПП 10-1	ПП 10-2	1ПП 15-1	1ПП 15-2	2ПП 15-1	2ПП 15-2	1ПП 20-1	КО-6	КС-7.3	Внутренняя гидроизоляция колодца Н=1.5м	Тип люка	Гидроизоляция	Расход стали, кг на закладные детали	Стремянка
1	2	3	4	5	6	8	8	10	11	12	13	14	15	16	17	18	19	20	21	22	23	24	25	26	27	28	29	30	31	32	33	34	35	36
1	II	100	100	У-3	1500	2300	1800	СМ-7	500	0.23	1						2						1					1	1		Т	11.1	32.2	С-2
ПГ1	II	100	65	У-3	1500	2000	1500	СМ-7	500	0.23	1			1			1						1					1	1		Т	10.1	32.2	С-2
ПГ2	II	100	100	У-3	1500	2700	2100	СМ-7	600	0.23	1			2			1						1					2	1		Т	11.1	32.2	С-6

Таблица канализационных колодцев

| № колодца по плану | Марка колодца по грунтовым условиям | Марка колодца | Полная глубина колодца Н мм | Диаметр колодца Дк мм | Глубина лотка h1, мм | Высота рабочей части Нр мм | Высота горловины hг, мм | Расход материалов | | | | | | | | | | | | | | | | | | |

Таблица канализационных колодцев

№ колодца по плану	Марка колодца по грунтовым условиям	Марка колодца	Полная глубина колодца H мм	Диаметр колодца Дк мм	Глубина лотка h1, мм	Высота рабочей части Hр мм	Высота горловины hг, мм	Расход материалов																																				
								Днище				Рабочая часть						Плита перекрытия								Рабочая часть						Горл.	Горловина												
									Сборные железобетонные элементы. Серия 3.900-3 Выпуск 7.																		Соединительные элементы																	
								Объем бетона на лоток м³	ПН-10	ПН-15	ПН-20	КС-10-6	КС-10-9	КС-15-6	КС-15-9	КС-20-6	КС-20-9	ПП-10-1	ПП-10-2	1ПП-15-1	1ПП-15-2	2ПП-15-1	2ПП-15-2	1ПП-20-1	1ПП-20-2	2ПП-20-1	2ПП-20-2	МС-1	МС-2	МС-3	МС-4	МС-5	МС-6				КО-6	КС-7-3	КС-7-9	КС-10-3	КС-10-6	КС-10-9	Кирпичная кладка, ряды	Тип люка	Стремянка	Гидроизоляция
1	2	3	4	5	6	7	8	9	10	11	12	13	14	15	16	17	18	19	20	21	22	23	24	25	26	27	28	29	30	31	32	33	34	35	36	37	38	39	40	41	42	43	44	45	46	47
9	II	КСП-5	2300	1500	200	1800	500	0,36		1					2					1																	1	1						Л	С3	13,4
10	II	КСП-5	2500	1500	200	1800	700	0,36		1					2					1																	3	1						Л	С3	13,4
11	II	КСУ-3	2600	1500	200	2100	400	0,36		1				2	1					1																	3							Л	С3	14,2
12	II	КСП-5	2700	1500	200	2100	600	0,36		1				2	1					1																	1	1						Л	С6	14,2
13	II	КСП-5	2800	1500	200	2100	700	0,36		1				2	1					1																	3	1						Т	С6	14,2

Взам.инв.N

Подпись и дата

Инв.N подл

Изм.	Кол.уч.	Лист	№ док.	Подп.	Дата
ГИП		Приходько О.			
Проверил		Кузнецова В.			
Выполнил		Ергеш С.			

64-29-07-2022-НВК

Объект: "Строительство физкультурно-оздоровительного комплекса в мкр. Еркинкала г.Атырау"

Физкультурно-оздоровительный комплекс

Стадия	Лист	Листов
РП	11	

Таблица канализационных колодцев

ТОО "Геодезия сервис"

©

Формат А3

Позиция	Наименование и техническая характеристика	Тип, марка, обозначение документа, опросного листа	Код оборудования, изделия, материала	Завод-изготовитель	Единица измерения	Количество	Масса единицы, кг	Примечание
1	2	3	4	5	6	7	8	
	Водопровод хоз-питьевой и противопожарный В0							
1	Пожарный гидрант Н=1,7	ГОСТ 8220-85	244-404-0205		шт.	2		
2	Подставка ППДФ 100 под пожарный гидрант Н=1,7	ГОСТ 5525-88	241-515-0101		шт.	2		
3	Задвижка фланцевый с обрезининным клином ø100	30ч39р	242-101-1004		шт.	2		
4	Задвижка фланцевый с обрезининным клином ø65	30ч39р	242-101-1002		шт.	2		
5	Втулка под фланец полиэтиленовая литая ПЭ 100 SDR 17, PN 10 ø100	ГОСТ 18599-2001	241-214-0108		шт	10		
6	Втулка под фланец полиэтиленовая литая ПЭ 100 SDR 17, PN 10 ø65	ГОСТ 18599-2001	241-214-0105		шт	2		
7	Втулка под фланец полиэтиленовая литая ПЭ 100 SDR 17, PN 10 ø40	ГОСТ 18599-2001	241-214-0103		шт	1		
8	Клапан (вентиль) запорный чугунный фланцевый, PN 16, ø40	15ч9р	242-301-0303		шт	1		
9	Переход концентрический приварной ø100х65	ГОСТ 17378-2001	241-114-0124		шт.	2		
10	Фланец стальной приварной PN 16 ø100	ГОСТ 33259- 2015	241-116-0310		шт	14		
11	Фланец стальной приварной PN 16 ø65	ГОСТ 33259- 2015	241-116-0308		шт	8		
12	Фланец стальной приварной PN 16 ø40	ГОСТ 33259- 2015	241-116-0306		шт	3		
13	Труба полиэтиленовая SDR17 ø110х6.6	ГОСТ 18599-2001	241-201-0613		м	295,0		
14	Труба полиэтиленовая, SDR17 ø40х2.4	ГОСТ 18599-2001	241-201-0606		м	16		
15	Труба стальная электросварная ø76х3.5	ГОСТ 10704-91	241-102-0153		м	10,6		
16	Отвод стальной бесшовный приварной крутоизогнутый 90°, ø100	ГОСТ 17375- 2001	241-112-0149		шт.	9		
16	Тройник приварной бесшовный равнопроходной ø100х100	ГОСТ 17376-2001	241-113-0119		шт.	1		
17	Труба стальная электросварная ø426х5.0 (Гильзы в колоде) L=0.2м	ГОСТ 10704-91	241-102-0250		шт.	13		
18	Трубы стальные электросварные ø40х3,0	ГОСТ 10704-91	241-102-0122		м	5		
19	Гидравлическое испытание, промывка и дезинфекция трубопроводов				м	331,6		
20	Врезка в существующий водопровод из пластиковых труб ø110				шт	2		
21	Изоляция типа "весьма усиленная" труб стальных ø76мм				м	11		

Взам.инв.N

Подпись и дата

Инв.N подл

Изм.	Кол.уч.	Лист	№ док.	Подп.	Дата
ГИП		Приходько О.			
Проверил		Кузнецова В.			
Выполнил		Ергеш С.			

64-29-07-2022-НВК.СО

Объект: "Строительство физкультурно-оздоровительного комплекса в мкр. Еркинкала г.Атырау"

Физкультурно-оздоровительный комплекс

Стадия	Лист	Листов
РП	1	2

Спецификация оборудования, изделий и материалов

ТОО "Геодезия сервис"

©

Формат А3

Позиция	Наименование и техническая характеристика	Тип, марка, обозначение документа, опросного листа	Код оборудования, изделия, материала	Завод-изготовитель	Единица измерения	Количество	Масса единицы, кг	Примечание
1	2	3	4	5	6	7	8	
22	Изоляция типа "весьма усиленная" труб стальных ø426мм				м	2		
23	Колодец водопроводный из сб/железобетонных элементов ø1500	ТПР 902-09-11.84 а2,а3	261-101-0329		шт.	3		См. Лист 10-11
24	Дренажный колодец из сб/железобетонных элементов ø1000	ТПР 902-09-11.84 а2,а3	261-101-0329		шт.	1		См. Лист 9
25	Хомут седелка ø100х100				шт.	2		
26	Лента сигнальная детекционная		249-101-0600		м	331,6		
27	Выемка грунта из траншей водопровода				м3	663,6		
28	Гидроизоляция поверхности стен и днища колодцев горячим битумом толщиной 4мм				$м^2$	39,9		
29	Просмоленная пакля				кг	11,40		
30	Расход бетона Упоры на поворотах в колодцах				м3	2,2		
31	Расход бетона на отмостку вокруг колодцев				м3	1,5		
32	Футляр из стальных электросварных труб ø326х6 L=10.0м				шт.	1		
	Хоз бытовая канализация К1							
1	Септик трехкамерный V=100 м3 диаметром D=3000 мм, длиной L=14500 мм.				шт.	1		КП прилагается
2	Труба DN200, ПЭ, SN 8 канализационная	ГОСТ Р 54475-2011	241-204-0103		м	122,0		
3	Труба DN160, ПЭ, SN 8 канализационная	ГОСТ Р 54475-2011	241-204-0106		м	131,9		
4	Трубы чугунные канализационные ø100	ГОСТ 9583-98	241-502-0102		м	28.4		
5	Колодец канализационный ø1500мм	ТПР 902-09-22.84 а2,а7,а8.88	261-101-0329		шт.	7		См. Лист 10-11
6	Колодец канализационный ø1000мм	ТПР 902-09-22.84 а2,а7,а8.88	261-101-0329		шт.	6		См. Лист 10-11
7	Колодец Жироуловитель ø1000мм	ТПР 902-09-22.84 а2,а7,а8.88	261-101-0329		шт.	1		См. Лист 7
8	Колодец охладитель ø1500мм	ТПР 902-09-22.84 а2,а7,а8.88	261-101-0329		шт.	1		См. Лист 9
9	Расход бетона на отмостку вокруг колодцев				м3	1,5		
10	Гидроизоляция поверхности стен и днища колодцев горячим битумом толщиной 4мм				$м^2$	167,8		
11	Просмоленная пакля				кг	35,80		
12	Изоляция типа "весьма усиленная" труб стальных ø325мм				м	8,4		
13	Труба стальная электросварная ø325х4.5 (Гильзы в колоде) L=0.2м	ГОСТ 10704-91	241-102-0239		шт.	42		

Взам.инв.N

Подпись и дата

Инв.N подл