Заказчик: ГУ «Городской отдел строительства»
Проектировщик: ТОО «Геодезия сервис»

РАБОЧИЙ ПРОЕКТ

«Строительство физкультурно-оздоровительного комплекса в мкр. Еркинкала г.Атырау»

64-29-07-2022 - ЭОМ

Раздел: «Силовое электрооборудование и электрическое освещение (внутреннее)»

ГСЛ №17021363
г.Талдыкорган, 2023 год

Заказчик: ГУ «Городской отдел строительства»
Проектировщик: ТОО «Геодезия сервис»

РАБОЧИЙ ПРОЕКТ

«Строительство физкультурно-оздоровительного комплекса в мкр. Еркинкала г.Атырау»

64-29-07-2022 - ЭОМ

Раздел: «Силовое электрооборудование и электрическое освещение (внутреннее)»

Директор ТОО "Геодезия сервис" _____ Приходько О.

ГИП ТОО "Геодезия сервис" _____ Приходько О.

ГСЛ №17021363
г.Талдыкорган, 2023 год

Общие указания.

В качестве ввода и учета электроэнергии принята ВРУ1-13-20 УХЛ4, в качестве распределительного устройства принята ПР11-3123 УХЛ4 в количестве двух штук, которые устанавливаются в электрощитовой физкультурно-оздоровительного комплекса.

Силовыми электроприемниками являются электроприемники сантехнического и технологического оборудования.

Проектом предусмотрено рабочее, аварийное и эвакуационное освещение на напряжении ~220В, и ремонтное переносное освещение на напряжении ~36 вольт. Групповые осветительные щитки приняты типа ЩРв 36 УХЛ3.

Освещение кабинетов физкультурно-оздоровительного комплекса выполняется светильниками с люминесцентными и компактными люминесцентными лампами. Управление освещением предусматривается выключателями, установленными по месту. Групповая осветительная сеть выполняется кабелем марки ВВГ 3х1,5мм^2 в трубах ПВХ Ф20мм под слоем штукатурки.

Линии однофазной групповой сети, прокладываемые от распределительного щита до светильников и стационарных э/приемников выполнены 3-х проводными(фазный-L, нулевой рабочий-N и нулевой защитный-PE-проводники). Не допускается объединение нулевых рабочих и нулевых защитных проводников различных групповых линий. Групповые силовые щитки приняты типа ЩРв 36 УХЛ3.

Групповая силовая и распределительная сеть выполняется кабелем марки ВВГ в трубах ПВХ, прокладываемых в подготовке пола и в штробах стен с последующей штукатуркой.

В соответствии с СН РК 2.04-29-2005 "Инструкция по устройству молниезащиты зданий и сооружений" здание физкультурно-оздоровительного комплекса по устройству молниезащиты относится к III категории, т. к. часть здания имеет помещения класса П-IIа согласно ПУЭ. На кровле уложить молниеприемную сетку из стальной проволоки диаметром 8 мм. Узлы сетки соединить сваркой. В качестве молниеотводов используется арматура стен, в качестве заземлителей- арматура железобетонного фундамента здания. Все металлические детали, выступающие над уровнем крыши, соединить с молниприемной сеткой. Сеть молниезащиты (сетка на кровле, арматура стен здания и арматура фундамента) не должна иметь разрыва.

На вводе в здание выполнена система уравнивания потенциалов путем объединения следующих проводящих частей:
-защитный проводник(PE или PEN) питающей линии;
-заземляющий проводник присоединенный к заземлителю;
-металлические трубы инженерных коммуникаций здания;
-металлический каркас здания.

Технические решения, принятые в проекте, соответствуют требованиям экологических, санитарно-гигиенических, противопожарных и других норм, дествующих на территории РК, и обеспечивают безопасную для жизни и здоровья людей эксплуатацию объекта при соблюдении предусмотренных проектом мероприятий.

Главный инженер проекта:_____ Приходько О.

Ведомость ссылочных и прилагаемых документов

Обозначение	Наименование	Примечание
	Ссылочные документы	
СН РК 2.04-02-2011	Естественное и искусственное освещение	
ПУЭ РК 2015г	Правила устройства электроустановок РК.	
СН РК 4.04-23-2004*	Электрооборудование жилых и общественных зданий. Нормы проектирования.	
СН РК 3.02-23-2005	Инструкция по проектированию закрытых спортивных залов	
СН РК 2.04-29-2005	Инструкция по устройству молниезащиты зданий и сооружений.	
Серия А10-92	Заземление и зануление электроустановок.	
ГОСТ 21.614-88	Изображения условные графические электрооборудования и проводок на плане.	
	Прилагаемые документы	
64-29-07-2022-ЭОМ.СО	Спецификация изделий и оборудования.	15 листов
64-29-07-2022-ЭОМ.ОЛ	Опросный лист для заказа ВРУ.	1 лист

Основные показатели

Наименование		Примечание
Категория электроснабжения:		II
Напряжение питания:		
Электроосвещение	кВ	0,22
Силовое электрооборудование	кВ	0,22/0,38
Расчетная мощность на вводе:	кВт	200

Согласовано

Гл. спец. ГП	Кузнецова В	04.23
Гл. спец. НВК	Зубкова И.	04.23
Гл. спец. ТХ	Зубкова И.	04.23

Взам. инв. №

Подп. и дата

Инв. № подл.

Изм.	Кол. уч.	Лист	№ док.	Подп.	Дата
ГИП		Приходько О			
Разраб.		Акшаганов А			
Провер.		Приходько О			
Н.контроль		Приходько О			

64-29-07-2022-ЭОМ

"Строительство физкультурно-оздоровительного комплекса в мкр.Еркинкала г. Атырау"

Электрооборудование. Электроосвещение.

Стадия	Лист	Листов
РП	1	66

Общие данные (начало).

ТОО "Геодезия сервис" 2023 ©

Копировал

А3

Ведомость рабочих чертежей основного комплекта (начало)

Лист	Наименование	Примечание
1-2	Общие данные.	2-листа
3	Принципиальная схема распределительной сети.	
4	Расчетная схема осветительной сети 1ЩО.	1-лист
5	Расчетная схема осветительной сети 2ЩО.	1-лист
6	Расчетная схема осветительной сети 3ЩО.	1-лист
7	Расчетная схема осветительной сети 4ЩО.	1-лист
8	Расчетная схема осветительной сети 5ЩО.	1-лист
9	Расчетная схема осветительной сети 6ЩО.	1-лист
10	Расчетная схема аварийной осветительной сети 1ЩАО.	1-лист
11	Расчетная схема аварийной осветительной сети 2ЩАО.	1-лист
12-13	Расчетная схема силовой распределительной сети 1ЩС.	2-листа
14-15	Расчетная схема силовой распределительной сети 2ЩС.	2-листа
16-18	Расчетная схема силовой распределительной сети 3ЩС.	3-листа
19-20	Расчетная схема силовой распределительной сети 4ЩС.	2-листа
21-22	Расчетная схема силовой распределительной сети 5ЩС.	3-листа
22.1	Расчетная схема силовой распределительной сети 5.1ЩС.	
23-25	Расчетная схема силовой распределительной сети 6ЩС.	3-листа
26	Расчетная схема силовой распределительной сети 7ЩС.	
27-30	Расчетная схема силовой распределительной сети 8ЩС.	4-листа
31-22	Расчетная схема силовой распределительной сети 9ЩС.	2-листа
33	Расчетная схема силовой распределительной сети 1ЩСк.	

Ведомость рабочих чертежей основного комплекта (продолжение)

Лист	Наименование	Примечание
34-35	Расчетная схема силовой распределительной сети 2ЩСк.	2-листа
36-37	Расчетная схема силовой распределительной сети 1ЩСв.	2-листа
38-39	Расчетная схема силовой распределительной сети 2ЩСв.	2-листа
40-42	Расчетная схема силовой распределительной сети 3ЩСв.	3-листа
43	План силовой распределительной сети первого этажа.	
44	План силовой распределительной сети второго этажа.	
45	План силовой распределительной сети чердака.	
46	План силовой распределительной сети чердака. Обогрев водосточных труб.	
47	План осветительной сети первого этажа.	
48	План осветительной сети второго этажа.	
49	План осветительной сети чердака.	
50	План силовой сети первого этажа.	
51	План силовой сети второго этажа.	
52	План сети вентиляции первого этажа.	
53	План сети вентиляции второго этажа.	
54	План сети вентиляции чердака.	

Ведомость рабочих чертежей основного комплекта (окончание)

Лист	Наименование	Примечание
55	План контура заземления и схема уравнивание потенциалов первого этажа.	
56	План контура заземления и схема уравнивание потенциалов второго этажа.	
57	План контура заземления и схема уравнивание потенциалов чердака.	
58	План молниезащиты кровли.	
59	Щит управления вентиляции 1ЩУВ.	
60	Щит управления вентиляции 2ЩУВ.	
61	Щит управления вентиляции 3ЩУВ.	
62	Щит управления вентиляции 4ЩУВ.	
63	Щит управления вентиляции 5ЩУВ.	
64	Щит управления вентиляции 6ЩУВ.	
65	Щит управления вентиляции 7ЩУВ.	
66	Щит управления вентиляции 8ЩУВ.	

Взам. инв. №

Подп. и дата

Инв. № подл.

Изм.	Кол. уч.	Лист	№ док.	Подп.	Дата
ГИП		Приходько О			
Разраб.		Акшаганов А			
Провер.		Приходько О			
Н.контроль		Приходько О			

64-29-07-2022-ЭОМ

"Строительство физкультурно-оздоровительного комплекса в мкр.Еркинкала г. Атырау"

Электрооборудование. Электроосвещение.

Стадия	Лист	Листов
РП	2	66

Общие данные (окончание).

ТОО "Геодезия сервис" 2023 ©

Формат А4х3

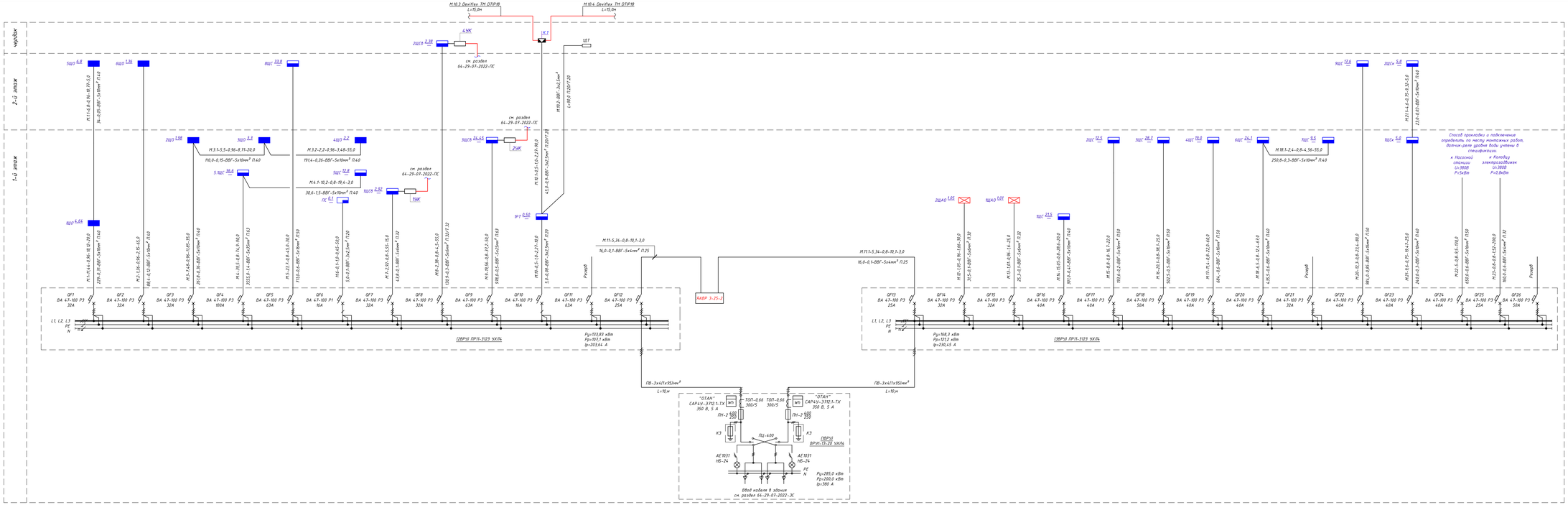

Потребность проводов и кабелей, длина, м

Число и сечение жил, напряжение	Марка		
	ВВГ	ПВ-3	КВВГ
3х2,5	240,0	---	---
5х4	206,0	---	---
5х6	100,0	---	---
5х10	375,0	---	---
5х16	347,0	---	---
5х25	50,0	---	---
5х35	90,0	---	---
1х16	---	20,0	---
1х95	---	20,0	---

Потребность труб

Обозначение по стандарту	Диаметр по стандарту, мм	Длина, м
П20	Ф20	110,0
Т20	Ф20	10,0
П32	Ф32	315,0
Т32	Ф32	5,0
П40	Ф40	375,0
П50	Ф50	347,0
П63	Ф63	140,0

Таблица расшифровки приведенных в схеме цифровых и буквенных обозначений

Питающие и групповые линии				
№ питающей и групповых линий	Расчетная нагрузка, кВт	Коэффициент мощности	Расчетный ток, А	Приведенная длина, м
Момент, кВт·м	Потеря напряжения, %	Марка провода	Число и сечение проводов	Способ прокладки

							64-29-07-2022-ЭОМ
Изм.	Кол.уч.	Лист	N док.	Подп.	Дата		"Строительство физкультурно-оздоровительного комплекса в мкр.Ермишала г. Атырау"
ГИП		Ерошенко О.				Электрооборудование. Электроосвещение.	Стадия: РП; Лист: 3; Листов: 66
Проверил		Ашиханов А.					
Провер.		Ерошенко О.					
Н.контроль		Ерошенко О.				Принципиальная схема распределительных сетей.	ТОО "Алтын серпер" 2023 г.

Инв. № подл. | Подп. и дата | Взам. инв. №

Формат А3х5

Распределительное устройства	Аппарат отходящей линии (ввода); обозначение; тип; Iном, А расцепитель или плавкая вставка, А;	Участок сети 1	Пусковой аппарат обозначение; тип; Iном, А; расцепитель или плавкая вставка, А уставка теплового реле, А;	Участок сети 2	Участок сети	Кабель, провод					Труба		Электроприемник			
						Обозначение	Марка	Кол. число жил и сечение	Длина, м	Потеря напряжения %	Обозначение на плане	Длина, м	Обозначение	Руст или Рном, кВт	Iрасче или Iном, Iпуск А	Наименование, тип, обозначение чертежа принципиальной схемы
1ЩО / ЩРв-18	ВА 47-29 3Р 25А				1	М.1	ВВГ	5х10	20,0	0,1	п. 40	18,0	1ЩО	4,64	7,1 / -	Ввод от ВРУ см. лист 3
					-	-	-	-	-	-	-	-				
	ВА 47-29 1Р 16А				1	N.1-1	ВВГ	3х1,5	192,0	2,3	п. 20	190,0	N.1-1	1,30	5,89 / -	Рабочее освещение №24-35.
					-	-	-	-	-	-	-	-				
Ру= 4,64 кВт Рр= 4,64 кВт Ip= 7,05 А	ВА 47-29 1Р 16А				1	N.1-2	ВВГ	3х1,5	120,0	0,9	п. 20	118,0	N.1-2	0,83	3,76 / -	Рабочее освещение №16-18, 20, 21
					-	-	-	-	-	-	-	-				
	ВА 47-29 1Р 16А				1	N.1-3	ВВГ	3х1,5	180,0	1,9	п. 20	178,0	N.1-3	1,15	5,24 / -	Рабочее освещение №8,9,14,15,19,36,37.
					-	-	-	-	-	-	-	-				
	ВА 47-29 1Р 16А				1	N.1-4	ВВГ	3х1,5	192,0	2,4	п. 20	190,0	N.1-4	1,40	6,36 / -	Рабочее освещение №2,3,4,5,7,10,11,12,13.
					-	-	-	-	-	-	-	-				
	ВА 47-29 1Р 16А				1	-	-	-	-	-	-	-	-	-	- / -	Резерв.
					-	-	-	-	-	-	-	-				
	ВА 47-29 1Р 16А				1	-	-	-	-	-	-	-	-	-	- / -	Резерв.
					-	-	-	-	-	-	-	-				

Потребность проводов и кабелей, длина, м

Число и сечение жил, напряжение	Марка	
	ВВГ	---
3х1,5	684,0	---
5х10	20,0	---

Потребность труб

Обозначение по стандарту	Диаметр по стандарту, мм	Длина, м
П.20	Ф20	676,0
П.40	Ф40	18,0

Изм.	Кол. уч.	Лист	№ док.	Подп.	Дата
ГИП		Приходько О			
Разраб.		Акшаганов А			
Провер.		Приходько О			
Н.контроль		Приходько О			

64-29-07-2022-ЭОМ

"Строительство физкультурно-оздоровительного комплекса в мкр.Еркинкала г. Атырау"

Электрооборудование. Электроосвещение.

Стадия	Лист	Листов
РП	4	66

Расчетная схема осветительной сети 1ЩО.

ТОО "Геодезия сервис" 2023 ©

Копировал

А3

Взам. инв. №

Подп. и дата

Инв. № подл.

Распределительное устройства	Аппарат отходящей линии (ввода); обозначение; тип; Iном, А расцепитель или плавкая вставка, А;	Участок сети 1	Пусковой аппарат обозначение; тип; Iном, А; расцепитель или плавкая вставка, А уставка теплового реле, А;	Участок сети 2	Участок сети	Кабель, провод					Труба		Электроприемник			
						Обозначение	Марка	Кол. число жил и сечение	Длина, м	Потеря напряжения %	Обозначение на плане	Длина, м	Обозначение	Руст или Рном, кВт	Iрасче или Iном, Iпуск А	Наименование, тип, обозначение чертежа принципиальной схемы
2ЩО / ЩРв-12	ВА 47-29 3Р 25А				1	М.3	ВВГ	5х10	35,0	0,1	п. 40	33	2ЩО	1,98	3,0 / -	Ввод от ВРУ см. лист 3
					-	-	-	-	-	-	-	-				
	ВА 47-29 1Р 16А				1	N.2-1	ВВГ	3х1,5	180,0	1,0	п. 20	178,0	N.2-1	0,61	2,78 / -	Рабочее освещение №39,40.
					-	-	-	-	-	-	-	-				
Ру= 1.98 кВт Рр= 1.98 кВт Ip= 3.01 А	ВА 47-29 1Р 16А				1	N.2-2	ВВГ	3х1,5	208,0	2,7	п. 20	206,0	N.2-2	1,40	6,22 / -	Рабочее освещение №41,42,43,44,45,46,47 48,49,50,51,57.
					-	-	-	-	-	-	-	-				
	ВА 47-29 1Р 16А				1	-	-	-	-	-	-	-	-	-	- / -	Резерв.
					-	-	-	-	-	-	-	-				
	ВА 47-29 1Р 16А				1	-	-	-	-	-	-	-	-	-	- / -	Резерв.
					-	-	-	-	-	-	-	-				

Потребность проводов и кабелей, длина, м

Число и сечение жил, напряжение	Марка	
	ВВГ	---
3х1,5	388,0	---
5х10	35,0	---

Потребность труб

Обозначение по стандарту	Диаметр по стандарту, мм	Длина, м
П.20	ф20	384,0
П.40	ф40	33,0

Изм.	Кол. уч.	Лист	№ док.	Подп.	Дата
ГИП		Приходько О			
Разраб.		Акшаганов А			
Провер.		Приходько О			
Н.контроль		Приходько О			

64-29-07-2022-ЭОМ

"Строительство физкультурно-оздоровительного комплекса в мкр.Еркинкала г. Атырау"

Электрооборудование. Электроосвещение.

Стадия	Лист	Листов
РП	5	66

Расчетная схема осветительной сети 2ЩО.

ТОО "Геодезия сервис" 2023

Копировал

А3

Взам. инв. №

Подп. и дата

Инв. № подл.

Распределительное устройства	Аппарат отходящей линии (ввода); обозначение; тип; Iном, А расцепитель или плавкая вставка, А;	Участок сети 1	Пусковой аппарат обозначение; тип; Iном, А; расцепитель или плавкая вставка, А уставка теплового реле, А;	Участок сети 2	Участок сети	Кабель, провод: Обозначение	Марка	Кол. число жил и сечение	Длина, м	Потеря напряжения %	Труба: Обозначение на плане	Длина, м	Электроприемник: Обозначение	Руст или Рном, кВт	Iрасче или Iном, Iпуск А	Наименование, тип, обозначение чертежа принципиальной схемы
ЗЩО / ЩРв-18	ВА 47-29 3Р 25А				1	М.3.1	ВВГ	5х10	20,0	0,2	п. 40	18,0	ЗЩО	3,30	5,0 / -	Ввод от ВРУ см. лист 3
					-	-	-	-	-	-	-	-				
	ВА 47-29 1Р 16А				1	N.3-1	ВВГ	3х1,5	105,0	0,2	п. 20	103,0	N.3-1	0,25	1,15 / -	Рабочее освещение №62.
					-	-	-	-	-	-	-	-				
Ру= 3,3 кВт	ВА 47-29 1Р 16А				1	N.3-2	ВВГ	3х1,5	72,0	0,5	п. 20	70,0	N.3-2	0,72	3,27 / -	Рабочее освещение №62.
Рр= 3,3 кВт					-	-	-	-	-	-	-	-				
Ip= 5,01 А	ВА 47-29 1Р 16А				1	N.3-3	ВВГ	3х1,5	72,0	0,5	п. 20	70,0	N.3-3	0,72	3,27 / -	Рабочее освещение №62.
					-	-	-	-	-	-	-	-				
	ВА 47-29 1Р 16А				1	N.3-4	ВВГ	3х1,5	72,0	0,5	п. 20	70,0	N.3-4	0,72	3,27 / -	Рабочее освещение №62.
					-	-	-	-	-	-	-	-				
	ВА 47-29 1Р 16А				1	N.3-5	ВВГ	3х1,5	72,0	0,5	п. 20	70,0	N.3-5	0,72	3,27 / -	Рабочее освещение №62.
					-	-	-	-	-	-	-	-				
	ВА 47-29 1Р 16А				1	N.3-6	ВВГ	3х1,5	32,0	0,0	п. 20	30,0	N.3-6	0,58	0,65 / -	Рабочее освещение №23.
					-	-	-	-	-	-	-	-				
	ВА 47-29 1Р 16А				1	-	-	-	-	-	-	-	-	-	- / -	Резерв.
					-	-	-	-	-	-	-	-				
	ВА 47-29 1Р 16А				1	-	-	-	-	-	-	-	-	-	- / -	Резерв.
					-	-	-	-	-	-	-	-				

Потребность проводов и кабелей, длина, м

Число и сечение жил, напряжение	Марка: ВВГ	---
3х1,5	425,0	---
5х10	50,0	---

Потребность труб

Обозначение по стандарту	Диаметр по стандарту, мм	Длина, м
П.20	ф20	413,0
П.40	ф40	48,0

Взам. инв. №

Подп. и дата

Инв. № подл.

Изм.	Кол. уч.	Лист	№ док.	Подп.	Дата
ГИП		Приходько О			
Разраб.		Акшаганов А			
Провер.		Приходько О			
Н.контроль		Приходько О			

64-29-07-2022-ЭОМ

"Строительство физкультурно-оздоровительного комплекса в мкр.Еркинкала г. Атырау"

Электрооборудование. Электроосвещение.

Стадия	Лист	Листов
РП	6	66

Расчетная схема осветительной сети ЗЩО.

ТОО "Геодезия сервис" 2023

Копировал

А3

Распределительное устройства	Аппарат отходящей линии (ввода); обозначение; тип; Iном, А расцепитель или плавкая вставка, А;	Участок сети 1	Пусковой аппарат обозначение; тип; Iном, А; расцепитель или плавкая вставка, А уставка теплового реле, А;	Участок сети 2	Участок сети	Кабель, провод					Труба		Электроприемник			
						Обозначение	Марка	Кол. число жил и сечение	Длина, м	Потеря напряжения %	Обозначение на плане	Длина, м	Обозначение	Руст или Рном, кВт	Iрасче или Iном, Iпуск А	Наименование, тип, обозначение чертежа принципиальной схемы
4ЩО / ЩРв-18	ВА 47-29 3Р 25А				1	М.3.2	ВВГ	5х10	55,0	0,1	п. 40	53,0	4ЩО	2,20	3,3 / -	Ввод от ВРУ см. лист 3
					-	-	-	-	-	-	-	-				
	ВА 47-29 1Р 16А				1	N.4-1	ВВГ	3х1,5	126,0	0,3	п. 20	124	N.4-1	0,25	1,15 / -	Рабочее освещение №61.
					-	-	-	-	-	-	-	-				
Ру= 2,2 кВт	ВА 47-29 1Р 16А				1	N.4-2	ВВГ	3х1,5	72,0	0,5	п. 20	70,0	N.4-2	0,72	1,45 / -	Рабочее освещение №61.
Рр= 2,2 кВт					-	-	-	-	-	-	-	-				
Ір= 3,34 А	ВА 47-29 1Р 16А				1	N.4-3	ВВГ	3х1,5	72,0	0,5	п. 20	70,0	N.4-3	0,72	1,45 / -	Рабочее освещение №61.
					-	-	-	-	-	-	-	-				
	ВА 47-29 1Р 16А				1	N.4-4	ВВГ	3х1,5	72,0	0,5	п. 20	70,0	N.4-4	0,72	1,45 / -	Рабочее освещение №61.
					-	-	-	-	-	-	-	-				
	ВА 47-29 1Р 16А				1	N.4-5	ВВГ	3х1,5	180,0	1,6	п. 20	178,0	N.4-5	0,97	4,42 / -	Рабочее освещение №37.
					-	-	-	-	-	-	-	-				
	ВА 47-29 1Р 16А				1	-	-	-	-	-	-	-	-	-	- / -	Резерв.
					-	-	-	-	-	-	-	-				
	ВА 47-29 1Р 16А				1	-	-	-	-	-	-	-	-	-	- / -	Резерв.
					-	-	-	-	-	-	-	-				

Потребность проводов и кабелей, длина, м

Число и сечение жил, напряжение	Марка	
	ВВГ	---
3х1,5	522,0	---
5х10	50,0	---

Потребность труб

Обозначение по стандарту	Диаметр по стандарту, мм	Длина, м
П.20	ф20	512,0
П.40	ф40	48,0

Взам. инв. №

Подп. и дата

Инв. № подл.

Изм.	Кол. уч.	Лист	№ док.	Подп.	Дата
ГИП		Приходько О			
Разраб.		Акшаганов А			
Провер.		Приходько О			
Н.контроль		Приходько О			

64-29-07-2022-ЭОМ

"Строительство физкультурно-оздоровительного комплекса в мкр.Еркинкала г. Атырау"

Электрооборудование. Электроосвещение.

Стадия	Лист	Листов
РП	7	66

Расчетная схема осветительной сети 4ЩО.

ТОО "Геодезия сервис" 2023 ©

Копировал

А3

Распределительное устройства	Аппарат отходящей линии (ввода); обозначение; тип; Iном, А расцепитель или плавкая вставка, А;	Участок сети 1	Пусковой аппарат обозначение; тип; Iном, А; расцепитель или плавкая вставка, А уставка теплового реле, А;	Участок сети 2	Участок сети	Кабель, провод					Труба		Электроприемник			
						Обозначение	Марка	Кол. число жил и сечение	Длина, м	Потеря напряжения %	Обозначение на плане	Длина, м	Обозначение	Руст или Рном, кВт	Iрасче или Iном, Iпуск А	Наименование, тип, обозначение чертежа принципиальной схемы
5ЩО ЩРв-18	ВА 47-29 3Р 25А				1	М.1.1	ВВГ	5х10	5,0	0,46	п. 40	5,0	5ЩО	6,8	10,3 / -	Ввод от ВРУ см. лист 3
					-	-	-	-	-	-	-	-				
	ВА 47-29 1Р 16А				1	N.5-1	ВВГ	3х1,5	160,0	2,9	п. 20	158,0	N.5-1	2,02	9,16 / -	Рабочее освещение №9,17,18,19,20,25,26, 27,28,29,30,31,32,33.
					-	-	-	-	-	-	-	-				
Ру= 6,8 кВт Рр= 6,8 кВт Ip= 10,3 А	ВА 47-29 1Р 16А				1	N.5-2	ВВГ	3х1,5	105,0	1,1	п. 20	103,0	N.5-2	1,15	5,24 / -	Рабочее освещение №9,10,11,12,13,14,15,16.
					-	-	-	-	-	-	-	-				
	ВА 47-29 1Р 16А				1	N.5-3	ВВГ	3х1,5	106,0	1,0	п. 20	104,0	N.5-3	1,04	4,75 / -	Рабочее освещение №3,4,5,6,7,8.
					-	-	-	-	-	-	-	-				
	ВА 47-29 1Р 16А				1	N.5-4	ВВГ	3х1,5	173,0	2,1	п. 20	171,0	N.5-4	1,30	5,89 / -	Рабочее освещение №1,2,35,36,37.
					-	-	-	-	-	-	-	-				
	ВА 47-29 1Р 16А				1	N.5-5	ВВГ	3х1,5	158,0	1,5	п. 20	156,0	N.5-5	1,04	4,75 / -	Рабочее освещение №34,38,48.
					-	-	-	-	-	-	-	-				
	ВА 47-29 1Р 16А				1	N.5-6	ВВГ	3х1,5	70,0	0,16	п. 20	68,0	N.5-6	0,252	1,15 / -	Рабочее освещение Венткамера (Чердак).
					-	-	-	-	-	-	-	-				
	ВА 47-29 1Р 16А				1	-	-	-	-	-	-	-	-	-	-	Резерв
					-	-	-	-	-	-	-	-				
	ВА 47-29 1Р 16А				1	-	-	-	-	-	-	-	-	-	-	Резерв
					-	-	-	-	-	-	-	-				

Взам. инв. №

Подп. и дата

Инв. № подл.

Потребность проводов и кабелей, длина, м

Число и сечение жил, напряжение	Марка	
	ВВГ	---
3х1,5	772,0	---
5х10	55,0	---

Потребность труб

Обозначение по стандарту	Диаметр по стандарту, мм	Длина, м
П.20	ф20	760,0
П.40	ф40	53,0

Изм.	Кол. уч.	Лист	№ док.	Подп.	Дата
ГИП		Приходько О			
Разраб.		Акшаганов А			
Провер.		Приходько О			
Н.контроль		Приходько О			

64-29-07-2022-ЭОМ

"Строительство физкультурно-оздоровительного комплекса в мкр.Еркинкала г. Атырау"

Электрооборудование. Электроосвещение.

Стадия	Лист	Листов
РП	8	66

Расчетная схема осветительной сети 5ЩО.

ТОО "Геодезия сервис" 2023

Копировал

А3

Распределительное устройства	Аппарат отходящей линии (ввода); обозначение; тип; Iном, А расцепитель или плавкая вставка, А;	Участок сети 1	Пусковой аппарат обозначение; тип; Iном, А; расцепитель или плавкая вставка, А уставка теплового реле, А;	Участок сети 2	Участок сети	Кабель, провод					Труба		Электроприемник			
						Обозначение	Марка	Кол. число жил и сечение	Длина, м	Потеря напряжения %	Обозначение на плане	Длина, м	Обозначение	Руст или Рном, кВт	Iрасче или Iном, Iпуск А	Наименование, тип, обозначение чертежа принципиальной схемы
6ЩО / ЩРв-12	ВА 47-29 3Р 25А				1	М.2	ВВГ	5х10	65,0	0,1	п. 40	63,0	6ЩО	1,56	2,4 / -	Ввод от ВРУ см. лист 3
					-	-	-	-	-	-	-	-				
	ВА 47-29 1Р 16А				1	N.6-1	ВВГ	3х1,5	168,0	1,0	п. 20	166,0	N.6-1	0,66	1,03 / -	Рабочее освещение №39.
					-	-	-	-	-	-	-	-				
Ру= 1,56 кВт Рр= 1,56 кВт Ip= 2,37 А	ВА 47-29 1Р 16А				1	N.6-2	ВВГ	3х1,5	160,0	1,3	п. 20	158,0	N.6-2	0,90	4,09 / -	Рабочее освещение №40,41,42,43,44,45,46, 47.
					-	-	-	-	-	-	-	-				
	ВА 47-29 1Р 16А				1	-	-	-	-	-	-	-	-	-	- / -	Резерв.
					-	-	-	-	-	-	-	-				
	ВА 47-29 1Р 16А				1	-	-	-	-	-	-	-	-	-	- / -	Резерв.
					-	-	-	-	-	-	-	-				

Потребность проводов и кабелей, длина, м

Число и сечение жил, напряжение	Марка	
	ВВГ	---
3х1,5	328,0	---
5х10	65,0	---

Потребность труб

Обозначение по стандарту	Диаметр по стандарту, мм	Длина, м
П.20	ф20	324,0
П.40	ф40	63,0

Взам. инв. №

Подп. и дата

Инв. № подл.

Изм.	Кол. уч.	Лист	№ док.	Подп.	Дата
ГИП		Приходько О			
Разраб.		Акшаганов А			
Провер.		Приходько О			
Н.контроль		Приходько О			

64-29-07-2022-ЭОМ

"Строительство физкультурно-оздоровительного комплекса в мкр.Еркинкала г. Атырау"

Электрооборудование. Электроосвещение.

Стадия	Лист	Листов
РП	9	66

Расчетная схема осветительной сети 6ЩО.

ТОО "Геодезия сервис" 2023 ©

Копировал

А3

Распределительное устройства	Аппарат отходящей линии (ввода); обозначение; тип; Iном, А расцепитель или плавкая вставка, А;	Участок сети 1	Пусковой аппарат обозначение; тип; Iном, А; расцепитель или плавкая вставка, А уставка теплового реле, А;	Участок сети 2	Участок сети	Кабель, провод: Обозначение	Марка	Кол. число жил и сечение	Длина, м	Потеря напряжения %	Труба: Обозначение на плане	Длина, м	Электроприемник: Обозначение	Руст или Рном, кВт	Iрасче или Iном, Iпуск А	Наименование, тип, обозначение чертежа принципиальной схемы
1ЩАО / ЩРв-18	ВА 47-29 3Р 25А				1	М.13	ВВГ	5х6	25,0	0,1	п. 32	23,0	1ЩАО	1,01	1,5 / -	Ввод от ВРУ см. лист 3
					-	-	-	-	-	-	-	-				
	ВА 47-29 1Р 16А				1	N.1-1.А	ВВГ	3х1,5	144,0	0,8	п. 20	142,0	N.1-1.А	0,58	2,62 / -	Аварийное освещение №24,29,30,35.
					-	-	-	-	-	-	-	-				
Ру= 1,01 кВт	ВА 47-29 1Р 16А				1	N.1-2.А	ВВГ	3х1,5	150,0	0,8	п. 20	148,0	N.1-2.А	0,54	2,45 / -	Аварийное освещение №15,22,36, у входа.
Рр= 1,01 кВт					-	-	-	-	-	-	-	-				
Ip= 1,53 А	ВА 47-29 1Р 16А				1	N.1-3.А	ВВГ	3х1,5	210,0	2,2	п. 20	208,0	N.1-3.А	1,15	5,24 / -	Аварийное освещение №1,2,6,9,10,13,14.18,19, 37, у входа.
					-	-	-	-	-	-	-	-				
	ВА 47-29 1Р 16А				1	N.1-4.А	ВВГ	3х1,5	150,0	1,4	п. 20	148,0	N.1-4.А	1,01	4,60 / -	Аварийное освещение №5,8,9,14,16,19,20,25.
					-	-	-	-	-	-	-	-				
	ВА 47-29 1Р 16А				1	-	-	-	-	-	-	-	-	-	- / -	Резерв.
					-	-	-	-	-	-	-	-				
	ВА 47-29 1Р 16А				1	-	-	-	-	-	-	-	-	-	- / -	Резерв.
					-	-	-	-	-	-	-	-				

Потребность проводов и кабелей, длина, м

Число и сечение жил, напряжение	Марка: ВВГ	---
3х1,5	654,0	---
5х6	25,0	---

Потребность труб

Обозначение по стандарту	Диаметр по стандарту, мм	Длина, м
П.20	ф20	646,0
П.32	ф32	23,0

Взам. инв. №

Подп. и дата

Инв. № подл.

Изм.	Кол. уч.	Лист	№ док.	Подп.	Дата
ГИП		Приходько О			
Разраб.		Акшаганов А			
Провер.		Приходько О			
Н.контроль		Приходько О			

64-29-07-2022-ЭОМ

"Строительство физкультурно-оздоровительного комплекса в мкр.Еркинкала г. Атырау"

Электрооборудование. Электроосвещение.

Стадия	Лист	Листов
РП	10	66

Расчетная схема аварийной осветительной сети 1ЩАО.

ТОО "Геодезия сервис" 2023

Копировал

А3

Распределительное устройства	Аппарат отходящей линии (ввода); обозначение; тип; Iном, А расцепитель или плавкая вставка, А;	Участок сети 1	Пусковой аппарат обозначение; тип; Iном, А; расцепитель или плавкая вставка, А уставка теплового реле, А;	Участок сети 2	Участок сети	Кабель, провод					Труба		Электроприемник			
						Обозначение	Марка	Кол. число жил и сечение	Длина, м	Потеря напряжения %	Обозначение на плане	Длина, м	Обозначение	Руст или Рном, кВт	Iрасче или Iном, Iпуск А	Наименование, тип, обозначение чертежа принципиальной схемы
2ЩАО ЩРв-18	ВА 47-29 3Р 25А				1	М.12	ВВГ	5х6	30,0	0,1	п. 32	28,0	2ЩАО	1,05	1,59 / -	Ввод от ВРУ см. лист 3
					-	-	-	-	-	-	-	-				
	ВА 47-29 1Р 16А				1	N.2-1.А	ВВГ	3х1,5	230,0	2,8	п. 20	228,0	N.2-1.А	1,33	6,05 / -	Аварийное освещение №39,41,42,45,52,57,60, у входа.
					-	-	-	-	-	-	-	-				
Ру= 1,05 кВт Рр= 1,05 кВт Ір= 1,59 А	ВА 47-29 1Р 16А				1	N.2-2.А	ВВГ	3х1,5	156,0	0,8	п. 20	154,0	N.2-2.А	0,57	2,60 / -	Аварийное освещение №61.
					-	-	-	-	-	-	-	-				
	ВА 47-29 1Р 16А				1	N.2-3.А	ВВГ	3х1,5	144,0	0,4	п. 20	142,0	N.2-3.А	0,32	1,47 / -	Аварийное освещение №62, у входа.
					-	-	-	-	-	-	-	-				
	ВА 47-29 1Р 16А				1	N.2-4.А	ВВГ	3х1,5	135,0	0,9	п. 20	132,0	N.2-4.А	0,72	3,27 / -	Аварийное освещение №62.
					-	-	-	-	-	-	-	-				
	ВА 47-29 1Р 16А				1	N.2-5.А	ВВГ	3х1,5	186,0	1,5	п. 20	184,0	N.2-5.А	0,89	4,04 / -	Аварийное освещение №34,36,38,39,40.
					-	-	-	-	-	-	-	-				
	ВА 47-29 1Р 16А				1	N.2-6.А	ВВГ	3х1,5	80,0	0,1	п. 20	78,0	N.2-6.А	0,07	0,33 / -	Аварийное освещение Венткамера (Чердак)
					-	-	-	-	-	-	-	-				
	ВА 47-29 1Р 16А				1	-	-	-	-	-	-	-	-	-	-	Резерв
					-	-	-	-	-	-	-	-				
	ВА 47-29 1Р 16А				1	-	-	-	-	-	-	-	-	-	-	Резерв
					-	-	-	-	-	-	-	-				

Взам. инв. №

Подп. и дата

Инв. № подл.

Потребность проводов и кабелей, длина, м

Число и сечение жил, напряжение	Марка	
	ВВГ	---
3х1,5	931,0	---
5х6	30,0	---

Потребность труб

Обозначение по стандарту	Диаметр по стандарту, мм	Длина, м
П.20	ф20	919,0
П.32	ф32	28,0

Изм.	Кол. уч.	Лист	№ док.	Подп.	Дата
ГИП		Приходько О			
Разраб.		Акшаганов А			
Провер.		Приходько О			
Н.контроль		Приходько О			

64-29-07-2022-ЭОМ

"Строительство физкультурно-оздоровительного комплекса в мкр.Еркинкала г. Атырау"

Электрооборудование. Электроосвещение.

Стадия	Лист	Листов
РП	11	66

Расчетная схема аварийной осветительной сети 2ЩАО.

ТОО "Геодезия сервис" 2023 ©

Копировал

А3

Данные распределительного щита	Предохранит. или автомат: Тип	Предохранит. или автомат: Уставка	№ распределительной линии	Распределительная линия до пускателя: Руст или Рном, кВт	Распределительная линия до пускателя: Iрасче или Iном, Iпуск А	Распределительная линия до пускателя: Марка провода	Распределительная линия до пускателя: Число и сечение проводов	Распределительная линия до пускателя: Способ прокладки	Распределительная линия до пускателя: Длина, м	Пусковая аппаратура, коробка ответв.: Тип	Пусковая аппаратура, коробка ответв.: I ном, I уст А	Линия к электроприемнику: Марка провода	Линия к электроприемнику: Число и сечение проводов	Линия к электроприемнику: Способ прокладки	Линия к электроприемнику: Длина, м	Электроприемник: Обозначение по плану	Электроприемник: Руст или Рном, кВт	Электроприемник: Iрасче или Iном, Iпуск А	Электроприемник: Условн. обознач. на плане	Наименование, тип, обозначение чертежа принципиальной схемы
1ЩС / ЩРВ-24	ВА 47-29 Р3	32	М.14	---	---	---	---	---	---	---	---	ВВГ	5х10мм²	п 40	20,0	ВРУ	15,05	28,6		Ввод от ВРУ см. лист №3
Ру= 21,5 кВт Рр= 15,05 кВт Ip= 28,6 А	АВДТ32 Р2 (30 mA)	25	С.1-1	2,20	10,00	ВВГ	3х2,5мм²	п 20	20,0	---	---	ВВГ	3х2,5мм²	п 20	2,0	86.1	1,30	5,90		Фен для рук помещения №17.
											---	ВВГ	3х2,5мм²	п 20	2,0	30.2	0,90	4,09		Диспенсер помещения №18.
	АВДТ32 Р2 (30 mA)	25	С.1-2	2,70	12,27	ВВГ	3х2,5мм²	п 20	18,0	---	---	ВВГ	3х2,5мм²	п 20	2,0	21.1	1,20	5,45		Фен бытовой помещения №18.
											---	ВВГ	3х2,5мм²	п 20	2,0	Е.1	1,50	6,81		Водонагреватель помещения №16.
	АВДТ32 Р2 (30 mA)	25	С.1-3	2,10	9,54	ВВГ	3х2,5мм²	п 20	20,0	---	---	ВВГ	3х2,5мм²	п 20	2,0	30.1, 123	1,10	5,00		Диспенсер, холодильник помещения №20.
	АВДТ32 Р2 (30 mA)										---	ВВГ	3х2,5мм²	п 20	2,0	124, 125	1,00	4,54		Микроволновая печь, электрочайник помещения №20.
	АВДТ32 Р2 (30 mA)	25	С.1-4	2,49	11,31	ВВГ	3х2,5мм²	п 20	25,0	---	---	ВВГ	3х2,5мм²	п 20	2,0	79.1,18.1,80.1	0,66	3,00		Дефибриллятор, светильник, холодильник помещения №13.

Потребность проводов и кабелей, длина, м

Число и сечение жил, напряжение	Марка: ВВГ	Марка: ---
3х2,5	114,0	---
5х10	20,0	---

Потребность труб

Обозначение по стандарту	Диаметр по стандарту, мм	Длина, м
П.20	ф20	114,0
П.40	ф40	20,0

Взам. инв. №

Подп. и дата

Инв. № подл.

Изм.	Кол. уч.	Лист	№ док.	Подп.	Дата
ГИП		Приходько О			
Разраб.		Акшаганов А			
Провер.		Приходько О			
Н.контроль		Приходько О			

64-29-07-2022-ЭОМ

"Строительство физкультурно-оздоровительного комплекса в мкр.Еркинкала г. Атырау"

Электрооборудование. Электроосвещение.

Стадия	Лист	Листов
РП	12	66

Расчетная схема силовой распределительной сети 1ЩС. (начало)

ТОО "Геодезия сервис" 2023 ©

Копировал

А3

Данные распределительного щита	Предохранит. или автомат		№ распределительной линии	Распределительная линия до пускателя						Пусковая аппаратура, коробка ответв.		Линия к электроприемнику				Электроприемник				Наименование, тип, обозначение чертежа принципиальной схемы
	Тип	Уставка		Руст или Рном, кВт	Iрасче или Iном, Iпуск А	Марка провода	Число и сечение проводов	Способ прокладки	Длина, м	Тип	I ном, I уст А	Марка провода	Число и сечение проводов	Способ прокладки	Длина, м	Обозначение по плану	Руст или Рном, кВт	Iрасче или Iном, Iпуск А	Условн. обознач. на плане	
1ЩС ЩРВ-24											---	ВВГ	3х2,5мм²	п 20	2,0	78.1,77.1	1,23	5,60		Камера ультрафиолетовая, стерилизатор воздушный помещения №13.
											---	ВВГ	3х2,5мм²	п 20	2,0	81	0,60	2,70		Облучатель бактерицидный помещения №13.
	АВДТ32 Р2 (30 mA)	25	С.1-5	---	---	---	---	---	---	---	---	ВВГ	3х2,5мм²	п 20	15,0	2	2,00	9,10		Розеточная сеть уборочного инвентаря.
	АВДТ32 Р3 (30 mA)	25	С.1-6	---	---	---	---	---	---	---	---	ВВГ	5х4мм²	п 32	40,0	-	10,00	19,01		Лифт Помещение №8
	АВДТ32 Р2 (30 mA)	25	---	---	---	---	---	---	---	---	---	---	---	---	---	---	---	---		Резерв.
	АВДТ32 Р2 (30 mA)	25	---	---	---	---	---	---	---	---	---	---	---	---	---	---	---	---		Резерв.

Взам. инв. №

Подп. и дата

Инв. № подл.

Изм.	Кол. уч.	Лист	№ док.	Подп.	Дата
ГИП		Приходько О			
Разраб.		Акшаганов А			
Провер.		Приходько О			
Н.контроль		Приходько О			

64-29-07-2022-ЭОМ

"Строительство физкультурно-оздоровительного комплекса в мкр.Еркинкала г. Атырау"

Электрооборудование. Электроосвещение.

Стадия	Лист	Листов
РП	13	66

Расчетная схема силовой распределительной сети 1ЩС. (окончание)

ТОО "Геодезия сервис" 2023

Копировал

А3

Данные распределительного щита	Предохранит. или автомат: Тип	Предохранит. или автомат: Уставка	№ распределительной линии	Распределительная линия до пускателя: Руст или Рном, кВт	Распределительная линия до пускателя: Iрасче или Iном, Iпуск А	Распределительная линия до пускателя: Марка провода	Распределительная линия до пускателя: Число и сечение проводов	Распределительная линия до пускателя: Способ прокладки	Распределительная линия до пускателя: Длина, м	Пусковая аппаратура, коробка ответв.: Тип	Пусковая аппаратура, коробка ответв.: I ном, I уст А	Линия к электроприемнику: Марка провода	Линия к электроприемнику: Число и сечение проводов	Линия к электроприемнику: Способ прокладки	Линия к электроприемнику: Длина, м	Электроприемник: Обозначение по плану	Электроприемник: Руст или Рном, кВт	Электроприемник: Iрасче или Iном, Iпуск А	Электроприемник: Условн. обознач. на плане	Наименование, тип, обозначение чертежа принципиальной схемы
2ЩС ЩРВ-24	ВА 47-29 Р3	32	М.15	---	---	---	---	---	---	---	---	ВВГ	5х16мм²	п 50	22,0	ВРУ	8,8	16,7		Ввод от ВРУ см. лист №3
Ру= 12,5 кВт Рр= 8,8 кВт Ip= 16,7 А	АВДТ32 Р2 (30 mA)	25	С.2-1	2,80	12,72	ВВГ	3х2,5мм²	п 20	25,0	---	---	ВВГ	3х2,5мм²	п 20	2,0	Е.2	1,50	6,80		Водонагреватель помещения №12.
											---	ВВГ	3х2,5мм²	п 20	2,0	86.2	1,30	5,90		Фен для рук помещения №11.
	АВДТ32 Р2 (30 mA)	25	С.2-2	2,10	9,54	ВВГ	3х2,5мм²	п 20	25,0	---	---	ВВГ	3х2,5мм²	п 20	2,0	21.2	1,20	5,45		Фен бытовой помещения №10.
											---	ВВГ	3х2,5мм²	п 20	2,0	30.3	0,90	4,09		Диспенсер помещения №10.
	АВДТ32 Р2 (30 mA)	25	С.2-3	2,20	10,00	ВВГ	3х2,5мм²	п 20	45,0	---	---	ВВГ	3х2,5мм²	п 20	2,0	86.6	1,30	5,90		Фен для рук помещения №3.
	АВДТ32 Р2 (30 mA)										---	ВВГ	3х2,5мм²	п 20	2,0	30.4	0,90	4,09		Диспенсер помещения №2.

Потребность проводов и кабелей, длина, м

Число и сечение жил, напряжение	Марка: ВВГ	Марка: ---
3х2,5	205,0	---
5х16	22,0	---

Потребность труб

Обозначение по стандарту	Диаметр по стандарту, мм	Длина, м
П.20	ф20	205,0
П.50	ф50	22,0

Взам. инв. №

Подп. и дата

Инв. № подл.

Изм.	Кол. уч.	Лист	№ док.	Подп.	Дата
ГИП		Приходько О			
Разраб.		Акшаганов А			
Провер.		Приходько О			
Н.контроль		Приходько О			

64-29-07-2022-ЭОМ

"Строительство физкультурно-оздоровительного комплекса в мкр.Еркинкала г. Атырау"

Электрооборудование. Электроосвещение.

Стадия	Лист	Листов
РП	14	66

Расчетная схема силовой распределительной сети 2ЩС. (начало)

ТОО "Геодезия сервис" 2023 ©

Копировал

А3

Данные распределительного щита	Предохранит. или автомат		№ распределительной линии	Распределительная линия до пускателя						Пусковая аппаратура, коробка ответв.		Линия к электроприемнику				Электроприемник				Наименование, тип, обозначение чертежа принципиальной схемы
	Тип	Уставка		Руст или Рном, кВт	Iрасче или Iном, Iпуск А	Марка провода	Число и сечение проводов	Способ прокладки	Длина, м	Тип	I ном, I уст А	Марка провода	Число и сечение проводов	Способ прокладки	Длина, м	Обозначение по плану	Руст или Рном, кВт	Iрасче или Iном, Iпуск А	Условн. обознач. на плане	
2ЩС / ЩРВ-24	АВДТ32 Р2 (30 mA)	25	С.2-4	2,60	11,81	ВВГ	3х2,5мм²	п 20	45,0	---	---	ВВГ	3х2,5мм²	п 20	2,0	86.4	1,30	5,90		Фен для рук помещения №4.
											---	ВВГ	3х2,5мм²	п 20	2,0	86.5	1,30	5,90		Фен для рук помещения №4
	АВДТ32 Р2 (30 mA)	25	С.2-5	2,80	12,72	ВВГ	3х2,5мм²	п 20	45,0	---	---	ВВГ	3х2,5мм²	п 20	2,0	86.3	1,30	5,90		Фен для рук помещения №5.
											---	ВВГ	3х2,5мм²	п 20	2,0	Е.3	1,50	6,81		Водонагреватель помещения №4.
	АВДТ32 Р2 (30 mA)	25	---	---	---	---	---	---	---	---	---	---	---	---	---	---	---	---		Резерв
	АВДТ32 Р2 (30 mA)		---	---	---	---	---	---	---	---	---	---	---	---	---	---	---	---		Резерв

Взам. инв. №

Подп. и дата

Инв. № подл.

Изм.	Кол. уч.	Лист	№ док.	Подп.	Дата
ГИП		Приходько О			
Разраб.		Акшаганов А			
Провер.		Приходько О			
Н.контроль		Приходько О			

64-29-07-2022-ЭОМ

"Строительство физкультурно-оздоровительного комплекса в мкр.Еркинкала г. Атырау"

Электрооборудование. Электроосвещение.

Стадия	Лист	Листов
РП	15	66

Расчетная схема силовой распределительной сети 2ЩС. (окончание)

ТОО "Геодезия сервис" 2023

Копировал

А3

Данные распределительного щита	Предохранит. или автомат: Тип	Предохранит. или автомат: Уставка	№ распределительной линии	Распределительная линия до пускателя: Руст или Рном, кВт	Распределительная линия до пускателя: Iрасче или Iном, Iпуск А	Распределительная линия до пускателя: Марка провода	Распределительная линия до пускателя: Число и сечение проводов	Распределительная линия до пускателя: Способ прокладки	Распределительная линия до пускателя: Длина, м	Пусковая аппаратура, коробка ответв.: Тип	Пусковая аппаратура, коробка ответв.: I ном, I уст А	Линия к электроприемнику: Марка провода	Линия к электроприемнику: Число и сечение проводов	Линия к электроприемнику: Способ прокладки	Линия к электроприемнику: Длина, м	Электроприемник: Обозначение по плану	Электроприемник: Руст или Рном, кВт	Электроприемник: Iрасче или Iном, Iпуск А	Электроприемник: Условн. обознач. на плане	Наименование, тип, обозначение чертежа принципиальной схемы
ЗЩС / ЩРв-36	ВА 47-29 Р3	40	М.16	---	---	---	---	---	---	---	---	ВВГ	5х16мм²	п 50	25,0	ВРУ	20,1	38,1		Ввод от ВРУ см. лист №3
Ру= 28,7 кВт Рр= 20,1 кВт Ip= 38,1 А	АВДТ32 Р2 (30 mA)	25	С.3-1	2,50	11,36	ВВГ	3х2,5мм²	п 20	5,0	---	---	ВВГ	3х2,5мм²	п 20	2,0	21.3	1,20	5,45		Фен бытовой помещения №24.
											---	ВВГ	3х2,5мм²	п 20	2,0	86.7	1,30	5,90		Фен для рук помещения №24.
	АВДТ32 Р2 (30 mA)	25	С.3-2	2,80	12,72	ВВГ	3х2,5мм²	п 20	15,0	---	---	ВВГ	3х2,5мм²	п 20	2,0	Е.4	1,50	6,81		Водонагреватель помещения №25.
											---	ВВГ	3х2,5мм²	п 20	2,0	86.8	1,30	5,90		Фен для рук помещения №26.
	АВДТ32 Р2 (30 mA)	25	С.3-3	2,50	11,36	ВВГ	3х2,5мм²	п 20	5,0	---	---	ВВГ	3х2,5мм²	п 20	2,0	21.4	1,20	5,45		Фен бытовой помещения №29.
											---	ВВГ	3х2,5мм²	п 20	2,0	86.9	1,30	5,90		Фен для рук помещения №29.

Потребность проводов и кабелей, длина, м

Число и сечение жил, напряжение	Марка: ВВГ	Марка: ---
3х2,5	228,0	---
5х16	25,0	---

Потребность труб

Обозначение по стандарту	Диаметр по стандарту, мм	Длина, м
П.20	ф20	228,0
П.50	ф50	25,0

Взам. инв. №

Подп. и дата

Инв. № подл.

Изм.	Кол. уч.	Лист	№ док.	Подп.	Дата
ГИП		Приходько О			
Разраб.		Акшаганов А			
Провер.		Приходько О			
Н.контроль		Приходько О			

64-29-07-2022-ЭОМ

"Строительство физкультурно-оздоровительного комплекса в мкр.Еркинкала г. Атырау"

Электрооборудование. Электроосвещение.

Стадия	Лист	Листов
РП	16	66

Расчетная схема силовой распределительной сети ЗЩС. (начало)

ТОО "Геодезия сервис" 2023 ©

Копировал

А3

Данные распределительного щита	Предохранит. или автомат		№ распределительной линии	Распределительная линия до пускателя						Пусковая аппаратура, коробка ответв.		Линия к электроприемнику				Электроприемник				Наименование, тип, обозначение чертежа принципиальной схемы
	Тип	Уставка		Руст или Рном, кВт	Iрасче или Iном, Iпуск А	Марка провода	Число и сечение проводов	Способ прокладки	Длина, м	Тип	I ном, I уст А	Марка провода	Число и сечение проводов	Способ прокладки	Длина, м	Обозначение по плану	Руст или Рном, кВт	Iрасче или Iном, Iпуск А	Условн. обознач. на плане	
ЗЩС / ЩРв-36	АВДТ32 Р2 (30 mA)	25	С.3-4	2,80	12,72	ВВГ	3х2,5мм²	п 20	17,0	---	---	ВВГ	3х2,5мм²	п 20	2,0	Е.5	1,50	6,81		Водонагреватель помещения №28.
											---	ВВГ	3х2,5мм²	п 20	2,0	86.10	1,30	5,90		Фен для рук помещения №27.
	АВДТ32 Р2 (30 mA)	25	С.3-5	2,50	11,36	ВВГ	3х2,5мм²	п 20	20,0	---	---	ВВГ	3х2,5мм²	п 20	2,0	21.5	1,20	6,81		Фен бытовой помещения №30.
											---	ВВГ	3х2,5мм²	п 20	2,0	86.11	1,30	5,90		Фен для рук помещения №30.
	АВДТ32 Р2 (30 mA)	25	С.3-6	2,80	12,72	ВВГ	3х2,5мм²	п 20	30,0	---	---	ВВГ	3х2,5мм²	п 20	2,0	Е.6	1,50	6,81		Водонагреватель помещения №31.
											---	ВВГ	3х2,5мм²	п 20	2,0	86.12	1,30	5,90		Фен для рук помещения №32.
	АВДТ32 Р2 (30 mA)	25	С.3-7	2,50	11,36	ВВГ	3х2,5мм²	п 20	20,0	---	---	ВВГ	3х2,5мм²	п 20	2,0	21.6	1,20	6,81		Фен бытовой помещения №35.
											---	ВВГ	3х2,5мм²	п 20	2,0	86.13	1,30	5,90		Фен для рук помещения №35.

Взам. инв. №

Подп. и дата

Инв. № подл.

Изм.	Кол. уч.	Лист	№ док.	Подп.	Дата
ГИП		Приходько О			
Разраб.		Акшаганов А			
Провер.		Приходько О			
Н.контроль		Приходько О			

64-29-07-2022-ЭОМ

"Строительство физкультурно-оздоровительного комплекса в мкр.Еркинкала г. Атырау"

Электрооборудование. Электроосвещение.

Стадия	Лист	Листов
РП	17	66

Расчетная схема силовой распределительной сети ЗЩС. (продолжение)

ТОО "Геодезия сервис" 2023 ©

Копировал

А3

Данные распределительного щита	Предохранит. или автомат		№ распределительной линии	Распределительная линия до пускателя						Пусковая аппаратура, коробка ответв.		Линия к электроприемнику				Электроприемник				Наименование, тип, обозначение чертежа принципиальной схемы
	Тип	Уставка		Руст или Рном, кВт	Iрасче или Iном, Iпуск А	Марка провода	Число и сечение проводов	Способ прокладки	Длина, м	Тип	I ном, I уст А	Марка провода	Число и сечение проводов	Способ прокладки	Длина, м	Обозначение по плану	Руст или Рном, кВт	Iрасче или Iном, Iпуск А	Условн. обознач. на плане	
ЗЩС / ЩРв-36	АВДТ32 Р2 (30 mA)	25	С.3-8	2,80	12,72	ВВГ	3х2,5мм²	п 20	35,0	---	---	ВВГ	3х2,5мм²	п 20	2,0	Е.7	1,50	6,81		Водонагреватель помещения №34.
											---	ВВГ	3х2,5мм²	п 20	2,0	86.14	1,30	5,90		Фен для рук помещения №33.
	АВДТ32 Р2 (30 mA)	25	---	---	---	---	---	---	---	---	---	---	---	---	---	---	---	---		Резерв.
	АВДТ32 Р2 (30 mA)	25	---	---	---	---	---	---	---	---	---	---	---	---	---	---	---	---		Резерв.

Изм.	Кол. уч.	Лист	№ док.	Подп.	Дата
ГИП		Приходько О			
Разраб.		Акшаганов А			
Провер.		Приходько О			
Н.контроль		Приходько О			

64-29-07-2022-ЭОМ

"Строительство физкультурно-оздоровительного комплекса в мкр.Еркинкала г. Атырау"

Электрооборудование. Электроосвещение.

Стадия	Лист	Листов
РП	18	66

Расчетная схема силовой распределительной сети ЗЩС. (окончание)

ТОО "Геодезия сервис" 2023

Копировал

А3

Взам. инв. №

Подп. и дата

Инв. № подл.

Данные распределительного щита	Предохранит. или автомат		№ распределительной линии	Распределительная линия до пускателя						Пусковая аппаратура, коробка ответв.		Линия к электроприемнику				Электроприемник				Наименование, тип, обозначение чертежа принципиальной схемы
	Тип	Уставка		Руст или Рном, кВт	Iрасче или Iном, Iпуск А	Марка провода	Число и сечение проводов	Способ прокладки	Длина, м	Тип	I ном, I уст А	Марка провода	Число и сечение проводов	Способ прокладки	Длина, м	Обозначение по плану	Руст или Рном, кВт	Iрасче или Iном, Iпуск А	Условн. обознач. на плане	
4ЩС ЩРВ-24	ВА 47-29 Р3	32	М.17	---	---	---	---	---	---	---	---	ВВГ	5х16мм²	п 50	60,0	ВРУ	11,4	22,0		Ввод от ВРУ см. лист №3
Ру= 19,0 кВт Рр= 11,4 кВт Ір= 22,0 А	АВДТ32 Р2 (30 mA)	25	С.4-1	3,30	15,00	ВВГ	3х2,5мм²	п 20	35,0	---	---	ВВГ	3х2,5мм²	п 20	2,0	86.15	1,30	5,90		Фен для рук помещения №41.
											---	ВВГ	3х2,5мм²	п 20	2,0	Е.10	2,00	9,10		Водонагреватель помещения №53.
	АВДТ32 Р2 (30 mA)	25	С.4-2	---	---	---	---	---	---	---	---	ВВГ	3х2,5мм²	п 20	30,0	Е.8, Е.9	4,10	18,63		Водонагреватель помещения №47, 48, розеточная сеть №46.
	АВДТ32 Р2 (30 mA)	25	С.4-3	---	---	---	---	---	---	---	---	ВВГ	3х2,5мм²	п 20	15,0	86.16, 21.7	2,50	11,30		Фен бытовой, фен для рук помещения №52.
	АВДТ32 Р2 (30 mA)	25	С.4-4	2,60	11,80	ВВГ	3х2,5мм²	п 20	20,0	---	---	ВВГ	3х2,5мм²	п 20	2,0	86.17	1,30	5,90		Фен для рук помещения №54.
											---	ВВГ	3х2,5мм²	п 20	2,0	86.19	1,30	5,90		Фен для рук помещения №55.
	АВДТ32 Р2 (30 mA)	25	С.4-5	2,50	11,36	ВВГ	3х2,5мм²	п 20	20,0	---	---	ВВГ	3х2,5мм²	п 20	2,0	86.18	1,30	5,90		Фен для рук помещения №59.

Потребность проводов и кабелей, длина, м

Число и сечение жил, напряжение	Марка	
	ВВГ	---
3х2,5	167,0	---
5х16	60,0	---

Потребность труб

Обозначение по стандарту	Диаметр по стандарту, мм	Длина, м
П.20	ф20	167,0
П.50	ф50	60,0

Взам. инв. №

Подп. и дата

Инв. № подл.

Изм.	Кол. уч.	Лист	№ док.	Подп.	Дата
ГИП		Приходько О			
Разраб.		Акшаганов А			
Провер.		Приходько О			
Н.контроль		Приходько О			

64-29-07-2022-ЭОМ

"Строительство физкультурно-оздоровительного комплекса в мкр.Еркинкала г. Атырау"

Электрооборудование. Электроосвещение.

Стадия	Лист	Листов
РП	19	66

Расчетная схема силовой распределительной сети 4ЩС. (начало)

ТОО "Геодезия сервис" 2023

Копировал

А3

Данные распределительного щита	Предохранит. или автомат		№ распределительной линии	Распределительная линия до пускателя						Пусковая аппаратура, коробка ответв.		Линия к электроприемнику				Электроприемник				Наименование, тип, обозначение чертежа принципиальной схемы
	Тип	Уставка		Руст или Рном, кВт	Iрасче или Iном, Iпуск А	Марка провода	Число и сечение проводов	Способ прокладки	Длина, м	Тип	I ном, I уст А	Марка провода	Число и сечение проводов	Способ прокладки	Длина, м	Обозначение по плану	Руст или Рном, кВт	Iрасче или Iном, Iпуск А	Условн. обознач. на плане	
4ЩС / ЩРв-24											---	ВВГ	3х2,5мм²	п 20	2,0	21.8	1,20	5,45		Фен бытовой помещения №59.
	АВДТ32 Р2 (30 mA)	25	С.4-6	---	---	---	---	---	---	---	---	ВВГ	3х2,5мм²	п 20	25,0	Е.11	2,00	9,10		Водонагреватель помещения №56.
	АВДТ32 Р2 (30 mA)	25	С.4-7	---	---	---	---	---	---	---	---	ВВГ	3х2,5мм²	п 20	10,0	3	2,00	9,10		Розеточная сеть уборочного инвентаря.
	АВДТ32 Р2 (30 mA)	25	---	---	---	---	---	---	---	---	---	---	---	---	---	---	---	---		Резерв.
	АВДТ32 Р2 (30 mA)	25	---	---	---	---	---	---	---	---	---	---	---	---	---	---	---	---		Резерв.

Взам. инв. №

Подп. и дата

Инв. № подл.

Изм.	Кол. уч.	Лист	№ док.	Подп.	Дата
ГИП		Приходько О			
Разраб.		Акшаганов А			
Провер.		Приходько О			
Н.контроль		Приходько О			

64-29-07-2022-ЭОМ

"Строительство физкультурно-оздоровительного комплекса в мкр.Еркинкала г. Атырау"

Электрооборудование. Электроосвещение.

Стадия	Лист	Листов
РП	20	66

Расчетная схема силовой распределительной сети 4ЩС. (окончание)

ТОО "Геодезия сервис" 2023

Копировал

А3

Данные распределительного щита	Предохранит. или автомат: Тип	Предохранит. или автомат: Уставка	№ распределительной линии	Распределительная линия до пускателя: Руст или Рном, кВт	Распределительная линия до пускателя: Iрасче или Iном, Iпуск А	Распределительная линия до пускателя: Марка провода	Распределительная линия до пускателя: Число и сечение проводов	Распределительная линия до пускателя: Способ прокладки	Распределительная линия до пускателя: Длина, м	Пусковая аппаратура, коробка ответв.: Тип	Пусковая аппаратура, коробка ответв.: I ном, I уст А	Линия к электроприемнику: Марка провода	Линия к электроприемнику: Число и сечение проводов	Линия к электроприемнику: Способ прокладки	Линия к электроприемнику: Длина, м	Электроприемник: Обозначение по плану	Электроприемник: Руст или Рном, кВт	Электроприемник: Iрасче или Iном, Iпуск А	Электроприемник: Условн. обознач. на плане	Наименование, тип, обозначение чертежа принципиальной схемы
5ЩС ЩРв-36	ВА 47-100 Р3	32	М.4.1	---	---	---	---	---	---	---	---	ВВГ	5х10мм²	п 40	3,0	ВРУ	10,2	19,4		Ввод от ВРУ см. лист №3
Ру= 12,8 кВт Рр= 10,2 кВт Ip= 19,4 А	АВДТ32 Р2 (30 mA)	25	С.5-1	1,00	4,54	ВВГ	3х2,5мм²	п 20	8,0	---	---	ВВГ	3х2,5мм²	п 20	2,0	102.1	0,40	2,27		Шкаф холодильный помещения №42.
											---	ВВГ	3х2,5мм²	п 20	2,0	102.2	0,40	2,27		Шкаф холодильный помещения №42.
											---	ВВГ	3х2,5мм²	п 20	2,0	103	0,20	1,14		Ларь морозильный помещения №42.
	АВДТ32 Р2 (30 mA)	25	С.5-2	1,10	5,00	ВВГ	3х2,5мм²	п 20	6,0	---	---	ВВГ	3х2,5мм²	п 20	2,0	90.1	0,55	3,12		Шкаф холодильный помещения №45.
											---	ВВГ	3х2,5мм²	п 20	2,0	90.2	0,55	3,12		Шкаф холодильный помещения №45.
	АВДТ32 Р4 (30 mA)	25	С.5-3	---	---	---	---	---	---	---	---	ВВГ	5х2,5мм²	т 25	14,0	95	3,20	4,85		Мармит помещения №42.
	АВДТ32 Р2 (30 mA)	25	С.5-4	0,51	2,31	ВВГ	3х2,5мм²	п 20	12,0	---	---	ВВГ	3х2,5мм²	т 20	2,0	94/101	0,10	0,43		Кассовая кабина, Кассовый аппарат помещения №42.

Потребность проводов и кабелей, длина, м

Число и сечение жил, напряжение	Марка: ВВГ	Марка: ---
3х2,5	89,0	---
5х2,5	14,0	---
5х10	3,0	---

Потребность труб

Обозначение по стандарту	Диаметр по стандарту, мм	Длина, м
П.20	ф20	66,0
Т.20	ф20	8,0
Т.25	ф25	14,0
П.40	ф40	3,0

Взам. инв. №

Подп. и дата

Инв. № подл.

Изм.	Кол. уч.	Лист	№ док.	Подп.	Дата
ГИП		Приходько О			
Разраб.		Акшаганов А			
Провер.		Приходько О			
Н.контроль		Приходько О			

64-29-07-2022-ЭОМ

"Строительство физкультурно-оздоровительного комплекса в мкр.Еркинкала г. Атырау"

Электрооборудование. Электроосвещение.

Стадия	Лист	Листов
РП	21	66

Расчетная схема силовой распределительной сети 5ЩС. (начало)

ТОО "Геодезия сервис" 2023 ©

Копировал

А3

Данные распределительного щита	Предохранит. или автомат: Тип	Предохранит. или автомат: Уставка	№ распределительной линии	Распределительная линия до пускателя: Руст или Рном, кВт	Распределительная линия до пускателя: Iрасче или Iном, Iпуск А	Распределительная линия до пускателя: Марка провода	Распределительная линия до пускателя: Число и сечение проводов	Распределительная линия до пускателя: Способ прокладки	Распределительная линия до пускателя: Длина, м	Пусковая аппаратура, коробка ответв.: Тип	Пусковая аппаратура, коробка ответв.: I ном, I уст А	Линия к электроприемнику: Марка провода	Линия к электроприемнику: Число и сечение проводов	Линия к электроприемнику: Способ прокладки	Линия к электроприемнику: Длина, м	Электроприемник: Обозначение по плану	Электроприемник: Руст или Рном, кВт	Электроприемник: Iрасче или Iном, Iпуск А	Электроприемник: Условн. обознач. на плане	Наименование, тип, обозначение чертежа принципиальной схемы
5ЩС / ЩРв-36											---	ВВГ	3х2,5мм²	п 20	6,0	96	0,41	2,34		Прилавок холодильный помещения №42.
	АВДТ32 Р2 (30 mA)	25	С.5-7	1,91	10,85	ВВГ	5х2,5мм²	п 25	10,0	---	---	ВВГ	3х2,5мм²	п 20	2,0	111	0,81	4,60		Мясорубка помещения №42.
											---	ВВГ	3х2,5мм²	п 20	2,0	104	1,10	6,25		Планетарный миксер тестомес помещения №42.
	АВДТ32 Р2 (30 mA)	25	С.5-8	---	---	---	---	---	---	---	---	ВВГ	3х2,5мм²	п 20	8,0	99	2,00	9,10		Электрочайник помещения №42.
	АВДТ32 Р2 (30 mA)	25	С.5-9	---	---	---	---	---	---	---	---	ВВГ	3х2,5мм²	п 20	8,0	93	3,10	14,10		Электрокипятильник помещения №42.
	АВДТ32 Р2 (30 mA)	25	---	---	---	---	---	---	---	---	---	---	---	---	---	---	---	---		Резерв.
	АВДТ32 Р4 (30 mA)	25	---	---	---	---	---	---	---	---	---	---	---	---	---	---	---	---		Резерв.

Взам. инв. №

Подп. и дата

Инв. № подл.

Изм.	Кол. уч.	Лист	№ док.	Подп.	Дата
ГИП		Приходько О			
Разраб.		Акшаганов А			
Провер.		Приходько О			
Н.контроль		Приходько О			

64-29-07-2022-ЭОМ

"Строительство физкультурно-оздоровительного комплекса в мкр.Еркинкала г. Атырау"

Электрооборудование. Электроосвещение.

Стадия	Лист	Листов
РП	22	66

Расчетная схема силовой распределительной сети 5ЩС. (окончание)

ТОО "Геодезия сервис" 2023 ©

Копировал

А3

Данные распределительного щита	Предохранит. или автомат: Тип	Предохранит. или автомат: Уставка	№ распределительной линии	Распределительная линия до пускателя: Руст или Рном, кВт	Распределительная линия до пускателя: Iрасче или Iном, Iпуск А	Распределительная линия до пускателя: Марка провода	Распределительная линия до пускателя: Число и сечение проводов	Распределительная линия до пускателя: Способ прокладки	Распределительная линия до пускателя: Длина, м	Пусковая аппаратура, коробка ответв.: Тип	Пусковая аппаратура, коробка ответв.: I ном, I уст А	Линия к электроприемнику: Марка провода	Линия к электроприемнику: Число и сечение проводов	Линия к электроприемнику: Способ прокладки	Линия к электроприемнику: Длина, м	Электроприемник: Обозначение по плану	Электроприемник: Руст или Рном, кВт	Электроприемник: Iрасче или Iном, Iпуск А	Электроприемник: Условн. обознач. на плане	Наименование, тип, обозначение чертежа принципиальной схемы
5.1ЩС / ЩРВ-24	ВА 47-100 Р3	63	М.4	---	---	---	---	---	---	---	---	ВВГ	5х35мм²	п 63	90,0	ВРУ	29,3	55,5		Ввод от ВРУ см. лист №3
Ру= 36,6 кВт Рр= 29,3 кВт Ір= 55,5 А	АВДТ32 Р2 (30 mA)	25	С.5.1-1	---	---	---	---	---	---	---	---	ВВГ	3х2,5мм²	п 20	10,0	100	1,60	7,27		Кофемашина помещения №42.
	АВДТ32 Р2 (30 mA)	25	С.5.1-2	---	---	---	---	---	---	---	---	ВВГ	3х2,5мм²	п 20	10,0	98	2,00	9,09		Печь микроволновая помещения №42.
	АВДТ32 Р4 (30 mA)	25	С.5.1-3	---	---	---	---	---	---	---	---	ВВГ	5х4мм²	п 25	7,0	92	15,00	22,73		Шкаф жарочный помещения №42.
	АВДТ32 Р4 (30 mA)	32	С.5.1-4	---	---	---	---	---	---	---	---	ВВГ	5х6мм²	п 32	7,0	91	18,00	27,27		Электроплита помещения №42.
	АВДТ32 Р2 (30 mA)	25	---	---	---	---	---	---	---	---	---	---	---	---	---	---	---	---		Резерв.
	АВДТ32 Р4 (30 mA)	25	---	---	---	---	---	---	---	---	---	---	---	---	---	---	---	---		Резерв.

Потребность проводов и кабелей, длина, м

Число и сечение жил, напряжение	Марка: ВВГ	Марка: ---
3х2,5	20,0	---
5х4	7,0	---
5х6	7,0	---
5х35	90,0	---

Потребность труб

Обозначение по стандарту	Диаметр по стандарту, мм	Длина, м
П.20	ф20	20,0
П.25	ф25	7,0
П.32	ф32	7,0
П.63	ф63	90,0

Взам. инв. №

Подп. и дата

Инв. № подл.

Изм.	Кол. уч.	Лист	№ док.	Подп.	Дата
ГИП		Приходько О			
Разраб.		Акшаганов А			
Провер.		Приходько О			
Н.контроль		Приходько О			

64-29-07-2022-ЭОМ

"Строительство физкультурно-оздоровительного комплекса в мкр.Еркинкала г. Атырау"

Электрооборудование. Электроосвещение.

Стадия	Лист	Листов
РП	22.1	66

Расчетная схема силовой распределительной сети 5.1ЩС.

ТОО "Геодезия сервис" 2023 ©

Копировал

А3

Данные распределительного щита	Предохранит. или автомат: Тип	Предохранит. или автомат: Уставка	№ распределительной линии	Распределительная линия до пускателя: Руст или Рном, кВт	Распределительная линия до пускателя: Iрасче или Iном, Iпуск А	Распределительная линия до пускателя: Марка провода	Распределительная линия до пускателя: Число и сечение проводов	Распределительная линия до пускателя: Способ прокладки	Распределительная линия до пускателя: Длина, м	Пусковая аппаратура, коробка ответв.: Тип	Пусковая аппаратура, коробка ответв.: I ном, I уст А	Линия к электроприемнику: Марка провода	Линия к электроприемнику: Число и сечение проводов	Линия к электроприемнику: Способ прокладки	Линия к электроприемнику: Длина, м	Электроприемник: Обозначение по плану	Электроприемник: Руст или Рном, кВт	Электроприемник: Iрасче или Iном, Iпуск А	Электроприемник: Условн. обознач. на плане	Наименование, тип, обозначение чертежа принципиальной схемы
6ЩС ЩРв-36 Ру= 24,1 кВт Рр= 4,1 кВт Ip= 7,8 А	ВА 47-29 Р3	32	М.18	---	---	---	---	---	---	---	---	ВВГ	5х10мм²	п 40	67,0	ВРУ	4,1	7,8		Ввод от ВРУ см. лист №3
	АВДТ32 Р2 (30 mA)	25	С.6-1	0,10	0,56	ВВГ	3х2,5мм²	п 20	60,0	---	---	ВВГ	3х2,5мм²	п 20	15,0	13.1	0,05	0,22		Универсальное спортивное табло помещения №62
											---	ВВГ	3х2,5мм²	п 20	15,0	часы	0,05	0,22		Электронные часы настенные помещения №62.
	АВДТ32 Р2 (30 mA)	25	С.6-2	---	---	---	---	---	---	---	---	ВВГ	3х2,5мм²	п 20	15,0	4	2,00	9,09		Розеточная сеть уборочного инвентаря помещения №62.
	АВДТ32 Р2 (30 mA)	25	С.6-3	---	---	---	---	---	---	---	---	ВВГ	3х2,5мм²	п 20	30,0	5	2,00	9,09		Розеточная сеть уборочного инвентаря помещения №62.
	АВДТ32 Р2 (30 mA)	25	С.6-4	---	---	---	---	---	---	---	---	ВВГ	3х2,5мм²	п 20	45,0	6	2,00	9,09		Розеточная сеть уборочного инвентаря помещения №62.
	АВДТ32 Р2 (30 mA)	25	С.6-5	---	---	---	---	---	---	---	---	ВВГ	3х2,5мм²	п 20	60,0	7	2,00	9,09		Розеточная сеть уборочного инвентаря помещения №62.
	АВДТ32 Р2 (30 mA)	25	С.6-6	---	---	---	---	---	---	---	---	ВВГ	3х2,5мм²	п 20	75,0	8	2,00	9,09		Розеточная сеть уборочного инвентаря помещения №62.

Потребность проводов и кабелей, длина, м

Число и сечение жил, напряжение	Марка: ВВГ	Марка: ---
3х2,5	690,0	---
5х10	67,0	---

Потребность труб

Обозначение по стандарту	Диаметр по стандарту, мм	Длина, м
П.20	Ф20	690,0
П.40	Ф40	67,0

Взам. инв. №

Подп. и дата

Инв. № подл.

Изм.	Кол. уч.	Лист	№ док.	Подп.	Дата
ГИП		Приходько О			
Разраб.		Акшаганов А			
Провер.		Приходько О			
Н.контроль		Приходько О			

64-29-07-2022-ЭОМ

"Строительство физкультурно-оздоровительного комплекса в мкр.Еркинкала г. Атырау"

Электрооборудование. Электроосвещение.

Стадия	Лист	Листов
РП	23	66

Расчетная схема силовой распределительной сети 6ЩС. (начало)

ТОО "Геодезия сервис" 2023

Копировал

А3

Данные распределительного щита	Предохранит. или автомат		№ распределительной линии	Распределительная линия до пускателя						Пусковая аппаратура, коробка ответв.		Линия к электроприемнику				Электроприемник				Наименование, тип, обозначение чертежа принципиальной схемы
	Тип	Уставка		Руст или Рном, кВт	Iрасче или Iном, Iпуск А	Марка провода	Число и сечение проводов	Способ прокладки	Длина, м	Тип	I ном, I уст А	Марка провода	Число и сечение проводов	Способ прокладки	Длина, м	Обозначение по плану	Руст или Рном, кВт	Iрасче или Iном, Iпуск А	Условн. обознач. на плане	
6ЩС / ЩРВ-36	АВДТ32 Р2 (30 mA)	25	С.6-7	---	---	---	---	---	---	---	---	ВВГ	3х2,5мм²	п 20	90,0	9	2,00	9,09		Розеточная сеть уборочного инвентаря помещения №62.
	АВДТ32 Р2 (30 mA)	25	С.6-8	---	---	---	---	---	---	---	---	ВВГ	3х2,5мм²	п 20	10,0	10	2,00	9,09		Розеточная сеть уборочного инвентаря помещения №62.
	АВДТ32 Р2 (30 mA)	25	С.6-9	---	---	---	---	---	---	---	---	ВВГ	3х2,5мм²	п 20	25,0	11	2,00	9,09		Розеточная сеть уборочного инвентаря помещения №62.
	АВДТ32 Р2 (30 mA)	25	С.6-10	---	---	---	---	---	---	---	---	ВВГ	3х2,5мм²	п 20	40,0	12	2,00	9,09		Розеточная сеть уборочного инвентаря помещения №62.
	АВДТ32 Р2 (30 mA)	25	С.6-11	---	---	---	---	---	---	---	---	ВВГ	3х2,5мм²	п 20	55,0	13	2,00	9,09		Розеточная сеть уборочного инвентаря помещения №62.
	АВДТ32 Р2 (30 mA)	25	С.6-12	---	---	---	---	---	---	---	---	ВВГ	3х2,5мм²	п 20	70,0	14	2,00	9,09		Розеточная сеть уборочного инвентаря помещения №62.
	АВДТ32 Р2 (30 mA)	25	С.6-13	---	---	---	---	---	---	---	---	ВВГ	3х2,5мм²	п 20	85,0	15	2,00	9,09		Розеточная сеть уборочного инвентаря помещения №62.

Взам. инв. №

Подп. и дата

Инв. № подл.

Изм.	Кол. уч.	Лист	№ док.	Подп.	Дата
ГИП		Приходько О			
Разраб.		Акшаганов А			
Провер.		Приходько О			
Н.контроль		Приходько О			

64-29-07-2022-ЭОМ

"Строительство физкультурно-оздоровительного комплекса в мкр.Еркинкала г. Атырау"

Электрооборудование. Электроосвещение.

Стадия	Лист	Листов
РП	24	66

Расчетная схема силовой распределительной сети 6ЩС. (продолжение)

ТОО "Геодезия сервис" 2023 ©

Копировал

А3

Данные распределительного щита	Предохранит. или автомат		№ распределительной линии	Распределительная линия до пускателя						Пусковая аппаратура, коробка ответв.		Линия к электроприемнику				Электроприемник				Наименование, тип, обозначение чертежа принципиальной схемы
	Тип	Уставка		Руст или Рном, кВт	Iрасче или Iном, Iпуск А	Марка провода	Число и сечение проводов	Способ прокладки	Длина, м	Тип	I ном, I уст А	Марка провода	Число и сечение проводов	Способ прокладки	Длина, м	Обозначение по плану	Руст или Рном, кВт	Iрасче или Iном, Iпуск А	Условн. обознач. на плане	
6ЩС / ЩРв-36	АВДТ32 Р2 (30 mA)	25	---	---	---	---	---	---	---	---	---	---	---	---	---	---	---	---		Резерв.
	АВДТ32 Р2 (30 mA)	25	---	---	---	---	---	---	---	---	---	---	---	---	---	---	---	---		Резерв.

Изм.	Кол. уч.	Лист	№ док.	Подп.	Дата
ГИП		Приходько О			
Разраб.		Акшаганов А			
Провер.		Приходько О			
Н.контроль		Приходько О			

64-29-07-2022-ЭОМ

"Строительство физкультурно-оздоровительного комплекса в мкр.Еркинкала г. Атырау"

Электрооборудование. Электроосвещение.

Стадия	Лист	Листов
РП	25	66

Расчетная схема силовой распределительной сети 6ЩС. (окончание)

ТОО "Геодезия сервис" 2023 ©

Взам. инв. № | Подп. и дата | Инв. № подл.

Копировал | А3

Данные распределительного щита	Предохранит. или автомат: Тип	Предохранит. или автомат: Уставка	№ распределительной линии	Распределительная линия до пускателя: Руст или Рном, кВт	Распределительная линия до пускателя: Iрасче или Iном, Iпуск А	Распределительная линия до пускателя: Марка провода	Распределительная линия до пускателя: Число и сечение проводов	Распределительная линия до пускателя: Способ прокладки	Распределительная линия до пускателя: Длина, м	Пусковая аппаратура, коробка ответв.: Тип	Пусковая аппаратура, коробка ответв.: I ном, I уст А	Линия к электроприемнику: Марка провода	Линия к электроприемнику: Число и сечение проводов	Линия к электроприемнику: Способ прокладки	Линия к электроприемнику: Длина, м	Электроприемник: Обозначение по плану	Электроприемник: Руст или Рном, кВт	Электроприемник: Iрасче или Iном, Iпуск А	Электроприемник: Условн. обознач. на плане	Наименование, тип, обозначение чертежа принципиальной схемы
7ЩС / ЩРВ-18	ВА 47-29 Р3	32	М.18.1	---	---	---	---	---	---	---	---	ВВГ	5х10мм²	п 40	55,0	ВРУ	2,4	4,5		Ввод от ВРУ см. лист №3
Ру= 9,5 кВт Рр= 2,4 кВт Ip= 4,5 А	АВДТ32 Р2 (30 mA)	25	С.7-1	---	---	---	---	---	---	---	---	ВВГ	3х2,5мм²	п 20	15,0	16	2,00	9,09		Розеточная сеть уборочного инвентаря помещения №62.
	АВДТ32 Р2 (30 mA)	25	С.7-2	---	---	---	---	---	---	---	---	ВВГ	3х2,5мм²	п 20	30,0	17	2,00	9,09		Розеточная сеть уборочного инвентаря помещения №62.
	АВДТ32 Р2 (30 mA)	25	С.7-3	---	---	---	---	---	---	---	---	ВВГ	3х2,5мм²	п 20	17,0	18	2,00	9,09		Розеточная сеть уборочного инвентаря помещения №62.
	АВДТ32 Р2 (30 mA)	25	С.7-4	---	---	---	---	---	---	---	---	ВВГ	3х2,5мм²	п 20	22,0	19	2,00	9,09		Розеточная сеть уборочного инвентаря помещения №62.
	АВДТ32 Р2 (30 mA)	25	С.7-5	---	---	---	---	---	---	---	---	ВВГ	3х2,5мм²	п 20	45,0	ПК-9, ПК-16, Плк-4	1,50	6,81		Пожарные краны ПК-9, ПК-16, Пл.к-4 помещения №62.
	АВДТ32 Р2 (30 mA)	25	---	---	---	---	---	---	---	---	---	---	---	---	---	---	---	---		Резерв.
	АВДТ32 Р2 (30 mA)	25	---	---	---	---	---	---	---	---	---	---	---	---	---	---	---	---		Резерв.

Потребность проводов и кабелей, длина, м

Число и сечение жил, напряжение	Марка: ВВГ	Марка: ---
3х2,5	129,0	---
5х10	55,0	---

Потребность труб

Обозначение по стандарту	Диаметр по стандарту, мм	Длина, м
П.20	Ф20	129,0
П.40	Ф40	55,0

Взам. инв. №

Подп. и дата

Инв. № подл.

Изм.	Кол. уч.	Лист	№ док.	Подп.	Дата
ГИП		Приходько О			
Разраб.		Акшаганов А			
Провер.		Приходько О			
Н.контроль		Приходько О			

64-29-07-2022-ЭОМ

"Строительство физкультурно-оздоровительного комплекса в мкр.Еркинкала г. Атырау"

Электрооборудование. Электроосвещение.

Стадия	Лист	Листов
РП	26	66

Расчетная схема силовой распределительной сети 7ЩС.

ТОО "Геодезия сервис" 2023

Копировал

А3

Данные распределительного щита	Предохранит. или автомат		№ распределительной линии	Распределительная линия до пускателя						Пусковая аппаратура, коробка ответв.		Линия к электроприемнику				Электроприемник				Наименование, тип, обозначение чертежа принципиальной схемы
	Тип	Уставка		Руст или Рном, кВт	Iрасче или Iном, Iпуск А	Марка провода	Число и сечение проводов	Способ прокладки	Длина, м	Тип	I ном, I уст А	Марка провода	Число и сечение проводов	Способ прокладки	Длина, м	Обозначение по плану	Руст или Рном, кВт	Iрасче или Iном, Iпуск А	Условн. обознач. на плане	
8ЩС / ЩР8-36	ВА 47-29 Р3	50	М.5	---	---	---	---	---	---	---	---	ВВГ	5х16мм²	п 50	30,0	ВРУ	23,7	45,0		Ввод от ВРУ см. лист №3
Ру= 33,8 кВт Рр= 23,7 кВт Ip= 45,0 А	АВДТ32 Р2 (30 mA)	25	С.8-1	2,50	11,36	ВВГ	3х2,5мм²	п 20	15,0	---	---	ВВГ	3х2,5мм²	п 20	2,0	21.1	1,20	5,45		Фен бытовой помещения №19.
											---	ВВГ	3х2,5мм²	п 20	2,0	86.2	1,30	5,90		Фен для рук помещения №19.
	АВДТ32 Р2 (30 mA)	25	С.8-2	---	---	---	---	---	---	---	---	ВВГ	3х2,5мм²	п 20	20,0	86.1	1,30	5,90		Фен для рук помещения №18.

Потребность проводов и кабелей, длина, м

Число и сечение жил, напряжение	Марка	
	ВВГ	---
3х2,5	329,0	---
5х16	30,0	---

Потребность труб

Обозначение по стандарту	Диаметр по стандарту, мм	Длина, м
П.20	ф20	329,0
П.50	ф50	30,0

Взам. инв. №

Подп. и дата

Инв. № подл.

Изм.	Кол. уч.	Лист	№ док.	Подп.	Дата
ГИП		Приходько О			
Разраб.		Акшаганов А			
Провер.		Приходько О			
Н.контроль		Приходько О			

64-29-07-2022-ЭОМ

"Строительство физкультурно-оздоровительного комплекса в мкр.Еркинкала г. Атырау"

Электрооборудование. Электроосвещение.

Стадия	Лист	Листов
РП	27	66

Расчетная схема силовой распределительной сети 8ЩС. (начало)

ТОО "Геодезия сервис" 2023

Копировал

А3

Данные распределительного щита	Предохранит. или автомат: Тип	Предохранит. или автомат: Уставка	№ распределительной линии	Распределительная линия до пускателя: Руст или Рном, кВт	Распределительная линия до пускателя: Iрасче или Iном, Iпуск А	Распределительная линия до пускателя: Марка провода	Распределительная линия до пускателя: Число и сечение проводов	Распределительная линия до пускателя: Способ прокладки	Распределительная линия до пускателя: Длина, м	Пусковая аппаратура, коробка ответв.: Тип	Пусковая аппаратура, коробка ответв.: I ном, I уст А	Линия к электроприемнику: Марка провода	Линия к электроприемнику: Число и сечение проводов	Линия к электроприемнику: Способ прокладки	Линия к электроприемнику: Длина, м	Электроприемник: Обозначение по плану	Электроприемник: Руст или Рном, кВт	Электроприемник: Iрасче или Iном, Iпуск А	Электроприемник: Условн. обознач. на плане	Наименование, тип, обозначение чертежа принципиальной схемы
8ЩС / ЩРв-36	АВДТ32 Р2 (30 mA)	25	С.8-3	3,30	15,00	ВВГ	3х2,5мм²	п 20	18,0	---	---	ВВГ	3х2,5мм²	п 20	2,0	86.3	1,30	5,90		Фен для рук помещения №21.
											---	ВВГ	3х2,5мм²	п 20	2,0	Е.1	2,00	9,09		Водонагреватель помещения №19.
	АВДТ32 Р2 (30 mA)	25	С.8-4	2,50	11,36	ВВГ	3х2,5мм²	п 20	18,0	---	---	ВВГ	3х2,5мм²	п 20	2,0	21.2	1,20	5,45		Фен бытовой помещения №20.
											---	ВВГ	3х2,5мм²	п 20	2,0	86.4	1,30	5,90		Фен для рук помещения №20.
	АВДТ32 Р2 (30 mA)	25	С.8-5	3,30	15,00	ВВГ	3х2,5мм²	п 20	20,0	---	---	ВВГ	3х2,5мм²	п 20	2,0	86.5	1,30	5,90		Фен для рук помещения №23.
											---	ВВГ	3х2,5мм²	п 20	2,0	Е.2	2,00	9,09		Водонагреватель помещения №20.
	АВДТ32 Р2 (30 mA)	25	С.8-6	2,70	12,27	ВВГ	3х2,5мм²	п 20	50,0	---	---	ВВГ	3х2,5мм²	п 20	2,0	20	2,00	9,09		Розеточная сеть уборочного инвентаря помещения №9.
											---	ВВГ	3х2,5мм²	п 20	2,0	---	0,70	3,18		Розеточная сеть помещения №25, 26.

Взам. инв. №

Подп. и дата

Инв. № подл.

Изм.	Кол. уч.	Лист	№ док.	Подп.	Дата
ГИП		Приходько О			
Разраб.		Акшаганов А			
Провер.		Приходько О			
Н.контроль		Приходько О			

64-29-07-2022-ЭОМ

"Строительство физкультурно-оздоровительного комплекса в мкр.Еркинкала г. Атырау"

Электрооборудование. Электроосвещение.

Стадия	Лист	Листов
РП	28	66

Расчетная схема силовой распределительной сети 8ЩС. (продолжение)

ТОО "Геодезия сервис" 2023 ©

Копировал

А3

Данные распределительного щита	Предохранит. или автомат		№ распределительной линии	Распределительная линия до пускателя						Пусковая аппаратура, коробка ответв.		Линия к электроприемнику				Электроприемник				Наименование, тип, обозначение чертежа принципиальной схемы
	Тип	Уставка		Руст или Рном, кВт	Iрасче или Iном, Iпуск А	Марка провода	Число и сечение проводов	Способ прокладки	Длина, м	Тип	I ном, I уст А	Марка провода	Число и сечение проводов	Способ прокладки	Длина, м	Обозначение по плану	Руст или Рном, кВт	Iрасче или Iном, Iпуск А	Условн. обознач. на плане	
8ЩС / ЩРв-36	АВДТ32 Р2 (30 mA)	25	С.8-7	2,60	11,81	ВВГ	3х2,5мм²	п 20	25,0	---	---	ВВГ	3х2,5мм²	п 20	2,0	86.6	1,30	5,90		Фен для рук помещения №28.
											---	ВВГ	3х2,5мм²	п 20	2,0	86.7	1,30	5,90		Фен для рук помещения №30.
	АВДТ32 Р2 (30 mA)	25	С.8-8	2,60	11,81	ВВГ	3х2,5мм²	п 20	30,0	---	---	ВВГ	3х2,5мм²	п 20	2,0	86.8	1,30	5,90		Фен для рук помещения №32.
											---	ВВГ	3х2,5мм²	п 20	2,0	86.9	1,30	5,90		Фен для рук помещения №33.
	АВДТ32 Р2 (30 mA)	25	С.8-9	---	---	---	---	---	---	---	---	ВВГ	3х2,5мм²	п 20	25,0	Е.3	2,00	9,09		Водонагреватель помещения №27.
	АВДТ32 Р2 (30 mA)	25	С.8-10	---	---	---	---	---	---	---	---	ВВГ	3х2,5мм²	п 20	15,0	21	2,00	9,09		Розеточная сеть уборочного инвентаря помещения №25.
	АВДТ32 Р2 (30 mA)	25	С.8-11	---	---	---	---	---	---	---	---	ВВГ	3х2,5мм²	п 20	25,0	22	2,00	9,09		Розеточная сеть уборочного инвентаря помещения №25.

Взам. инв. №

Подп. и дата

Инв. № подл.

Изм.	Кол. уч.	Лист	№ док.	Подп.	Дата
ГИП		Приходько О			
Разраб.		Акшаганов А			
Провер.		Приходько О			
Н.контроль		Приходько О			

64-29-07-2022-ЭОМ

"Строительство физкультурно-оздоровительного комплекса в мкр.Еркинкала г. Атырау"

Электрооборудование. Электроосвещение.

Стадия	Лист	Листов
РП	29	66

Расчетная схема силовой распределительной сети 8ЩС. (продолжение)

ТОО "Геодезия сервис" 2023 ©

Копировал

А3

Данные распределительного щита	Предохранит. или автомат		№ распределительной линии	Распределительная линия до пускателя						Пусковая аппаратура, коробка ответв.		Линия к электроприемнику				Электроприемник				Наименование, тип, обозначение чертежа принципиальной схемы
	Тип	Уставка		Руст или Рном, кВт	Iрасче или Iном, Iпуск А	Марка провода	Число и сечение проводов	Способ прокладки	Длина, м	Тип	I ном, I уст А	Марка провода	Число и сечение проводов	Способ прокладки	Длина, м	Обозначение по плану	Руст или Рном, кВт	Iрасче или Iном, Iпуск А	Условн. обознач. на плане	
8ЩС / ЩРв-36	АВДТ32 Р2 (30 mA)	25	С.8-12	---	---	---	---	---	---	---	---	ВВГ	3х2,5мм²	п 20	20,0	56.1	3,5	15,9		Фен для рук помещения №28.
	АВДТ32 Р2 (30 mA)	25	С.8-13	---	---	---	---	---	---	---	---	ВВГ	3х2,5мм²	п 20	20,0	56.2	3,5	15,9		Фен для рук помещения №32.
	АВДТ32 Р2 (30 mA)	25	---	---	---	---	---	---	---	---	---	---	---	---	---	---	---	---		Резерв
	АВДТ32 Р2 (30 mA)	25	---	---	---	---	---	---	---	---	---	---	---	---	---	---	---	---		Резерв

Изм.	Кол. уч.	Лист	№ док.	Подп.	Дата
ГИП		Приходько О			
Разраб.		Акшаганов А			
Провер.		Приходько О			
Н.контроль		Приходько О			

64-29-07-2022-ЭОМ

"Строительство физкультурно-оздоровительного комплекса в мкр.Еркинкала г. Атырау"

Электрооборудование. Электроосвещение.

Стадия	Лист	Листов
РП	30	66

Расчетная схема силовой распределительной сети 8ЩС. (окончание)

ТОО "Геодезия сервис" 2023

Копировал

А3

Взам. инв. №

Подп. и дата

Инв. № подл.

Данные распределительного щита	Предохранит. или автомат: Тип	Предохранит. или автомат: Уставка	№ распределительной линии	Распределительная линия до пускателя: Руст или Рном, кВт	Распределительная линия до пускателя: Iрасче или Iном, Iпуск А	Распределительная линия до пускателя: Марка провода	Распределительная линия до пускателя: Число и сечение проводов	Распределительная линия до пускателя: Способ прокладки	Распределительная линия до пускателя: Длина, м	Пусковая аппаратура, коробка ответв.: Тип	Пусковая аппаратура, коробка ответв.: I ном, I уст А	Линия к электроприемнику: Марка провода	Линия к электроприемнику: Число и сечение проводов	Линия к электроприемнику: Способ прокладки	Линия к электроприемнику: Длина, м	Электроприемник: Обозначение по плану	Электроприемник: Руст или Рном, кВт	Электроприемник: Iрасче или Iном, Iпуск А	Электроприемник: Условн. обознач. на плане	Наименование, тип, обозначение чертежа принципиальной схемы
9ЩС / ЩРв-36	ВА 47-29 Р3	32	М.20	---	---	---	---	---	---	---	---	ВВГ	5х16мм²	п 50	80,0	ВРУ	12.3	23.4		Ввод от ВРУ см. лист №3
Ру= 17,6 кВт Рр= 12,3 кВт Ip= 23,4 А	АВДТ32 Р2 (30 mA)	25	С.9-1	2,50	11,36	ВВГ	3х2,5мм²	п 20	20,0	---	---	ВВГ	3х2,5мм²	п 20	2,0	86.10	1,30	5,90		Фен для рук помещения №47.
											---	ВВГ	3х2,5мм²	п 20	2,0	21.3	1,20	5,45		Фен бытовой помещения №47.
	АВДТ32 Р2 (30 mA)	25	С.9-2	3,30	15,00	ВВГ	3х2,5мм²	п 20	25,0	---	---	ВВГ	3х2,5мм²	п 20	2,0	Е.4	2,00	9,09		Водонагреватель помещения №47.
											---	ВВГ	3х2,5мм²	п 20	2,0	86.12	1,30	5,90		Фен для рук помещения №44.
	АВДТ32 Р2 (30 mA)	25	С.9-3	2,50	11,36	ВВГ	3х2,5мм²	п 20	20,0	---	---	ВВГ	3х2,5мм²	п 20	2,0	86.11	1,30	5,90		Фен для рук помещения №45.
											---	ВВГ	3х2,5мм²	п 20	2,0	21.4	1,20	5,45		Фен бытовой помещения №43.
	АВДТ32 Р2 (30 mA)	25	С.9-4	3,30	15,00	ВВГ	3х2,5мм²	п 20	30,0	---	---	ВВГ	3х2,5мм²	п 20	2,0	Е.5	2,00	9,09		Водонагреватель помещения №42.

Потребность проводов и кабелей, длина, м

Число и сечение жил, напряжение	Марка: ВВГ	Марка: ---
3х2,5	187,0	---
5х16	80,0	---

Потребность труб

Обозначение по стандарту	Диаметр по стандарту, мм	Длина, м
П.20	ф20	187,0
П.50	ф50	80,0

Взам. инв. №

Подп. и дата

Инв. № подл.

Изм.	Кол. уч.	Лист	№ док.	Подп.	Дата
ГИП		Приходько О			
Разраб.		Акшаганов А			
Провер.		Приходько О			
Н.контроль		Приходько О			

64-29-07-2022-ЭОМ

"Строительство физкультурно-оздоровительного комплекса в мкр.Еркинкала г. Атырау"

Электрооборудование. Электроосвещение.

Стадия	Лист	Листов
РП	31	66

Расчетная схема силовой распределительной сети 9ЩС. (начало)

ТОО "Геодезия сервис" 2023 ©

Копировал

А3

Данные распределительного щита	Предохранит. или автомат: Тип	Предохранит. или автомат: Уставка	№ распределительной линии	Распределительная линия до пускателя: Руст или Рном, кВт	Распределительная линия до пускателя: Iрасче или Iном, Iпуск А	Распределительная линия до пускателя: Марка провода	Распределительная линия до пускателя: Число и сечение проводов	Распределительная линия до пускателя: Способ прокладки	Распределительная линия до пускателя: Длина, м	Пусковая аппаратура, коробка ответв.: Тип	Пусковая аппаратура, коробка ответв.: I ном, I уст А	Линия к электроприемнику: Марка провода	Линия к электроприемнику: Число и сечение проводов	Линия к электроприемнику: Способ прокладки	Линия к электроприемнику: Длина, м	Электроприемник: Обозначение по плану	Электроприемник: Руст или Рном, кВт	Электроприемник: Iрасче или Iном, Iпуск А	Электроприемник: Условн. обознач. на плане	Наименование, тип, обозначение чертежа принципиальной схемы
9ЩС / ЩРв-36											---	ВВГ	3х2,5мм²	п 20	2,0	86.13	1,30	5,90		Фен для рук помещения №43.
	АВДТ32 Р2 (30 mA)	25	С.9-5	---	---	---	---	---	---	---	---	ВВГ	3х2,5мм²	п 20	10,0	23	2,00	9,09		Розеточная сеть уборочного инвентаря помещения №48.
	АВДТ32 Р2 (30 mA)	25	С.9-6	---	---	---	---	---	---	---	---	ВВГ	3х2,5мм²	п 20	30,0	24	2,00	9,09		Розеточная сеть уборочного инвентаря помещения №39.
	АВДТ32 Р2 (30 mA)	25	С.9-7	---	---	---	---	---	---	---	---	ВВГ	3х2,5мм²	п 20	36,0	25	2,00	9,09		Розеточная сеть уборочного инвентаря помещения №39.
	АВДТ32 Р2 (30 mA)	25	---	---	---	---	---	---	---	---	---	---	---	---	---	---	---	---		Резерв.
	АВДТ32 Р2 (30 mA)	25	---	---	---	---	---	---	---	---	---	---	---	---	---	---	---	---		Резерв.

Взам. инв. №

Подп. и дата

Инв. № подл.

Изм.	Кол. уч.	Лист	№ док.	Подп.	Дата
ГИП		Приходько О			
Разраб.		Акшаганов А			
Провер.		Приходько О			
Н.контроль		Приходько О			

64-29-07-2022-ЭОМ

"Строительство физкультурно-оздоровительного комплекса в мкр.Еркинкала г. Атырау"

Электрооборудование. Электроосвещение.

Стадия	Лист	Листов
РП	32	66

Расчетная схема силовой распределительной сети 9ЩС. (окончание)

ТОО "Геодезия сервис" 2023 ©

Копировал

А3

Данные распределительного щита	Предохранит. или автомат: Тип	Предохранит. или автомат: Уставка	№ распределительной линии	Распределительная линия до пускателя: Руст или Рном, кВт	Распределительная линия до пускателя: Iрасче или Iном, Iпуск А	Распределительная линия до пускателя: Марка провода	Распределительная линия до пускателя: Число и сечение проводов	Распределительная линия до пускателя: Способ прокладки	Распределительная линия до пускателя: Длина, м	Пусковая аппаратура, коробка ответв.: Тип	Пусковая аппаратура, коробка ответв.: I ном, I уст А	Линия к электроприемнику: Марка провода	Линия к электроприемнику: Число и сечение проводов	Линия к электроприемнику: Способ прокладки	Линия к электроприемнику: Длина, м	Электроприемник: Обозначение по плану	Электроприемник: Руст или Рном, кВт	Электроприемник: Iрасче или Iном, Iпуск А	Электроприемник: Условн. обознач. на плане	Наименование, тип, обозначение чертежа принципиальной схемы
1ЩСк / ЩРВ-18	ВА 47-29 Р3	32	М.21	---	---	---	---	---	---	---	---	ВВГ	5х10мм²	п 40	25,0	ВРУ	5,0	10,0		Ввод от ВРУ см. лист №3
Ру= 5,0 кВт Рр= 5,0 кВт Ip= 10,0 А	АВДТ32 Р2 (30 mA)	25	К.1-1	2,27	10,30	ВВГ	3х2,5мм²	п 20	26,0	---	---	ВВГ	3х2,5мм²	п 20	2,0	29.1, 29.2,29.3,60.1	1,37	6,23	ЗК	Компьютеры, принтер помещения №18.
											---	ВВГ	3х2,5мм²	п 20	2,0	29.4,29.5	0,90	4,09	ЗК	Компьютеры помещения №18.
	АВДТ32 Р2 (30 mA)	25	К.1-2	2,27	10,30	ВВГ	3х2,5мм²	п 20	30,0	---	---	ВВГ	3х2,5мм²	п 20	2,0	29.6, 29.7,29.8,60.2	1,37	6,23	ЗК	Компьютеры, принтер помещения №10.
											---	ВВГ	3х2,5мм²	п 20	2,0	29.9,29.10	0,90	4,09	ЗК	Компьютеры помещения №10.
	АВДТ32 Р2 (30 mA)	25	К.1-3	---	---	---	---	---	---	---	---	ВВГ	3х2,5мм²	п 20	40,0	29.11	0,45	2,04	ЗК	Компьютер помещения №2.
	АВДТ32 Р2 (30 mA)	25	---	---	---	---	---	---	---	---	---	---	---	---	---	---	---	---		

Потребность проводов и кабелей, длина, м

Число и сечение жил, напряжение	Марка: ВВГ	Марка: ---
3х2,5	104,0	---
5х10	25,0	---

Потребность труб

Обозначение по стандарту	Диаметр по стандарту, мм	Длина, м
П.20	ф20	104,0
П.40	ф40	25,0

Взам. инв. №

Подп. и дата

Инв. № подл.

Изм.	Кол. уч.	Лист	№ док.	Подп.	Дата
ГИП		Приходько О			
Разраб.		Акшаганов А			
Провер.		Приходько О			
Н.контроль		Приходько О			

64-29-07-2022-ЭОМ

"Строительство физкультурно-оздоровительного комплекса в мкр.Еркинкала г. Атырау"

Электрооборудование. Электроосвещение.

Стадия	Лист	Листов
РП	33	66

Расчетная схема силовой распределительной сети 1ЩСк.

ТОО "Геодезия сервис" 2023 ©

Копировал

А3

Данные распределительного щита	Предохранит. или автомат: Тип	Предохранит. или автомат: Уставка	№ распределительной линии	Распределительная линия до пускателя: Руст или Рном, кВт	Распределительная линия до пускателя: Iрасче или Iном, Iпуск А	Распределительная линия до пускателя: Марка провода	Распределительная линия до пускателя: Число и сечение проводов	Распределительная линия до пускателя: Способ прокладки	Распределительная линия до пускателя: Длина, м	Пусковая аппаратура, коробка ответв.: Тип	Пусковая аппаратура, коробка ответв.: I ном, I уст А	Линия к электроприемнику: Марка провода	Линия к электроприемнику: Число и сечение проводов	Линия к электроприемнику: Способ прокладки	Линия к электроприемнику: Длина, м	Электроприемник: Обозначение по плану	Электроприемник: Руст или Рном, кВт	Электроприемник: Iрасче или Iном, Iпуск А	Электроприемник: Условн. обознач. на плане	Наименование, тип, обозначение чертежа принципиальной схемы
2ЩСк / ЩРВ-24	ВА 47-29 Р3	32	М.21.1	---	---	---	---	---	---	---	---	ВВГ	5х10мм²	п 40	5,0	ВРУ	4.6	8.74		Ввод от ВРУ см. лист №3
Ру= 5,8 кВт Рр= 4,6 кВт Ip= 8,7 А	АВДТ32 Р2 (30 mA)	25	К.2-1	---	---	---	---	---	---	---	---	ВВГ	3х2,5мм²	п 20	40,0	29.1/60.1	1,12	5,09	ЗК	Компьютер, принтер, розеточная сеть помещения №15, 16.
	АВДТ32 Р2 (30 mA)	25	К.2-2	---	---	---	---	---	---	---	---	ВВГ	3х2,5мм²	п 20	40,0	29.2	0,85	3,86	ЗК	Компьютер, розеточная сеть помещения №8, 10, 13.
	АВДТ32 Р2 (30 mA)	25	К.2-3	1,39	6,31	ВВГ	3х2,5мм²	п 20	27,0	---	---	ВВГ	3х2,5мм²	п 20	2,0	29.3/60.2	0,92	4,18	ЗК	Компьютер, принтер помещения №7.
											---	ВВГ	3х2,5мм²	п 20	2,0	29.4/60.3	0,47	2,13	ЗК	Компьютер, принтер помещения №6.
	АВДТ32 Р2 (30 mA)	25	К.2-4	0,94	4,27	ВВГ	3х2,5мм²	п 20	50,0	---	---	ВВГ	3х2,5мм²	п 20	2,0	29.5/60.4	0,47	2,13	ЗК	Компьютер, принтер помещения №2.
											---	ВВГ	3х2,5мм²	п 20	2,0	29.6/60.5	0,47	2,13	ЗК	Компьютер, принтер помещения №1.
	АВДТ32 Р2 (30 mA)	25	К.2-5	---	---	---	---	---	---	---	---	ВВГ	3х2,5мм²	п 20	45,0	29.7/60.6	0,47	2,13	ЗК	Компьютер, принтер помещения №35.

Потребность проводов и кабелей, длина, м

Число и сечение жил, напряжение	Марка: ВВГ	Марка: ---
3х2,5	280,0	---
5х10	5,0	---

Потребность труб

Обозначение по стандарту	Диаметр по стандарту, мм	Длина, м
П.20	ф20	280,0
П.40	ф40	5,0

Взам. инв. №

Подп. и дата

Инв. № подл.

Изм.	Кол. уч.	Лист	№ док.	Подп.	Дата
ГИП		Приходько О			
Разраб.		Акшаганов А			
Провер.		Приходько О			
Н.контроль		Приходько О			

64-29-07-2022-ЭОМ

"Строительство физкультурно-оздоровительного комплекса в мкр.Еркинкала г. Атырау"

Электрооборудование. Электроосвещение.

Стадия	Лист	Листов
РП	34	66

Расчетная схема силовой распределительной сети 2ЩСк. (начало)

ТОО "Геодезия сервис" 2023 ©

Копировал

А3

Данные распределительного щита	Предохранит. или автомат		№ распределительной линии	Распределительная линия до пускателя						Пусковая аппаратура, коробка ответв.		Линия к электроприемнику				Электроприемник				Наименование, тип, обозначение чертежа принципиальной схемы
	Тип	Уставка		Руст или Рном, кВт	Iрасче или Iном, Iпуск А	Марка провода	Число и сечение проводов	Способ прокладки	Длина, м	Тип	I ном, I уст А	Марка провода	Число и сечение проводов	Способ прокладки	Длина, м	Обозначение по плану	Руст или Рном, кВт	Iрасче или Iном, Iпуск А	Условн. обознач. на плане	
2ЩСк / ЩРВ-24	АВДТ32 Р2 (30 mA)	25	К.2-6	0,52	2,36	ВВГ	3х2,5мм²	п 20	41,0	---	---	ВВГ	3х2,5мм²	п 20	2,0	112.1	0,45	2,04	ЗК	Компьютер помещения №36.
											---	ВВГ	3х2,5мм²	п 20	2,0	70.1	0,07	0,31		Проектор помещения №36.
	АВДТ32 Р2 (30 mA)	25	К.2-7	---	---	---	---	---	---	---	---	ВВГ	3х2,5мм²	п 20	25,0	29.8	0,45	2,04	ЗК	Компьютер, помещения №26.
	АВДТ32 Р2 (30 mA)	25	---	---	---	---	---	---	---	---	---	---	---	---	---	---	---	---		Резерв
	АВДТ32 Р2 (30 mA)	25	---	---	---	---	---	---	---	---	---	---	---	---	---	---	---	---		Резерв

Взам. инв. №	Подп. и дата	Инв. № подл.

Изм.	Кол. уч.	Лист	№ док.	Подп.	Дата
ГИП		Приходько О			
Разраб.		Акшаганов А			
Провер.		Приходько О			
Н.контроль		Приходько О			

64-29-07-2022-ЭОМ

"Строительство физкультурно-оздоровительного комплекса в мкр.Еркинкала г. Атырау"

Электрооборудование. Электроосвещение.

Стадия	Лист	Листов
РП	35	66

Расчетная схема силовой распределительной сети 2ЩСк. (окончание)

ТОО "Геодезия сервис" 2023 ©

Копировал

А3

Данные распределительного щита	Тип автомата	Ток расцепителя, А	Номер кабеля	Кабель, провод способ прокладки.	Длина, м	Пусковая аппаратура станция управления	Номер кабеля	Кабель, провод способ прокладки.	Длина, м	Коробка с наборными зажимами.	Кабель, провод способ прокладки.	Длина, м	Расч. мощн. кВт	Расч. ток. А	№ по плану	Условн. обознач. на плане	Наименование токоприёмника
1ЩСв / ЩРв-18	ВА 47-29 Р3	25	М.7	---	---	---	---	---	---	---	ВВГ 5х6мм² П.32	15,0	2,92	5,55	ВРУ		Ввод от ВРУ см. лист №3
	РН-47																см. раздел 64-29-07-2022-ПС
	ВА 47-29 Р1	16	Н.1-1	---	---	---	---	---	---	---	ВВГ 3х1,5мм² П.20	3,0	---	---	1УК		Устройство коммутационное "УК-ВК/01"
							В.1-1.1	---	---	---	ВВГ 3х1,5мм² П.20	3,0	0,10	0,57	YA1		Клапан эл. магнитный КВУ
Ру= 2,92 кВт Рр= 2,92 кВт Ip= 5,55 А	ВА 47-29 Р3	16	В.1-1	---	---	---	---	---	---	---	ВВГ 5х4мм² Т.25	5,0	1,30	2,42	П1	M	Приточная установка П1 в комплексе с щитом управления VS-55-R-H/S
							К.2-1	---		---	КВВГ 3х1,5мм² П.20	55,0	---	---	2ПКУ-1		Пост кнопочный в помещении №2
							В.1-2.1	---	---	---	ВВГ 3х1,5мм² П.20	3,0	0,10	0,57	YA2		Клапан эл. магнитный КВУ
	ВА 47-29 Р3	16	В.1-2	---	---	---	---	---	---	---	ВВГ 5х4мм² Т.25	5,0	1,42	2,70	П2	M	Приточная установка П2 в комплексе с щитом управления VS-100-R-H/S
							К.2-2	---		---	КВВГ 3х1,5мм² П.20	60,0	---	---	2ПКУ-2		Пост кнопочный в помещении №2

Потребность проводов и кабелей, длина, м

Число и сечение жил, напряжение	*Марка*	
	ВВГ	КВВГ
3х1,5	9,0	115,0
5х4	10,0	---
5х6	15	

Потребность труб

Обозначение по стандарту	*Диаметр по стандарту, мм*	*Длина, м*
П.20	*Ф20*	124,0
Т.25	*Ф25*	10,0
П.32	*Ф32*	15,0

Взам. инв. №

Подп. и дата

Инв. № подл.

Изм.	Кол. уч.	Лист	№ док.	Подп.	Дата
ГИП		*Приходько О*			
Разраб.		*Акшаганов А*			
Провер.		*Приходько О*			
Н.контроль		*Приходько О*			

64-29-07-2022-ЭОМ

"Строительство физкультурно-оздоровительного комплекса в мкр.Еркинкала г. Атырау"

Электрооборудование. Электроосвещение.

Стадия	Лист	Листов
РП	*36*	*66*

Расчетная схема силовой распределительной сети 1ЩСв (начало).

ТОО "Геодезия сервис" 2023

Копировал

А3

Данные распределительного щита	Тип автомата	Ток расцепителя, А	Номер кабеля	Кабель, провод способ прокладки.	Длина, м	Пусковая аппаратура станция управления	Номер кабеля	Кабель, провод способ прокладки.	Длина, м	Коробка с наборными зажимами.	Кабель, провод способ прокладки.	Длина, м	Расч. мощн. кВт	Расч. ток. А	№ по плану	Условн. обознач. на плане	Наименование токоприёмника
1ЩСв / ЩРв-18	ВА 47-29 Р1	16	---	---	---	---	---	---	---	---	---	---	---	---	---		Резерв
	ВА 47-29 Р3	16	---	---	---	---	---	---	---	---	---	---	---	---	---		Резерв

Взам. инв. №

Подп. и дата

Инв. № подл.

Изм.	Кол. уч.	Лист	№ док.	Подп.	Дата
ГИП		Приходько О			
Разраб.		Акшаганов А			
Провер.		Приходько О			
Н.контроль		Приходько О			

64-29-07-2022-ЭОМ

"Строительство физкультурно-оздоровительного комплекса в мкр.Еркинкала г. Атырау"

Электрооборудование. Электроосвещение.

Стадия	Лист	Листов
РП	37	66

Расчетная схема силовой распределительной сети 1ЩСв (окончание).

ТОО "Геодезия сервис" 2023

Копировал

А3

Данные распределительного щита	Тип автомата	Ток расцепителя, А	Номер кабеля	Кабель, провод способ прокладки.	Длина, м	Пусковая аппаратура станция управления	Номер кабеля	Кабель, провод способ прокладки.	Длина, м	Коробка с наборными зажимами.	Кабель, провод способ прокладки.	Длина, м	Расч. мощн. кВт	Расч. ток. А	№ по плану	Условн. обознач. на плане	Наименование токоприёмника
2ЩСв / ЩРв-18	ВА 47-29 Р3	25	М.8	---	---	---	---	---	---	---	ВВГ 5х6мм² П.32	55,0	2,38	4,50	ВРУ		Ввод от ВРУ см. лист №3
	РН-47																см. раздел 64-29-07-2022-ПС
	ВА 47-29 Р1	16	Н.2-1	---	---	---	---	---	---	---	ВВГ 3х1,5мм² П.20	3,0	---	---	4УК		Устройство коммутационное "УК-ВК/01"
							В.2-1.1	---	---	---	ВВГ 3х1,5мм² П.20	3,0	0,10	0,57	YA3		Клапан эл. магнитный КВУ
Ру= 2,38 кВт Рр= 2,38 кВт Ір= 4,5 А	ВА 47-29 Р3	16	В.2-1	---	---	---	---	---	---	---	ВВГ 5х4мм² Т.25	8,0	1,58	3,00	П3	M	Приточная установка П3 в комплексе с щитом управления VS-15-R-H/S-T
							К.2-3	---		---	КВВГ 3х1,5мм² П.20	40,0	---	---	2ПКУ-3		Пост кнопочный в помещении №2
							В.2-2.1	---	---	---	ВВГ 3х1,5мм² П.20	3,0	0,10	0,57	YA4		Клапан эл. магнитный КВУ
	ВА 47-29 Р3	16	В.2-2	---	---	---	---	---	---	---	ВВГ 5х4мм² Т.25	6,0	0,60	1,14	П4	M	Приточная установка П4 в комплексе с щитом управления VS-15-R-H/S-T
							К.2-4	---		---	КВВГ 3х1,5мм² П.20	40,0	---	---	2ПКУ-4		Пост кнопочный в помещении №2

Потребность проводов и кабелей, длина, м

Число и сечение жил, напряжение	*Марка*	
	ВВГ	КВВГ
3х1,5	9,0	80,0
5х4	14,0	---
5х6	55	

Потребность труб

Обозначение по стандарту	*Диаметр по стандарту, мм*	*Длина, м*
П.20	*Ф20*	87,0
Т.25	*Ф25*	14,0
П.32	*Ф32*	55,0

Взам. инв. №

Подп. и дата

Инв. № подл.

Изм.	Кол. уч.	Лист	№ док.	Подп.	Дата
ГИП		*Приходько О*			
Разраб.		*Акшаганов А*			
Провер.		*Приходько О*			
Н.контроль		*Приходько О*			

64-29-07-2022-ЭОМ

"Строительство физкультурно-оздоровительного комплекса в мкр.Еркинкала г. Атырау"

Электрооборудование. Электроосвещение.

Стадия	Лист	Листов
РП	*38*	*66*

Расчетная схема силовой распределительной сети 2ЩСв (начало).

ТОО "Геодезия сервис" 2023

Копировал

А3

Данные распределительного щита	Тип автомата	Ток расцепителя, А	Номер кабеля	Кабель, провод способ прокладки.	Длина, м	Пусковая аппаратура станция управления	Номер кабеля	Кабель, провод способ прокладки.	Длина, м	Коробка с наборными зажимами.	Кабель, провод способ прокладки.	Длина, м	Расч. мощн. кВт	Расч. ток. А	№ по плану	Условн. обознач. на плане	Наименование токоприёмника
2ЩСв / ЩРв-18	ВА 47-29 Р1	16	---	---	---	---	---	---	---	---	---	---	---	---	---		Резерв
	ВА 47-29 Р3	16	---	---	---	---	---	---	---	---	---	---	---	---	---		Резерв

Взам. инв. №

Подп. и дата

Инв. № подл.

Изм.	Кол. уч.	Лист	№ док.	Подп.	Дата
ГИП		Приходько О			
Разраб.		Акшаганов А			
Провер.		Приходько О			
Н.контроль		Приходько О			

64-29-07-2022-ЭОМ

"Строительство физкультурно-оздоровительного комплекса в мкр.Еркинкала г. Атырау"

Электрооборудование. Электроосвещение.

Стадия	Лист	Листов
РП	39	66

Расчетная схема силовой распределительной сети 2ЩСв (окончание).

ТОО "Геодезия сервис" 2023

Копировал

А3

Данные распределительного щита	Тип автомата	Ток расцепителя, А	Номер кабеля	Кабель, провод способ прокладки.	Длина, м	Пусковая аппаратура станция управления	Номер кабеля	Кабель, провод способ прокладки.	Длина, м	Коробка с наборными зажимами.	Кабель, провод способ прокладки.	Длина, м	Расч. мощн. кВт	Расч. ток. А	№ по плану	Условн. обознач. на плане	Наименование токоприёмника
ЗЩСв / ЩРВ-36	ВА 47-29 Р3	50	М.9	---	---	---	---	---	---	---	ВВГ 5х25мм² П.63	50,0	19,56	37,20	ВРУ		Ввод от ВРУ см. лист №3
	РН-47																см. раздел 64-29-07-2022-ПС
	ВА 47-29 Р1	16	Н.2-1	---	---	---	---	---	---	---	ВВГ 3х1,5мм² П.20	3,0	---	---	2УК		Устройство коммутационное "УК-ВК/01"
	ВА 47-29 Р3	16	В.3-1	ВВГ 3х2,5мм² П.20	25,0	1ЩУВ (АПД-32)	В.3-1.1	ВВГ 3х2,5мм² П.20	20,0	---	ВВГ 3х2,5мм² Т.20	26,0	0,11	0,63	В8	8ПВ	Вентилятор WKS 1500
Ру= 24,45 кВт Рр= 19,56 кВт Ip= 37,2 А							В.3-1.2	ВВГ 3х2,5мм² П.20	40,0	---	ВВГ 3х2,5мм² Т.20	5,0	0,11	0,63	В2	2ПВ	Вентилятор WKS600
	ВА 47-29 Р3	16	В.3-2	ВВГ 3х2,5мм² П.20	26,0	2ЩУВ (АПД-32)	В.3-2.1	ВВГ 3х2,5мм² П.20	30,0	---	ВВГ 3х2,5мм² Т.20	2,0	0,53	3,01	В3	3ПВ	Вентилятор КЕ-50-25-4
							В.3-2.2	ВВГ 3х2,5мм² П.20	20,0	---	ВВГ 3х2,5мм² Т.20	7,0	0,55	3,02	В4	4ПВ	Вентилятор КЕ-50-25-4
	ВА 47-29 Р3	16	В.3-3	ВВГ 3х2,5мм² П.20	27,0	3ЩУВ (АПД-32)	В.3-3.1	ВВГ 3х2,5мм² П.20	50,0	---	ВВГ 3х2,5мм² Т.20	28,0	1,23	7,00	В6	6ПВ	Вентилятор КЕ-60-30-4
							В.3-3.2	ВВГ 3х2,5мм² П.20	70,0	---	ВВГ 3х2,5мм² Т.20	27,0	0,11	0,63	В7	7ПВ	Вентилятор WKS1000

Потребность проводов и кабелей, длина, м

Число и сечение жил, напряжение	*Марка*	
	ВВГ	КВВГ
3х1,5	3	
3х2,5	376,0	---
5х25	50	

Потребность труб

Обозначение по стандарту	*Диаметр по стандарту, мм*	*Длина, м*
П.20	ф20	309,0
Т.20	ф20	95,0
П.63	ф63	50

Взам. инв. №

Подп. и дата

Инв. № подл.

Изм.	Кол. уч.	Лист	№ док.	Подп.	Дата
ГИП		Приходько О			
Разраб.		Акшаганов А			
Провер.		Приходько О			
Н.контроль		Приходько О			

64-29-07-2022-ЭОМ

"Строительство физкультурно-оздоровительного комплекса в мкр.Еркинкала г. Атырау"

Электрооборудование. Электроосвещение.

Стадия	Лист	Листов
РП	40	66

Расчетная схема силовой распределительной сети ЗЩСв (начало).

ТОО "Геодезия сервис" 2023

Копировал

А3

Данные распределительного щита	Тип автомата	Ток расцепителя, А	Номер кабеля	Кабель, провод способ прокладки.	Длина, м	Пусковая аппаратура станция управления	Номер кабеля	Кабель, провод способ прокладки.	Длина, м	Коробка с наборными зажимами.	Кабель, провод способ прокладки.	Длина, м	Расч. мощн. кВт	Расч. ток. А	№ по плану	Условн. обознач. на плане	Наименование токоприёмника
ЗЩСВ / ЩРВ-36	ВА 47-29 РЗ	16	В.З-4	ВВГ 5х4мм² П.25	28,0	4ЩУВ (АПД-32)	В.З-4.1	ВВГ 5х2,5мм² П.25	30,0	---	ВВГ 5х2,5мм² Т.25	2,0	0,95	1,80	В1	1ПВ	Вентилятор КТ-70-40-8
	ВА 47-29 РЗ	16	В.З-5	ВВГ 5х2,5мм² П.25	5,0	5ЩУВ (АПД-32)	В.З-5.1	ВВГ 5х2,5мм² П.25	5,0	---	ВВГ 5х2,5мм² Т.25	40,0	4,92	9,40	В5	5ПВ	Вентилятор КТ-80-50-6
	ВА 47-29 РЗ	16	В.З-6	ВВГ 5х2,5мм² П.25	30,0	6ЩУВ (АПД-32)	В.З-6.1	ВВГ 5х2,5мм² П.25	30,0	---	ВВГ 5х2,5мм² Т.25	4,0	1,36	2,58	В9	9ПВ	Вентилятор КТ-60-30-4
	ВА 47-29 РЗ	16	В.З-7	ВВГ 3х2,5мм² П.20	32,0	7ЩУВ (АПД-32)	В.З-7.1	---	---	---	ВВГ 3х2,5мм² П.20	15,0	0,14	0,80	В10		Зонт вентиляционный ЗВЭ-900-1,5П
							В.З-7.2	---	---	---	ВВГ 3х2,5мм² П.20	15,0	0,18	0,99	В11		Зонт вентиляционный ЗВЭ-800-2П
	ВА 47-29 РЗ	16	В.З-8	ВВГ 3х2,5мм² П.20	34,0	8ЩУВ (АПД-32)	В.З-8.1	---	---	---	ВВГ 3х2,5мм² П.20	12,0	0,12	0,68	В12		Зонт вентиляционный ЗВП-1100-20
							В.З-8.2	---	---	---	ВВГ 3х2,5мм² П.20	15,0	0,14	0,80	В13		Зонт вентиляционный ЗВЭ-900-1,5П

Потребность проводов и кабелей, длина, м

Число и сечение жил, напряжение	*Марка*	
	ВВГ	КВВГ
3х2,5	123,0	---
5х2,5	178,0	---
5х4	28,0	---

Потребность труб

Обозначение по стандарту	*Диаметр по стандарту, мм*	*Длина, м*
П.20	*Ф20*	123,0
П.25	*Ф25*	128,0
Т.25	*Ф25*	46,0

Взам. инв. №

Подп. и дата

Инв. № подл.

Изм.	Кол. уч.	Лист	№ док.	Подп.	Дата
ГИП		*Приходько О*			
Разраб.		*Акшаганов А*			
Провер.		*Приходько О*			
Н.контроль		*Приходько О*			

64-29-07-2022-ЭОМ

"Строительство физкультурно-оздоровительного комплекса в мкр.Еркинкала г. Атырау"

Электрооборудование. Электроосвещение.

Стадия	Лист	Листов
РП	*41*	*66*

Расчетная схема силовой распределительной сети ЗЩСВ (продолжение).

ТОО "Геодезия сервис" 2023 ©

Копировал

А3

Данные распределительного щита	Тип автомата	Ток расцепителя, А	Номер кабеля	Кабель, провод способ прокладки.	Длина, м	Пусковая аппаратура станция управления	Номер кабеля	Кабель, провод способ прокладки.	Длина, м	Коробка с наборными зажимами.	Кабель, провод способ прокладки.	Длина, м	Расч. мощн. кВт	Расч. ток. А	№ по плану	Условн. обознач. на плане	Наименование токоприёмника
ЗЩСв / ЩРв-36	ВА 47-29 Р3	16	В.3-9	---	---	---	---	---	---	---	ВВГ 5х4мм² П.25	20,0	7,00	13,26	У1		Тепловая завеса VERTRO E/1
	ВА 47-29 Р3	16	В.3-10	---	---	---	---	---	---	---	ВВГ 5х4мм² П.25	23,0	7,00	13,26	У2		Тепловая завеса VERTRO E/1
	ВА 47-29 Р3	16	---	---	---	---	---	---	---	---	---		---	---	---		Резерв
	ВА 47-29 Р3	16	---	---	---	---	---	---	---	---	---	---	---	---	---		Резерв

Потребность проводов и кабелей, длина, м

Число и сечение жил, напряжение	*Марка*	
	ВВГ	КВВГ
5х4	43,0	---

Потребность труб

Обозначение по стандарту	*Диаметр по стандарту, мм*	*Длина, м*
П.25	ф25	43,0

Взам. инв. №

Подп. и дата

Инв. № подл.

Изм.	Кол. уч.	Лист	№ док.	Подп.	Дата
ГИП		*Приходько О*			
Разраб.		*Акшаганов А*			
Провер.		*Приходько О*			
Н.контроль		*Приходько О*			

64-29-07-2022-ЭОМ

"Строительство физкультурно-оздоровительного комплекса в мкр.Еркинкала г. Атырау"

Электрооборудование. Электроосвещение.

Стадия	Лист	Листов
РП	*42*	*66*

Расчетная схема силовой распределительной сети ЗЩСв (окончание).

ТОО "Геодезия сервис" 2023

Копировал

А3

План 1-го этажа блока "А,Б,В,Г" на отм.+0,000;

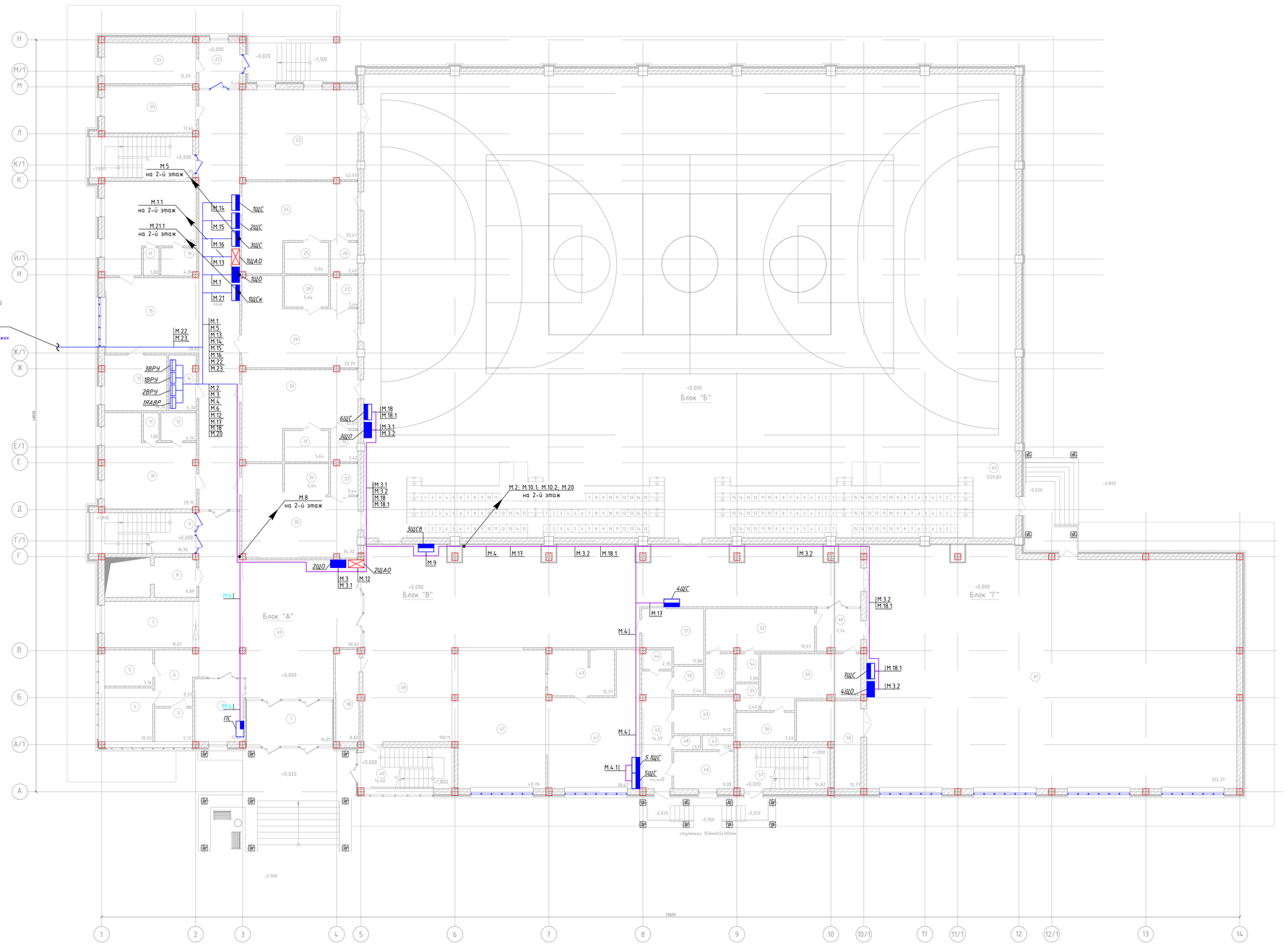

Экспликация помещений 1-го этажа:

Номер помещ.	Наименование	Площадь, м²
1	Тамбур	16,09
2	Комната охраны	12,62
3	Санузел для МГН	5,13
4	Санузел для женщин	10,50
5	Санузел для мужчин	7,16
6	Тамбур	9,37
7	Гардеробная	18,48
8	Лифтовый холл	5,84
9	Лестничная клетка	16,95
10	Комната тренерского состава	29,19
11	Санузел	1,80
12	Душевая	4,14
13	Кабинет врача	14,10
14	Электрощитовая	6,30
15	Зона ожидания	28,82
16	Душевая	4,06
17	Санузел	1,80
18	Комната тренерского состава	28,56
19	Лестничная клетка	16,95
20	Комната персонала	17,64
21	Водомерный узел	15,29
22	Тамбур	7,49
23	Инвентарная	42,59
24	Раздевалка на 20 мест	33,41
25	Душевая	5,64
26	Сан. узел	3,40
27	Сан. узел	3,44
28	Душевая	5,64
29	Раздевалка на 20 мест	33,39
30	Раздевалка на 20 мест	33,43
31	Душевая	5,64
32	Сан. узел	3,42
33	Сан. узел	3,44
34	Душевая	5,64
35	Раздевалка на 20 мест	34,32
36	Коридор	69,68
37	Вестибюль	90,83
38	Помещение уборочного инвентаря	8,82
39	Фойе	199,11
40	Лестничная клетка	14,62
41	Буфет	49,78
42	Помещение для заготовки пищи	38,67
43	Моечная	12,37
44	Комната уборочного инвентаря	2,35
45	Коридор	14,37
46	Гардеробная персонала	9,08
47	Душевая	1,81
48	Санузел	1,53
49	Кладовая сухих продуктов	9,12
50	Склад	3,44
51	Комната уборочного инвентаря	11,88
52	Раздевалка на 8 человек	19,07
53	Душевая	4,68
54	Санузел	2,66
55	Санузел	2,40
56	Душевая	7,03
57	Лестничная клетка	14,62
58	Инвентарная	15,73
59	Раздевалка на 8 человек	19,84
60	Тамбур	7,74
61	Зал борьбы	352,37
62	Зал для игровых видов спорта	1229,83
	Итого:	2705,19

						64-29-07-2022-ЭОМ
						"Строительство физкультурно-оздоровительного комплекса в мкр.Еркинкала г. Атырау"
Изм.	Кол. уч.	Лист	№ док.	Подп.	Дата	
ГИП		Приходько О.				Электрооборудование. Электроосвещение.
Разраб.		Ашиганов А.				
Провер.		Приходько О.				
Н.контроль		Приходько О.				План силовой распределительной сети первого этажа.

Стадия	Лист	Листов
РП	4.3	66

ТОО "Вектор сервис" 2023 ©

Копировал A0

Инв. № подл. | Подп. и дата | Взам. инв. №

План 2-го этажа блока "А,Б,В" на отм.+3,600;

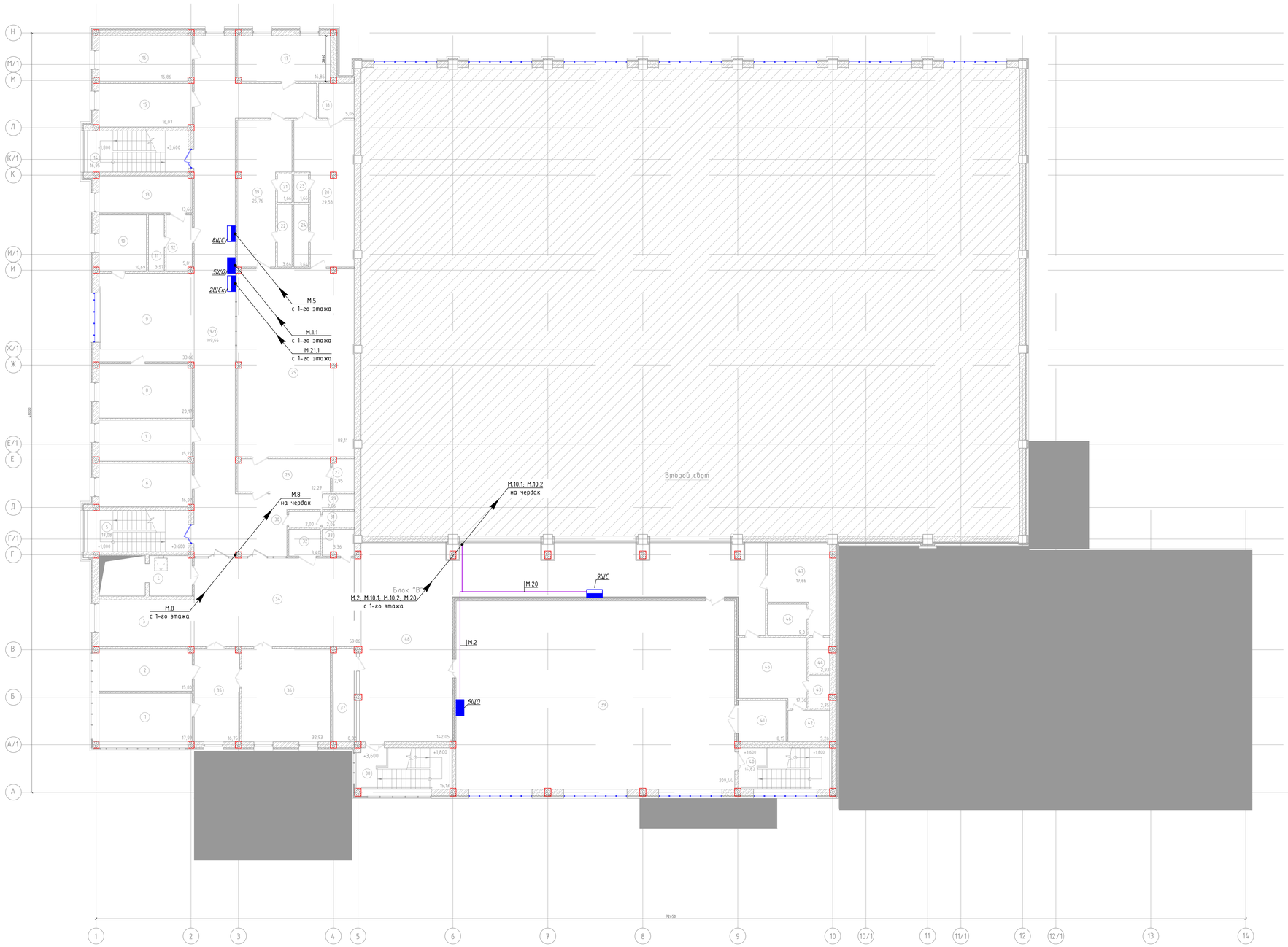

Экспликация помещений 2-го этажа:

Номер помещ.	Наименование	Площадь, м²
1	Кабинет директора	17,99
2	Кабинет зам.директора	15,80
3	Рекреация	19,82
4	Лифтовый холл	6,19
5	Лестничная клетка	17,08
6	Кабинет зам.директора	16,07
7	Кабинет методистов	15,22
8	Помещение настольных видов спорта	20,17
9	Зона отдыха	33,66
10	Кабинет психолога	10,69
11	Душевая	3,57
12	Раздевалка	5,81
13	Массажный кабинет	13,66
14	Лестничная клетка	16,95
15	Кабинет специалистов	16,07
16	Помещение настольных видов спорта	16,86
17	Вент.камера	16,86
18	Санузел для МГН с душевой	5,06
19	Раздевалка на 11 человек	25,76
20	Раздевалка на 12 человек	29,53
21	Санузел	1,66
22	Душевая	3,64
23	Санузел	1,66
24	Душевая	3,64
25	Тренажерный зал	88,11
26	Инвентарная - тренерская	12,27
27	Универсальный санузел	2,95
28	Умывальная	2,00
29	Санузел	2,06
30	Умывальная	2,00
31	Санузел	2,06
32	Санузел для МГН	3,40
33	Комната гигиены женщин	3,36
34	Холл	59,06
35	Приемная	16,75
36	Методический кабинет	32,93
37	Помещение уборочного инвентаря	8,82
38	Лестничная клетка	15,13
39	Зал для занятий боксом	209,44
40	Лестничная клетка	14,62
41	Инвентарная	8,15
42	Душевая	5,26
43	Санузел	2,75
44	Санузел	2,93
45	Раздевалка на 7 человек	17,36
46	Душевые	5,00
47	Раздевалка на 7 человек	17,66
48	Коридор	142,05
	Итого:	1009,54

Изм.	Кол.уч.	Лист	№ док.	Подп.	Дата
ГИП		Приходько О			
Разраб.		Ажигалиев А			
Провер.		Приходько О			
Н.контроль		Приходько О			

64-29-07-2022-ЭОМ

"Строительство физкультурно-оздоровительного комплекса в мкр.Еркинкала г. Атырау"

Электрооборудование. Электроосвещение.

План силовой распределительной сети второго этажа.

Стадия	Лист	Листов
РП	44	66

ТОО "Тазалык сервис" 2023 ©

Копировал

А0

Инв. № подл. | Подп. и дата | Взам. инв. №

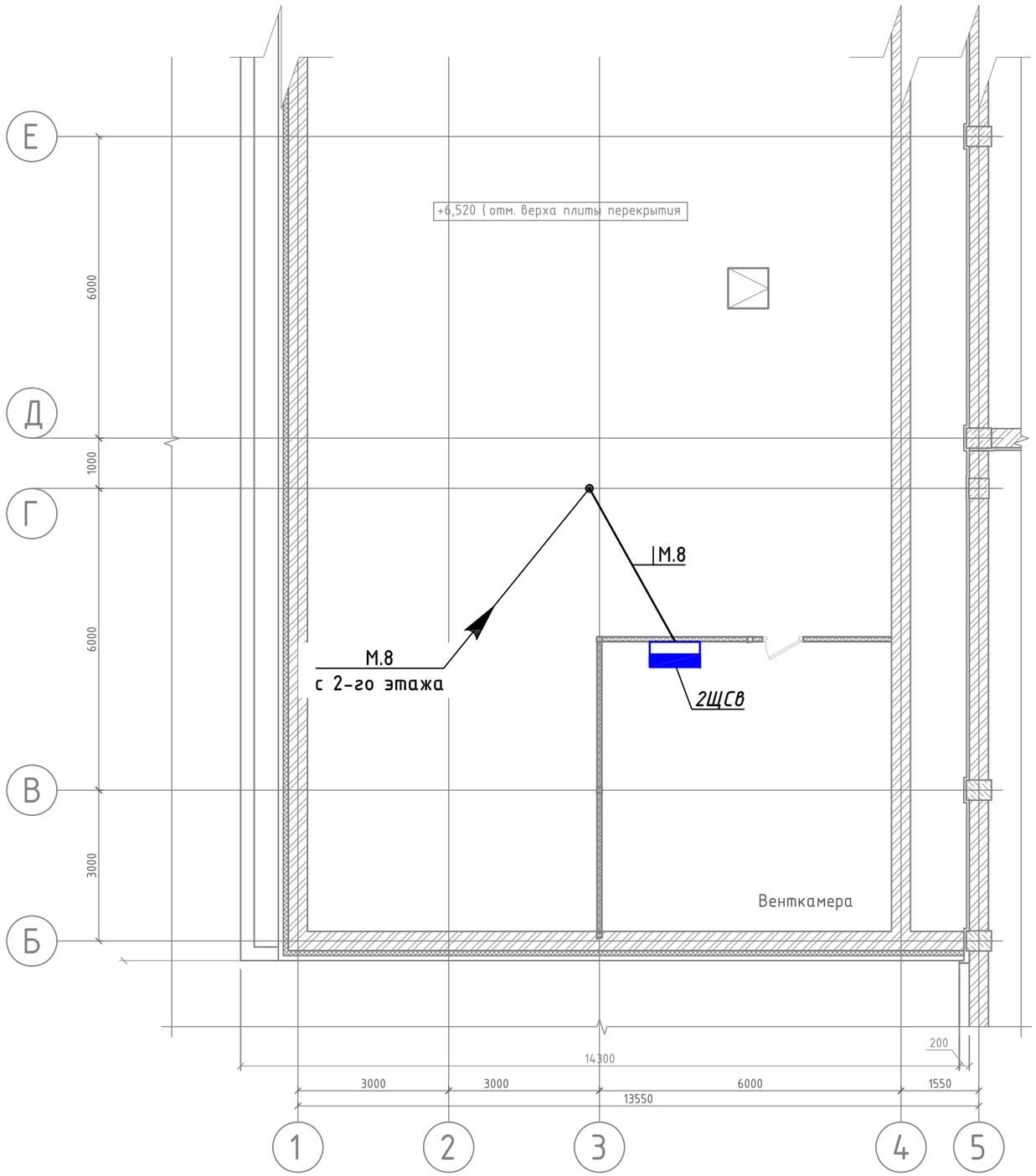

Схема блокировки

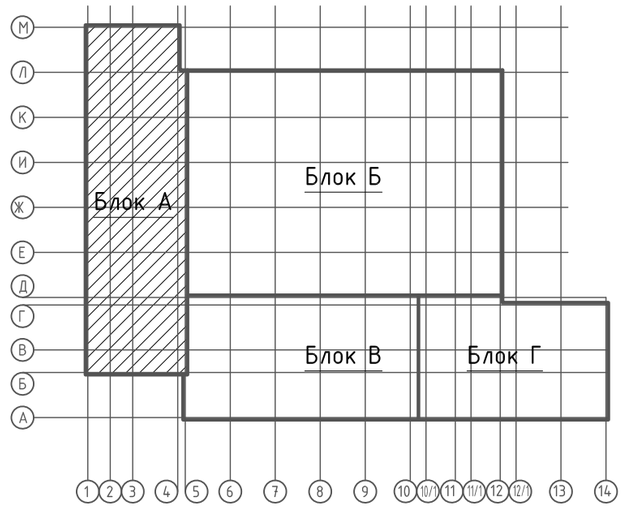

1. Прокладка кабельных линий выполнить скрыто в штробе, с последующей заделкой. Стандартная высота прокладки кабельных линий - 2,8 м от уровня пола.
2. План силовой распределительной сети рассматривать совместно с принципиальной распределительной сети лист №3.

Изм.	Кол. уч.	Лист	№ док.	Подп.	Дата
ГИП		Приходько О			
Разраб.		Акшаганов А			
Провер.		Приходько О			
Н.контроль		Приходько О			

64-29-07-2022-ЭОМ

"Строительство физкультурно-оздоровительного комплекса в мкр.Еркинкала г. Атырау"

Электрооборудование. Электроосвещение.

Стадия	Лист	Листов
РП	45	66

План силовой распределительной сети чердака.

ТОО "Геодезия сервис" 2023 ©

Взам. инв. №

Подп. и дата

Инв. № подл.

Копировал

А3

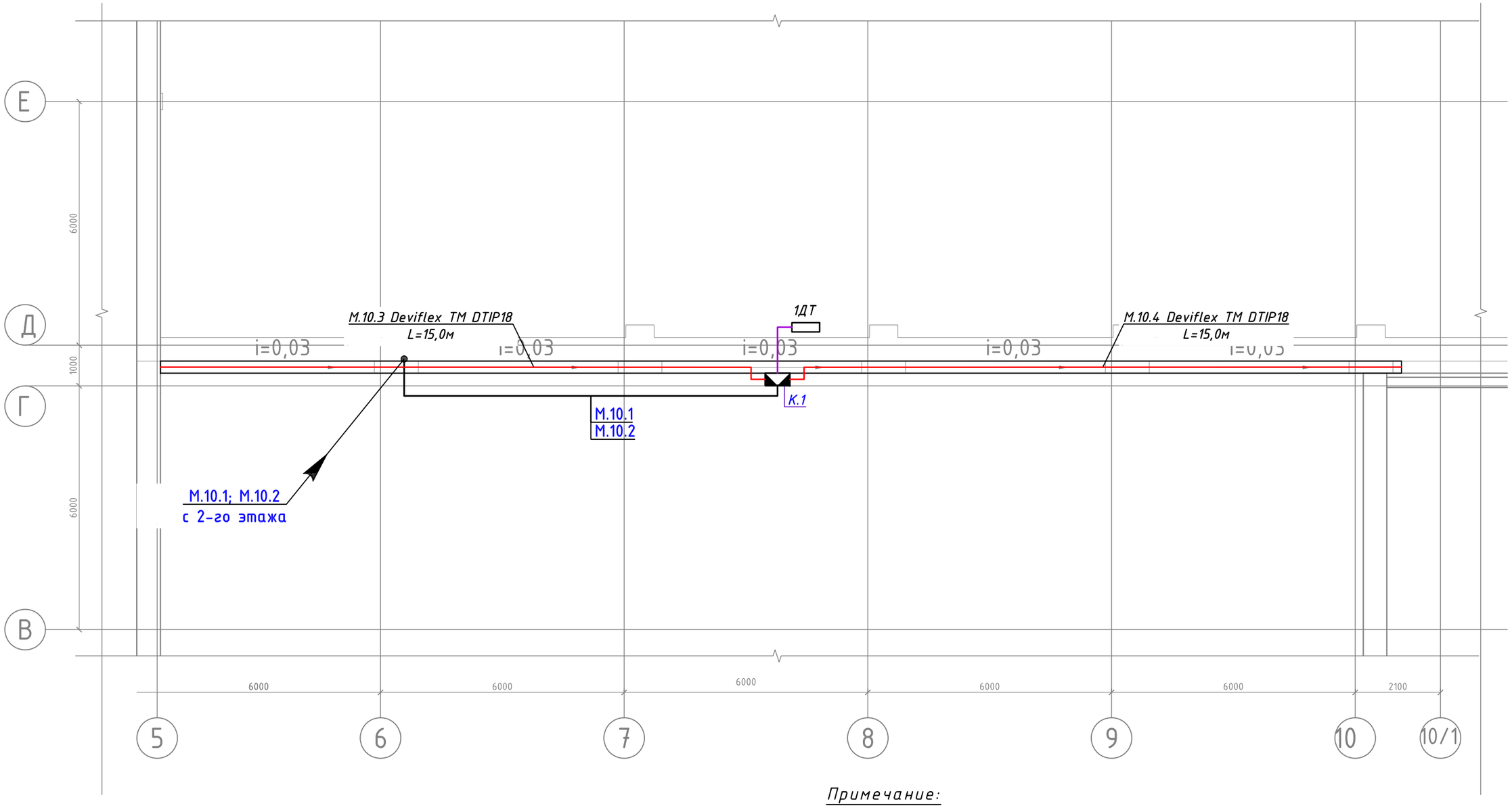

Примечание:

1. Нагревательный кабель марки Deviflex TM DTIP18 крепиться к желобам при помощи алюминиевой липкой ленты типа Alutape.

Параметры обогрева водосточных труб.

№ нагр. секции	Длина секции, м	Руст, кВт	Распред. коробка	Марка кабеля
М.1	15,0	0,25	К.1	Deviflex TM DTIP18/140F0122
М.2	15,0	0,25		Deviflex TM DTIP18/140F0122
Итог:	30,0	0,50		

Взам. инв. №

Подп. и дата

Инв. № подл.

Изм.	Кол. уч.	Лист	№ док.	Подп.	Дата
ГИП		Приходько О			
Разраб.		Акшаганов А			
Провер.		Приходько О			
Н.контроль		Приходько О			

64-29-07-2022-ЭОМ

"Строительство физкультурно-оздоровительного комплекса в мкр.Еркинкала г. Атырау"

Электрооборудование.
Электроосвещение.

Стадия	Лист	Листов
РП	46	66

План силовой распределительной сети чердака.
Обогрев водосточных труб.

ТОО "Геодезия сервис" 2023 ©

Копировал

А3

План 1-го этажа блока "А,Б,В,Г" на отм.+0,000;

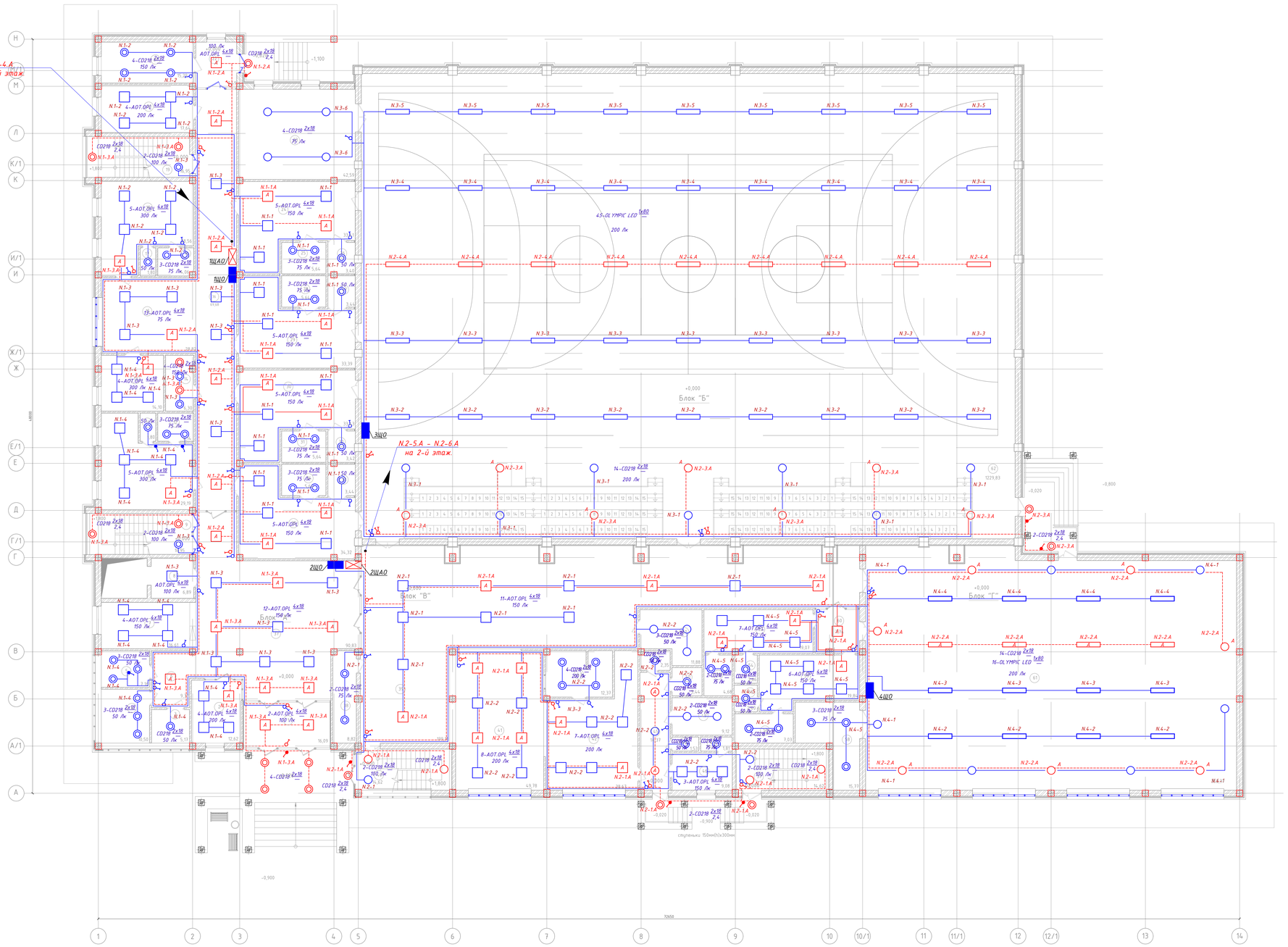

Экспликация помещений 1-го этажа:

Номер помещ.	Наименование	Площадь, м²
1	Тамбур	16,09
2	Комната охраны	12,62
3	Санузел для МГН	5,13
4	Санузел для женщин	10,50
5	Санузел для мужчин	7,16
6	Тамбур	9,37
7	Гардеробная	18,48
8	Лифтовый холл	5,84
9	Лестничная клетка	16,95
10	Комната тренерского состава	29,19
11	Санузел	1,80
12	Душевая	4,14
13	Кабинет врача	14,10
14	Электрощитовая	6,30
15	Зона ожидания	28,82
16	Душевая	4,06
17	Санузел	1,80
18	Комната тренерского состава	28,56
19	Лестничная клетка	16,95
20	Комната персонала	17,64
21	Водомерный узел	15,29
22	Тамбур	7,49
23	Инвентарная	42,59
24	Раздевалка на 20 мест	33,41
25	Душевая	5,64
26	Сан. узел	3,40
27	Сан. узел	3,44
28	Душевая	5,64
29	Раздевалка на 20 мест	33,39
30	Раздевалка на 20 мест	33,43
31	Душевая	5,64
32	Сан. узел	3,42
33	Сан. узел	3,44
34	Душевая	5,64
35	Раздевалка на 20 мест	34,32
36	Коридор	69,68
37	Вестибюль	90,83
38	Помещение уборочного инвентаря	8,82
39	Фойе	199,11
40	Лестничная клетка	14,62
41	Буфет	49,78
42	Помещение для доготовки пищи	38,67
43	Моечная	12,37
44	Комната уборочного инвентаря	2,35
45	Коридор	14,37
46	Гардеробная персонала	9,08
47	Душевая	1,81
48	Санузел	1,53
49	Кладовая сухих продуктов	9,12
50	Склад	3,44
51	Комната уборочного инвентаря	11,88
52	Раздевалка на 8 человек	19,07
53	Душевая	4,68
54	Санузел	2,66
55	Санузел	2,40
56	Душевая	7,03
57	Лестничная клетка	14,62
58	Инвентарная	15,77
59	Раздевалка на 8 человек	19,84
60	Тамбур	7,74
61	Зал борьбы	352,37
62	Зал для игровых видов спорта	1229,83
	Итого:	2705,19

							64-29-07-2022-ЭОМ
							"Строительство физкультурно-оздоровительного комплекса в мкр.Еркинкала г. Атырау"
Изм.	Кол. уч.	Лист	№ док.	Подп.	Дата		
ГИП		Приходько О.				Электрооборудование. Электроосвещение.	Стадия: РП; Лист: 47; Листов: 66
Разраб.		Акшуганов А.					
Провер.		Приходько О.					
Н.контроль		Приходько О.				План осветительной сети первого этажа.	ТОО "Сервис" 2023 ©

Копировал | A0

Взам. инв. № | Подп. и дата | Инв. № подл.

План 2-го этажа блока "А,Б,В" на отм.+3,600;

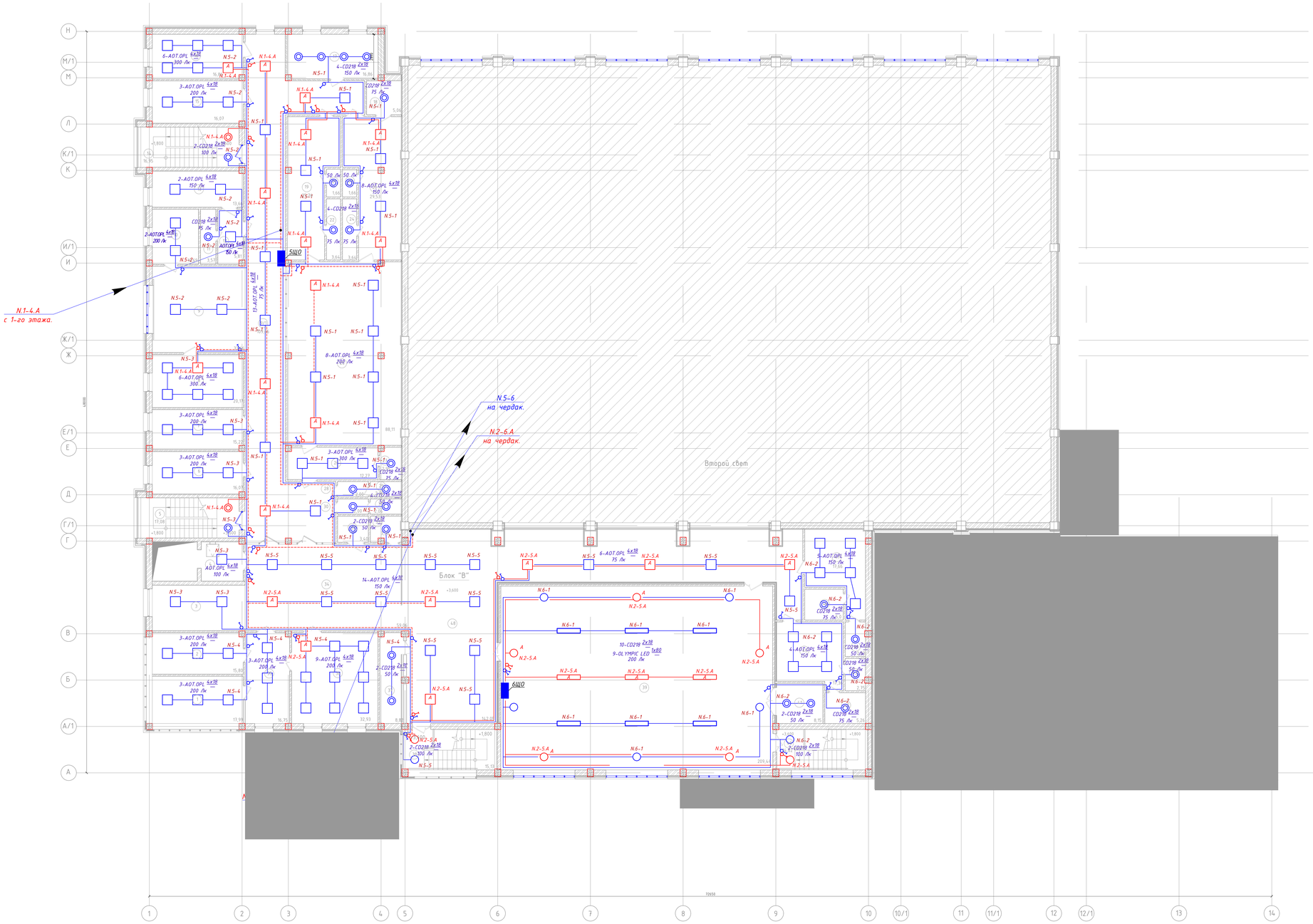

Экспликация помещений 2-го этажа:

Номер помещ.	Наименование	Площадь, м²
1	Кабинет директора	17,99
2	Кабинет зам.директора	15,80
3	Рекреация	19,82
4	Лифтовый холл	6,19
5	Лестничная клетка	17,08
6	Кабинет зам.директора	16,07
7	Кабинет методистов	15,22
8	Помещение настольных видов спорта	20,17
9	Зона отдыха	33,66
10	Кабинет психолога	10,69
11	Душевая	3,57
12	Раздевалка	5,81
13	Массажный кабинет	13,66
14	Лестничная клетка	16,95
15	Кабинет специалистов	16,07
16	Помещение настольных видов спорта	16,86
17	Вент.камера	16,86
18	Санузел для МГН с душевой	5,06
19	Раздевалка на 11 человек	25,76
20	Раздевалка на 12 человек	29,53
21	Санузел	1,66
22	Душевая	3,64
23	Санузел	1,66
24	Душевая	3,64
25	Тренажерный зал	88,11
26	Инвентарная - тренерская	12,27
27	Универсальный санузел	2,95
28	Умывальная	2,00
29	Санузел	2,06
30	Умывальная	2,00
31	Санузел	2,06
32	Санузел для МГН	3,40
33	Комната гигиены женщин	3,36
34	Холл	59,06
35	Приемная	16,75
36	Методический кабинет	32,93
37	Помещение уборочного инвентаря	8,82
38	Лестничная клетка	15,13
39	Зал для занятий боксом	209,44
40	Лестничная клетка	14,62
41	Инвентарная	8,15
42	Душевая	5,26
43	Санузел	2,75
44	Санузел	2,93
45	Раздевалка на 7 человек	17,36
46	Душевая	5,00
47	Раздевалка на 7 человек	17,66
48	Коридор	142,05
	Итого:	1009,54

Изм.	Кол.уч.	Лист	№ док.	Подп.	Дата	64-29-07-2022-ЭОМ
						"Строительство физкультурно-оздоровительного комплекса в мкр.Еркинкала г. Атырау"
ГИП		Приходько О.				Электрооборудование. Электроосвещение.
Разраб.		Ажиахмед А.				
Провер.		Приходько О.				
Н.контроль		Приходько О.				План осветительной сети второго этажа.

Стадия	Лист	Листов
РП	48	66

ТОО "Геодезия сервис" 2023 ©

Копировал A0

Инв.№ подл. | Подп. и дата | Взам. инв.№

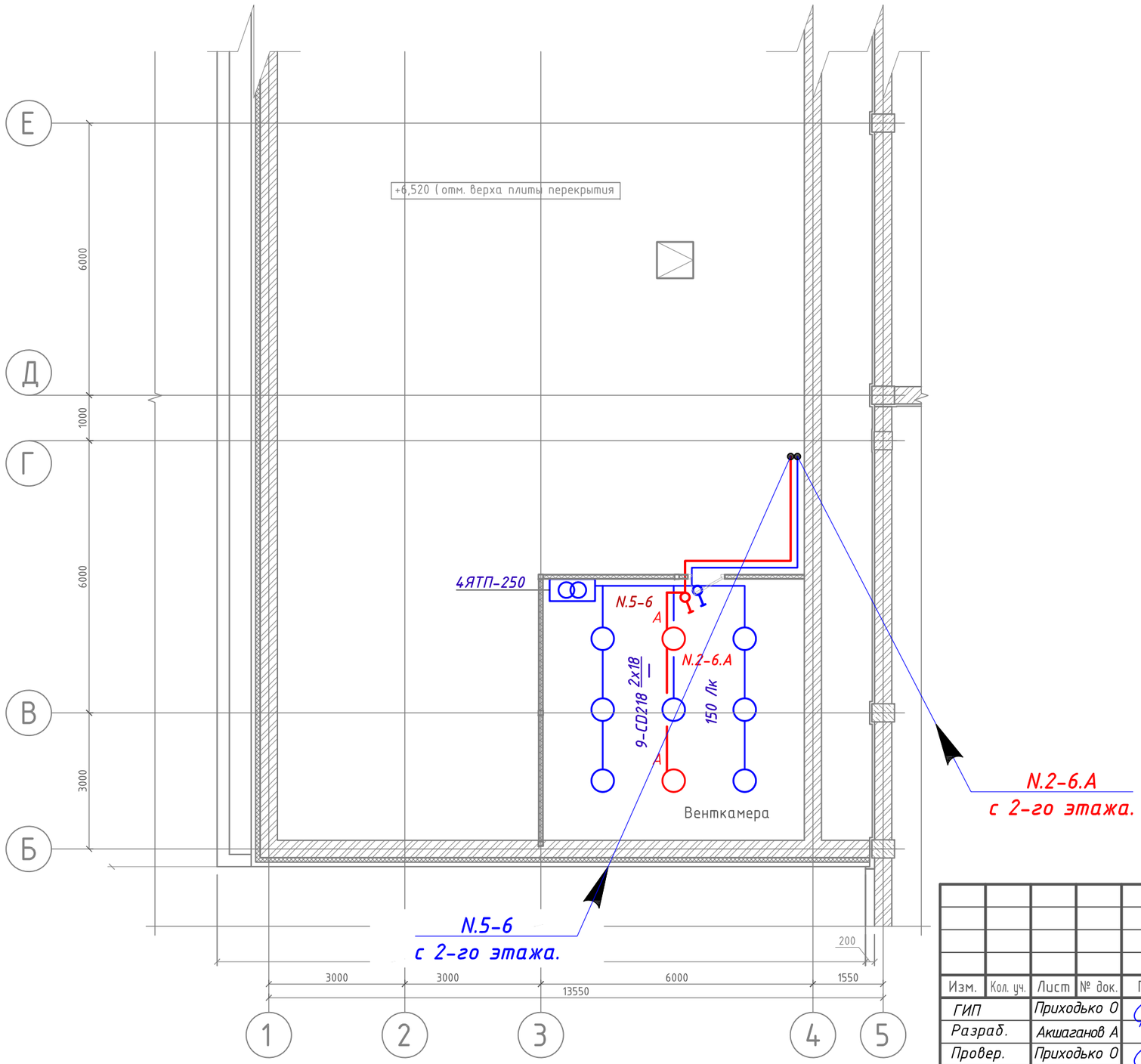

Схема блокировки

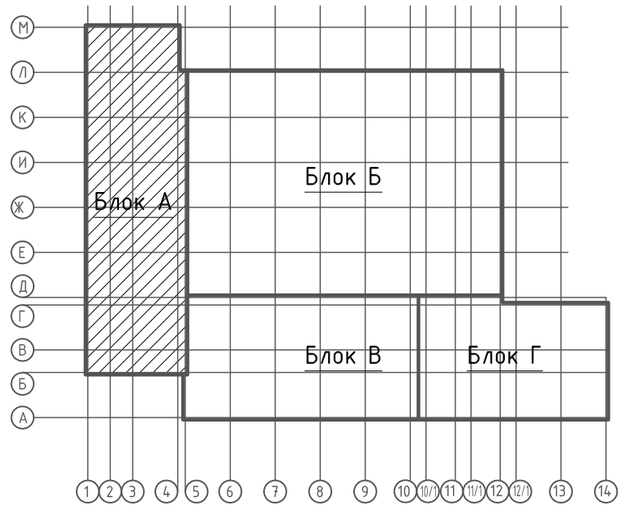

Взам. инв. №	Подп. и дата	Инв. № подл.

Изм.	Кол. уч.	Лист	№ док.	Подп.	Дата
ГИП		Приходько О			
Разраб.		Акшаганов А			
Провер.		Приходько О			
Н.контроль		Приходько О			

64-29-07-2022-ЭОМ

"Строительство физкультурно-оздоровительного комплекса в мкр.Еркинкала г. Атырау"

Электрооборудование.
Электроосвещение.

Стадия	Лист	Листов
РП	49	66

План осветительной сети чердака.

ТОО "Геодезия сервис" 2023 ©

Копировал

А3

План 1-го этажа блока "А,Б,В,Г" на отм.+0,000;

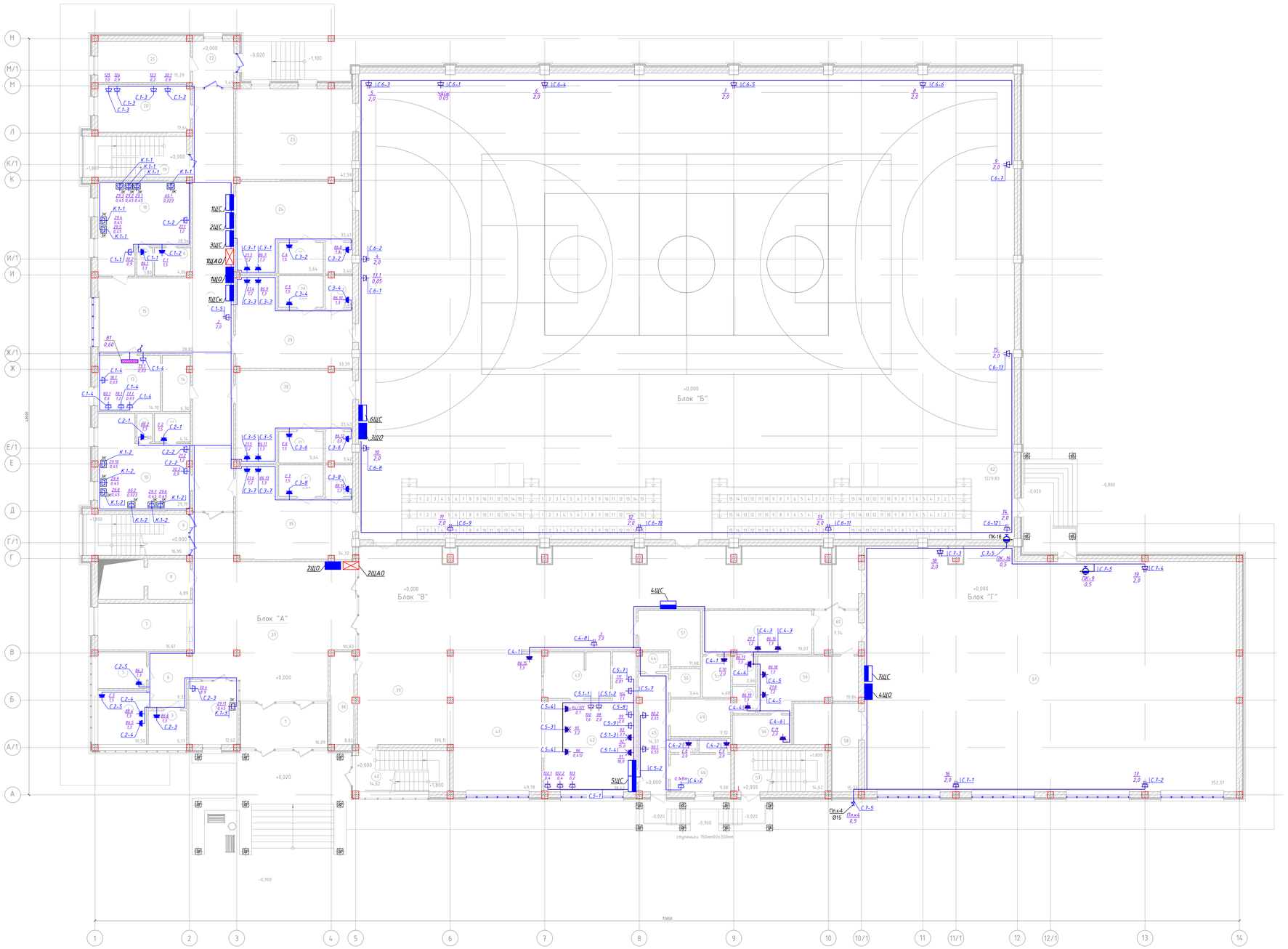

Экспликация помещений 1-го этажа:

Номер помещ.	Наименование	Площадь, м²
1	Тамбур	16,09
2	Комната охраны	12,62
3	Санузел для МГН	5,17
4	Санузел для женщин	10,50
5	Санузел для мужчин	7,16
6	Тамбур	9,37
7	Гардеробная	18,48
8	Лифтовый холл	5,84
9	Лестничная клетка	16,95
10	Комната тренерского состава	29,79
11	Санузел	1,80
12	Душевая	4,14
13	Кабинет врача	14,10
14	Электрощитовая	6,30
15	Зона ожидания	28,82
16	Душевая	4,06
17	Санузел	1,80
18	Комната тренерского состава	28,56
19	Лестничная клетка	16,95
20	Комната персонала	17,64
21	Водомерный узел	15,29
22	Тамбур	7,49
23	Инвентарная	42,59
24	Раздевалка на 20 мест	33,41
25	Душевая	5,64
26	Сан. узел	3,40
27	Сан. узел	3,44
28	Душевая	5,64
29	Раздевалка на 20 мест	33,39
30	Раздевалка на 20 мест	33,43
31	Душевая	5,64
32	Сан. узел	3,42
33	Сан. узел	3,44
34	Душевая	5,64
35	Раздевалка на 20 мест	34,32
36	Коридор	69,68
37	Вестибюль	90,83
38	Помещение уборочного инвентаря	8,82
39	Фойе	199,11
40	Лестничная клетка	14,62
41	Буфет	49,78
42	Помещение для доготовки пищи	38,67
43	Моечная	12,37
44	Комната уборочного инвентаря	2,35
45	Коридор	14,37
46	Гардеробная персонала	9,08
47	Душевая	1,81
48	Санузел	1,53
49	Кладовая сухих продуктов	9,12
50	Склад	3,44
51	Комната уборочного инвентаря	11,88
52	Раздевалка на 8 человек	19,07
53	Душевая	4,68
54	Санузел	2,66
55	Санузел	2,40
56	Душевая	7,03
57	Лестничная клетка	14,62
58	Инвентарная	15,77
59	Раздевалка на 8 человек	19,84
60	Тамбур	7,74
61	Зал борьбы	352,37
62	Зал для игровых видов спорта	1229,83
	Итого:	2705,19

						64-29-07-2022-ЭОМ
						"Строительство физкультурно-оздоровительного комплекса в мкр.Еркинкала г. Атырау"
Изм.	Кол. уч.	Лист	№ док.	Подп.	Дата	
ГИП		Прикладко О				Электрооборудование. Электроосвещение.
Разраб.		Ашиханов А				Стадия: РП; Лист: 50; Листов: 66
Провер.		Прикладко О				
Н.контроль		Прикладко О				План силовой сети первого этажа.
						ТОО "Сервисная сервис" 2023 ©

Копировал A0

Инв.№ подл. | Подп. и дата | Взам. инв. №

План 2-го этажа блока "А,Б,В" на отм.+3,600;

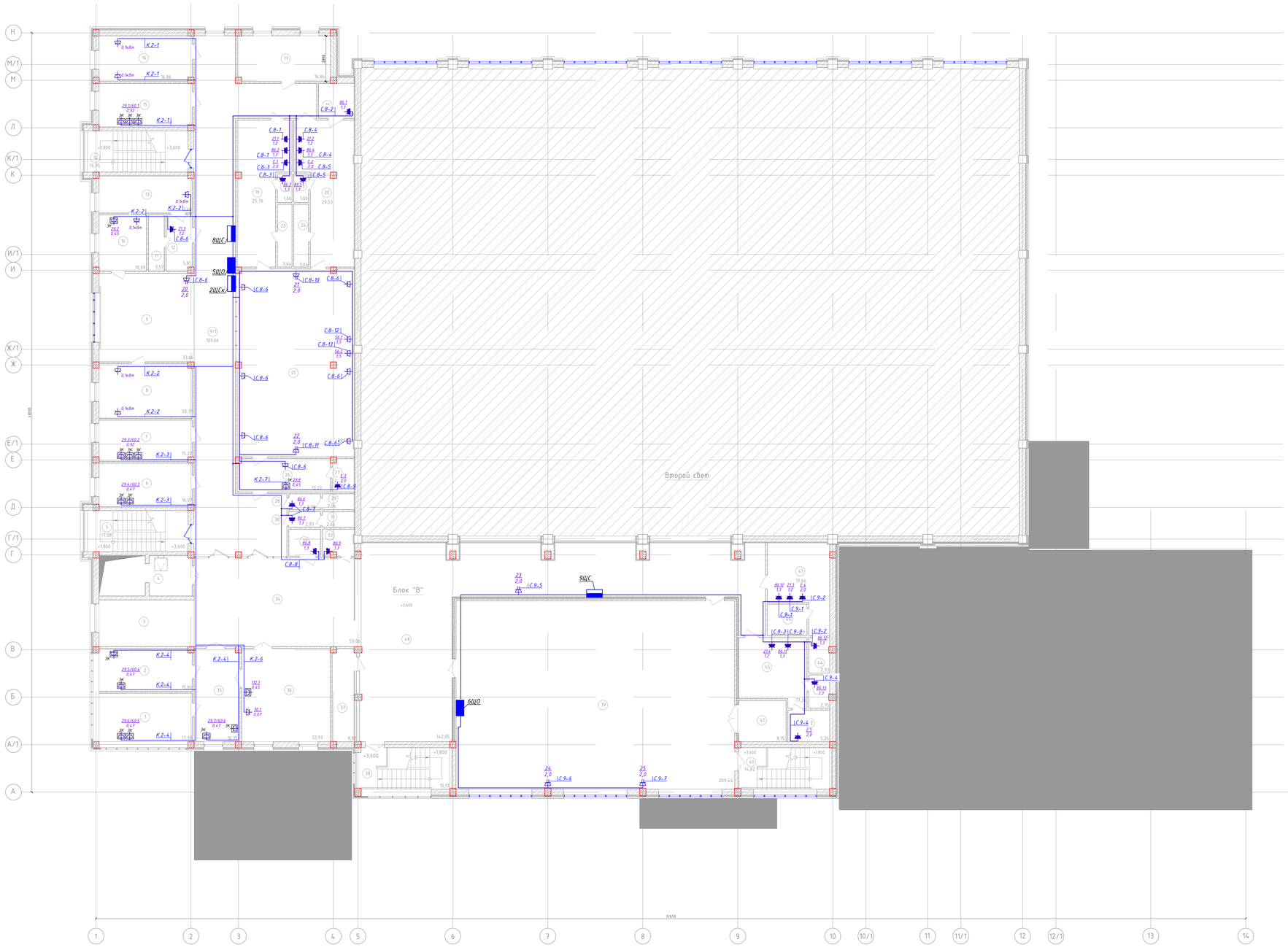

Экспликация помещений 2-го этажа:

Номер помещ.	Наименование	Площадь, м²
1	Кабинет директора	17,99
2	Кабинет зам.директора	15,80
3	Рекреация	19,82
4	Лифтовый холл	6,19
5	Лестничная клетка	17,08
6	Кабинет зам.директора	16,07
7	Кабинет методистов	15,22
8	Помещение настольных видов спорта	20,17
9	Зона отдыха	33,66
10	Кабинет психолога	10,69
11	Душевая	3,57
12	Раздевалка	5,81
13	Массажный кабинет	13,66
14	Лестничная клетка	16,95
15	Кабинет специалистов	16,07
16	Помещение настольных видов спорта	16,86
17	Вент.камера	16,86
18	Санузел для МГН с душевой	5,06
19	Раздевалка на 11 человек	25,76
20	Раздевалка на 12 человек	29,53
21	Санузел	1,66
22	Душевая	3,64
23	Санузел	1,66
24	Душевая	3,64
25	Тренажерный зал	88,11
26	Инвентарная - тренерская	12,27
27	Универсальный санузел	2,95
28	Умывальная	2,00
29	Санузел	2,06
30	Умывальная	2,00
31	Санузел	2,06
32	Санузел для МГН	3,40
33	Комната гигиены женщин	3,36
34	Холл	59,06
35	Приемная	16,75
36	Методический кабинет	32,93
37	Помещение уборочного инвентаря	8,82
38	Лестничная клетка	15,13
39	Зал для занятий боксом	209,44
40	Лестничная клетка	14,62
41	Инвентарная	8,15
42	Душевые	5,26
43	Санузел	2,75
44	Санузел	2,93
45	Раздевалка на 7 человек	17,36
46	Душевые	5,00
47	Раздевалка на 7 человек	17,66
48	Коридор	142,05
	Итого:	1009,54

Изм.	Кол.уч.	Лист	№ док.	Подп.	Дата
ГИП		Приходько О.			
Разраб.		Акиганов А.			
Провер.		Приходько О.			
Н.контроль		Приходько О.			

64-29-07-2022-ЭОМ

"Строительство физкультурно-оздоровительного комплекса в мкр.Еркинкала г. Атырау"

Электрооборудование. Электроосвещение.

Стадия	Лист	Листов
РП	51	66

План силовой сети второго этажа.

ТОО "Техсервис сервис" 2023

Копировал

А0

Инв. № подл. | Подп. и дата | Взам. инв. №

План 1-го этажа блока "А,Б,В,Г" на отм.+0,000;

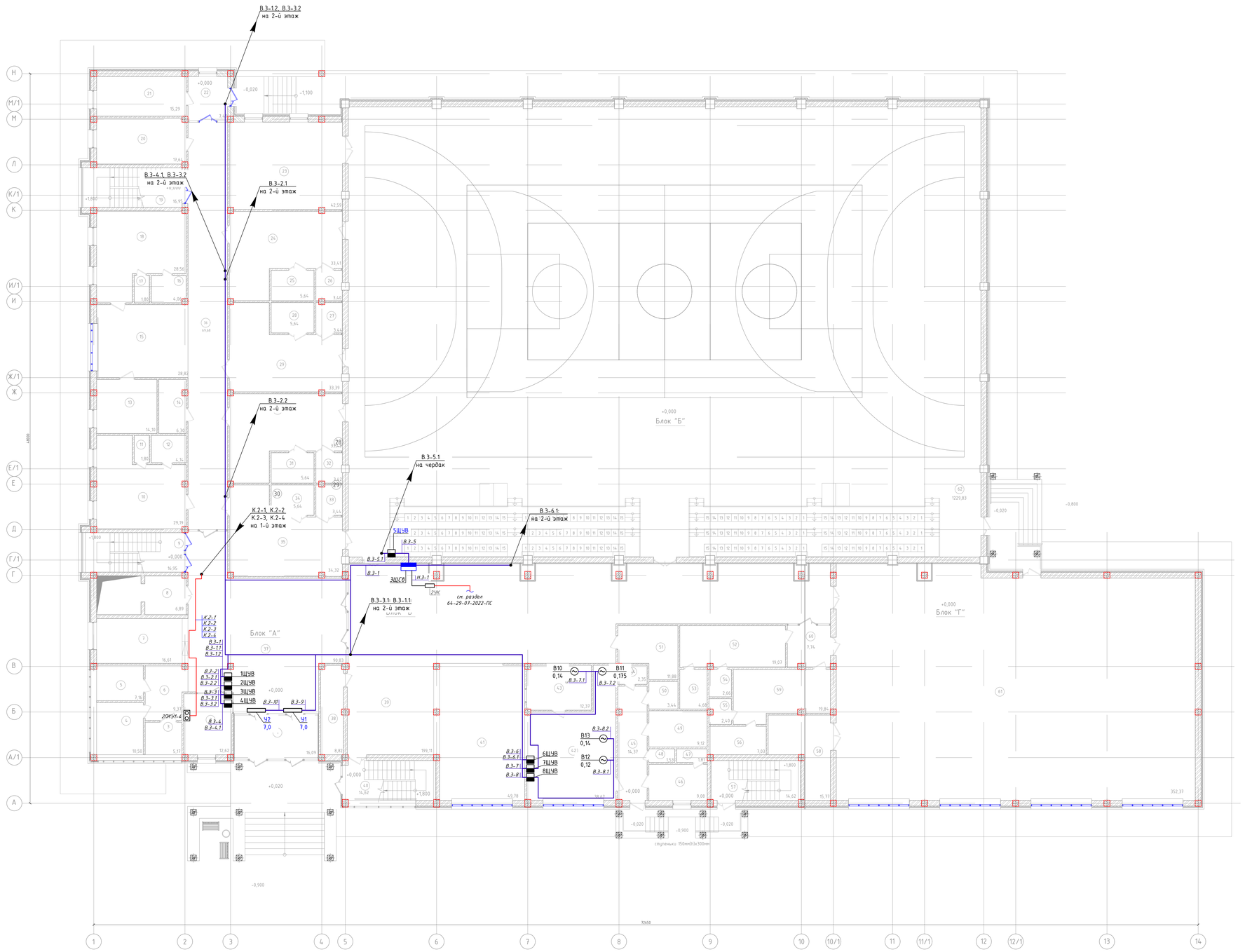

Экспликация помещений 1-го этажа:

Номер помещ.	Наименование	Площадь, м²
1	Тамбур	16,09
2	Комната охраны	12,62
3	Санузел для МГН	5,13
4	Санузел для женщин	10,50
5	Санузел для мужчин	7,16
6	Тамбур	9,37
7	Гардеробная	18,48
8	Лифтовый холл	5,84
9	Лестничная клетка	16,95
10	Комната тренерского состава	29,19
11	Санузел	1,80
12	Душевая	4,14
13	Кабинет врача	14,10
14	Электрощитовая	6,30
15	Зона ожидания	28,82
16	Душевая	4,06
17	Санузел	1,80
18	Комната тренерского состава	28,56
19	Лестничная клетка	16,95
20	Комната персонала	17,64
21	Водомерный узел	15,29
22	Тамбур	7,49
23	Инвентарная	42,59
24	Раздевалка на 20 мест	33,41
25	Душевая	5,64
26	Сан. узел	3,40
27	Сан. узел	3,44
28	Душевая	5,64
29	Раздевалка на 20 мест	33,39
30	Раздевалка на 20 мест	33,43
31	Душевая	5,64
32	Сан. узел	3,42
33	Сан. узел	3,44
34	Душевая	5,64
35	Раздевалка на 20 мест	34,32
36	Коридор	69,68
37	Вестибюль	90,83
38	Помещение уборочного инвентаря	8,82
39	Фойе	199,11
40	Лестничная клетка	14,62
41	Буфет	49,78
42	Помещение для заготовки пищи	38,67
43	Моечная	12,37
44	Комната уборочного инвентаря	2,35
45	Коридор	14,37
46	Гардеробная персонала	9,08
47	Душевая	1,81
48	Санузел	1,53
49	Кладовая сухих продуктов	9,12
50	Склад	3,44
51	Комната уборочного инвентаря	11,88
52	Раздевалка на 8 человек	19,07
53	Душевая	4,68
54	Санузел	2,66
55	Санузел	2,40
56	Душевая	7,03
57	Лестничная клетка	14,62
58	Инвентарная	15,77
59	Раздевалка на 8 человек	19,84
60	Тамбур	7,74
61	Зал борьбы	352,37
62	Зал для игровых видов спорта	1229,83
	Итого:	2705,19

Изм.	Кол. уч.	Лист	№ док.	Подп.	Дата
ГИП		Приходько О.			
Разраб.		Ажаганов А.			
Провер.		Приходько О.			
Н.контроль		Приходько О.			

64-29-07-2022-ЭОМ

"Строительство физкультурно-оздоровительного комплекса в мкр.Еркинкала г. Атырау"

Электрооборудование. Электроосвещение.

План сети вентиляции первого этажа.

Стадия	Лист	Листов
РП	52	66

ТОО "Геодезия сервис" 2023

Копировал

А0

Инв. № подл. | Подп. и дата | Взам. инв. №

План 2-го этажа блока "А,Б,В" на отм.+3,600;

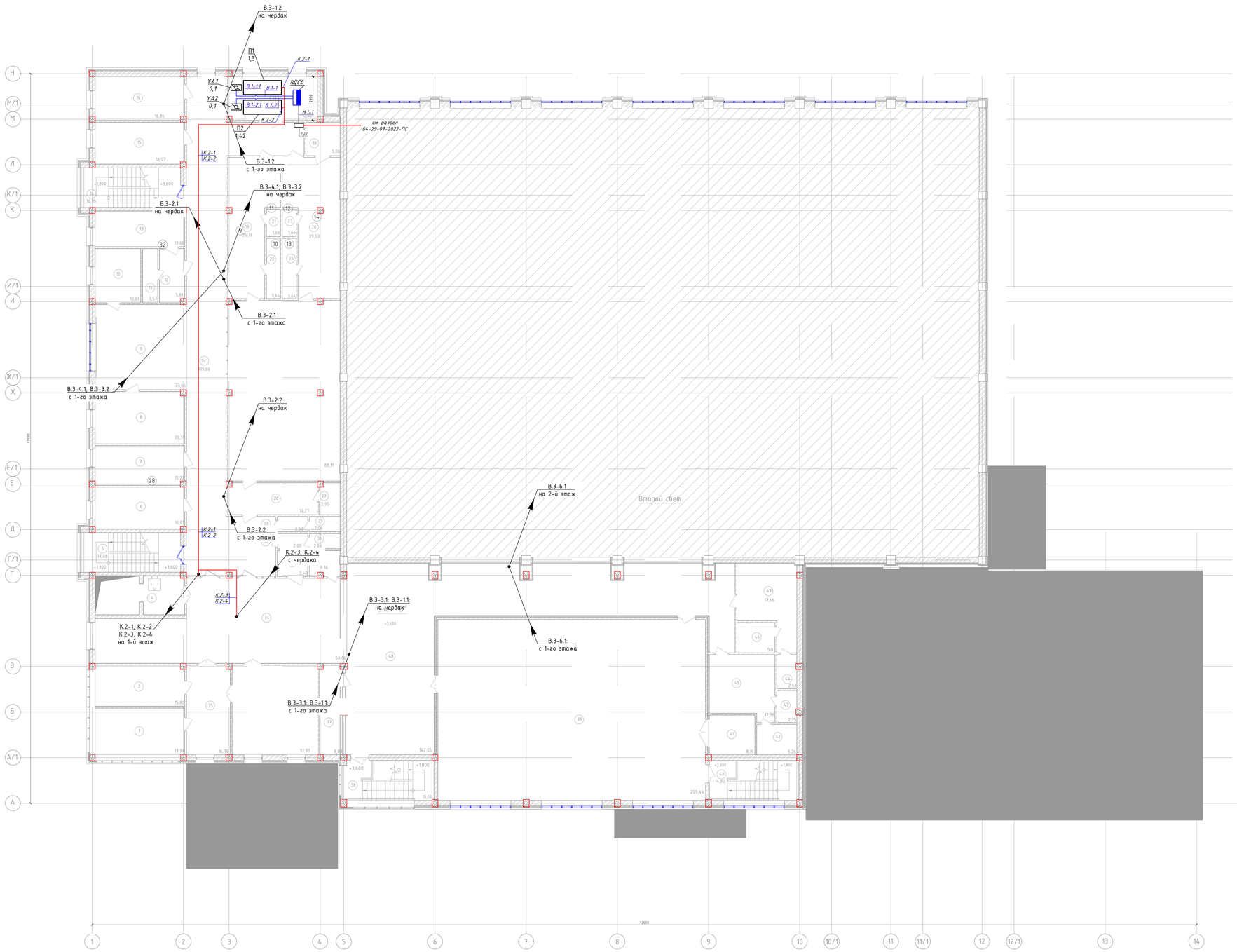

Экспликация помещений 2-го этажа:

Номер помещ.	Наименование	Площадь, м²
1	Кабинет директора	17,99
2	Кабинет зам.директора	15,80
3	Рекреация	19,82
4	Лифтовый холл	6,19
5	Лестничная клетка	17,08
6	Кабинет зам.директора	16,07
7	Кабинет методистов	15,22
8	Помещение настольных видов спорта	20,17
9	Зона отдыха	33,66
10	Кабинет психолога	10,69
11	Душевая	3,57
12	Раздевалка	5,81
13	Массажный кабинет	13,66
14	Лестничная клетка	16,95
15	Кабинет специалистов	16,07
16	Помещение настольных видов спорта	16,86
17	Вент.камера	16,86
18	Санузел для МГН с душевой	5,06
19	Раздевалка на 11 человек	25,76
20	Раздевалка на 12 человек	29,53
21	Санузел	1,66
22	Душевая	3,64
23	Санузел	1,66
24	Душевая	3,64
25	Тренажерный зал	88,11
26	Инвентарная - тренерская	12,27
27	Универсальный санузел	2,95
28	Умывальная	2,00
29	Санузел	2,06
30	Умывальная	2,00
31	Санузел	2,06
32	Санузел для МГН	3,40
33	Комната гигиены женщин	3,36
34	Холл	59,06
35	Приемная	16,75
36	Методический кабинет	32,93
37	Помещение уборочного инвентаря	8,82
38	Лестничная клетка	15,13
39	Зал для занятий боксом	209,44
40	Лестничная клетка	14,62
41	Инвентарная	8,15
42	Душевая	5,26
43	Санузел	2,75
44	Санузел	2,93
45	Раздевалка на 7 человек	17,36
46	Душевая	5,00
47	Раздевалка на 7 человек	17,66
48	Коридор	142,05
	Итого:	1009,54

Изм.	Кол. уч.	Лист	№ док.	Подп.	Дата
ГИП		Приходько О.			
Разраб.		Ашуганов А.			
Провер.		Приходько О.			
Н.контроль		Приходько О.			

64-29-07-2022-ЭОМ

"Строительство физкультурно-оздоровительного комплекса в мкр.Еркинкала г. Атырау"

Электрооборудование. Электроосвещение.

Стадия	Лист	Листов
РП	53	66

План сети вентиляции второго этажа.

ТОО "Тепловик сервис" 2023 ©

Копировал

А0

Инв. № подл. | Подп. и дата | Взам. инв. №

План чердака

Примечание: Вблизи электродвигателей вентиляторов установить 3х фазные пакетные выключатели тип ПКП25-13/К 25А для безопасного ремонта.

						64-29-07-2022-ЭОМ	
						"Строительство физкультурно-оздоровительного комплекса в мкр.Еркинкала г. Атырау"	
Изм.	Кол. уч.	Лист	№ док.	Подп.	Дата		
Гип		Приходько О.				Электрооборудование. Электроосвещение.	Стадия: РП; Лист: 54; Листов: 66
Разраб.		Аншаханов А.					
Провер.		Приходько О.					
Н.контроль		Приходько О.				План сети вентиляции чердака.	ТОО "Каспийский сервис" 2023

Копировал A0

Взам. инв. №

Подп. и дата

Инв. № подл.

План 1-го этажа блока "А,Б,В,Г" на отм.+0,000;

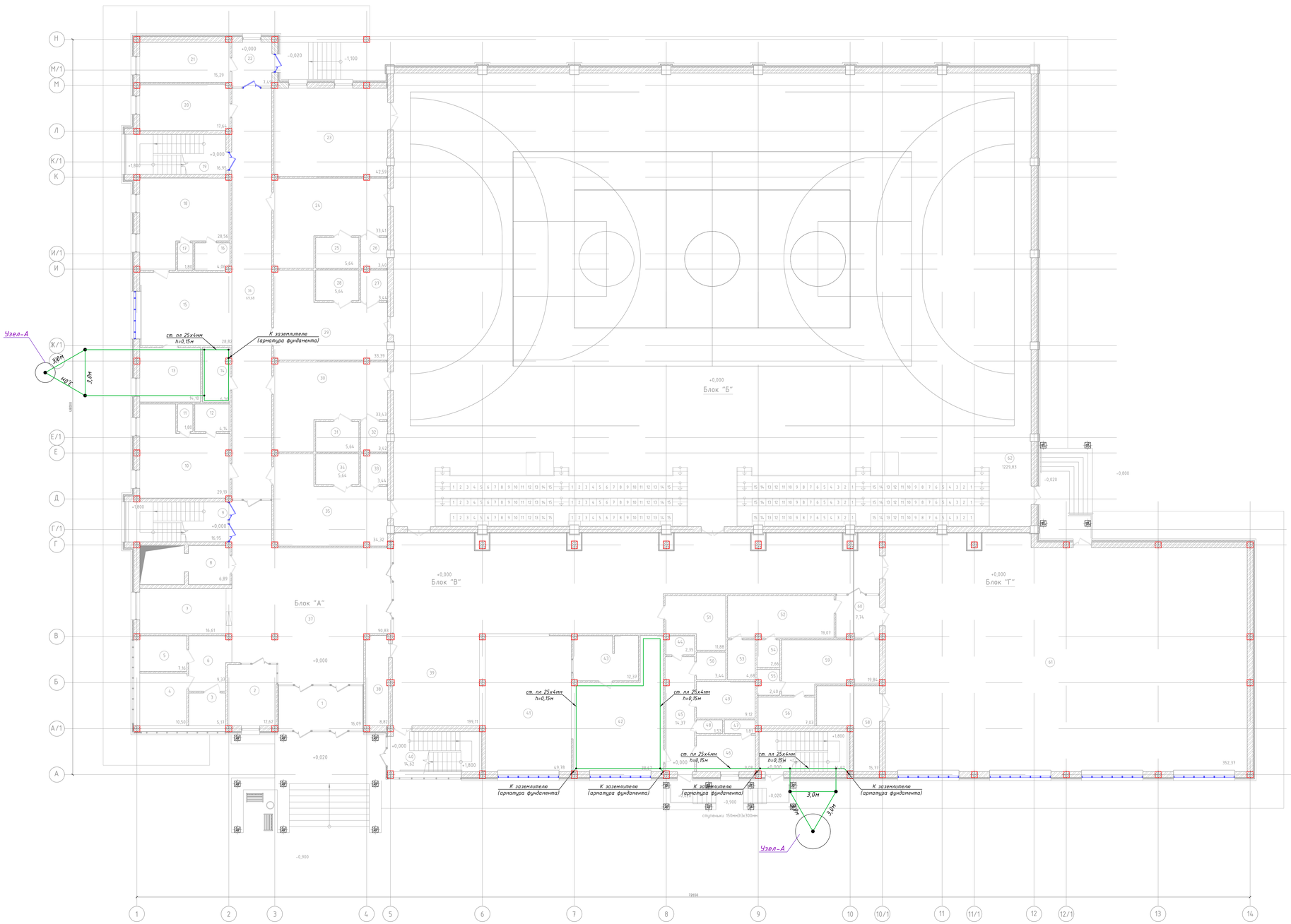

Экспликация помещений 1-го этажа:

Номер помещ.	Наименование	Площадь, м²
1	Тамбур	16,09
2	Комната охраны	12,62
3	Санузел для МГН	5,13
4	Санузел для женщин	10,50
5	Санузел для мужчин	7,16
6	Тамбур	9,37
7	Гардеробная	18,48
8	Лифтовый холл	5,84
9	Лестничная клетка	16,95
10	Комната тренерского состава	29,19
11	Санузел	1,80
12	Душевая	4,14
13	Кабинет врача	14,10
14	Электрощитовая	6,30
15	Зона ожидания	28,82
16	Душевая	4,06
17	Санузел	1,80
18	Комната тренерского состава	28,56
19	Лестничная клетка	16,95
20	Комната персонала	17,64
21	Водомерный узел	15,29
22	Тамбур	7,49
23	Инвентарная	42,59
24	Раздевалка на 20 мест	33,41
25	Душевая	5,64
26	Сан. узел	3,40
27	Сан. узел	3,44
28	Душевая	5,64
29	Раздевалка на 20 мест	33,39
30	Раздевалка на 20 мест	33,43
31	Душевая	5,64
32	Сан. узел	3,42
33	Сан. узел	3,44
34	Душевая	5,64
35	Раздевалка на 20 мест	34,32
36	Коридор	69,68
37	Вестибюль	90,83
38	Помещение уборочного инвентаря	8,82
39	Фойе	199,11
40	Лестничная клетка	14,62
41	Буфет	49,78
42	Помещение для доготовки пищи	38,67
43	Моечная	12,37
44	Комната уборочного инвентаря	2,35
45	Коридор	14,37
46	Гардеробная персонала	9,08
47	Душевая	1,81
48	Санузел	1,53
49	Кладовая сухих продуктов	9,12
50	Склад	3,44
51	Комната уборочного инвентаря	11,88
52	Раздевалка на 8 человек	19,07
53	Душевая	4,68
54	Санузел	2,66
55	Санузел	2,40
56	Душевая	7,03
57	Лестничная клетка	14,62
58	Инвентарная	15,77
59	Раздевалка на 8 человек	19,84
60	Тамбур	7,74
61	Зал борьбы	352,37
62	Зал для игровых видов спорта	1229,83
	Итого:	2705,19

Основная схема уравнивания потенциалов

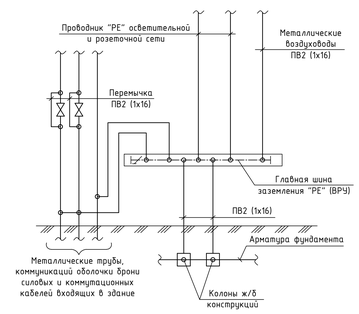

Узел-А

Установка вертикального заземлителя

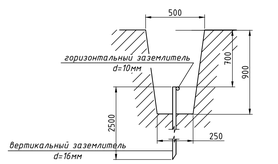

Примечание:
1. Внутри здания заземляющий контур выполнен из стальной полосы сечением не менее 25х4 мм. Корпуса всех электроаппаратов, а также все металлические части оборудования, нормально не находящиеся под напряжением соединить с внутренним контуром стальной полосы. Внутренний контур заземления соединить с арматурой фундамента здания не менее чем в двух местах.
2. В качестве вертикальных электродов использовать стальные стержни диаметром не менее 16 мм, длиной по 2,5 м. в количестве 3 шт. Для горизонтального заземлителя использовать стальные стержни диаметром 10 мм, общей длиной 12,0 м. Контур заземление должно иметь сопротивление не более 4 Ом в любое время года.
3. Все соединения контура выполнить с помощью электродуговой сварки.
4. Присоединение защитных проводников к заземляемым объектам выполнить через болтовое соединение, хомуты (для труб), приваривание контактных лепестков.

						64-29-07-2022-ЭОМ	
Изм.	Кол. уч.	Лист	№ док.	Подп.	Дата	"Строительство физкультурно-оздоровительного комплекса в мкр.Еркинкала г. Атырау"	
ГИП		Приходько О.				Электрооборудование. Электроосвещение.	Стадия: РП; Лист: 55; Листов: 66
Разраб.		Акшаганов А.					
Провер.		Приходько О.				План контура заземления и схема уравнивания потенциалов первого этажа.	ТОО "Главная сервис" 2023
Н.контроль		Приходько О.					

Копировал: Формат: А0

Взам. инв. №
Подп. и дата
Инв. № подл.

План 2-го этажа блока "А,Б,В" на отм.+3,600;

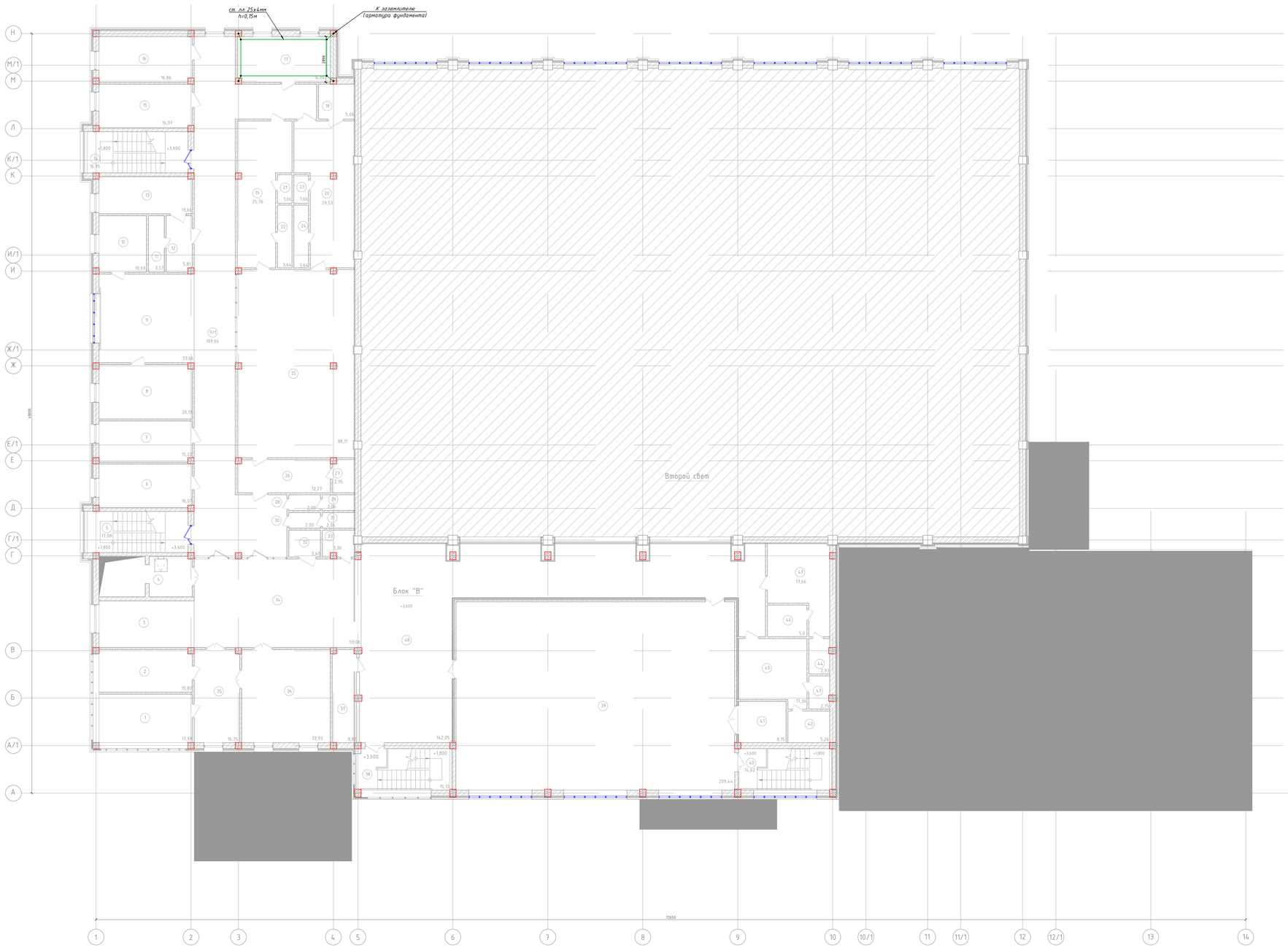

Экспликация помещений 2-го этажа:

Номер помещ.	Наименование	Площадь, м²
1	Кабинет директора	17,99
2	Кабинет зам.директора	15,80
3	Рекреация	19,82
4	Лифтовый холл	6,19
5	Лестничная клетка	17,08
6	Кабинет зам.директора	16,07
7	Кабинет методистов	15,22
8	Помещение настольных видов спорта	20,17
9	Зона отдыха	33,66
10	Кабинет психолога	10,69
11	Душевая	3,57
12	Раздевалка	5,81
13	Массажный кабинет	13,66
14	Лестничная клетка	16,95
15	Кабинет специалистов	16,07
16	Помещение настольных видов спорта	16,86
17	Вент.камера	16,86
18	Санузел для МГН с душевой	5,06
19	Раздевалка на 11 человек	25,76
20	Раздевалка на 12 человек	29,53
21	Санузел	1,66
22	Душевая	3,64
23	Санузел	1,66
24	Душевая	3,64
25	Тренажерный зал	88,11
26	Инвентарная - тренерская	12,27
27	Универсальный санузел	2,95
28	Умывальная	2,00
29	Санузел	2,06
30	Умывальная	2,00
31	Санузел	2,06
32	Санузел для МГН	3,40
33	Комната гигиены женщин	3,36
34	Холл	59,06
35	Приемная	16,75
36	Методический кабинет	32,93
37	Помещение уборочного инвентаря	8,82
38	Лестничная клетка	15,13
39	Зал для занятий боксом	209,44
40	Лестничная клетка	14,62
41	Инвентарная	8,15
42	Душевая	5,26
43	Санузел	2,75
44	Санузел	2,93
45	Раздевалка на 7 человек	17,36
46	Душевая	5,00
47	Раздевалка на 7 человек	17,66
48	Коридор	142,05
	Итого:	1009,54

Изм.	Кол. уч.	Лист	№ док.	Подп.	Дата
ГИП		Приходько О.			
Разраб.		Ажиахмов А.			
Провер.		Приходько О.			
Н.контроль		Приходько О.			

64-29-07-2022-ЭОМ

"Строительство физкультурно-оздоровительного комплекса в мкр.Еркинкала г. Атырау"

Электрооборудование.
Электроосвещение.

План контура заземления и схема уравнивание потенциалов второго этажа.

Стадия	Лист	Листов
РП	56	66

ТОО "Геодезия сервис" 2023 ©

Копировал

А0

Инв. № подл. | Подп. и дата | Взам. инв. №

План чердака

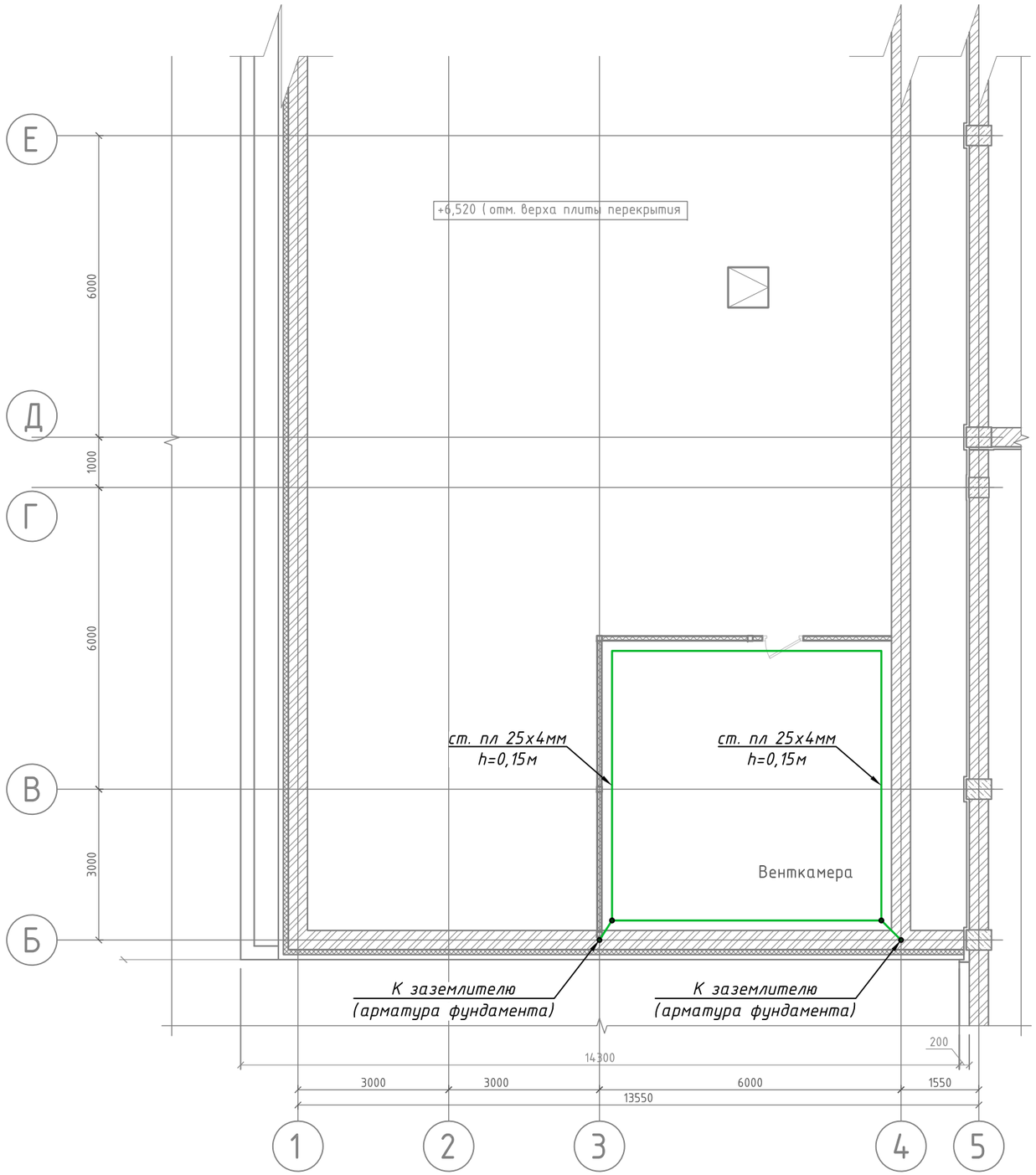

Схема блокировки

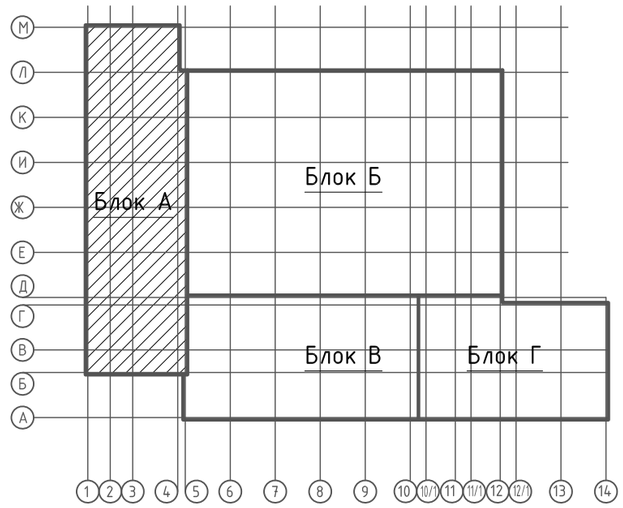

Изм.	Кол. уч.	Лист	№ док.	Подп.	Дата
ГИП		Приходько О			
Разраб.		Акшаганов А			
Провер.		Приходько О			
Н.контроль		Приходько О			

64-29-07-2022-ЭОМ

"Строительство физкультурно-оздоровительного комплекса в мкр.Еркинкала г. Атырау"

Электрооборудование.
Электроосвещение.

Стадия	Лист	Листов
РП	57	66

План контура заземления и схема уравнивание потенциалов чердака.

ТОО "Геодезия сервис" 2023 ©

Копировал

А3

Взам. инв. №

Подп. и дата

Инв. № подл.

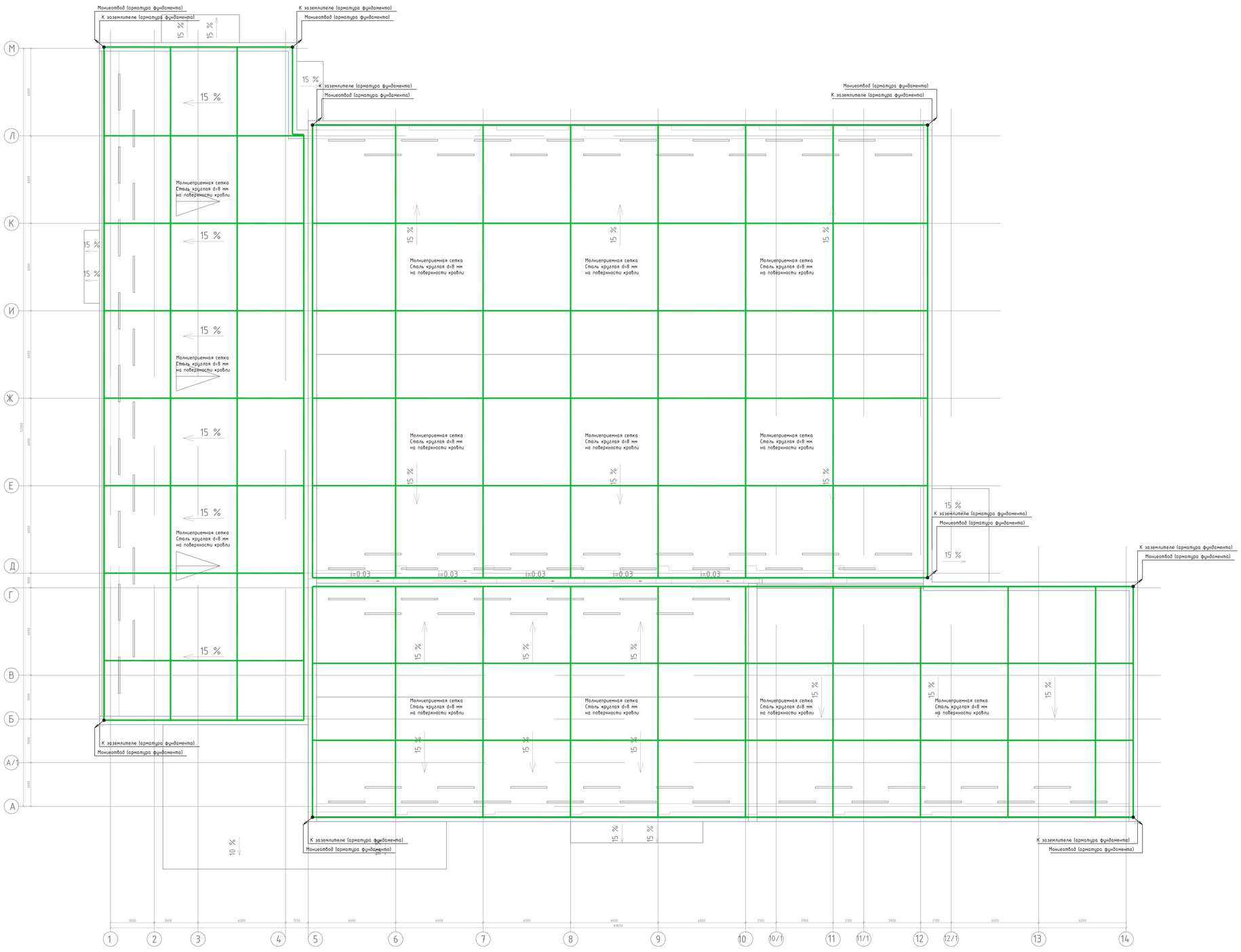

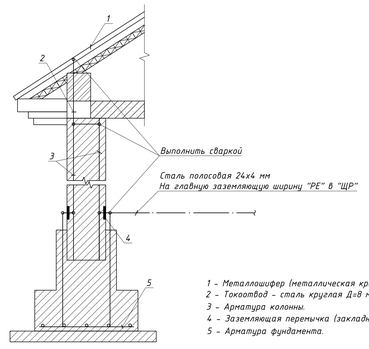

1 - Металлошифер (металлическая кровля).
2 - Токоотвод - сталь круглая Д=8 мм.
3 - Арматура колонны.
4 - Заземляющая перемычка (закладная пластина).
5 - Арматура фундамента.

1. Система молниезащиты разработана в соответствии с СН РК 2.04-29-2005. Здание относится к III степени огнестойкости и III категории молниезащиты.
2. На кровле уложить молниеприемную сетку из стальной проволоки диаметром 8 мм. Узлы сетки соединить сваркой. В качестве молниеотводов использовать арматуру стен, в качестве заземлителей - арматуру железобетонного фундамента здания.
3. Все металлические детали, выступающие над уровнем крыши, соединить с молниприемной сеткой.
4. Сеть молниезащиты (сетка на кровле, арматура стен здания и арматура фундамента) не должна иметь разрыва.
5. Данный чертеж рассматривать совместно с чертежами раздела КЖ.

						64-29-07-2022-ЭОМ	
Изм.	Кол. уч.	Лист	№ док.	Подп.	Дата	"Строительство физкультурно-оздоровительного комплекса в мкр.Еркинкала г. Атырау"	
ГИП		Приходько О.				Электрооборудование. Электроосвещение.	Стадия: РП; Лист: 58; Листов: 66
Разраб.		Акишова А.					
Провер.		Приходько О.				План молниезащиты кровли.	ТОО "Казгипрострой" 2023
Н.контроль		Приходько О.					

Копировал

Формат А0

Взам. инв. №

Подп. и дата

Инв. № подл.

Перечень аппаратуры.

Обозна-чение	Наименование	Кол.	Примечание.
	Щит управления вентиляции в составе:		
ЩУВ	Пластиковый модульный бокс типа КМПн2/12	1	
1QF-2QF	Автоматические выключатели трехполюсный для пуска двигателя с термомагнитным расцепителем типа АПД-32 0,63-1,0А (1QF), АПД-32 0,63-1,0А (2QF)	2	
В2	Вентилятор WKS600 P=0,11 кВт, I=0,63А.	1	
В8	Вентилятор WKS600 P=0,11 кВт, I=0,63 А.	1	

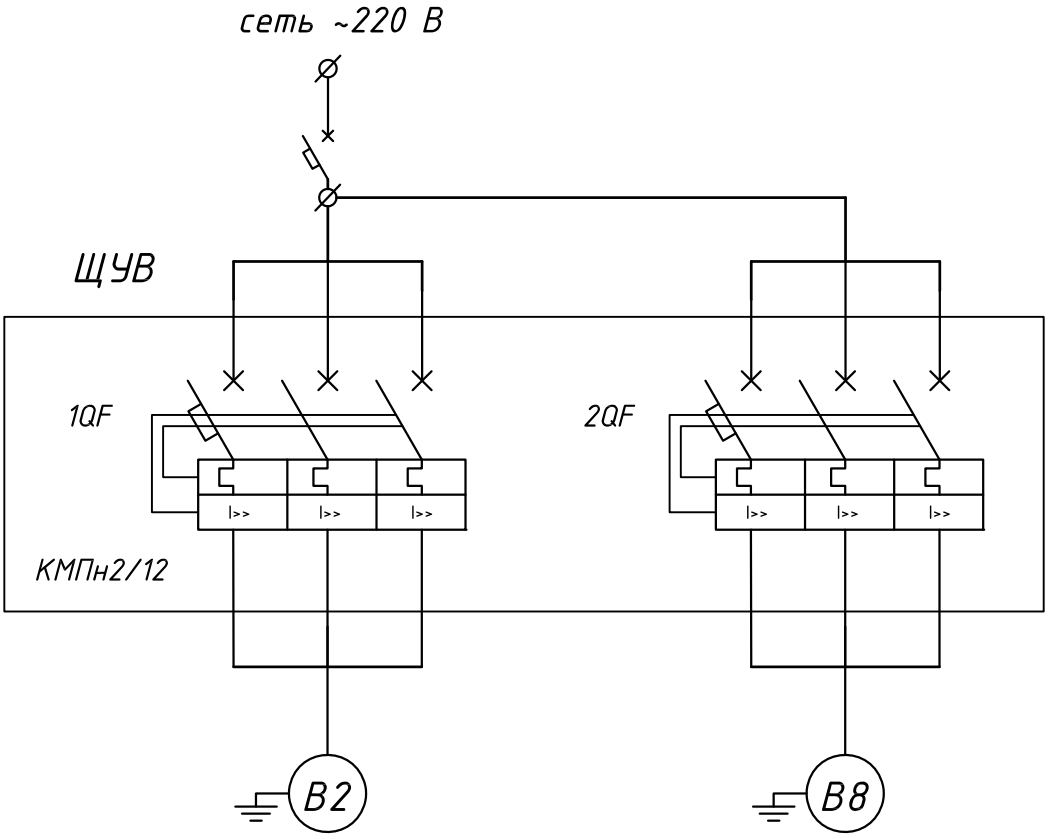

Примечание: 1) Схема управления представлена для вентилятора WKS600 (В2) и вентилятора WKS600 (В8).
2) Вентилятор WKS600 (В2) защищен от сверх токов автоматическим выключателем типа АПД-32 0,63-1,0А. Вентилятор WKS600 (В8) защищен от сверх токов автоматическим выключателем типа АПД-32 0,63-1,0А.

Взам. инв. №

Подп. и дата

Инв. № подл.

Изм.	Кол. уч.	Лист	№ док.	Подп.	Дата
ГИП		Приходько О			
Разраб.		Акшаганов А			
Провер.		Приходько О			
Н.контроль		Приходько О			

64-29-07-2022-ЭОМ

"Строительство физкультурно-оздоровительного комплекса в мкр.Еркинкала г. Атырау"

Электрооборудование. Электроосвещение.

Стадия	Лист	Листов
РП	59	66

Щит управления вентиляции 1ЩУВ.

ТОО "Геодезия сервис" 2023 ©

Копировал

А4

Перечень аппаратуры.

Обозна-чение	Наименование	Кол.	Примечание.
	Щит управления вентиляции в составе:		
ЩУВ	Пластиковый модульный бокс типа КМПн2/12	1	
1QF-2QF	Автоматические выключатели трехполюсный для пуска двигателя с термомагнитным расцепителем типа АПД-32 2,5-4,0А (1QF), АПД-32 2,5-4,0А (2QF)	2	
В3	Вентилятор КЕ-50-25-4 Р=0,53 кВт, I=3,01А.	1	
В4	Вентилятор КЕ-50-25-4 Р=0,55 кВт, I=3,02А.	1	

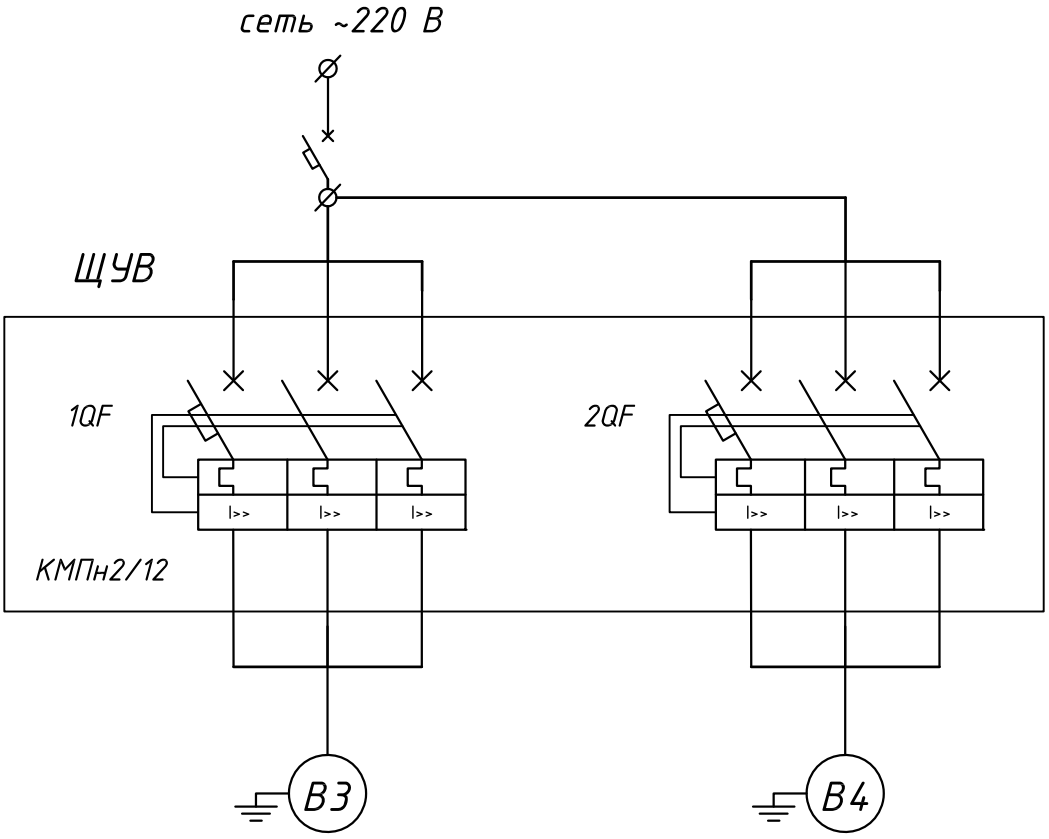

Примечание: 1) Схема управления представлена для вентилятора КЕ-50-25-4 (В3) и (В4).
2) Вентилятор КЕ-50-25-4 (В3) и (В4) защищен от сверх токов автоматическим выключателем типа АПД-32 2,5-4,0А.

Взам. инв. №

Подп. и дата

Инв. № подл.

Изм.	Кол. уч.	Лист	№ док.	Подп.	Дата
ГИП		Приходько О			
Разраб.		Акшаганов А			
Провер.		Приходько О			
Н.контроль		Приходько О			

64-29-07-2022-ЭОМ

"Строительство физкультурно-оздоровительного комплекса в мкр.Еркинкала г. Атырау"

Электрооборудование. Электроосвещение.

Стадия	Лист	Листов
РП	60	66

Щит управления вентиляции 2ЩУВ.

ТОО "Геодезия сервис" 2023 ©

Копировал

А4

Перечень аппаратуры.

Обозна-чение	Наименование	Кол.	Примечание.
	Щит управления вентиляции в составе:		
ЩУВ	Пластиковый модульный бокс типа КМПн2/12	1	
1QF-2QF	Автоматические выключатели трехполюсный для пуска двигателя с термомагнитным расцепителем типа АПД-32 6,0-10,0А (1QF), АПД-32 0,63-1,0А (2QF)	2	
В6	Вентилятор КЕ-60-30-4 P=1,23 кВт, I=7,00А.	1	
В7	Вентилятор WKS600 P=0,11 кВт, I=0,63А.	1	

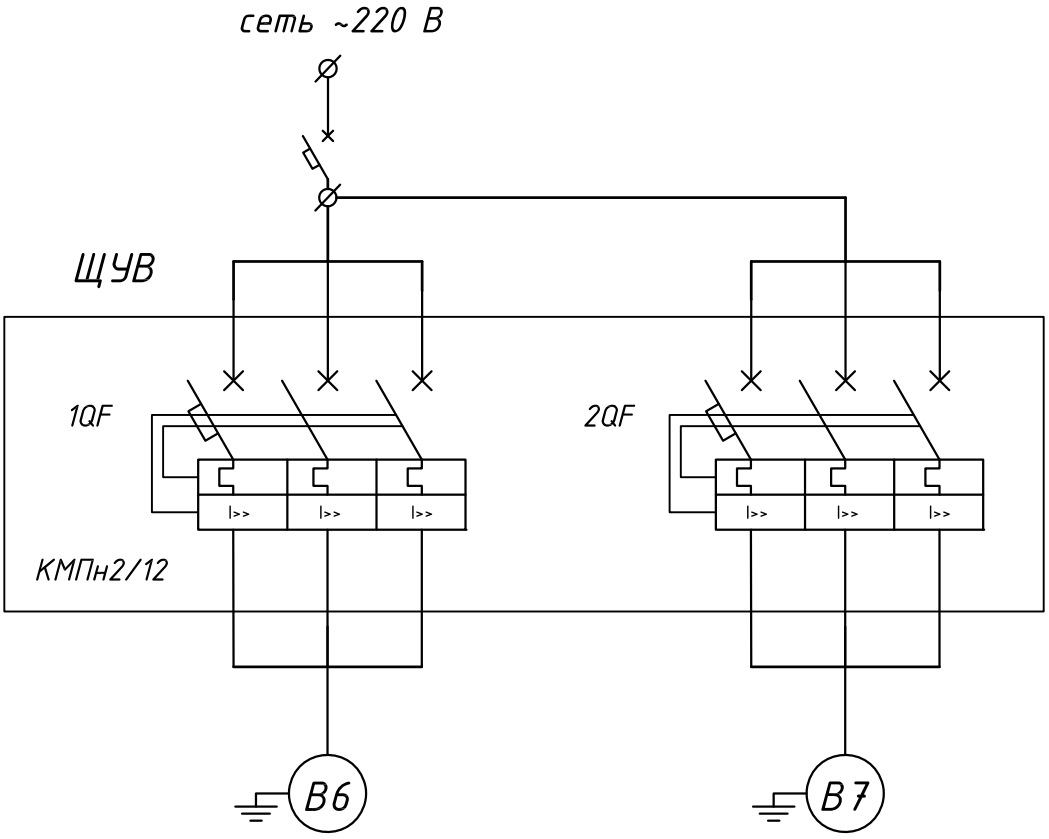

Примечание: 1) Схема управления представлена для вентилятора КЕ-60-30-4 (В6) и вентилятора WKS600 (В7).
2) Вентилятор КЕ-60-30-4 (В6) защищен от сверх токов автоматическим выключателем типа АПД-32 6,0-10,0А. Вентилятор WKS600 (В7) защищен от сверх токов автоматическим выключателем типа АПД-32 0,63-1,0А.

Взам. инв. №

Подп. и дата

Инв. № подл.

Изм.	Кол. уч.	Лист	№ док.	Подп.	Дата
ГИП		Приходько О			
Разраб.		Акшаганов А			
Провер.		Приходько О			
Н.контроль		Приходько О			

64-29-07-2022-ЭОМ

"Строительство физкультурно-оздоровительного комплекса в мкр.Еркинкала г. Атырау"

Электрооборудование. Электроосвещение.

Стадия	Лист	Листов
РП	61	66

Щит управления вентиляции ЗЩУВ.

ТОО "Геодезия сервис" 2023 ©

Копировал

А4

Перечень аппаратуры.

Обозна-чение	Наименование	Кол.	Примечание.
	Щит управления вентиляции в составе:		
ЩУВ	Пластиковый модульный бокс типа КМПн2/12	1	
1QF-2QF	Автоматические выключатели трехполюсный для пуска двигателя с термомагнитным расцепителем типа АПД-32 1,6-2,5А (1QF).	2	
В1	Вентилятор КТ-70-40-8 Р=0,95 кВт, I=1,80А.	1	

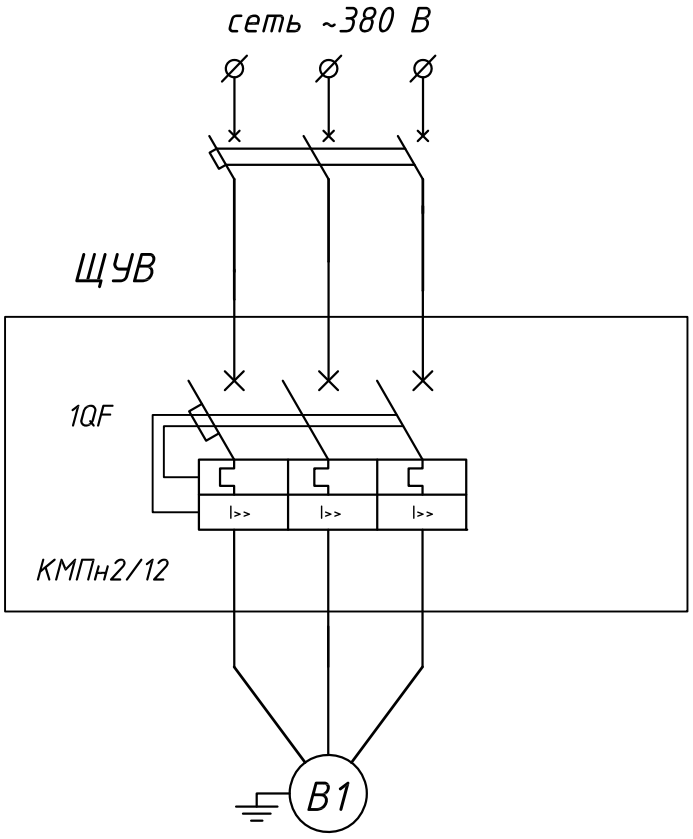

Примечание: 1) Схема управления представлена для вентилятора КТ-70-40-8 (В1).
2) Вентилятор КТ-70-40-8 (В1) защищен от сверх токов автоматическим выключателем типа АПД-32 1,6-2,5А.

Взам. инв. №

Подп. и дата

Инв. № подл.

Изм.	Кол. уч.	Лист	№ док.	Подп.	Дата
ГИП		Приходько О			
Разраб.		Акшаганов А			
Провер.		Приходько О			
Н.контроль		Приходько О			

64-29-07-2022-ЭОМ

"Строительство физкультурно-оздоровительного комплекса в мкр.Еркинкала г. Атырау"

Электрооборудование. Электроосвещение.

Стадия	Лист	Листов
РП	62	66

Щит управления вентиляции 4ЩУВ.

ТОО "Геодезия сервис" 2023 ©

Копировал

А4

Перечень аппаратуры.

Обозна-чение	Наименование	Кол.	Примечание.
	Щит управления вентиляции в составе:		
ЩУВ	Пластиковый модульный бокс типа КМПн2/6	1	
1QF	Автоматические выключатели трехполюсный для пуска двигателя с термомагнитным расцепителем типа АПД-32 9-14А	1	
B5	Вентилятор КТ-80-50-6 P=4,92 кВт, I=9,4 А.	1	

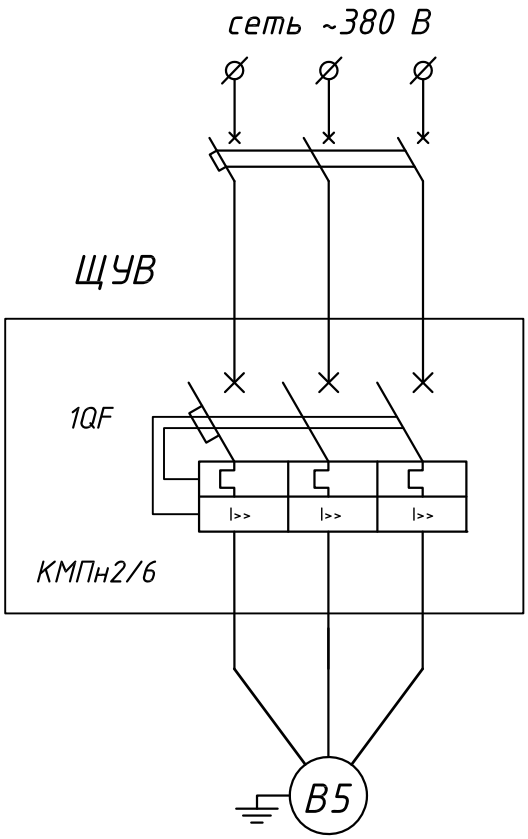

Примечание: 1) Схема управления представлена для вентилятора КТ-80-50-6 (B5).
2) Вентилятор КТ-80-50-6 (B5) защищен от сверх токов автоматическим выключателем типа АПД-32 9-14А.

Взам. инв. №

Подп. и дата

Инв. № подл.

Изм.	Кол. уч.	Лист	№ док.	Подп.	Дата
ГИП		Приходько О			
Разраб.		Акшаганов А			
Провер.		Приходько О			
Н.контроль		Приходько О			

64-29-07-2022-ЭОМ

"Строительство физкультурно-оздоровительного комплекса в мкр.Еркинкала г. Атырау"

Электрооборудование. Электроосвещение.

Стадия	Лист	Листов
РП	63	66

Щит управления вентиляции 5ЩУВ.

ТОО "Геодезия сервис" 2023 ©

Копировал

А4

Перечень аппаратуры.

Обозна-чение	Наименование	Кол.	Примечание.
	Щит управления вентиляции в составе:		
ЩУВ	Пластиковый модульный бокс типа КМПн2/6	1	
1QF	Автоматические выключатели трехполюсный для пуска двигателя с термомагнитным расцепителем типа АПД-32 2,5-4,0А	1	
В9	Вентилятор КТ-60-30-4 Р=1,36 кВт, I=2,58 А.	1	

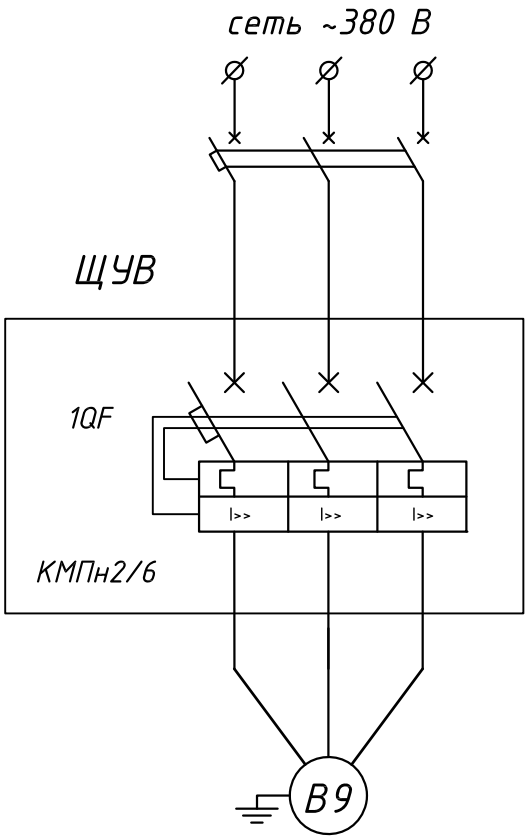

Примечание: 1) Схема управления представлена для вентилятора КТ-60-30-4 (В9).
2) Вентилятор КТ-60-30-4 (В9) защищен от сверх токов автоматическим выключателем типа АПД-32 2,5-4,0А.

Взам. инв. №

Подп. и дата

Инв. № подл.

Изм.	Кол. уч.	Лист	№ док.	Подп.	Дата
ГИП		Приходько О			
Разраб.		Акшаганов А			
Провер.		Приходько О			
Н.контроль		Приходько О			

64-29-07-2022-ЭОМ

"Строительство физкультурно-оздоровительного комплекса в мкр.Еркинкала г. Атырау"

Электрооборудование. Электроосвещение.

Стадия	Лист	Листов
РП	64	66

Щит управления вентиляции 6ЩУВ.

ТОО "Геодезия сервис" 2023 ©

Копировал

А4

Перечень аппаратуры.

Обозна-чение	Наименование	Кол.	Примечание.
	Щит управления вентиляции в составе:		
ЩУВ	Пластиковый модульный бокс типа КМПн2/12	1	
1QF-2QF	Автоматические выключатели трехполюсный для пуска двигателя с термомагнитным расцепителем типа АПД-32 1,0-1,6А (1QF), АПД-32 1,0-1,6А (2QF)	2	
В10	Вентилятор ЗВЭ-900-1,5П Р=0,14 кВт, I=0,80А.	1	
В11	Вентилятор ЗВЭ-800-2П Р=0,18 кВт, I=0,99А.	1	

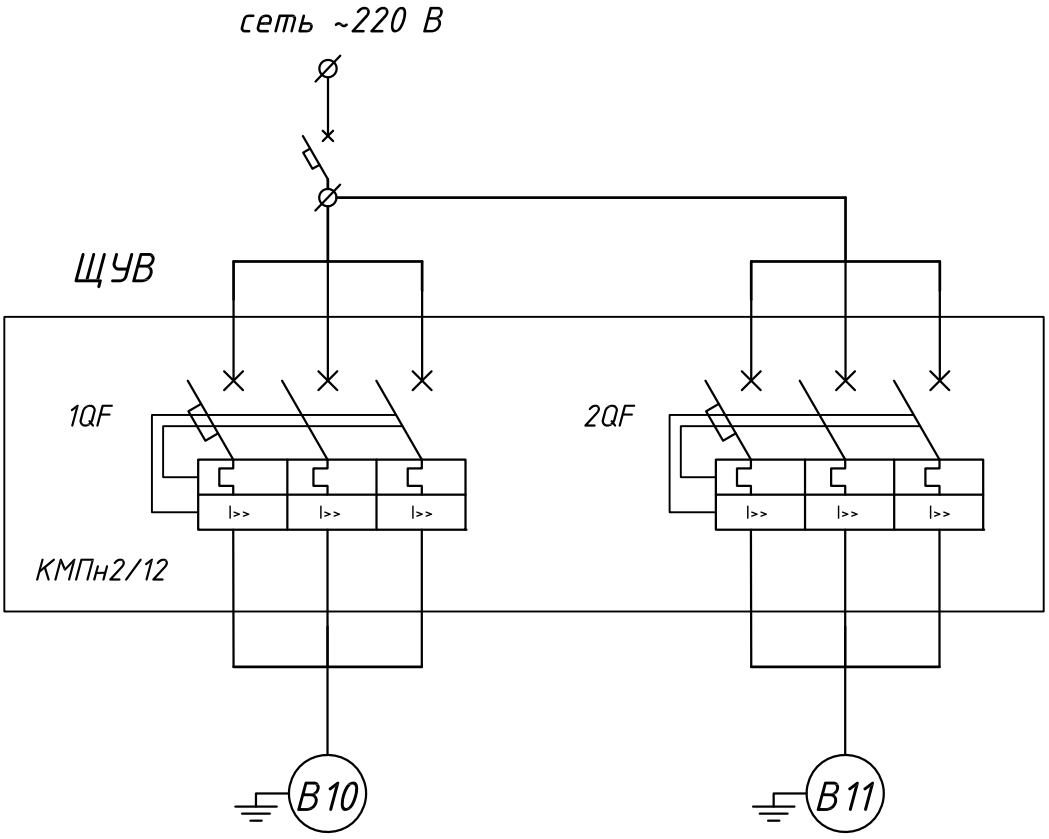

Примечание: 1) Схема управления представлена для вентилятора ЗВЭ-900-1,5П (В10) и вентилятора ЗВЭ-800-2П (В11).
2) Вентилятор ЗВЭ-900-1,5П (В10) защищен от сверх токов автоматическим выключателем типа АПД-32 1,0-1,6А. Вентилятор ЗВЭ-800-2П (В11) защищен от сверх токов автоматическим выключателем типа АПД-32 1,0-1,6А.

Взам. инв. №

Подп. и дата

Инв. № подл.

Изм.	Кол. уч.	Лист	№ док.	Подп.	Дата
ГИП		Приходько О			
Разраб.		Акшаганов А			
Провер.		Приходько О			
Н.контроль		Приходько О			

64-29-07-2022-ЭОМ

"Строительство физкультурно-оздоровительного комплекса в мкр.Еркинкала г. Атырау"

Электрооборудование. Электроосвещение.

Стадия	Лист	Листов
РП	65	66

Щит управления вентиляции 7ЩУВ.

ТОО "Геодезия сервис" 2023 ©

Копировал

А4

Перечень аппаратуры.

Обозна-чение	Наименование	Кол.	Примечание.
	Щит управления вентиляции в составе:		
ЩУВ	Пластиковый модульный бокс типа КМПн2/12	1	
1QF-2QF	Автоматические выключатели трехполюсный для пуска двигателя с термомагнитным расцепителем типа АПД-32 1,0-1,6А (1QF), АПД-32 1,0-1,6А (2QF)	2	
В12	Вентилятор ЗВП-1100-20 Р=0,12 кВт, I=0,68А.	1	
В13	Вентилятор ЗВЭ-900-1,5П Р=0,14 кВт, I=0,80А.	1	

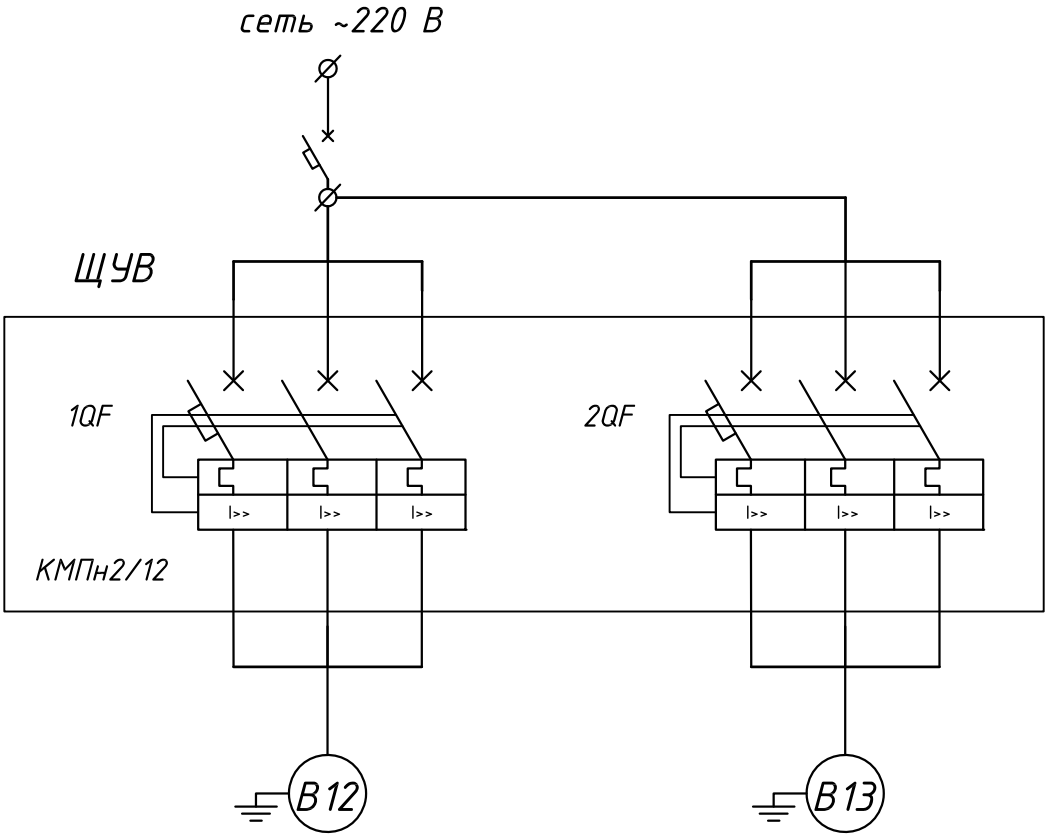

Примечание: 1) Схема управления представлена для вентилятора ЗВП-1100-20 (В12) и вентилятора ЗВЭ-900-1,5П (В13).
2) Вентилятор ЗВП-1100-20 (В12) защищен от сверх токов автоматическим выключателем типа АПД-32 1,0-1,6А. Вентилятор ЗВЭ-900-1,5П (В13) защищен от сверх токов автоматическим выключателем типа АПД-32 1,0-1,6А.

Взам. инв. №

Подп. и дата

Инв. № подл.

Изм.	Кол. уч.	Лист	№ док.	Подп.	Дата
ГИП		Приходько О			
Разраб.		Акшаганов А			
Провер.		Приходько О			
Н.контроль		Приходько О			

64-29-07-2022-ЭОМ

"Строительство физкультурно-оздоровительного комплекса в мкр.Еркинкала г. Атырау"

Электрооборудование. Электроосвещение.

Стадия	Лист	Листов
РП	66	66

Щит управления вентиляции 8ЩУВ.

ТОО "Геодезия сервис" 2023 ©

Копировал

А4

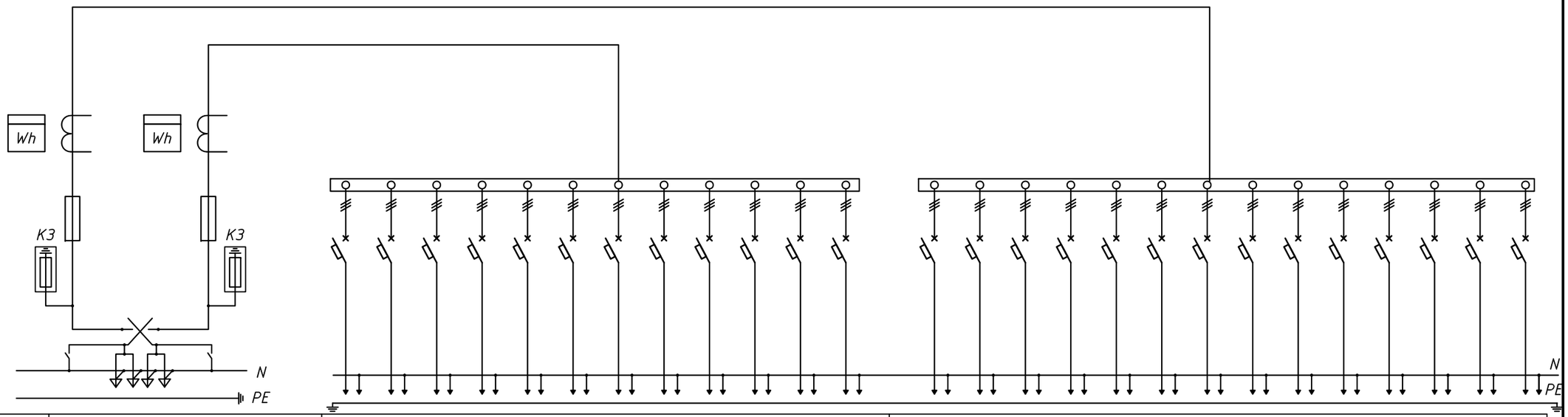

Тип панели		ВРУ1-13-20 УХЛ4 (1ВРУ)		ПР11-3123-УХЛ4 (2ВРУ)													ПР11-3123-УХЛ4 (3ВРУ)													
№ вводов, отход. линий		ввод-1	ввод-2	1	2	3	4	5	6	7	8	9	10	11	12		13	14	15	16	17	18	19	20	21	22	23	24	25	26
Тип предохранителя		ПН-2		ВА 47-100													ВА 47-100													
Номинальный ток А	предохрани-теля	400	400	12х100 А													12х100 А													
	плавк.вставка	250	250	32	32	32	100	63	16	32	32	63	16	63	25		25	32	32	40	40	50	40	40	32	40	40	40	25	50
Тип и тех. данные счетчика		"ОТАН" САР4У-Э712.1-ТХ 350 В, 5 А	"ОТАН" САР4У-Э712.1-ТХ 350 В, 5 А	--	--	--	--	--	--	--	--	--	--	--	--		--	--	--	--	--	--	--	--	--	--	--	--	--	--
Тип и тех. данные трансформатора тока		ТОП-0,66 300/5	ТОП-0,66 300/5	---													---													

Взам. инв. №

Подп. и дата

Инв. № подл.

Изм.	Кол. уч.	Лист	№ док.	Подп.	Дата
ГИП		Приходько О			
Разраб.		Акшаганов А			
Провер.		Приходько О			
Н.контроль		Приходько О			

64-29-07-2022-ЭОМ.ОЛ

"Строительство физкультурно-оздоровительного комплекса в мкр.Еркинкала г. Атырау"

Электрооборудование. Электроосвещение.

Стадия	Лист	Листов
РП	1	1

Опросный лист для заказа ВРУ.

ТОО "Геодезия сервис" 2023 ©

Копировал

А3

Позиция.	Наименование и техническая характеристика	Тип, марка обозначение документа	Код оборудования, изделия, материала	Завод изготовитель	Единица измерения	Количество	Масса единицы	Примечание
1	2	3	4	5	6	7	8	9
1	Силовое электрооборудование:							
1.1	Вводно распределительное устройство в составе:							
	-устройство вводное (в комплекте)	ВРУ1-13-20 УХЛ4	-	ТОО"ICT-Энергоплюс"	компл.	1		(ВРУ-1) согласно опросного листа
	-устройство распределительное (в комплекте)	ПР11-3123 УХЛ4	-	ТОО"ICT-Энергоплюс"	компл.	2		(ВРУ-2-3) согласно опросного листа
	Ящик автоматического ввода резерва	ЯАВР 3-25-2	-	ТОО"ICT-Энергоплюс"	компл.	1		
1.2	Щит освещения в составе:							
	-щит распределительный встраиваемый	ЩРв-18з-1 36 УХЛ3 IP31	247-201-0211	"IEK"	компл.	1		(1ЩО)
	-автомат трехполюсный на вводе ВА47-29 на ток 25А		247-204-0659	"IEK"	шт.	1		
	-автомат однополюсный ВА47-29 на ток 16А		247-204-0613	"IEK"	шт.	6		
1.3	Щит освещения в составе:							
	-щит распределительный встраиваемый	ЩРв-12з-1 36 УХЛ3 IP31	247-201-0210	"IEK"	компл.	1		(2ЩО)
	-автомат трехполюсный на вводе ВА47-29 на ток 25А		247-204-0659	"IEK"	шт.	1		
	-автомат однополюсный ВА47-29 на ток 16А		247-204-0613	"IEK"	шт.	4		
1.4	Щит освещения в составе:							
	-щит распределительный встраиваемый	ЩРв-18з-1 36 УХЛ3 IP31	247-201-0211	"IEK"	компл.	1		(3ЩО)

Взам.инв.№

Подп. и дата

Инв.№подл.

Изм.	Кол. уч.	Лист	№ док.	Подп.	Дата
ГИП		Приходько О			
Разраб.		Акшаганов А			
Провер.		Приходько О			
Н.контроль		Приходько О			

64-29-07-2022-ЭОМ.СО

"Строительство физкультурно-оздоровительного комплекса в мкр.Еркинкала г. Атырау"

Электрооборудование. Электроосвещение.

Стадия	Лист	Листов
РП	1	15

Спецификация изделий и оборудования.

ТОО "Геодезия сервис" 2023

Копировал

А3

Позиция.	Наименование и техническая характеристика	Тип, марка обозначение документа	Код оборудования, изделия, материала	Завод изготовитель	Единица измерения	Количество	Масса единицы	Примечание
1	2	3	4	5	6	7	8	9
	-автомат трехполюсный на вводе ВА47-29 на ток 25А		247-204-0659	"IEK"	шт.	1		
	-автомат однополюсный ВА47-29 на ток 16А		247-204-0613	"IEK"	шт.	8		
1.5	Щит освещения в составе:							
	-щит распределительный встраиваемый	ЩРв-18з-1 36 УХЛ3 IP31	247-201-0211	"IEK"	компл.	1		(4ЩО)
	-автомат трехполюсный на вводе ВА47-29 на ток 25А		247-204-0659	"IEK"	шт.	1		
	-автомат однополюсный ВА47-29 на ток 16А		247-204-0613	"IEK"	шт.	7		
1.6	Щит освещения в составе:							
	-щит распределительный встраиваемый	ЩРв-18з-1 36 УХЛ3 IP31	247-201-0211	"IEK"	компл.	1		(5ЩО)
	-автомат трехполюсный на вводе ВА47-29 на ток 25А		247-204-0659	"IEK"	шт.	1		
	-автомат однополюсный ВА47-29 на ток 16А		247-204-0613	"IEK"	шт.	8		
1.7	Щит освещения в составе:							
	-щит распределительный встраиваемый	ЩРв-12з-1 36 УХЛ3 IP31	247-201-0210	"IEK"	компл.	1		(6ЩО)
	-автомат трехполюсный на вводе ВА47-29 на ток 25А		247-204-0659	"IEK"	шт.	1		
	-автомат однополюсный ВА47-29 на ток 16А		247-204-0613	"IEK"	шт.	4		

Взам.инв.№

Подп. и дата

Инв.№подл.

Позиция.	Наименование и техническая характеристика	Тип, марка обозначение документа	Код оборудования, изделия, материала	Завод изготовитель	Единица измерения	Количество	Масса единицы	Примечание
1	2	3	4	5	6	7	8	9
1.8	Щит аварийного освещения в составе:							
	-щит распределительный встраиваемый	ЩРв-18з-1 36 УХЛ3 IP31	247-201-0211	"IEK"	компл.	1		(1ЩАО)
	-автомат трехполюсный на вводе ВА47-29 на ток 25А		247-204-0659	"IEK"	шт.	1		
	-автомат однополюсный ВА47-29 на ток 16А		247-204-0613	"IEK"	шт.	6		
1.9	Щит аварийного освещения в составе:							
	-щит распределительный встраиваемый	ЩРв-18з-1 36 УХЛ3 IP31	247-201-0211	"IEK"	компл.	1		(2ЩАО)
	-автомат трехполюсный на вводе ВА47-29 на ток 25А		247-204-0659	"IEK"	шт.	1		
	-автомат однополюсный ВА47-29 на ток 16А		247-204-0613	"IEK"	шт.	8		
1.10	Щит силовой в составе:							
	-щит распределительный встраиваемый	ЩРв-24з-1 36 УХЛ3 IP31	247-201-0212	"IEK"	компл.	1		(1ЩС)
	-автомат трехполюсный на вводе ВА47-29 на ток 32А		247-204-0760	"IEK"	шт.	1		
	-выключатель автоматический, двухполюсный АВДТ32 на ток		247-204-0178	"IEK"	шт.	7		
	25А совмещенный с диф. модулем, с дмф.отключением 30ма							
	-выключатель автоматический, трехполюсный АВДТ32 на ток		-	"IEK"	шт.	1		
	25А совмещенный с диф. модулем, с дмф.отключением 30ма							

Взам.инв.№

Подп. и дата

Инв.№подл.

Позиция.	Наименование и техническая характеристика	Тип, марка обозначение документа	Код оборудования, изделия, материала	Завод изготовитель	Единица измерения	Количество	Масса единицы	Примечание
1	2	3	4	5	6	7	8	9
1.11	Щит силовой в составе:							
	-щит распределительный встраиваемый	ЩРв-24з-1 36 УХЛ3 IP31	247-201-0212	"IEK"	компл.	1		(2ЩС)
	-автомат трехполюсный на вводе ВА47-29 на ток 32А		247-204-0760	"IEK"	шт.	1		
	-выключатель автоматический, двухполюсный АВДТ32 на ток		247-204-0178	"IEK"	шт.	7		
	25А совмещенный с диф. модулем, с дмф.отключением 30ма							
1.12	Щит силовой в составе:							
	-щит распределительный встраиваемый	ЩРв-36з-1 36 УХЛ3 IP31	247-201-0213	"IEK"	компл.	1		(3ЩС)
	-автомат трехполюсный на вводе ВА47-29 на ток 40А		247-204-0761	"IEK"	шт.	1		
	-выключатель автоматический, двухполюсный АВДТ32 на ток		247-204-0178	"IEK"	шт.	10		
	25А совмещенный с диф. модулем, с дмф.отключением 30ма							
1.13	Щит силовой в составе:							
	-щит распределительный встраиваемый	ЩРв-24з-1 36 УХЛ3 IP31	247-201-0212	"IEK"	компл.	1		(4ЩС)
	-автомат трехполюсный на вводе ВА47-29 на ток 32А		247-204-0760	"IEK"	шт.	1		
	-выключатель автоматический, двухполюсный АВДТ32 на ток		247-204-0178	"IEK"	шт.	9		
	25А совмещенный с диф. модулем, с дмф.отключением 30ма							
1.14	Щит силовой в составе:							
	-щит распределительный встраиваемый	ЩРв-36з-1 36 УХЛ3 IP31	247-201-0213	"IEK"	компл.	1		(5ЩС)
	-автомат трехполюсный на вводе ВА47-100 на ток 32А		247-204-0760	"IEK"	шт.	1		
	-выключатель автоматический, двухполюсный АВДТ32 на ток		247-204-0178	"IEK"	шт.	7		
	25А совмещенный с диф. модулем, с дмф.отключением 30ма							
	-выключатель автоматический, четырехполюсный АВДТ32 на ток		-	"IEK"	шт.	2		
	25А совмещенный с диф. модулем, с дмф.отключением 30ма							

Взам.инв.№

Подп. и дата

Инв.№подл.

Позиция.	Наименование и техническая характеристика	Тип, марка обозначение документа	Код оборудования, изделия, материала	Завод изготовитель	Единица измерения	Количество	Масса единицы	Примечание
1	2	3	4	5	6	7	8	9
1.14.1	Щит силовой в составе:							
	-щит распределительный встраиваемый	ЩРв-24з-1 36 УХЛ3 IP31	247-201-0212	"IEK"	компл.	1		(5.1ЩС)
	-автомат трехполюсный на вводе ВА47-100 на ток 63А		247-204-1833	"IEK"	шт.	1		
	-выключатель автоматический, двухполюсный АВДТ32 на ток		247-204-0178	"IEK"	шт.	3		
	25А совмещенный с диф. модулем, с дмф.отключением 30ма							
	-выключатель автоматический, четырехполюсный АВДТ32 на ток		-	"IEK"	шт.	2		
	25А совмещенный с диф. модулем, с дмф.отключением 30ма							
	-выключатель автоматический, четырехполюсный АВДТ32 на ток		-	"IEK"	шт.	1		
	32А совмещенный с диф. модулем, с дмф.отключением 30ма							
1.15	Щит силовой в составе:							
	-щит распределительный встраиваемый	ЩРв-36з-1 36 УХЛ3 IP31	247-201-0213	"IEK"	компл.	1		(6ЩС)
	-автомат трехполюсный на вводе ВА47-29 на ток 32А		247-204-0760	"IEK"	шт.	1		
	-выключатель автоматический, двухполюсный АВДТ32 на ток		247-204-0178	"IEK"	шт.	15		
	25А совмещенный с диф. модулем, с дмф.отключением 30ма							
1.16	Щит силовой в составе:							
	-щит распределительный встраиваемый	ЩРв-18з-1 36 УХЛ3 IP31	247-201-0211	"IEK"	компл.	1		(7ЩС)
	-автомат трехполюсный на вводе ВА47-29 на ток 32А		247-204-0760	"IEK"	шт.	1		
	-выключатель автоматический, двухполюсный АВДТ32 на ток		247-204-0178	"IEK"	шт.	7		
	25А совмещенный с диф. модулем, с дмф.отключением 30ма							
1.17	Щит силовой в составе:							
	-щит распределительный встраиваемый	ЩРв-36з-1 36 УХЛ3 IP31	247-201-0213	"IEK"	компл.	1		(8ЩС)
	-автомат трехполюсный на вводе ВА47-29 на ток 50А		247-204-0762	"IEK"	шт.	1		
	-выключатель автоматический, двухполюсный АВДТ32 на ток		247-204-0178	"IEK"	шт.	15		
	25А совмещенный с диф. модулем, с дмф.отключением 30ма							

Взам.инв.№

Подп. и дата

Инв.№подл.

Позиция.	Наименование и техническая характеристика	Тип, марка обозначение документа	Код оборудования, изделия, материала	Завод изготовитель	Единица измерения	Количество	Масса единицы	Примечание
1	2	3	4	5	6	7	8	9
1.18	Щит силовой в составе:							
	-щит распределительный встраиваемый	ЩРв-36з-1 36 УХЛ3 IP31	247-201-0210	"IEK"	компл.	1		(9ЩС)
	-автомат трехполюсный на вводе ВА47-29 на ток 32А		247-204-0760	"IEK"	шт.	1		
	-выключатель автоматический, двухполюсный АВДТ32 на ток		247-204-0178	"IEK"	шт.	9		
	25А совмещенный с диф. модулем, с дмф.отключением 30ма							
1.19	Щит силовой в составе:							
	-щит распределительный встраиваемый	ЩРв-18з-1 36 УХЛ3 IP31	247-201-0211	"IEK"	компл.	1		(1ЩСк)
	-автомат трехполюсный на вводе ВА47-29 на ток 32А		247-204-0760	"IEK"	шт.	1		
	-выключатель автоматический, двухполюсный АВДТ32 на ток		247-204-0178	"IEK"	шт.	4		
	25А совмещенный с диф. модулем, с дмф.отключением 30ма							
1.20	Щит силовой в составе:							
	-щит распределительный встраиваемый	ЩРв-24з-1 36 УХЛ3 IP31	247-201-0212	"IEK"	компл.	1		(2ЩСк)
	-автомат трехполюсный на вводе ВА47-29 на ток 32А		247-204-0760	"IEK"	шт.	1		
	-выключатель автоматический, двухполюсный АВДТ32 на ток		247-204-0178	"IEK"	шт.	9		
	25А совмещенный с диф. модулем, с дмф.отключением 30ма							
1.21	Щит силовой в составе:							
	-щит распределительный встраиваемый	ЩРв-18з-1 36 УХЛ3 IP31	247-201-0211	"IEK"	компл.	1		(1ЩСв)
	-расцепитель независимый типа РН47		247-204-3001	"IEK"	шт.	1		
	-автомат трехполюсный на вводе ВА47-29 на ток 25А		247-204-0759	"IEK"	шт.	1		
	-автомат однополюсный ВА47-29 на ток 16А		247-204-0713	"IEK"	шт.	2		
	-автомат трехполюсный ВА47-29 на ток 16А		247-204-0757	"IEK"	шт.	3		

Взам.инв.№ | Подп. и дата | Инв.№подл.

Позиция.	Наименование и техническая характеристика	Тип, марка обозначение документа	Код оборудования, изделия, материала	Завод изготовитель	Единица измерения	Количество	Масса единицы	Примечание
1	2	3	4	5	6	7	8	9
1.22	Щит силовой в составе:							
	-щит распределительный встраиваемый	ЩРв-18з-1 36 УХЛ3 IP31	247-201-0211	"IEK"	компл.	1		(2ЩСВ)
	-расцепитель независимый типа РН47		247-204-3001	"IEK"	шт.	1		
	-автомат трехполюсный на вводе ВА47-29 на ток 25А		247-204-0759	"IEK"	шт.	1		
	-автомат однополюсный ВА47-29 на ток 16А		247-204-0713	"IEK"	шт.	2		
	-автомат трехполюсный ВА47-29 на ток 16А		247-204-0757	"IEK"	шт.	3		
1.23	Щит силовой в составе:							
	-щит распределительный встраиваемый	ЩРв-36з-1 36 УХЛ3 IP31	247-201-0210	"IEK"	компл.	1		(3ЩСВ)
	-расцепитель независимый типа РН47		247-204-3001	"IEK"	шт.	1		
	-автомат трехполюсный на вводе ВА47-29 на ток 50А		247-204-0762	"IEK"	шт.	1		
	-автомат однополюсный ВА47-29 на ток 16А		247-204-0713	"IEK"	шт.	1		
	-автомат трехполюсный ВА47-29 на ток 16А		247-204-0757	"IEK"	шт.	12		
1.24	Щит управления вентиляции в составе:							
	-пластиковый модульный бокс типа КМПн2/12		-	"IEK"	компл.	1		(1ЩУВ)
	-автоматические выключатели трехполюсный для пуска		247-204-8505	"EKF"	шт.	2		
	двигателя с термомагнитным расцепителем типа							
	АПД-32 0,63-1,0А							

Взам.инв.№

Подп. и дата

Инв.№подл.

Позиция.	Наименование и техническая характеристика	Тип, марка обозначение документа	Код оборудования, изделия, материала	Завод изготовитель	Единица измерения	Количество	Масса единицы	Примечание
1	2	3	4	5	6	7	8	9
1.25	Щит управления вентиляции в составе:							
	-пластиковый модульный бокс типа КМПн2/12		-	"IEK"	компл.	1		(2ЩУВ)
	-автоматические выключатели трехполюсный для пуска		247-204-8508	"EKF"	шт.	2		
	двигателя с термомагнитным расцепителем типа							
	АПД-32 2,5-4,0А							
1.26	Щит управления вентиляции в составе:							
	-пластиковый модульный бокс типа КМПн2/12		-	"IEK"	компл.	1		(3ЩУВ)
	-автоматические выключатели трехполюсный для пуска		247-204-8510	"EKF"	шт.	1		
	двигателя с термомагнитным расцепителем типа							
	АПД-32 6,0-10,0А							
	-автоматические выключатели трехполюсный для пуска		247-204-8505	"EKF"	шт.	1		
	двигателя с термомагнитным расцепителем типа							
	АПД-32 0,63-1,0А							
1.27	Щит управления вентиляции в составе:							
	-пластиковый модульный бокс типа КМПн2/12		-	"IEK"	компл.	1		(4ЩУВ)
	-автоматические выключатели трехполюсный для пуска		247-204-8507	"EKF"	шт.	1		
	двигателя с термомагнитным расцепителем типа							
	АПД-32 1,6-2,5А							

Взам.инв.№

Подп. и дата

Инв.№подл.

Позиция.	Наименование и техническая характеристика	Тип, марка обозначение документа	Код оборудования, изделия, материала	Завод изготовитель	Единица измерения	Количество	Масса единицы	Примечание
1	2	3	4	5	6	7	8	9
1.28	Щит управления вентиляции в составе:							
	-пластиковый модульный бокс типа КМПн2/6		-	"IEK"	компл.	1		(5ЩУВ)
	-автоматические выключатели трехполюсный для пуска		247-204-8511	"EKF"	шт.	1		
	двигателя с термомагнитным расцепителем типа							
	АПД-32 9-14А							
1.29	Щит управления вентиляции в составе:							
	-пластиковый модульный бокс типа КМПн2/6		-	"IEK"	компл.	1		(6ЩУВ)
	-автоматические выключатели трехполюсный для пуска		247-204-8508	"EKF"	шт.	1		
	двигателя с термомагнитным расцепителем типа							
	АПД-32 2,5-4,0А							
1.30	Щит управления вентиляции в составе:							
	-пластиковый модульный бокс типа КМПн2/12		-	"IEK"	компл.	1		(7ЩУВ)
	-автоматические выключатели трехполюсный для пуска		247-204-8506	"EKF"	шт.	2		
	двигателя с термомагнитным расцепителем типа							
	АПД-32 1,0-1,6А							

Взам.инв.№

Подп. и дата

Инв.№подл.

Позиция.	Наименование и техническая характеристика	Тип, марка обозначение документа	Код оборудования, изделия, материала	Завод изготовитель	Единица измерения	Количество	Масса единицы	Примечание
1	2	3	4	5	6	7	8	9
1.31	Щит управления вентиляции в составе:							
	-пластиковый модульный бокс типа КМПн2/12		-	"IEK"	компл.	1		(8ЩУВ)
	-автоматические выключатели трехполюсный для пуска		247-204-8506	"EKF"	шт.	2		
	двигателя с термомагнитным расцепителем типа							
	АПД-32 1,0-1,6А							
1.32	Пакетный выключатель 3х фазный	ПКП25-13/К 25 А	247-206-0117	"IEK"	шт.	10		(1ПВ-9ПВ)
1.33	Пост кнопочный	ПКЕ-222 1 У2 IP54 красн	247-209-0101		компл.	4		(2ПКУ1-2ПКУ4)
1.34	Приставка доп.контакты 1р+1з для КМИ-10910	ПКИ-11	-		шт.	2		
1.35	Датчик-реле уровня	РОС111-220-верт	-		компл.	2		для насосной
1.36	Устройство коммутационное	УК-ВК/01	-		шт.	3		учен в разделе ПС

Взам.инв.№

Подп. и дата

Инв.№подл.

Изм.	Кол.уч.	Лист	№док	Подпись	Дата

Копировал

А3

Позиция.	Наименование и техническая характеристика	Тип, марка обозначение документа	Код оборудования, изделия, материала	Завод изготовитель	Единица измерения	Количество	Масса единицы	Примечание
1	2	3	4	5	6	7	8	9
2	Электрическое освещение:							
2.1	Светильник потолочный с люминесцентными лампами	AOT.OPL 418	-	"Световые технологии"	шт.	224		
	мощностью 4х18 Вт напряжением ~220В IP20							
2.2	Светильник светодиодный мощностью 72 Вт напряжением	OLYMPIC LED 80	247-102-3003	"Световые технологии"	шт.	70		
	~220В IP20							
2.3	Светильник потолочный с кольцевой люминесцентной лампой	CD 218	-	"Световые технологии"	шт.	164		
	мощностью 2х18 Вт напряжением ~220В IP54							
2.4	Облучатель бактерицидный с лампами низкого давления	ОБНП 2*30-01	-		шт.	1		учтен в разделе ТХ
	настенно-потолочный на напряжение ~220 В мощностью							
	190 Вт)							
2.6	Табло сигнальное с надписью "Не входить Работает	Омега 1х11	-	"Световые технологии"	шт.	1		
	бактерицидный облучатель!" мощностью 1х11 Вт							
	напряжением ~220В							
2.7	Светильник переносной с решеткой на напряжение ~42/60В	РВО 42/60 В	247-104-2502	"IEK"	шт.	3		
2.8	Ящик с понижающим трансформатором ~220/36В	ЯТП-0,25	247-203-0107	"IEK"	шт.	3		
2.9	Лампа люминесцентная Т18 с цоколем G13 мощностью 18 Вт	TL-D 18W 33-640	-	"Philips"	шт.	896		
2.10	Лампа люминесцентная с цоколем 2G11 мощностью 18 Вт	PL-L 18W/840/4p	-	"Philips"	шт.	328		
2.11	Лампа люминесцентная с цоколем G23 мощностью 11 Вт	PL-S 11W/83/2P	-	"Philips"	шт.	1		
2.12	Лампа накаливания с цоколем Е27 мощностью 36 Вт	МО 36х40	-	ОАО "Лисма"	шт.	3		
2.13	Лампа бактерицидная с цоколем G13 мощностью 15 Вт	TUV 15W	-	"Philips"	шт.	2		

Взам.инв.№

Подп. и дата

Инв.№подл.

Позиция.	Наименование и техническая характеристика	Тип, марка обозначение документа	Код оборудования, изделия, материала	Завод изготовитель	Единица измерения	Количество	Масса единицы	Примечание
1	2	3	4	5	6	7	8	9
3	Эл.установочные материалы :							
3.1	Выключатель однополюсный для скрытой установки	ВС10-1-0-КБ	-	"IEK"	шт.	117		
	~220В 10А IP20							
3.2	Выключатель двухполюсный для скрытой установки	ВС10-2-0-КБ	-	"IEK"	шт.	56		
	~220В 10А IP20							
3.3	Выключатель однополюсный для наружной установки	ВС20-1-0-ГБ	-	"IEK"	шт.	37		
	~220В 10А IP44							
3.4	Выключатель двухполюсный для наружной установки	ВС20-2-0-ГБ	-	"IEK"	шт.	1		
	~220В 10А IP44							
3.5	Розетка однополюсная для скрытой установки	РСш10-3-КБ	-	"IEK"	шт.	155		
	~220В, на ток до 16А IP20							
3.6	Розетка двухполюсная для скрытой установки	РСш12-3-КБ	-	"IEK"	шт.	25		
	~220В, на ток до 16А IP20							
3.7	Розетка однополюсная для наружной установки	РСб20-3-ГБ	-	"IEK"	шт.	72		
	~220В, на ток до 16А IP44							
3.8	Розетка двухполюсная для наружной установки	РСб22-3-ГБ	-	"IEK"	шт.	1		
	~220В, на ток до 16А IP44							
3.9	Рамка трехместная горизонтальная	РГ-3-КБ	-	"IEK"	шт.	21		
3.10	Розетка стационарная ~380В 16А 3Р+РЕ+N IP44	ССИ-015	-	"IEK"	шт.	3		
3.11	Вилка переносная ~380В 16А 3Р+РЕ+N IP44	ССИ-115	-	"IEK"	шт.	3		
3.12	Коробка ответвительная для скрытой установки	У192 УХЛ2	-		шт.	180		
3.13	Коробка для розеток и выключателей скрытой установки	КУ1106	-		шт.	354		

Взам.инв.№

Подп. и дата

Инв.№подл.

Позиция.	Наименование и техническая характеристика	Тип, марка обозначение документа	Код оборудования, изделия, материала	Завод изготовитель	Единица измерения	Количество	Масса единицы	Примечание
1	2	3	4	5	6	7	8	9
3.14	Соединительная клемма для двух проводников		-	"WAGO"	шт.	250		
	1,5-4 мм^2, Iн=24А							
3.15	Соединительная клемма трех двух проводников		-	"WAGO"	шт.	600		
	1,5-4 мм^2, Iн=24А							
4	Кабельные изделия:							
	Кабель низковольтный с медными жилами							
4.1	-сечением 3х1,5мм^2	ВВГ	243-105-0501	"Казэнергокабель"	м.	5041		
4.2	-сечением 3х2,5мм^2	ВВГ	243-105-0503	"Казэнергокабель"	м.	2585		
4.3	-сечением 5х2,5мм^2	ВВГ	243-105-0902	"Казэнергокабель"	м.	192		
4.4	-сечением 5х4мм^2	ВВГ	243-105-0903	"Казэнергокабель"	м.	302		
4.5	-сечением 5х6мм^2	ВВГ	243-105-0904	"Казэнергокабель"	м.	132		
4.6	-сечением 5х10мм^2	ВВГ	243-105-0905	"Казэнергокабель"	м.	405		
4.7	-сечением 5х16мм^2	ВВГ	243-105-0906	"Казэнергокабель"	м.	317		
4.8	-сечением 5х25мм^2	ВВГ	243-105-0907	"Казэнергокабель"	м.	50		
4.9	-сечением 5х35мм^2	ВВГ	243-105-0908	"Казэнергокабель"	м.	90		
	Провод низковольтный с медными жилами							
4.10	-сечением 1х16мм^2	ПВ-3	-	"Казэнергокабель"	км.	0,020		
4.11	-сечением 1х95мм^2	ПВ-3	-	"Казэнергокабель"	км.	0,020		
	Кабель низковольтный с алюминиевыми жилами							
4.12	-сечением 3х1,5мм^2	КВВГ	-	"Казэнергокабель"	км.	195		

Взам.инв.№

Подп. и дата

Инв.№подл.

Позиция.	Наименование и техническая характеристика	Тип, марка обозначение документа	Код оборудования, изделия, материала	Завод изготовитель	Единица измерения	Количество	Масса единицы	Примечание
1	2	3	4	5	6	7	8	9
5	Материалы:							
	Труба гофрированная самозатухающая ГОСТ 50827-95							
5.1	-диаметром 20мм	ПВХ	241-207-1702		м.	7489,0		
5.2	-диаметром 25мм	ПВХ	241-207-1703		м.	190,0		
5.3	-диаметром 32мм	ПВХ	241-207-1704		м.	328,0		
5.4	-диаметром 40мм	ПВХ	241-207-1705		м.	395,0		
5.5	-диаметром 50мм	ПВХ	241-207-1706		м.	317,0		
5.6	-диаметром 63мм	ПВХ	-		м.	140,0		
	Труба стальная ГОСТ 10704-91							
5.7	-диаметром 20х2,0мм		241-101-0103		м.	95		
5.8	-диаметром 25х2,0мм		241-101-0106		м.	26		
6	Заземление:							
6.1	Стальная полоса горячего цинкования 25х4мм ГОСТ 9.307-89		252-301-1463		м./кг.	140/177,2		
6.2	Сталь круглая диаметром 8мм ГОСТ 2590-88		252-301-1476		м./кг.	1295/511,6		
6.3	Сталь круглая диаметром 10мм ГОСТ 2590-88		252-301-1475		м./кг.	21,3/18,9		
6.4	Сталь круглая диаметром 16мм ГОСТ 2590-88		-		м./кг.	15,0/23,7		
6.5	Рытье траншеи под заземление		-		м./$м^3$.	21,3/3,84		
6.6	Обратная засыпка траншеи под заземление		-		м./$м^3$.	21,3/2,56		
6.7	Метизы		-		кг.	30,0		
7	Обогрев водосточных труб:							
7.1	Щит управления обогревом в составе:							
	-щит распределительный встраиваемый	ЩРв-18з-1 36 УХЛ3 IP31	247-201-0211		компл.	1		
	-выключатель автоматический, четырехполюсный	АВДТ 32 16А Р4	-		шт.	1		

Взам.инв.№

Подп. и дата

Инв.№подл.

Изм.	Кол.уч.	Лист	№док	Подпись	Дата

Позиция.	Наименование и техническая характеристика	Тип, марка обозначение документа	Код оборудования, изделия, материала	Завод изготовитель	Единица измерения	Количество	Масса единицы	Примечание
1	2	3	4	5	6	7	8	9
	совмещенный с диф. модулем, с дмф.отключением 30ма							
	-модульный контактор на напряжение ~380В, 25А.	КМ25-40	241-208-1210		шт.	1		
	-терморегулятор, диапазон регулирования -10°...+10° С в	Devireg TM 330	-		компл.	1		
	комплекте с датчиком температуры на проводе							
	NTC 15кОм при 25°С							
7.2	Нагревательный кабель двухжильный, длина 15,0м	Deviflex TM DTIP18	-		компл.	2		
7.3	Алюминиевая липкая лента, ширина 38мм, длина 50 м.	Alutape	-		упак.	1		
7.4	Коробка клеммная IP54	У614А-У2	247-202-1201		шт.	1		

Взам.инв.№

Подп. и дата

Инв.№подл.

Изм.	Кол.уч.	Лист	№док	Подпись	Дата

64-29-07-2022-ЭОМ.СО

Лист 15

Копировал

А3