Приложение 1
к приказу Министра
индустрии и инфраструктурного
развития
Республики Казахстан
от «09» августа 2019 года №632

Утвержден
приказом Министра
по инвестициям и развитию
Республики Казахстан
от 24 апреля 2017 года № 234
форма

Акт приемки объекта в эксплуатацию

"30" 12 2021 года

Заказчик ***Государственное коммунальное предприятие на праве хозяйственного ведения «Алматы су» Управление энергоэффективности и инфрастуктурного развития города Алматы., 50057, Алматы, Бостандыкский, Жарокова 196 в лице Директора департамента водоотведения Арын К.***

фамилия, имя, отчество (при наличии) – для физических лиц, наименование организации – для юридических лиц, почтовый индекс, область, город, район, населенный пункт, наименование улицы, номер дома/здания (стационарного помещения)

на основании: Декларации о соответствии (прилагается) **по данному объекту от «30» 12 2021года, предоставленной подрядчиком ТОО "СПЕЦКОММУНСТРОЙ" в лице директора по строительству Разимбекова Б.К. расположенного по адресу: Республика Казахстан, г.Алматы, мкр.Самал 2, 71**

дата декларации, наименование подрядной (генподрядной) организации, фамилия, имя, отчество (при наличии) руководителя, юридический адрес

Заключения о качестве строительно-монтажных работ (прилагается) **по данному объекту от «30» 12 2021 года предоставленной техническим надзором Государственное коммунальное предприятие на праве хозяйственного ведения «Алматы Су» Управление энергоэффективности и инфрастуктурного развития города Алматы в лице Директора департамента капитального строительства Бибатырова Б.Б.**

Эксперты: Байзаков Р. Б. аттестат KZ05VJE00023872 от 26.04.2012г.,

дата заключения, наименование организации, фамилия, имя, отчество (при наличии) экспертов технического надзора, № и дата получения аттестатов

Жамалбек Р.М. аттестат KZ32VJE00055299 от 12.06.2020г.,

дата заключения, наименование организации, фамилия, имя, отчество (при наличии) экспертов технического надзора, № и дата получения аттестатов

Жумуров А.Ш. аттестат KZ83VJE00047397 от 12.06.2019г.,

дата заключения, наименование организации, фамилия, имя, отчество (при наличии) экспертов технического надзора, № и дата получения аттестатов

Заключения о соответствии выполненных работ проекту (прилагается) **по данному объекту от «30» 12 *2021 года предоставленного авторским надзорами разработчиком рабочего проекта ТОО «ЛМ Транспроект» в лице Солнцева Е. С.***

дата заключения, наименование организации, фамилия, имя, отчество (при наличии) экспертов авторского надзора, № и дата получения аттестатов

произведя осмотр готовности предъявленного генерального подрядчиком **ТОО «СПЕЦКОММУНСТРОЙ»** к приемке в эксплуатацию объекта:
«Реконструкция канализационной сети вдоль улицы Макатаева от жилого дома по улице Макатаева № 158 до улицы Масанчи бестраншейным способом (методом санации)» объект второй нормальный технически не сложный уровень ответственности

наименование объекта, вид строительства (новое, расширение, реконструкция, техническое перевооружение, модернизация, капитальный ремонт), уровень ответственности, техническая и технологическая сложность объекта

объект по адресу: ***Республика Казахстан, г. Алматы, Алмалинский район Макатаева***
(область, район, населенный пункт, микрорайон, квартал, улица, номер дома (корпуса)
проверив комплектность исполнительной технической документации подтверждает, что:

1. Строительство объекта осуществлено на основании:

1) правоустанавливающего документа на земельный участок от
"20" декабря 2019 года №02-07/221; КГУ "Управление энергоэффективности и инфраструктурного развития г. Алматы

(документ, подтверждающий наступление юридических фактов (юридических составов), на основании которых возникают, изменяются или прекращаются права на земельный участок, в том числе договоры, решения судов, правовые акты исполнительных органов, свидетельство о праве на наследство, передаточный акт или разделительный баланс при реорганизации негосударственных юридических лиц, владеющих земельным участком на праве собственности или выкупивших право временного возмездного землепользования (аренды).
либо решения о реконструкции (перепланировке, переоборудовании) помещений (отдельных частей) существующих зданий от

наименование органа, вынесшего решение

2) талона о приеме уведомления о начале или прекращении осуществления деятельности или определенных действий ***Государственное коммунальное предприятие на праве хозяйственного ведения «Алматы Су» Управления энергоэффективности и инфраструктурного развития города Алматы, KZ82REA00254406 27.11.2021***
наименование органа, принявшего уведомление, дата выдачи талона
3) проекта (проектно-сметной документации)
ТОО «ЛМ Транспроект», 133-РП-НК-05.
наименование проектной организации, номер проекта
утвержденного(й)
ГКП на ПВХ «Алматы Су» УЭиИР 03-01/499 от 31.12.2020 г
наименование организации утвердившей (переутвердившей) проект и дата утверждения

2. Строительно-монтажные работы осуществлены в сроки:
начало работ ***30 ноября 2021 года***;
месяц, год
окончание работ ***31 декабря 2021 года***;
месяц, год
при продолжительности строительства, месяц:
по норме или по проекту организации строительства, месяц: ***1***;
фактически, месяц: ***1***;

3. Объект (комплекс) имеет следующие основные технико-экономические показатели (мощность, производительность, производственная площадь, протяженность, вместимость, объем, пропускная способность, провозная способность, число рабочих мест и тому подобное, заполняется по всем объектам (кроме жилых домов) в единицах измерения соответственно целевой продукции или основным видам услуг):

Мощность, производительность и так далее	Единица измерения	По проекту		Фактически	
		общая (с учетом ранее принятых)	в том числе пускового комплекса или очереди	общая (с учетом ранее принятых)	в том числе пускового комплекса или очереди
Общая протяженность трассы **L= 101,8 м**	метр	**Гибкий полимерный тканевый руках однослойный D=450х6,5мм**		**Гибкий полимерный тканевый руках однослойный**	

		L=101,8 м		**D=450х6,5мм L=101,8 м**	

Показатели	Единица измерения	По проекту	Фактически
Общая площадь	метр в квадрате (далее – м2)		
Число этажей	этаж		
Общий строительный объем	метр в кубе (далее – м3)		
В том числе подземной части	м3		
Площадь встроенных, встроенно-пристроенных и пристроенных помещений	м2		

Показатели	По проекту			Фактически		
	число квартир	площадь квартир, м2		число квартир	площадь квартир, м2	
		общая	жилая		общая	жилая
Всего квартир, в том числе: однокомнатных двухкомнатных трехкомнатных четырехкомнатных и более						

4. Технологические и архитектурно-строительные решения по объекту характеризуются следующими данными:

Реконструкция канализационной сети выполнена из гибкого полимерного тканевого рукава однослойный D=450х6,5мм (метод санация), с полным восстановлением асфальтобетонных покрытий, все строительно-монтажные работы проведены в соответствии со строительными нормами и правилами.

(краткие технические характеристики по особенностям его размещения, по основным материалам и конструкциям, инженерному и технологическому оборудованию)

5. На объекте установлено предусмотренное проектом оборудование в количестве согласно актам о его приемке после индивидуального испытания и комплексного опробования;

6. Наружные инженерные коммуникации (холодное и горячее водоснабжение, канализация, теплоснабжение, газоснабжение, электроснабжение и связь) обеспечивают нормальную эксплуатацию объекта (здания, сооружения, помещения) и приняты городскими эксплуатационными организациями;

7. Сметная стоимость по утвержденному проекту (проектной-сметной документации): всего **51 813,785** тысяч тенге, в том числе строительно-монтажных работ **42 179,808** тысяч тенге, оборудования, инструмента и инвентаря _____ тысяч тенге, прочие _____ тысяч тенге;

8. Сметная стоимость основных фондов, принимаемых в эксплуатацию **42 519 911.62** тысяч тенге, в том числе: стоимость строительно-монтажных работ _____ тысяч тенге; стоимость оборудования, инструмента и инвентаря _____ тысяч тенге;

9. Доля местного содержания предусмотрена в проектно-сметной документации ____% и фактически применено ____% (на объектах, финансируемых за счет государственных инвестиций и средств квазигосударственного сектора);

10. Класс энергоэффективности здания _____;

11. Объект построен в соответствии с утвержденным проектом (проектно-сметной документацией) и требованиями государственных нормативных документов в области архитектуры, градостроительства и строительства.

РЕШИЛ ***«Реконструкция канализационной сети вдоль улицы Макатаева от жилого дома по улице Макатаева № 158 до улицы Масанчи бестраншейным способом (методом санации)»***

(наименование объекта (комплекса)

принять в эксплуатацию.

Заказчик Директор департамента водоотведения ГКП на праве хозяйственного ведения «Алматы Су» Управление энергоэффективности и инфрастуктурного развития города Алматы» Арын К.

фамилия, имя, отчество (при наличии), подпись руководителя Место печати (при наличии)

Технический надзор Главный инженер ГКП на праве хозяйственного ведения «Алматы Су» Управление энергоэффективности и инфрастуктурного развития города Алматы Бибатыров Б.Б.

фамилия, имя, отчество (при наличии), подпись эксперта Место печати (при наличии)

Авторский надзор ТОО «ЛМ Транспроект» Солнцева Е. С.

фамилия, имя, отчество (при наличии), подпись эксперта Место печати (при наличии)

Подрядчик (генеральный подрядчик) Директор по строительству ТОО "СПЕЦКОММУНСТРОЙ" Разимбеков Б.К .

фамилия, имя, отчество (при наличии), подпись руководителя Место печати (при наличии)

Субподрядчик Заместитель директора ТОО «Beibarys Building» Отегенов К .

фамилия, имя, отчество (при наличии), подпись руководителя Место печати (при наличии)

Субподрядчик Заместитель директора ТОО «Энергохолдинг LTD» Сыдыкова А.Т .

фамилия, имя, отчество (при наличии), подпись руководителя Место печати (при наличии)

Приложение 13
к акту приемки объекта
в эксплуатацию
форма

Технические характеристики объекта
(сети, водоводы, коллекторы и т.п.)

№ п/п	Наименование	Единицы измерения	Количество, протяженность	
1	2	3	4	
Водопровод				
	Водоводы (общая протяженность)	м		
	1) из стальных труб	м		
	2) из чугунных труб	м		
	3) из асбестоцементных труб	м		
	4) из железобетонных труб	м		
	5) из полиэтиленовых труб	м		
2	Распределительная сеть (общая протяженность)	м		
	1) из стальных труб	м		
	2) из чугунных труб	м		
	3) из асбестоцементных труб	м		
	4) из полиэтиленовых труб	м		
3	**Прочие устройства**			
	Смотровой колодец	шт		
	Задвижка d-	шт		
	" d-150	шт		
	" d-100	шт		
	" d-40	шт		
	" d-32	шт		
	" d-20	шт		
	Вентили d-	шт		
	" d-15	шт		
	" d-	шт		
	Кран d-	шт		
	" d-	шт		
	" d-	шт		
	Гидрант	шт		
	Водоразборная колонка	шт		

	Стальной футляр	шт		
	Питьевой фонтанчик	шт		
Канализация				
1	Коллекторы (общая протяженность)	м		
	1) из керамических труб	м		
	2) из чугунных труб	м		
	3) из бетонных труб	м		
	4) из асбестоцементных труб	м		
	5) из железобетонных труб	м		
2	Канализационная сеть (общая протяженность)	м		
	1) из керамических труб	м		
	2) из чугунных труб	м		
	3) из бетонных труб	м		
	4) из асбестоцементных труб	м		
	5) из железобетонных труб	м		
	6) из гофрированных труб	м		
3	**Прочие устройства**			
	Смотровой колодец	шт		
	Выпуск	шт		

Горизонтальный разрез колодца

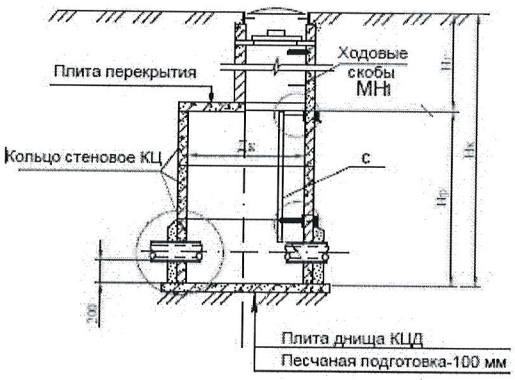

Вертикальный разрез колодца
В-1 (для сухих грунтов)

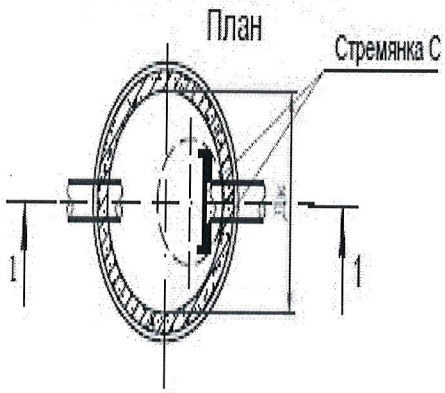

Спецификация

№ п/п	Наименование	Марка	Материал	Диаметр (мм) (размеры)	Количество	Примечание

Схема привязки колодца к постоянным точкам-ориентирам

Заказчик

Директор департамента водоотведения ГКП на праве хозяйственного ведения «Алматы Су» Управление энергоэффективности и инфрастуктурного развития города Алматы» Арын К.

фамилия, имя, отчество (при наличии), подпись руководителя Место печати (при наличии)

Авторский надзор

ТОО «ЛМ Транспроект» Солнцева Е. С.

фамилия, имя, отчество (при наличии), подпись эксперта Место печати (при наличии)

Приложение 3
к приказу Министра
по инвестициям и развитию
Республики Казахстан
от 24 апреля 2017года № 235

форма

Декларация о соответствии

«30» 12 2021 года

Подрядчик (генеральный подрядчик) ***ТОО "СПЕЦКОММУНСТРОЙ" Республика Казахстан, г.Алматы, Медеуский район, Самал 2, 71***
наименование организации, юридический адрес
в лице ***Директора по строительству Разимбекова Б.К***
фамилия, имя, отчество (при наличии) руководителя организации

по объекту: ***«Реконструкция канализационной сети вдоль улицы Макатаева от жилого дома по улице Макатаева № 158 до улицы Масанчи бестраншейным способом (методом санации)»***
наименование, местонахождения объекта

заказчиком которого является ***ГКП на праве хозяйственного ведения «Алматы Су» Управление энергоэффективности и инфрастуктурного развития города Алматы, в лице Директор департамента водоотведения Арын К.***
наименование организации, фамилия, имя, отчество (при наличии) руководителя
удостоверяет, что:

1. Строительно-монтажные работы на объекте выполнены в соответствии с утвержденным проектом (проектно-сметной документацией), государственными нормативами в сфере архитектурной, градостроительной и строительной деятельности;

2. Субподрядные организации:
2) субподрядными организациями ***ТОО "Beibarys Building» ГСЛ №006658 от 12.09.2018***
наименование организации, № лицензии и дата получения
в лице Заместителя директора ***Отегенов К.***
фамилия, имя, отчество (при наличии) руководителя

ТОО «Энергохолдинг LTD» ГСЛ №007562 от 02.07.2012
наименование организации, № лицензии и дата получения
в лице **Заместителя директора** ***Сыдыкова А.Т.***
фамилия, имя, отчество (при наличии) руководителя

3. Проект (проектно-сметная документация) ***ТОО «ЛМ Транспроект», 133-РП-НК-05***
наименование проектной организации, номер проекта
утвержден(а) ***ГКП на ПВХ «Алматы Су» УЭиИР 03-01/499 от 31.12.2020 г***
наименование организации утвердившей (переутвердившей) проект и дата утверждения

4. Объект (комплекс) имеет следующие основные технико-экономические показатели (мощность, производительность, производственная площадь, протяженность, вместимость, объем, пропускная способность, провозная способность, число рабочих мест и тому подобное, заполняется по всем объектам (кроме жилых домов) в единицах измерения соответственно целевой продукции или основным видам услуг):

Мощность, производительность и так далее	Единица измерения	По проекту		Фактически	
		общая (с учетом ранее принятых)	в том числе пускового комплекса или очереди	общая (с учетом ранее принятых)	в том числе пускового комплекса или очереди
Общая протяженность трассы **L= 101,8 м**	метр	**Гибкий полимерный тканевый руках однослойный D=450х6,5мм L=101,8 м**		**Гибкий полимерный тканевый руках однослойный D=450х6,5мм L=101,8 м**	

Жилой дом имеет следующие показатели:

Показатели	Единица измерения	По проекту	Фактически
Общая площадь	метр в квадрате (далее - $м^2$)		
Число этажей	этаж		
Общий строительный объем	метр в кубе (далее - $м^3$)		
В том числе подземной части	$м^3$		
Площадь встроенных, встроенно-пристроенных и пристроенных помещений	$м^2$		

Показатели	По проекту			Фактически		
	число квартир	площадь квартир, $м^2$		число квартир	площадь квартир, $м^2$	
		общая	жилая		общая	жилая
Всего квартир, в том числе: однокомнатных двухкомнатных трехкомнатных четырехкомнатных и более						

5. Технологические и архитектурно-строительные решения по объекту характеризуется следующими данными**: Реконструкция канализационной сети выполнена из гибкого полимерного тканевого рукава однослойный D=450х6,5мм (метод санация), с полным восстановлением асфальтобетонных покрытий, все строительно-монтажные работы проведены в соответствии со строительными нормами и правилами.**

(краткие технические характеристики по особенностям его размещения, по основным материалам и конструкциям, инженерному и технологическому оборудованию)

6. На объекте установлено предусмотренное проектом оборудование в количестве согласно актам о его приемке после индивидуального испытания и комплексного опробования;

7. Мероприятия по охране труда, обеспечению взрывобезопасности, пожаробезопасности, охране окружающей природной среды и антисейсмические мероприятия, предусмотренные проектом выполнены;

8. Строительно-монтажные работы осуществлены в сроки:

начало работ **30 ноября *2021 года;***
месяц, год

окончание работ ***31 декабря 2021 года;***
месяц, год

при продолжительности строительства, месяц:
по норме или по проекту организации строительства, месяц: ***1 ;***
фактически, месяц: ***1 ;***

9. Примененные строительные материалы, конструкции, оборудование и изделия соответствуют требованиям проекта и государственных нормативов;

9-1. Доля местного содержания предусмотрена в проектно-сметной документации _____% и фактически применено ____% (на объектах финансируемых за счет государственных инвестиций и средств квазигосударственного сектора)

10. Исполнительная геодезическая съемка фактического положения подземных инженерных сетей и/или зданий (сооружений) выполнена (обязательное приложение к декларации о соответствии);

10-1. Исполнительная техническая документация имеется в полном объеме, в том числе в электронном модуле;

11. Наружные инженерные коммуникации (холодное и горячее водоснабжение, канализация, теплоснабжение, газоснабжение, электроснабжение и связь) обеспечивают нормальную эксплуатацию объекта, что подтверждается поставщиками услуг по инженерному и коммунальному обеспечению.
Поставщики услуг по инженерному и коммунальному обеспечению:

Подводящие наружные сети водопровода и канализаций

ГКП на праве хозяйственного ведения «Алматы Су»Управление энергоэффективности и инфраструктурного развития города Алматы,в лице заместитель генерального директора, директор по производству Юсупов А.Ж.
наименование организации, фамилия, имя, отчество (при наличии),

подпись руководителя, дата Место печати (при наличии)

12. Шумоизоляция здания соответствует проекту и подтверждается экспертным заключением, выдаваемым государственной организацией, осуществляющей санитарно-эпидемиологическую экспертизу по результатам лабораторных замеров, проведенных

аккредитованными испытательными лабораториями (центрами) (экспертное заключение прилагается);

13. Обеспечен доступ для маломобильных групп население, что подтверждается органами социальной защиты населения

наименование организации, фамилия, имя, отчество (при наличии), подпись руководителя,

Место печати (при наличии) подпись, дата

Подрядчик (генеральный подрядчик) ***ТОО "СПЕЦКОММУНСТРОЙ"*** считает объект ***«Реконструкция канализационной сети вдоль улицы Макатаева от жилого дома по улице Макатаева № 158 до улицы Масанчи бестраншейным способом (методом санации)»***

(наименование объекта (комплекса)

готовым к приемке в эксплуатацию,

гарантирует качество выполненных строительно-монтажных и специальных работ, и принимает на себя обязательство устранять дефекты, возникшие по его вине при строительстве объекта согласно гарантийного срока в соответствии с законодательством Республики Казахстан.

Подрядчик (генеральный подрядчик)

Директор по строительству ТОО "СПЕЦКОММУНСТРОЙ" - Разимбеков Б.К.

фамилия, имя, отчество (при наличии) руководителя,

подпись, дата место печати (при наличии)

Субподрядчик

Заместитель директора ТОО "Beibarys Building" - Отегенов К.

фамилия, имя, отчество (при наличии) руководителя,

подпись, дата место печати (при наличии)

Субподрядчик

Заместитель директора ТОО "Энергохолдинг LTD " - Сыдыкова А.Т.

фамилия, имя, отчество (при наличии) руководителя,

подпись, дата место печати (при наличии)

Приложение 2
к приказу Министра
по инвестициям и развитию
Республики Казахстан
от 24 апреля 2017 года № 235
форма

Заключение о соответствии выполненных работ проекту

«30» 12 2021 года

Авторский надзор ***ТОО «ЛМ Транспроект» , Республика Казахстан, г.Алматы, Толе би 298/7,4 Директор Лукьянов Сергей Анатольевич***
наименование организации, фамилия, имя, отчество (при наличии) руководителя
в лице ***Солнцева Е. С.***
фамилия, имя, отчество (при наличии) экспертов, № аттестатов и дата получения
действующего на основании ***Договора №87 от 10.02.2021 года***
№ договора и дата
по объекту: ***«Реконструкция канализационной сети вдоль улицы Макатаева от жилого дома по улице Макатаева № 158 до улицы Масанчи бестраншейным способом (методом санации)»***
наименование и местонахождение объекта
заказчиком которого является ***ГКП на праве хозяйственного ведения «Алматы Су» Управление энергоэффективности и инфрастуктурного развития города Алматы , в лице Директор департамента водоотведения Арын К.***
наименование организации, фамилия, имя, отчество (при наличии) руководителя
подтверждает, что:
1. Строительство объекта осуществлялось

1) подрядчиком (генеральным подрядчиком) ***ТОО "СПЕЦКОММУНСТРОЙ" ГСЛ № 04096 от 16.02.2001, I, Медеуский район, Самал 2, 71***
наименование организации, № лицензии и дата получения
в лице ***Директора по строительству – Разимбекова Б.К.***
фамилия, имя, отчество (при наличии) руководителя
2) субподрядными организациями ***ТОО "Beibarys Building» ГСЛ №006658 от 12.09.2018***
наименование организации, № лицензии и дата получения
в лице Заместителя директора ***Отегенов К.***
фамилия, имя, отчество (при наличии) руководителя

ТОО «Энергохолдинг LTD» ГСЛ №007562 от 02.07.2012
наименование организации, № лицензии и дата получения
в лице **Заместителя директора *Сыдыкова А.Т.***
фамилия, имя, отчество (при наличии) руководителя

2. Строительно-монтажные работы осуществлены в сроки:

начало работ ***30 ноября 2021 года***;
месяц, год
окончание работ ***31 декабря 2021 года***
месяц, год
при продолжительности строительства, месяц:
по норме или по проекту организации строительства *1* месяц;
фактически *1* месяц;

3. Примененные строительные материалы, конструкции, оборудование и изделия соответствуют требованиям проекта;

4. Замечания, выданные авторским надзором в процессе строительства, устранены;
5. Внесенные изменения в проект (проектно-сметную документацию) в процессе строительства выполнены в соответствии с требованиями нормативов в области архитектуры, градостроительства и строительства;

6. Объект построен в соответствии с проектом (проектно-сметной документацией)
ТОО «ЛМ Транспроект», 133-РП-НК-05.

наименование проектной организации, номер проекта

утвержденным ***ГКП на ПВХ «Алматы Су» УЭиИР 03-01/499 от 31.12.2020 г***

наименование организации утвердившей (переутвердившей) проект и дата утверждения

Авторский надзор:
организация **Директор *ТОО «ЛМ Транспроект» Лукьянов С.А.***

наименование организации, фамилия, имя, отчество (при наличии) руководителя, подпись, дата Место печати (при наличии)

эксперт(ы) по авторскому надзору

Солнцева Е. С. Приказ №1 от 10.02.2021года.

фамилия, имя, отчество (при наличии) эксперта (экспертов), № аттестатов, подпись, дата Место печати (при наличии)

Приложение 1
к приказу Министра
по инвестициям и развитию
Республики Казахстан
от 24 апреля 2017 года № 235
форма

Заключение о качестве строительно-монтажных работ

«30» 12 2021 года

Технический надзор
ГКП на праве хозяйственного ведения «Алматы Су» Управление энергоэффективности и инфрастуктурного развития города Алматы., 50057, Алматы, Бостандыкский, Жарокова 196 Директора департамента капитального строительства Бибатырова Б.Б.
наименование организации, фамилия, имя, отчество (при наличии) руководителя, юридический адрес

в лице
Байзаков Р. Б. KZ05VJE00023872 от 26.04.2012г.,
дата заключения, наименование организации, фамилия, имя, отчество (при наличии) экспертов технического надзора, № и дата получения аттестатов
Жамалбек Р.М. KZ32VJE00055299 от 12.06.2020г.,
дата заключения, наименование организации, фамилия, имя, отчество (при наличии) экспертов технического надзора, № и дата получения аттестатов
Жумуров А.Ш. аттестат KZ83VJE00047397 от 12.06.2019г.,

действующего на основании ***№03-02/346 от 11.10.2021г.***
№ договора и дата

по объекту: ***«Реконструкция канализационной сети вдоль улицы Макатаева от жилого дома по улице Макатаева № 158 до улицы Масанчи бестраншейным способом (методом санации)»***
наименование и местонахождение объекта

заказчиком которого является ***ГКП на праве хозяйственного ведения «Алматы Су» Управление энергоэффективности и инфрастуктурного развития города Алматы , в лице Директор департамента водоотведения Арын К.***
наименование организации, фамилия, имя, отчество (при наличии) руководителя

подтверждает, что:

1. Строительство объекта осуществлялось

1) подрядчиком (генеральным подрядчиком) ***ТОО "СПЕЦКОММУНСТРОЙ" ГСЛ № 04096 от 16.02.2001, I, Медеуский район, Самал 2, 71***
наименование организации, № лицензии и дата получения

в лице ***Директора по строительству – Разимбекова Б.К.***
фамилия, имя, отчество (при наличии) руководителя

2) субподрядными организациями ***ТОО "Beibarys Building» ГСЛ №006658 от 12.09.2018***
наименование организации, № лицензии и дата получения

в лице Заместителя директора ***Отегенов К.***
фамилия, имя, отчество (при наличии) руководителя

ТОО «Энергохолдинг LTD» ГСЛ №007562 от 02.07.2012
наименование организации, № лицензии и дата получения

в лице Заместителя директора ***Сыдыкова А.Т.***
фамилия, имя, отчество (при наличии) руководителя

2. Строительно-монтажные работы осуществлены в сроки:

начало работ ***30 ноября 2021 года***;
месяц, год

окончание работ ***31 декабря 2021 года***;
месяц, год

при продолжительности строительства, месяц:
по норме или по проекту организации строительства _1_ месяц;
фактически _1_ месяц;

3. Сметная стоимость по утвержденному проекту (проектной-сметной документации): всего **51 813,785** тысяч тенге, в том числе строительно-монтажных работ **42 179,808** тысяч тенге, оборудования, инструмента и инвентаря _____ тысяч тенге, прочие _____ тысяч тенге;

4. Сметная стоимость основных фондов, принимаемых в эксплуатацию **42 519 911.62** тысяч тенге, в том числе: стоимость строительно-монтажных работ _____ тысяч тенге; стоимость оборудования, инструмента и инвентаря _____ тысяч тенге;

5. Объект построен в соответствии с проектом (проектно-сметной документацией)
ТОО «ЛМ Транспроект», 133-РП-НК-05.
наименование проектной организации, номер проекта
утвержденным ***ГКП на ПВХ «Алматы Су» УЭиИР 03-01/499 от 31.12.2020 г***
наименование организации утвердившей (переутвердившей) проект и дата утверждения
и требованиями государственных нормативных документов в области архитектуры, градостроительства и строительства;

6. Примененные строительные материалы, конструкции, оборудование и изделия соответствуют проекту и требованиям государственных нормативов;

6-1. Доля местного содержания предусмотрена в проектно-сметной документации _____ и фактически применено _____ (на объектах финансируемых за счет государственных инвестиций и средств квазигосударственного сектора);

7. Исполнительная техническая документация имеется в полном объеме;

8. Замечания, выданные техническим надзором в процессе строительства, устранены;

9. Завершенный строительством объект обеспечивает прочность, устойчивость и надежность на протяжении всего срока службы (эксплуатации, использования, применения) и соответствует требованиям государственных нормативов направленных на обеспечение интересов и безопасности собственников (пользователей) и общества в целом.

Технический надзор:
организация ***ГКП на ПХВ «Алматы Су» Управления энергоэффективности инфраструтурного развития города Алматы Директора департамента капитального строительства Бибатырова Б.Б.***
наименование организации, фамилия, имя, отчество (при наличии) руководителя, подпись, дата Место печати (при наличии)

эксперт(ы) по техническому надзору
Байзаков Р. Б. KZ05VJE00023872 от 26.04.2012г.,
фамилия, имя, отчество (при наличии) экспертов, № аттестатов, дата получения

эксперт(ы) по техническому надзору
Жамалбек Р.М. KZ32VJE00055299 от 12.06.2020г.,
фамилия, имя, отчество (при наличии) экспертов, № аттестатов, дата получения

эксперт(ы) по техническому надзору
Жумуров А.Ш. аттестат №KZ83VJE00047397 от12.06.2019г.,
фамилия, имя, отчество (при наличии) экспертов, № аттестатов, дата получения