Форма с изменениями, внесенными приказом Министра индустрии и инфраструктурного развития РК от 08 февраля 2021 № 53

Утвержден приказом
Министра по инвестициям и развитию
Республики Казахстан
от 24 апреля 2017 года № 234
форма

Акт приемки объекта в эксплуатацию

«31» декабря » 2024 г.

Заказчик: **АО «Samruk-Kazyna Construction», БИН 090340012961, в лице Директора Департамента строительства по реализации национального проекта Куанышева Эдуарда Табылдеевича (Приказ №772 от 14 ноября 2024 года) тел: 57-01-98(202), 010000, г.Астана, улица Сығанақ, строение 17/10**

БИН, телефон, почтовый индекс, область, город, район, населенный пункт, наименование улицы, номер дома здания

на основании:

Декларации о соответствии (прилагается) **от «27» декабря 2024 г. Консорциум в составе ТОО «BIGlobal», в лице руководителя проекта Майканова Алмабека Еркиновича (по доверенности), г.Астана, ул. Мухамедханова, здание 5 (БИН 031240001439) тел 7 701 391 0846 и ТОО «Engineering center ltd»**

дата декларации, наименование подрядной (генподрядной) организации, фамилия, имя, отчество (при наличии) руководителя, юридический адрес

Заключения о качестве строительно-монтажных работ (**прилагается**) **от « » 2024 года ТОО "Самрук-Казына Девелопмент", БИН 130440032226 по адресу: г. Астана, район Нура, проспект Кабанбай батыра, здание 47/2, в лице Заместителя генерального директора по производству Садвакасова Кайрата Толеубаевича**

дата подписания заключения, наименование организации, фамилия, имя, отчество (при его наличии)

экспертов технического надзора:

Ормышев Серикбек Иманкулович № KZ71VJE00087868 от 30.07.2024г.
Жуманбаев Жанбек Муратбекович № KZ60VJE00076426 от 22.09.2022г.
Ахметов Гайса Шегебаевич № KZ78VJE00028572 от 11.07.2017г.
Ибраев Адиль Жаканович № KZ56VJE00039735 от 20.07.2018 г.
Хусаинов Бейбит Мухсенович № KZ34VJE00075051 от 22.06.2022 г.

дата заключения, наименование организации, фамилия, имя, отчество (при наличии) экспертов технического надзора, № и дата получения аттестатов

Заключения о соответствии выполненных работ проекту (прилагается) **от « » 2024 г., ТОО «Engineering Center LTD», в лице руководителя службы авторского надзора Наумкина Виктор Васильевича (Приказ №32 от02.09.2023) ГСЛ №23014413 от 22.06.2023г. Эксперта авторского надзора в лице Бермуханбедова Турлубека Аманжоловича, приказ №15 от 19.04.2024г.**

дата заключения, наименование организации, фамилия, имя, отчество (при наличии) экспертов авторского надзора, № и дата получения аттестатов

произведя осмотр готовности предъявленного подрядчиком (генеральным подрядчиком) к приемке в эксплуатацию объекта: **«Строительство школы в районе улиц Толе би и участок 57А» на 2000 обучающихся в районе «Нұра» города Астана» (без наружных инженерных сетей), Новое строительство. Уровень ответственности здания – I (повышенный).**

наименование объекта и вид строительства (новое, расширение, реконструкция, техническое перевооружение, модернизация, капитальный ремонт)

по адресу: г.Астана, район Нұра, улица Төле би, здание 57А
(область, район, населенный пункт, микрорайон, квартал, улица, номер дома (корпуса)

проверив комплектность исполнительной технической документации, в том числе посредством электронного модуля исполнительной технической документации "__"_____2024 года, дата ознакомления подтверждает, что:

1. Строительство объекта осуществлено на основании:

1) правоустанавливающего документа на земельный участок от 18 июня 2024 года № 510-2060 Выписки из постановления акимата города Астаны (договор о временном безвозмездном землепользовании №53266 от 05.10.2023г)

наименование органа вынесшего решение либо решения о реконструкции (перепланировке, переоборудовании)

помещений (отдельных частей) существующих зданий

_____

наименование органа вынесшего решение

2) талона о приеме уведомления о начале строительно-монтажных работ: ГУ «Управления контроля и качества городской среды города Астаны» **KZ01REA00439970 19.12.2024**

наименование органа, принявшего уведомление, дата выдачи талона

3) проекта (проектно-сметной документации): Генпроектировщиком

ТОО ««Engineering center ltd», проект 08-03052023

наименование проектной организации, номер проекта

утвержденным(ой):

РГП «Госэкспертиза» Заключение № 01-0156/24 от 18.04.2024 г.

наименование организации, утвердившей (переутвердившей) проект и дата утверждения

2. Строительно-монтажные работы осуществлены в сроки:
начало работ – апрель 2024 год;
(месяц, год)
окончание работ – декабрь 2024 год.
(месяц, год)
при продолжительности строительства, месяц:
по норме или по проекту организации строительства, месяц: 18;
фактически, месяц: 9;

3. Объект (комплекс) имеет следующие основные технико-экономические показатели (мощность, производительность, производственная площадь, протяженность, вместимость, объем, пропускная способность, провозная способность, число рабочих мест и тому подобное, заполняется по всем объектам (кроме жилых домов) в единицах измерения соответственно целевой продукции или основным видам услуг):

Мощность, производительность и так далее	Ед. изм.	По проекту		Фактически	
		Общая (с учетом ранее принятых)	в том числе пускового комплекса или очереди	общая (с учетом ранее принятых)	в том числе пускового комплекса или очереди
Мощность школы	Мест	2000		2000	
ТП (БКТП 2х1250 кВА-20/0,4 кВ)	м2	82,5		82,5	
Электроснабжения	кВт	950		950	
Водоснабжение и водоотведение	М3/сутки	165		165	

Теплоснабжение	Гкал/час	3,6		3,6	
Ливневая канализация	л/сек	13,6		13,6	
Слаботочные сети	Мб/с	300-500 мб/с		300-500 мб/с	

Выпуск продукции (оказания услуг), предусмотренной проектом в объеме, соответствующем нормам освоения проектных мощностей в начальный период_____

факт начала выпуска продукции с указанием объема

Показатели	Единица измерения	По проекту	Фактически
Общая площадь	метр в квадрате (далее - $м^2$)	20 396,5	20 396,5
Число этажей	этаж	4+ подвал и техподполья	4+ подвал и техподполья
Общий строительный объем	метр в кубе (далее - $м^3$)	117 032,0	117 032,0
В том числе подземной части	$м^3$	15 841,0	15 841,0
Площадь встроенных, встроенно-пристроенных и пристроенных помещений	$м^2$	82,5	82,5

4. Технологические и архитектурно-строительные решения по объекту характеризуется следующими данными:

Здание представляет собой разно этажное (от одного до четырех) здание для обучения детей. Размеры в осях 118х81,6м, состоит из 10 блоков. Высота этажей составляет: Подвальный этаж – 2,8 м (от пола до низа плиты), техподполье – 1,8 м (от пола до низа плиты), 1 этаж – 3,35 м (от пола до низа плиты), спорт зал малый на 1 этаже – 7,1м (от пола до низа фермы), 2 этаж – 3,35 м (от пола до низа плиты), спорт зал на 2 этаже – 7,1 м (от пола до низа фермы), актовый зал на 2 этаже – 8.9 м (от пола до низа плиты), 3 этаж – 3,35м (от пола до низа плиты), 4 этаж – 3,35 м (от пола до низа плиты).

Главный вход организован с юго-западной части здания, он используется учащимися средней и старшей школ, внешними посетителями. Со стороны двора расположены два входа в блоки младшей школы. Технический этаж располагается под всем зданием школы и состоит из трех отсеков (одного помещение подвала и на двух техподполий). В подвале размещаются технические помещения, а именно: насосная и тепловой пункт, венткамеры, кладовые ТМЦ. Подвал имеет эвакуационные выхода непосредственно наружу.

В конструктивном решении для учебных блоков принята каркасно-связевая система, где основные несущие конструкции образуются системой горизонтальных плит-перекрытий, вертикальных диафрагм жесткости и колонн. Прочность, устойчивость и пространственная жесткость каркасно-связевой системы обеспечивается совместной работой перекрытий и вертикальных конструкций. Все элементы каркаса из бетона класса С20/25. Фундаменты - монолитная фундаментная плита на свайном основании толщиной 700мм. Лифтовая шахта - монолитная железобетонная толщиной 250 мм., Перекрытия - монолитные железобетонные толщиной 250 мм., Лестницы - монолитные железобетонные марши, Тип лестницы - Л1, Кровля - система совмещенной вентилируемой крыши, плоская и скатная, покрытие - рулонное, Перемычки – металлические. Несущие конструкции покрытия актового и спортивного залов -

фермы металлические с параллельными поясами с пролетом ферм 18,5м, 18м и 20,8м по ГОСТ 27772-2021 стальные конструкции С245. Наружная отделка: цоколь - гранитная плитка; стены 1 этажа и выше – фиброцементные панели; витражи - алюминиевые, с двухкамерным стеклопакетом; окна – из профиля ПВХ, с двухкамерным стеклопакетом; двери – металлические, деревянные, лифт грузоподъёмностью 1150 кг – 1 шт. Крыша – без чердачная, вентилируемая, со сплошной воздушной прослойкой. Кровля – мягкая, покрытие ЭПВ, ЭКП.

Мероприятия по защите маломобильных групп населения – в соответствии с СН РК 3.06-01-2011 г. Доступ маломобильных групп населения в жилую часть обеспечивается посредством пандуса, внутри здания – лифт с 1 по 4 этаж. Предусмотрено тактильные знаки: таблицы наименование организации, необходимых кабинетов; мнемосхемы - в контрастных цветах с дублирующим шрифтом Брайля на государственным и русским языках. Предусмотрено тактильные знаки согласно нормам (спуск, подъем по лестнице, лифт, с/у). Санитарный узел для маломобильных групп населения на каждом этаже в общем количестве – 12 шт. В школе имеется тактильные пути согласно маршруту по требованию, отсутствуют порог на дверных проемах. С целью предотвращения травмы – выделены стеклянные поверхности специальными наклейками. Санитарные комнаты оборудованы откидными поручными, звонками, пиктограммами на звонки, мнемосхемой санитарной комнаты.

Теплоснабжение и отопление, вентиляция. Источником теплоснабжения является ТЭЦ – 3, схема теплоснабжения – закрытая. Для системы отопления и вентиляции приняты следующие параметры наружного воздуха: -наружная температура воздуха в зимний период -31,2°С; -наружная температура воздуха в летний период +28,3 -средняя температура отопительного периода -5,5°С; В качестве отопительных приборов приняты стальные панельные радиаторы, конвекторы; отопление спортзалов предусмотрено комбинированием систем отопления стальных панельных радиаторов и тепловентиляторов. Тепловые сети согласно ТУ № 05-11 от 03.01.2024 Разрешенный максимум теплопотребления – 3,600842 Гкал/час, в том числе на: отопление – 1,650886 Гкал/час, вентиляцию – 1,102956 Гкал/час, горячее водоснабжение – 0,847 Гкал/час. Точки подключения тепломагистралей 5-го ввода 2Ду 1000 мм и строительства тепловых сетей по улицам Е306. Трубы теплотрассы расположены в монолитном железобетонном канале, внутри здания по подвалу и тех подполью на подвижных и неподвижных опорах. Вентиляция принята приточно-вытяжной, как с механическим, так и с естественным побуждением. В помещения учебных классов подается механический приток из расчета 20м3/ч на учащегося, вытяжная вентиляция - естественная, организована через вытяжные воздуховоды. Из санитарных узлов, душевых, раздевальных принята вытяжная вентиляция как с механическим, так и естественным побуждением. В спортивных залах принята приточная вентиляция с механическим побуждением из расчета 80м3/ч на учащегося, и вытяжная естественная вентиляция с помощью дефлекторов. Вытяжная механическая вентиляция осуществляется из производственных помещений кухни. Вытяжные механические системы оборудованы канальными вентиляторами. Воздуховоды вытяжной вентиляции выводятся выше парапета здания

Водоснабжение. Согласно ТУ 3-6/507 от 05.05.2023г. точкой подключения от существующего водопровода Ø355 ул. Толе би/ Ø355 ул.ЕК-15. В здании школы предусматривается объединенный хозяйственно-питьевой с противопожарным водопровод. Для учета общего расхода воды на вводе в здание установлен водомерный узел. Для обеспечения требуемого напора в подвале предусмотрены 2 группы насосных станций: 1) насосная станция для хозяйственно-питьевых нужд (2 раб, 1 рез); 2) насосная станция для противопожарных нужд (1 раб, 1 рез). Подводки к сантехническим приборам и стояки хозяйственно-питьевого водопровода предусмотрены из полипропиленовых труб.

Канализация хозяйственно-бытовой. Согласно ТУ 3-6/507 от 05.05.2023г. сброс стоков производится в сети канализации Д=400 мм по ул.Ек-32. Хозяйственно-бытовой канализации

предусмотрена для отвода стоков от санитарно-технических приборов. Сброс сточных вод системы канализации здания предусмотрен в наружные сети канализации. Для прочистки канализационных сетей устанавливаются ревизии и прочистки. Отводящие трубопроводы от санитарно-технических приборов стояки и отводные трубопроводы запроектированы из поливинилхлоридных -ПВХ канализационных труб по ГОСТ 32414-2013. Сброс стоков в городские сети канализации предусматривается через жиро-уловитель.

Ливневая канализация. Согласно ТУ №02-02/126 Врезка сети водоотведения запроектирована в самотечный коллектор Ø400 мм здания по ул ЕК-15. Для отвода дождевых и талых вод с кровли здания предусматривается внутренний водосток. Вода с кровли здания попадает в дожде-приёмные воронки, далее по системе сборных трубопроводов сбрасывается в наружные сети ливневой канализации.

Электроснабжение. Согласно ТУ № 5-Е-4/3(23/4)-190 от 06.02.2024г. мощность – 950 кВт, характер нагрузки – трехфазный, Источник электроснабжения – ПС-110/20/10кВ «Батыгай», ПС -110/20кВ «Туран» (временно до ввода в эксплуатацию ПС-110/20/10кВ «Батыгай»). На территории школы установлено ТП 2х1250 кВА-20/0,4 кВ с дизельным генератором. По степени надежности электроснабжения электроприемники данного здания относятся к потребителям I, комплекс электроприемников столовой ко II категории электроснабжения по СП РК 4.04-106-2013 Таблица 5. В электрощитовой школы предусмотрен ВРУ с АВР и автоматическими выключателями на отходящих линиях. Для столовой предусмотрен самостоятельный ВРУ с возможностью полного обесточивания оборудования кухни при возникновении аварийной ситуации. Для потребителей 1 особой категории предусмотрен ВРУ с подключением третьего независимого источника питания (ДГУ).

Слаботочные сети. Проектом предусмотрено строительство кабельной канализации от границ проектируемого участка до здания школы с установкой ККС-2-10. В здании расположены комната серверной с оборудованиями, комнаты связи по этажам. Внеплощадочные сети выполняется заказчиком ГУ «Управление строительства» г.Астаны.

краткие технические характеристики по особенностям его размещения, по основным материалам и конструкциям, инженерному и технологическому оборудованию

5. На объекте установлено предусмотренное проектом оборудование в количестве согласно актам о его приемке после индивидуального испытания и комплексного опробования;
6. Наружные инженерные коммуникации (холодное и горячее водоснабжение, канализация, теплоснабжение, электроснабжение и связь) обеспечивают нормальную эксплуатацию объекта (здания, сооружения, помещения) и приняты городскими эксплуатационными организациями;

7. Сметная стоимость по утвержденному проекту (проектно-сметной документации): всего 11 119 079,658 тыс. тенге, в том числе:
строительно-монтажных работ 8 548 922,880 тыс. тенге;
оборудования, инструмента и инвентаря 2 094 058,633 тыс. тенге;
прочих работ и затрат: 476 098,145 тыс. тенге
8. Сметная стоимость основных фондов, принимаемых в эксплуатацию 10 603 891,455 тыс. тенге, в том числе:
стоимость строительно-монтажных работ 8 091 695 384 тыс. тенге;
стоимость оборудования 2 070 428,827 тыс. тенге,
прочих работ и затрат 441 767 244 тыс. тенге;
9. Доля местного содержания предусмотрена в проектно-сметной документации 70,08% и фактически применено 71,91% (на объектах финансируемых за счет государственных инвестиций и средств квазигосударственного сектора).
10. Класс энергоэффективности здания В;

11. Объект построен в соответствии с утвержденным проектом (проектно-сметной документацией) и требованиями государственных нормативных документов в области архитектуры, градостроительства и строительства.

РЕШИЛ: **«Строительство школы в районе улиц Толе би и участок 57А» на 2000 обучающихся в районе «Нұра» города Астана» (без наружных инженерных сетей), по адресу: г.Астана, район Нұра, улица Төле би, здание 57А принять в эксплуатацию.**

наименование объекта (комплекса)

Заказчик:

АО «Samruk Kazyna Construction» Директор Департамента строительства по реализации национального проекта

Куанышев Эдуард Габылдеевич

фамилия, имя, отчество (при наличии), подпись руководителя

подпись_____ дата _____М.П.

Технический надзор:

1) Ормышев Серикбек Иманкулович № KZ71VJE00087868 от 30.07.2024 г., в части несущих и ограждающих конструкций

_____

Жуманбаев Жанбек Муратбекович № KZ60VJE00076426 от 22.09.2022 г., в части инженерных сетей

_____

Ахметов Гайса Шегебаевич № KZ78VJE00028572 от 17.07.2017 г., в части инженерных сетей

_____

Ибраев Адиль Жаканович № KZ59VJE00073935 от 20.07.2018 г., в части инженерных сетей

_____

Хусаинов Бейбит Мухсенович № KZ54VJE00075051 от 22.06.2022 г., в части технологического оборудования

_____

2) аккредитованная организация ТОО «Самрук-Казына Деволопмент», Заместитель генерального директора по производству Садвакасов Кайрат Толеубаевич

_____

(наименование организации) имеющей в своем составе аттестованного (-ых) эксперта (-ов), фамилия, имя, отчество (при его наличии) руководителя, подпись, дата. Место печати (при наличии)

Авторский надзор:

Организация ТОО «Engineering center ltd» Наумкин Виктор Васильевич

фамилия, имя, отчество (при его наличии) руководителя, подпись, дата

подпись_____ дата _____М.П.

имеющей в своем составе аттестованного эксперта:

Бермуханбедова Турлубека Аманжоловича, приказ №15 от 19.04.2024г.

(фамилия, имя, отчество (при его наличии) эксперта, специализация аттестата)

подпись_____ дата _____М.П.

Генеральный подрядчик:

Майканова Алмабека Еркиновича

фамилия, имя, отчество (при наличии),подпись руководителя М.П.

подпись_____ дата _____ М.П.

Приложение 2 к акту приемки объекта в эксплуатацию

форма

Технические характеристики объекта (многоквартирные жилые дома, промышленные, торговые объекты и тому подобное)

Наименование (многоквартирный жилой дом, промышленные, торговые объекты и т.п.)	Общие сведения									
	количество этажей (этаж)	количество квартир	количество помещений, комнат	площадь застройки ($м^2$)	объем здания ($м^3$)	общая площадь ($м^2$)	жилая площадь ($м^2$)- полезная	площадь не жилых помещений ($м^2$)	площадь парковочных мест ($м^2$)	площадь балкона, лоджии ($м^2$)
1	2	3	4	5	6	7	8	9	10	11
Школа на 2000 мест	4+ подвал и техподполья	-	499	6514,43	117 032 В т.ч. Ниже 0 - 15841м3, выше 0 – 101 191,0 м3	20 396,5	-	20 396,5		

продолжение таблицы

Описание конструктивных элементов			Вид отопления	Благоустройство				
фундамент	стены	кровля		электроснабжение	водоснабжение	горячее водоснабжение	канализация	газоснабжение
9	10	11	12	13	14	15	16	17
Толщина - 700 мм	Заполнение газоблок, перегородки из кирпича, ГКЛ	Вентилируемая кровля - рулонная ЭКП, ЭПВ	центральное	ПС - 110/20кВ «Туран» РПК-2Т	центральное	Тепловой пункт	центральное	-

Нежилые помещения

Площадь (м2)	Жилая площадь в нежилых помещениях	Торговая	Промышленно-производственных зданий и сооружений	Складская	Бытового обслуживания	Гаражи	Организаций и учреждений управления, научных, банковский, общественных и т.п.
1	2	3	4	5	6	7	8
Основная							19 219,6
Вспомогательная							376,78

продолжение таблицы

Общественного питания	Учреждений образования	Транспортных зданий и	Здравоохранения, лечебного назначения	Физкультуры и спорта	Учреждений культуры	Сооружений инжене	Прочие	Всего

		сооружений			и искусства	рных сетей		
9	10	11	12	13	14	15	16	17
1034,76	5947,58		59,79	1 659,31	442,8	82,5	11252,26	20396,5

Перечень документов, прилагаемых к техническим характеристикам объекта:

1. Поэтажные планы 08-03052023 – АР лист 9-13

Экспликация земельного участка

Общая площадь земельного участка	Застроенная площадь			Незастроенная площадь		
	всего	под основными строениями	под прочими постройками и сооружениями	асфальтовые покрытия	прочие замощения	грунт
1	2	3	4	5	6	7
2,8847 га	6 514,43м2	6424,73м2	89,7м2 - ТП	5801,64м2	11 015,64 м2	11978,36 м3

продолжение таблицы

Незастроенная площадь (м2)									
оборудованные площадки				зеленые насаждения					
					в том числе				
всего	спортивные	детские	Хозяйственные (прочие)	всего	газон с деревьями	плодовый сад	газоны, цветочные клумбы	огород	прочие
8	9	10	11	12	13	14	15	16	17
8 124,35	2 833,3	2 533,05	2 758	6621,75	6621,75			-	190

Экспликация к плану объекта

Этаж	Номер помещения, квартиры	Номера частей помещения, квартиры	Назначение частей помещения, квартиры	Площадь по внутреннему обмеру (м2), в том числе			
				Общая	Полезная	Жилая	Нежилая
1	2	3	4	5	6	7	8
подвал	001		Кладовая ТМЦ	26,5			
подвал	002		Кладовая ТМЦ	25,96			
подвал	003		Венткамера	61,26			
подвал	004		Насосная и Тепловой пункт	103,47			
подвал	005		Коридор	333,80			
подвал	006		Подвал	1566,55			

подвал	007		Лестничная клетка	27,49			
подвал	008		Лестничная клетка	27,53			
подвал	009		Венткамера отм. -3,125	88,36			
подвал	010		Тех. подполье	1768,35			
подвал	011		Тех. подполье	1552,84			
подвал	012		Венткамера	29,46			
подвал	013		Венткамера	28,93			
1	101		Тамбур	7,93			
1	102		Тамбур	8,08			
1	103		Тамбур	8,08			
1	104		Тамбур	7,93			
1	105		Комната охраны	15,76			
1	106		Зона ожидания	124,46			
1	107		Вестибюль	409,17			
1	108		Кабинет директора	34,60			
1	109		Приемная	18,96			
1	110		Радиоузел	9,56			
1	111		Коридор-рекпеация	161,64			
1	112		Серверная	8,39			
1	113		Санузел для девочек	7,36			
1	114		ПУИ	5,34			
1	115		Лестничная клетка	19,27			
1	116		Лестничная клетка	19,46			
1	117		С/У МГН	5,32			
1	118		Умывальная	16,89			
1	119		Умывальная	16,89			
1	120		Обеденный зал для младшей школы на 180 мест(общ. 444 мест)	164,12			
1	121		Обеденный зал столовой на 264 посадочных места(общ. 444 мест)	242,58			
1	122		Холодный цех	16,57			
1	123		Зона раздаточной	107,06			

1	124		Моечная столовой посуды	36,07			
1	125		Тамбур	4,27			
1	126		Загрузочная	7,95			
1	127		Охлаждаемая камера пищевых отходов	7,30			
1	128		Моечная оборотной тары	4,76			
1	129		Охлаждаемая камера овощных полуфабрикатов (среднетемпературная)	8,83			
1	130		Охлаждаемая камера(среднетемпературная) для молочно-жировых и гастрономических продуктов (среднетемпературная)	8,35			
1	131		Охлаждаемая камера для замороженных полуфабрикатов (низкотемпературная)	6,87			
1	132		Охлаждаемая камера для мясных и рыбных полуфабрикатов (среднетемпературная)	8,16			
1	133		Кладовая сухих продуктов и напитков	12,95			
1	134		Овощная кладовая(неохлаждаемая)	17,33			
1	135		Моечная кухонной посуды	10,31			
1	136		Мучной цех	13,04			
1	137		Помещение для хранения и нарезки хлеба	9,43			
1	138		Помещение для обработки яиц	7,64			
1	139		Горячий цех	64,01			
1	140		С/у	2,45			
1	141		Душевая	2,53			
1	142		Гардеробная персонала	12,71			
1	143		Тамбур	4,17			
1	144		Коридор	65,89			
1	145		Цех первичной обработки овощей	12,18			
1	146		Цех овощных полуфабрикатов	11,46			
1	147		Доготовочный цех мясо-рыбных полуфабрикатов	24,32			
1	148		ПУИ	2,48			
1	149		Кабинет заведующей столовой	12,48			

1	150		Комната персонала	12,36			
1	151		Электрощитовая	20,26			
1	152		Лестничная клетка	26,28			
1	153		Коридор	8,37			
1	154		Коридор-рекреация	108,87			
1	155		Кабинет начальных классов(1КЛ)	64,82			
1	156		Кабинет начальных классов(1КЛ)	62,88			
1	157		Лестничная клетка	26,10			
1	158		Малый спорт зал	170,32			
1	159		Лестничная клетка	26,11			
1	160		Мастерская по разделу "Культура питания"	63,10			
1	161		Учительская на 8 рабочих мест	28,93			
1	162		Умывальная	12,83			
1	164		Гардероб ср.школы	178,49			
1	165		Учительская на 32 раб. места	87,71			
1	166		Зона ожидания	13,00			
1	167		Зона ожидания	57,29			
1	169		Коворкинг младших классов	44,10			
1	170		Малый спортзал	165,49			
1	171		Тамбур	15,12			
1	172		Пост охраны	4,65			
1	173		Соц.педагог	16,50			
1	174		Психолог	18,31			
1	175		Сенсорная	20,10			
1	176		К.Инклюзии	35,62			
1	177		Логопед	16,65			
1	178		Кабинет отдела кадров	18,07			
1	179		Зам. руководителя	34,00			
1	182		Кабинет начальных классов(1КЛ)	63,83			

1	183		Кабинет начальных классов(1КЛ)	64,01			
1	184		Кабинет начальных классов(1КЛ)	63,13			
1	185		Кабинет начальных классов(1КЛ)	66,84			
1	186		Санузел	8,49			
1	187		Санузел	7,66			
1	188		Учебный кабинет предшкольных классов	62,03			
1	189		Тамбур	6,58			
1	191		Гардероб старшей школы	45,10			
1	192		Учебный кабинет предшкольных классов	63,79			
1	193		Учебный кабинет предшкольных классов	63,47			
1	194		Учебный кабинет предшкольных классов	65,58			
1	195		Учебный кабинет предшкольных классов	61,93			
1	196		Учебный кабинет предшкольных классов	62,21			
1	197		Учебный кабинет предшкольных классов	61,47			
1	199		Коридор-рекреация	43,39			
1	300		Коридор	13,21			
1	524		С.у.	1,90			
1	528		Гардероб преподователей	32,00			
1	537		С/У для девочек	6,87			
1	538		С/У для мальчиков	3,97			
1	539		С/У	2,43			
1	1000		Раздаточная	45,94			
1	1003		Тамбур	3,81			
1	1004		Тамбур	3,81			
1	1005		Коридор-рекреация	83,12			
1	1006		Коридор-рекреация	90,98			
1	1007		Тамбур	3,52			

1	1009		Игровая предшкольных классов-комната ожидания	63,33			
1	1010		Тамбур	18,06			
1	1011		Зона ожидания	77,06			
1	1012		Тамбур	6,80			
1	1013		Санузел для преподавателей - КЛГЖ	3,52			
1	1014		Мастерская "Культура дома" на 13 уч. (5-11 кл.)	71,88			
1	1015		Санузел для девочек	1,66			
1	1016		Санузел для мальчиков	1,63			
1	1017		Санузел	2,46			
1	1022		Санузел для мальчиков	10,52			
1	1023		Узел связи	3,74			
1	1024		Санузел для девочек	7,42			
1	1030		Санузел для МГН	3,22			
1	1032		Санузел для мальчиков	6,68			
1	1033		Санузел для девочек	7,49			
1	1035		Санузел для преподавателей - КЛГЖ	2,07			
1	1036		Санузел для мальчиков	7,23			
1	1039		Санузел для мальчиков	7,10			
1	1041		Санузел для МГН	4,27			
1	1044		Санузел для девочек	9,04			
1	1046		С.у.	1,90			
1	1047		Санузел для мальчиков	7,15			
1	1048		Санузел для девочек	7,42			
1	1055		Комната для хранения оружия	12,66			
1	1056		Инструментальная	10,63			
1	1057		Тамбур	6,72			
1	1058		ПУИ	4,39			
1	1060		Изолятор	12,69			
1	1061		Лестничная клетка	26,00			

1	1062		Кабинет начальных классов(1КЛ)	62,50			
1	1063		Кабинет начальной военной и технологической подготовки	85,89			
1	1064		Пост охраны	9,34			
1	1065		Санузел для преподавателей - КЛГЖ	3,03			
1	1066		Процедурная	14,02			
1	1071		к.Врача	18,51			
1	1072		Коридор-рекреация	116,82			
1	1073		Коридор	7,38			
1	1079		Узел связи	3,74			
1	1080		ПУИ	3,16			
1	1082		Инвентарная	12,90			
1	1083		ПУИ	8,27			
1	1085		Инвентарная	12,07			
1	1086		Коридор	33,78			
1	1088		Мягкая зона	6,10			
1	1092		Лифт	6,10			
1	1093		Инвертарная	9,40			
1	1102		Тамбур	3,50			
1	1104		ПУИ	3,26			
1	1105		С.у. для мальчиков	3,66			
1	1106		С.у. для девочек	3,81			
1	1107		С.у. для девочек	3,81			
1	1108		С.у. для мальчиков	3,70			
1	1109		С.у. для мальчиков	3,67			
1	1110		С.у. для девочек	4,64			
1	1111		С.у. для девочек	3,56			
1	1112		С.у. для мальчиков	3,58			
1	1113		Инвентарная	10,77			
1	1115		Коридор-рекреация	43,48			
1	1116		Раздевальная	22,28			

1	1117		Раздевальная	21,12			
1	1118		Душевая	3,82			
1	1119		Душевая	3,90			
1	1120		С.у.	1,97			
1	1121		С.у.	1,92			
1	1122		Тренерская	20,77			
1	1123		Коридор	53,62			
1	1124		Коридор	27,57			
1	1125		Коридор	51,85			
1	1126		Коридор	90,11			
1	1127		Коридор	33,59			
1	1128		Коридор	20,47			
2	201		Лестничная клетка	27,79			
2	202		Лестничная клетка	27,78			
2	203		Лифт	6,10			
2	204		Учебный кабинет истории и основ государства и права на 25 уч. (5-11кл.)	66,35			
2	205		Учебный кабинет казахского языка и литературы (Я1) на 25 уч. (5-11 кл.)	63,95			
2	206		Учебный кабинет казахского языка и литературы (Я1) на 25 уч. (5-11 кл.)	64,22			
2	207		Учебный кабинет английского языка (Я3) на 13 уч (5-11кл.)	45,30			
2	208		Учебный кабинет физики на 25 уч. (5-11 кл.)	90,82			
2	209		Раздевальная	24,03			
2	210		Инвентарная	28,12			
2	211		Раздевальная	23,92			
2	212		Раздевальная	25,50			
2	213		Учебный зал для уроков физкультуры	663,00			
2	214		Учебный кабинет английского языка (Я3) на 13 уч (5-11 кл.)	45,27			
2	215		Учебный кабинет английского языка (Я3) на 13 уч (5-11кл.)	46,71			

2	216		Классное помещение Я2/Я3 на 13 уч. (2-4 кл.)	44,53			
2	217		Учебный кабинет физики на 25 уч. (5-11кл)	85,58			
2	219		Лестничная клетка	29,00			
2	220		Лестничная клетка	28,61			
2	221		Коридор-рекреация	65,22			
2	222		Классное помещение на 25 уч. (2-4 кл.)	63,98			
2	223		Классное помещение на 25 уч. (2-4 кл.)	63,12			
2	224		Классное помещение на 25 уч. (2-4 кл.)	69,37			
2	225		Лестничная клетка	28,61			
2	226		Коридор-рекреация	45,72			
2	227		Лестничная клетка	29,44			
2	228		Лаборантская	18,95			
2	229		Санузел для девочек	2,68			
2	230		Санузел для мальчиков	2,68			
2	231		Учебный зал для уроков физкультуры	660,50			
2	232		Учебный кабинет английского языка (Я3)	47,18			
2	233		Учебный кабинет английского языка (Я3) на 13 уч (5-11кл.)	45,5			
2	234		Раздевальная	25,50			
2	235		Душевая	5,27			
2	236		Душевая	5,29			
2	237		Санузел для мальчиков	2,65			
2	238		Душевая	5,23			
2	239		Душевая	5,22			
2	240		Санузел для девочек	2,65			
2	242		Мягкая зона	6,10			
2	243		ПУИ	7,53			
2	244		Учебный кабинет Я2 на 13 уч. (2-4 кл.)	46,99			
2	245		Учебный кабинет Я2 на 13 уч. (2-4 кл.)	44,32			

2	246		Актовый зал на 432 мест(общ. площ. 442,8м2)	228,25			
2	247		ПУИ	7,53			
2	248		Кабинет математики на 25 уч. (5-11 кл.)	67,57			
2	249		Учебный кабинет истории и основ государства и права на 25 уч. (5-11 кл.)	63,81			
2	254		Гардероб для посетителей актового зала	23,78			
2	255		Кладовая декораций	15,71			
2	258		Коридор	34,92			
2	260		Артистическая	9,63			
2	261		Кабинет для проведения уроков цифровой грамотности, информатики и робототехники на 13 уч.(2-4кл)	52,89			
2	262		Лаборантская каб.инф.	18,41			
2	263		Инвентарная	15,11			
2	264		Тренерская	28,80			
2	265		Коридор	80,44			
2	266		Кабинет для проведения уроков цифровой грамотности, информатики и робототехники на 13 уч.(2-4кл)	53,91			
2	267		Учительская на 15 мест	50,77			
2	270		Учебный кабинет информатики	52,01			
2	271		Учебный кабинет информатики на 13 уч. (5-11кл.)	52,46			
2	272		Лаборантская	18,35			
2	273		Stem лаборатория на 20 уч.	74,22			
2	274		Классное помещение на 25 уч. (2-4 кл.)	62,98			
2	275		Классное помещение на 25 уч. (2-4 кл.)	62,98			
2	276		Классное помещение на 25 уч. (2-4 кл.)	64,61			
2	277		Классное помещение на 25 уч. (2-4 кл.)	65,05			
2	278		Классное помещение на 25 уч. (2-4 кл.)	64,45			
2	279		Классное помещение на 25 уч. (2-4 кл.)	63,90			

2	280		Классное помещения Я2 на 13 уч.(2-4кл)	49,49			
2	281		Кабинет математики на 25 уч. (5-11 кл.)	62,78			
2	282		Коридор-рекреация	45,98			
2	283		Совмещенный кабинет "Визуальное искусство" (5-9 кл), графики и проектирования (10-11 кл.)	71,79			
2	289		Узел связи	3,74			
2	290		ПУИ	3,28			
2	291		Санузел для мальчиков	7,14			
2	292		Санузел для девочек	5,90			
2	293		Комната личной гигены	1,40			
2	294		Санузел для МГН	3,22			
2	295		Санузел для преподавателей - КЛГЖ	2,07			
2	296		Санузел для мальчиков	6,60			
2	297		Санузел для девочек(Зона без-сти МГН)	6,01			
2	298		Комната личной гигены	1,35			
2	299		Умывальная	4,06			
2	2000		С.у.	8,00			
2	2001		С.у.	6,62			
2	2002		Коридор	233,99			
2	2003		Коридор-рекреация	20,19			
2	2004		Коридор	42,52			
2	2006		Узел связи	4,84			
2	2007		ПУИ	4,29			
2	2008		Санузел для девочек	6,96			
2	2009		Санузел для мальчиков	9,96			
2	2010		Санузел для МГН (Зона без-сти МГН)	12,06			
2	2011		Коридор-рекреация	112,59			
2	2012		Коридор-рекреация	170,40			
2	2013		Коридор	25,59			
2	2014		Коридор	216,26			

2	2015		Санузел для МГН	4,27			
2	2016		Санузел для преподавателей - КЛГЖ	3,05			
2	2017		Санузел для мальчиков	7,07			
2	2018		Санузел для девочек (Зона без-сти МГН)	9,03			
2	2019		Коридор-рекреация	86,35			
2	2020		Коридор	74,70			
2	2021		Коридор-рекреация	29,32			
2	2022		Коридор	18,78			
2	2023		Коридор-рекреация	51,93			
2	2024		Коридор	12,66			
2	2025		Узел связи	3,74			
2	2026		ПУИ	3,03			
2	2027		Санузел для мальчиков	7,07			
2	2028		Санузел для девочек	7,34			
2	2040		Артистическая	9,17			
2	2041		С.у. для девочек	3,81			
2	2042		С.у. для мальчиков	3,67			
2	2043		С.у. для девочек	3,81			
2	2044		С.у. для мальчиков	3,70			
2	2045		С.у. для девочек	3,56			
2	2046		С.у. для мальчиков	3,58			
2	2047		С.у. для мальчиков	3,67			
2	2048		С.у. для девочек	4,64			
2	2049		Коридор	49,33			
2	2051		Умывальная	3,58			
3	300		Коридор-рекреация	22,32			
3	301		Лестничная клетка	27,82			
3	302		Лестничная клетка	27,78			
3	303		Лифт	6,10			

3	304		Учебный кабинет истории и основ государства и права на 25 уч. (5-11 кл.)	63,68			
3	305		Учебный кабинет истории и основ государства и права на 25 уч. (5-11 кл.)	63,96			
3	306		Учебный кабинет истории и основ государства и права на 25 уч. (5-11 кл.)	67,26			
3	307		Учебный кабинет географии на 25 уч. (5-11 кл.)	66,35			
3	308		Учебный кабинет географии на 25 уч. (5-11 кл.)	64,29			
3	309		Учебный кабинет биологии на 25 уч. (5-11 кл.)	90,38			
3	310		Лаборантская	19,47			
3	311		Классное помещение на 25 уч. (2-4 кл.)	66,45			
3	312		Коридор	193,47			
3	313		Зал хореографии	132,29			
3	314		Кабинет музыки на 25 мест(1-4кл)	62,69			
3	316		Душ	2,86			
3	317		Раздевальная	22,26			
3	318		Пом.тех.персонала	19,61			
3	319		Учебный кабинет информатики на 13 уч. (5-11 кл.)	52,33			
3	320		Учебный кабинет робототехники на 25 уч.	72,35			
3	321		Учебный кабинет информатики на 13 уч. (5-11 кл.)	52,14			
3	322		Учебный кабинет Я1 на 25 уч. (5-11 кл.)	62,29			
3	323		Учебный кабинет Я1 на 25 уч. (5-11 кл.)	61,65			
3	324		Учебный кабинет Я1 на 25 уч. (5-11 кл.)	61,67			
3	325		Учебный кабинет английского языка (Я3) на 13 уч (5-11кл.)	45,39			
3	326		С.у.	1,63			
3	328		Раздевальная	11,75			
3	331		Раздевальная	11,24			
3	332		Классное помещение на 25 уч. (2-4 кл.)	69,10			

3	334		К.зав.хоз	15,01			
3	336		Учебный кабинет английского языка (Я3) на 13 уч (5-11кл.)	43,97			
3	338		Учительская на 17 рабочих мест	51,86			
3	339		Узел связи	3,74			
3	340		ПУИ	3,26			
3	341		Санузел для мальчиков	6,76			
3	342		Санузел для девочек	5,66			
3	343		Комната личн. гигиены	1,25			
3	344		Классное помещение на 25 уч. (2-4 кл.)	64,45			
3	345		Классное помещение на 25 уч. (2-4 кл.)	66,95			
3	346		Классное помещение на 25 уч. (2-4 кл.)	67,24			
3	347		Классное помещение на 25 уч. (2-4 кл.)	62,90			
3	348		Комната личной гигены	1,18			
3	353		Классное помещение на 25 уч. (2-4 кл.)	63,06			
3	354		Узел связи	4,84			
3	355		ПУИ	4,29			
3	356		Санузел для девочек	6,96			
3	357		Санузел для мальчиков	9,96			
3	358		Учебный кабинет биологии на 25 уч. (5-11 кл.)	85,48			
3	362		Лестничная клетка	29,02			
3	363		Лестничная клетка	31,01			
3	364		Классное помещение на 25 уч. (2-4 кл.)	64,53			
3	365		Классное помещение Я2/Я3 на 13 уч. (2-4 кл.)	43,20			
3	366		Классное помещение на 25 уч. (2-4 кл.)	63,60			
3	367		Классное помещение на 25 уч. (2-4 кл.)	68,88			
3	368		Классное помещение на 25 уч. (2-4 кл.)	62,64			
3	369		Узел связи	3,74			

3	370		ПУИ	3,25			
3	371		Санузел для девочек	7,02			
3	374		Кабинет бухгалтерии	23,35			
3	376		Кабинет юриста-профориентатора	20,65			
3	379		Мягкая зона	6,10			
3	381		Классное помещение на 25 уч. (2-4 кл.)	66,18			
3	382		Санузел для МГН	3,22			
3	383		Санузел для преподавателей - КЛГЖ	2,07			
3	385		Санузел для МГН и З.Б.	6,64			
3	388		Санузел для МГН	4,27			
3	389		Коридор-рекреация	168,71			
3	390		Коридор	215,56			
3	391		Коридор-рекреация	110,65			
3	392		Лестничная клетка	28,61			
3	395		Санузел для девочек (Зона без-сти МГН)	5,75			
3	397		Санузел для преподавателей - КЛГЖ	3,05			
3	398		Коридор	193,10			
3	399		Санузел для девочек (Зона без-сти МГН)	9,03			
3	532		Коридор	12,97			
3	3001		Лаборантская	18,35			
3	3002		С.у.	3,33			
3	3003		С.у.	3,45			
3	3004		Санузел для мальчиков	7,07			
3	3005		С.у.	4,43			
3	3006		С.у.	4,32			

3	3007		Коридор	42,20			
3	3008		Санузел для мальчиков	6,70			
3	3009		Коридор-рекреация	63,74			
3	3010		Коридор-рекреация	20,93			
3	3010		Коридор	25,48			
3	3011		Коридор-рекреация	45,56			
3	3012		Санузел для мальчиков	6,22			
3	3013		Коридор-рекреация	42,36			
3	3017		Лестничная клетка	30,16			
3	3018		Душ	3,01			
3	3019		С.у. для мальчиков	3,67			
3	3020		С.у. для девочек	4,64			
3	3021		С.у. для девочек	3,61			
3	3022		С.у. для мальчиков	3,44			
3	3023		С.у. для девочек	3,58			
3	3024		С.у. для мальчиков	3,46			
3	3025		С.у. для девочек	3,56			
3	3026		С.у. для мальчиков	3,34			
3	3027		Коридор	6,34			
4	400		Мастерская "Дизайн и технологии"	46,29			
4	401		Лестничная клетка	27,81			
4	402		Лестничная клетка	27,78			
4	403		Кабинет математики на 25 уч. (5-11 кл.)	68,75			
4	404		Лаборантская	19,51			
4	405		Учебный кабинет химии и нано и биотехнологии на 25 уч. (5-11 кл.)	79,12			
4	406		Учебный кабинет химии и на 25 уч.(5-11кл)	86,01			
4	407		Лестничная клетка	29,32			
4	408		Учебный кабинет русского языка и литературы (Я2) на 13 уч (5-11 кл.)	46,23			
4	409		Учебный кабинет русского языка и литературы (Я2) на 13 уч (5-11 кл.)	44,86			

4	410		Учебный кабинет русского языка и литературы (Я2) на 13 уч (5-11 кл.)	48,53			
4	411		Учебный кабинет русского языка и литературы (Я2) на 13 уч (5-11 кл.)	49,73			
4	412		Учебный кабинет русского языка и литературы (Я2) на 13 уч (5-11 кл.)	49,79			
4	413		Учебный кабинет казахского языка и литературы (Я1) на 25 уч. (5-11 кл.)	63,80			
4	414		Лестничная клетка	29,03			
4	415		Учебный кабинет русского языка и литературы (Я2) на 13 уч (5-11 кл.)	45,33			
4	416		Учебный кабинет русского языка и литературы (Я2)на 13 уч (5-11 кл.)	46,21			
4	417		Учебный кабинет русского языка и литературы (Я2)на 13 уч (5-11 кл.)	47,10			
4	418		Коридор-рекреация	69,93			
4	419		Коридор-рекреация	92,90			
4	420		Учебный кабинет английского языка (Я3) на 13 уч (5-11 кл.)	51,22			
4	421		Учебный кабинет английского языка (Я3) на 13 уч (5-11 кл.)	45,29			
4	422		Книгохранилище на 40 000 ед	140,10			
4	423		Узел связи	3,74			
4	424		ПУИ	3,20			
4	425		Коридор	4,64			
4	426		Кабинет математики на 25 уч. (5-11 кл.)	63,70			
4	427		Кабинет математики на 25 уч. (5-11 кл.)	64,93			
4	428		Кабинет математики на 25 уч. (5-11 кл.)	65,51			
4	429		Коридор	181,19			
4	430		Читальным зал на 50 пос.мест	125,04			

4	431		Санузел для мальчиков	5,98			
4	432		Комната личной гигены	1,13			
4	433		Коридор	3,10			
4	434		Коридор-рекреация	20,95			
4	435		Коридор	27,75			
4	436		Лестничная клетка	28,61			
4	437		Коридор-рекреация	161,05			
4	438		Узел связи	4,84			
4	439		Лестничная клетка	28,59			
4	440		Санузел для девочек	6,96			
4	441		Санузел для мальчиков	9,96			
4	443		Кабинет музыки на 25 мест (5-6 кл.)	62,41			
4	444		Коридор	21,70			
4	445		С.у.	3,17			
4	446		Мягкая зона	6,10			
4	447		С.у.	4,70			
4	448		Санузел для мальчиков	7,11			
4	451		Санузел для МГН (Зона без-сти МГН)	5,13			
4	453		Санузел для преподавателей (Умывальная)	4,56			
4	455		Санузел для девочек (Зона без-сти МГН)	7,61			
4	459		ПУИ	3,18			
4	460		Лифт	6,10			
4	461		Коридор-рекреация	212,63			
4	463		Санузел для мальчиков	6,50			
4	467		Санузел для девочек	5,54			
4	471		Санузел для девочек	5,70			
4	472		Комната личной гигены	1,39			
4	476		Санузел для МГН	3,22			

4	477		ПУИ	4,29			
4	478		К. личн.гиг	1,40			
4	479		Санузел для девочек (Зона без-сти МГН)	5,64			
4	480		Санузел для мальчиков	6,88			
4	483		Узел связи	3,74			
4	485		Комната личной гигены	1,26			
4	489		Санузел для преподавателей - КЛГЖ	1,86			
4	490		Санузел для преподавателей	1,40			
4	491		Санузел для преподавателей - КЛГЖ	2,07			
4	492		Умывальная для мальчиков	3,67			
4	493		Умывальная для девочек	4,64			
4	494		С.у. для девочек	3,82			
4	495		С.у. для мальчиков	3,66			
4	496		С.у.для девочек	3,59			
4	497		С.у. для мальчиков	3,53			
4	498		С.у. для девочек	3,56			
4	499		С.у. для мальчиков	3,58			
4	514		Санузел для МГН	4,27			
4	515		Санузел для преподавателей - КЛГЖ	3,05			
кровля	500		Венткамера	57,40			
кровля	501		Проход	9,90			
кровля	502		Венткамера	60,03			
кровля	503		Проход	9,22			
кровля	504		Воздухозаборная шахта	4,98			
кровля	505		Воздухозаборная шахта	2,77			
кровля	506		Лестничная клетка	27,01			
кровля	507		Лестничная клетка	27,10			
кровля	508		Лестничная клетка	26,86			
кровля	509		Лестничная клетка	26,44			

продолжение таблицы

Площадь по внутреннему обмеру (м2), в том числе

В отдельных квартирах	В общежитиях	В гостиницах	Торговая	Промышленно-производственных зданий и сооружений	Складская	Учреждений образования	Предприятий бытового обслуживания	Организаций и учреждений управления, научных, банковских, общественных и т.п.
9	10	11	12	13	14	15	16	17
						5947,58		

Техническое описание конструктивных элементов основного строения

№ п.п.	Наименование конструктивных элементов		Описание конструктивных элементов (материал, отделка и т.д.)
1	2		3
1	Фундамент		фундаментная плита толщиной 700мм на свайном основании длиной 6-8м
2	1) наружные и внутренние капитальные стены		цокольный этаж – монолитная стена 200мм, с 1 по 4 – газоблок 250мм, кирпич – 250 мм
	2) перегородки		ГКЛ – 125 мм, кирпич- 120мм
3	Перекрытия	чердачное	монолитная плита 250мм
		междуэтажное	монолитная плита 250мм
4	Крыша		Вентилируемая, гидроизоляция - рулонная ЭПВ, ЭКП
5	Полы	1-го этажа	стяжка, поверх линолеум, керамогранит, ковровая плитка
		последующих этажей	стяжка, поверх линолеум, керамогранит, ковровая плитка
6	Проемы	окна	из профиля ПВХ, с двухкамерным стеклопакетом. Витражи - алюминиевые
		двери	Стальные, деревянные
7	Отделочные работы	внутренние	керамогранит, покраска

		наружные		гранит, ФЦП
8	Горячее водоснабжение			через тепловой узел (теплообменник)
9	Водопровод			центральное (городской) водоснабжение с магистральной трубы д=355мм
10	Канализация			центральное (городской) в магистральные трубы Д-250
11	Электроосвещение			БКТП внутри территории с установкой ДГУ
12	Отопление	печное		
13		печное газовое		
14		от ТЭЦ		ТЭЦ-3 центральное (городской)
15		от АГВ		
16		от индивидуальной отопительной установки	на газе	
17			на твердом топливе	
18		от районной котельной	на газе	
19			на твердом топливе	
20	Разные работы			

Техническое описание внутридворовых сооружений

Наименование сооружений	Размер в метрах				Объем (м 3)	Материал
	длина	ширина	площадь	высота или глубина		
1	2	3	4	5	6	7
БКТП	11м	7,5м	82,5м2	3,6м	297 м3	Стеновые сэндвич-панели с пожаробезопасным заполнением и утеплением толщ.: наружные

стены 100 мм , внутренние 50мм
с полимерным покрытием

Техническое описание отдельных частей строения (подвалов, полуподвалов, мезонинов, мансард)

Наименование и назначение отдельных частей строения	Заглубление спланированной поверхности земли до пола подвала	Описание элементов					
		стены	перекрытия	полы	внутренняя отделка	крыша	дополнительные устройства
1	2	3	4	5	6	7	8
Подвал	-3,15м	монолит-200мм	монолит-250мм	бетонные	без отделки		
Техподполья	-2,17м	монолит-200мм	монолит-250мм	бетонные	без отделки		

Исчисление площадей и объемов основной и отдельных частей строения (подвалов, полуподвалов, мезонинов, мансард, крыш, пристроек и т.п.)

Наименование частей строения и пристроек	Формула для подсчета площадей по наружному обмеру	Площадь (м 2)	Высота (м)	Объем (м 3)	Наименование частей строения и пристроек	Формула для подсчета площадей по наружному обмеру	Площадь (м 2)	Высота (м)	Объем (м 3)
1	2	3	4	5	6	7	8	9	10
Подвал	сумма площадей помещении	2260,9	2,7	6 104,43					
Техподполья	сумма площадей помещении	3379,58	1,7	5 745,286					

Заказчик:

Директор Департамента строительства по реализации национального проекта

Куанышев Эдуард Табылдеевич

фамилия, имя, отчество (при наличии), подпись руководителя

подпись_____ дата _____М.П.

Авторский надзор: Эксперт Бермуханбедов Турлубек Аманжолович

фамилия, имя, отчество (при его наличии), подпись эксперта

подпись_____ дата _____М.П.

Engineering center Ltd.

Приложение 3 к акту приемки объекта в эксплуатацию форма

Технические характеристики объекта (линии электропередач)

№ п/п	Наименование	Единица измерения	Количество
1	2	3	4
1	Воздушные ЛЭП низкого напряжения …	киломерт (далее – км)	-
2	Воздушные ЛЭП Высокого напряжения 10 кВ	км	-
3	Кабельные ЛЭП низкого напряжения 0,4кВ	км	0,2
4	Кабельные ЛЭП высокого напряжения 20кВ	км	
5	Площадь опор	м 2	
6	Опоры:		41
	1) металлические	штук (далее – шт)	41
	2) деревянные с деревянными приставками	шт	
	3) деревянные с железобетонными приставками	шт	
	4) железобетонные	шт	
	5) тросовые подвесы	шт	
7	Провода:		
	1) медные	км	
	2) алюминиевые	км	
	3) сталеалюминиевые	км	
8	Кронштейны для светильников:		41
	1) железобетонные	шт	
	2) металлические	шт	41
9	Арматура уличного освещения:		
	1) светильники с лампами накаливания	шт	
	2) светильники с ртутными лампами	шт	
	3) светильники с люминесцетными лампами (светододные)	шт	55
10	Кабели:		
	1) марки АПвВГнг(А)-LS 4х240 напряжением до 0,4кВ	км	2,4
		км	

	2) марки АПвВГнг(А) -LS 4х185 напряжением до 0,4кВ		0,6
	3) марки КВВГнг 10х2,5	км	0,02
11	Муфты соединительные...	шт	
12	Муфты концевые	шт	30
13	Контуры заземления	шт	10
14	Устройства грозозащиты	шт	
15	Дорожные покрытия кабельных сетей:		
	1) асфальтобетонные	м 2	14,38
	2) булыжные	м 2	
	3) тротуары	м 2	4,64

Заказчик:
Директор Департамента строительства по реализации национального проекта
Куанышев Эдуард Габыллдеевич
фамилия, имя, отчество (при наличии), подпись руководителя

подпись_____ дата_____М.П.

Авторский надзор: Бермуханбедов Турлубек Аманжолович
фамилия, имя, отчество (при его наличии), подпись эксперта

подпись_____ дата _____М.П.

Приложение 12 к акту приемки объекта в эксплуатацию

форма

Технические характеристики объекта (зеленые насаждения)

№ п.п.	Наименование	Единица измерение	Количество	Примечание
1	2	3	4	5
1	Длина улицы	м		
2	В том числе озелененная часть	м2		
3	Средняя ширина проезда	м	6	
4	Общая площадь объекта (проезд, сквер, парк, бульвар)	м2		
5	Под зелеными насаждениями, из них			
	под деревьями	м2		
	под кустарниками	м2		
	под цветниками	м2		

	под газонами	м2	6621,75
	в т.ч. - обыкновенные	м2	
	- партерные	м2	
	- луговые	м2	
6	Под замощением, из них		
	асфальтовое покрытие	м2	5254.71
	щебеночное покрытие	м2	
	плитами	м2	
	грунтовые улучшенные	м2	
	грунтовые	м2	
7	Под строениями	м2	82,5
8	Под сооружениями	м2	
9	Под водоемами	м2	
10	Прочие	м2	
11	деревья	шт	121
12	кусты	шт	
13	кустарники	шт	69
14	цветники		
15	газоны	м2	6621,75
16	порода деревьев	Клен, береза	
17	возраст	год	4-5м

Заказчик:

Директор Департамента строительства по реализации национального проекта

Куанышев Эдуард Табылдеевич

фамилия, имя, отчество (при наличии), подпись руководителя

подпись_____ дата _____М.П.

Авторский надзор: : Бермуханбедов Турлубек Аманжолович

фамилия, имя, отчество (при его наличии), подпись эксперта

подпись_____ дата _____М.П.

Приложение 13 к акту приемки объекта в эксплуатацию

форма

Технические характеристики объекта (сети, водоводы, коллекторы и тому подобное)

№ п/п	Наименование	Единицы измерения	Количество, протяженность	Примечание
2		3	4	5
	Водопровод			
	Водоводы (общая протяженность)	м	547,1	
	1) из стальных труб	м		
	2) из чугунных труб	м		
	3) из асбестоцементных труб	м		
	4) из железобетонных труб	м		

5) трубами напорными ПЭ – 100 SDR 17 225х13.4	м		532	
5) трубами напорными ПЭ – 100 SDR 17 110х6.6	м		29	2 трубы на вводе по 14,5м
Распределительная сеть (общая протяженность)	м			
Прочие устройства				
Смотровой колодец	шт		7	
Задвижка d- 100	шт		2	
" d- 200	шт		7	
Вентили d- 32	шт		4	
Гидрант	шт		4	
Водопроводный ввод	шт		1	2 трубы
Стальной футляр Ø426х6,0 L=10,0м	шт		4	
Питьевой фонтанчик	шт		16	
Канализация				
Коллекторы (общая протяженность)	м			
Канализационная сеть (общая протяженность)	м	405		
1) из керамических труб	м			
2) из чугунных труб	м			
3) из бетонных труб	м			
4) из асбестоцементных труб	м			
5) из железобетонных труб	м			
6) Трубы полиэтиленовые безнапорные гофрированные для наружных сетей канализаций с раструбом DN160 SN12	м		244	
7) Трубы полиэтиленовые безнапорные гофрированные для наружных сетей канализаций с раструбом DN200 SN12	м		98	
8) Трубы полиэтиленовые безнапорные гофрированные для наружных сетей канализаций с раструбом DN250 SN12	м		63	
Прочие устройства			1	жироуловитель
Смотровой колодец	шт		17	
Выпуск	шт		10	
Канализация ливневая				
Коллекторы (общая протяженность)	м			
Канализационная сеть (общая протяженность)	м	558,3		
1) из керамических труб	м			
2) из чугунных труб	м			
3) из бетонных труб	м			
4) из асбестоцементных труб	м			
5) из железобетонных труб	м			
6) Трубы полиэтиленовые безнапорные гофрированные для наружных сетей канализаций с раструбом DN200 SN12	м		257,2	
7) Трубы полиэтиленовые безнапорные гофрированные для наружных сетей канализаций с раструбом DN250 SN12	м		174,4	
8) Трубы полиэтиленовые безнапорные гофрированные для наружных сетей канализаций с раструбом DN300 SN12	м		41,1	
9) Трубы полиэтиленовые безнапорные гофрированные для наружных сетей канализаций с раструбом DN350 SN12	м		85,6	

Прочие устройства		6 дождеприемник
Смотровой колодец	шт	17
Выпуск	шт	7

Горизонтальный разрез колодца

Масштаб _____

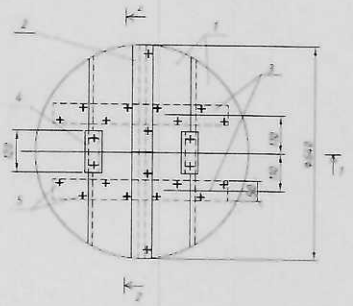

Вертикальный разрез колодца

Масштаб _____

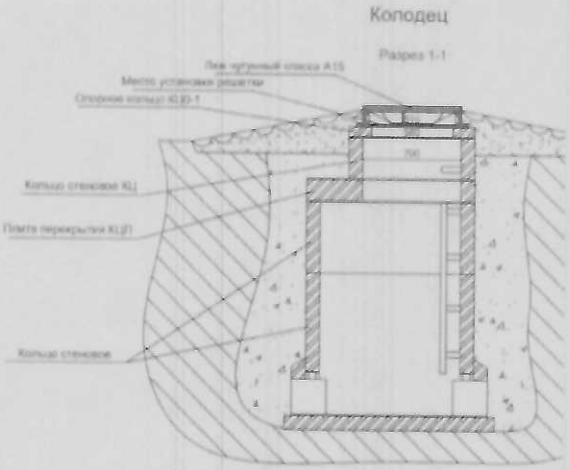

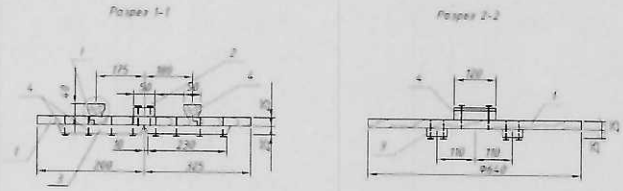

Спецификация

Поз	Наименование и техническая подпись	Тип, марка, обозначение документа, опросного листа	Код оборудования, изделия, материала	Поставщик	Единица измерения	Количество	Масса единицы кг	Примечание
1	2	3	4	5	6	7	8	9
		1 Водоснабжение (В1)						
1	Труба полиэтиленовая ПЭ100 SDR17 - Ф160х9,6 питьевая	ГОСТ 18599-2001	241-201-0613		м	210,0		
2	Труба полиэтиленовая ПЭ100 SDR17 - Ф225х13,4 питьевая	ГОСТ 18599-2001	241-201-0619		м	532,0		
3.1	Патрубок из стальной электросварной прямошовной трубы Ф42х2,5 L=0,2м	ГОСТ 10704-91	241-102-0126		шт	4		
3.2	Кран шаровый латунный муфтовый Ф32мм Ру=1,6МПа	ГОСТ 21345-2005	242-207-0604		шт	4		Позиция (поз.) 4) позиция (поз.) 3.2 (см)
3.3	Переход ПЭ-латунь НР/ВР ПЭ100 SDR11 наружная резьба Ф32мм		241-210-0603		шт	4		
4	Задвижка AVK фланцевая с полнопроходная из ВЧШГ PN10 Ф100		242-101-1105	AVK	шт	2		
5	Задвижка AVK фланцевая с полнопроходная из ВЧШГ PN10 Ф150		242-101-1108	AVK	шт	7		
6	Бетонный упор V=0,35м³ кл. В7,5		212-101-0301		шт	5		
7	Втулка под фланец ПЭ100 SDR17 Ф225	ГОСТ 18599-2001	241-214-0312		шт	19		
8	Втулка под фланец ПЭ100 SDR17 Ф160	ГОСТ 18599-2001	241-214-0306		шт	2		
9	Отвод удлиненный ПЭ100 SDR17 45° - Ф225	ГОСТ 18599-2001	241-208-1212		шт	2		
10	Отвод удлиненный ПЭ100 SDR17 90° - Ф225	ГОСТ 18599-2001	241-208-1512		шт	3		
11	Тройники переходные бесшовные приварные из углеродистой и низколегированной стали Ф125-219	ГОСТ 17376-2001	241-113-0234		шт	2		Позиция (поз.) 5) позиция (поз.) 10.2 (см)
12	Тройники переходные бесшовные приварные из углеродистой и низколегированной стали Ф219-159	ГОСТ 17376-2001	241-113-0228		шт	2		Позиция (поз.) 6) позиция (поз.) 10.2 (см)
13	Тройники равнопроходные бесшовные приварные из углеродистой и низколегированной стали Ф219	ГОСТ 17376-2001	241-113-0126		шт	1		Позиция (поз.) 4) позиция (поз.) 10.2 (см)
14	Лючки пожарные типа "Т"		244-202-0102		шт	7		
15	Пожарный гидрант h=1250/2500мм	ПГ-1250/2500	244-404-0211/0208	AVK	шт	1/3		
16	Пожарная подставка Ф200	Нестандарт. оборудование	241-515-0203		шт	2/2		Изоляция (поз.) 7) белые установки типа
17	Указатели пожарных гидрантов (флуоресцентные)	ГОСТ 12.4.022-76*			шт	3		
18	Водопроводные круглые колодцы Ф2000	ТП 901-09-11.84			шт	1		
19	Водопроводные круглые колодцы Ф1500	ТП 901-09-11.84			шт	6		

1	2	3	4	5	6	7	8	9
20	Лента сигнальная " Внимание водопровод" ширина 200 мм		249-001-0601		м	5610		
21	Фланцы стальные свободные 1-200-10	ГОСТ 33259-2015	241-116-0213		шт	19		Анкерные гайки (4) пальцевых (анкеров) (1) слой
22	Фланцы стальные свободные 1-100-10	ГОСТ 33259-2015	241-116-0210		шт	2		Анкерные гайки (4) пальцевых (анкеров) (1) слой
23	Футляр из труб П3100 SDR26 - Ф140 L=0,2м	ГОСТ 18599-2001	241-201-1706		шт	2		
24	Футляр из труб П3100 SDR26 - Ф250 L=0,2м	ГОСТ 18599-2001	241-201-1709		шт	12		
25	Шурфы Ф100		242-101-0102		шт	2		
26	Шурфы Ф200		242-101-0101		шт	9		
27	Уплотнительное кольцо под фланец Ф200		241-229-0103		шт	13		
28	Уплотнительное кольцо под фланец Ф100		241-229-0101		шт	2		
29	Металлическая защитная решетка				шт	7	3,89	
30	Врезка в существующий водопроводный колодец		5101-0601-0107		шт	2		
31	Промывка и дезинфекция трубы - Ф110				м	29,0		
32	Промывка и дезинфекция трубы - Ф225				м	532,0		
33	Утепляющие деревянные крышки с пенопластом	111901-6-17.87			шт	3		
34	Футляр из стал.трубы Ф426х6,0 L=10,0м	ГОСТ 10705-80	241-102-0250		шт	4		
35	Устройство пешеходных ширина 1м с уклоном от крышки люка из бетона В7,5 V=0,55м3 и щебня толщиной 100мм, уложенного на грунтобетонный грунт	ТПР 901-09-11.84,альб.8			шт	7		
36	Smart RFID (цвет синий), рабочая частота 145,6 кГц		248-201-0201		шт	8		
37.1	Винты фланцевые М30		242-102-0101		шт	2		
37.2	Задвижки ВЧШГ с обрезиненным клином Д=50мм РУ10МПа, с удлинительным телескопическим штоком L=1,5м и шпуделем	ГОСТ 5762-2002	242-101-1102		шт	2	9,55	
37.3	Фланцы стальные приварные 1-50-10	ГОСТ 12820-80*	241-116-0203		шт	4	2,06	
37.4	Тройник стальной переходной Ф219х4,5 - 57х3,5	Нормовырт. обнаружения	241-113-0227		шт	2		Анкерные гайки (4) пальцевых (анкеров) (1 слой)
38	Скобы	ГОСТ 380-94	261-107-0626		шт	94		
39	Переходы эксцентрические сварные приварные из углеродистой и низколегированной стали 315-1-108	ГОСТ 17378-2001	241-114-0141		шт	2		

1	2	3	4	5	6	7	8	9
		Водопроводные (К 1)						
1	Трубы полиэтиленовые безнапорные гофрированные для наружных сетей канализации с раструбом DN150 SN12	ГОСТ Р 54475-2011	241-204-0207		м	244,0		
2	Трубы полиэтиленовые безнапорные гофрированные для наружных сетей канализации с раструбом DN200 SN12	ГОСТ Р 54475-2011	241-204-0209		м	98,0		
3	Трубы полиэтиленовые безнапорные гофрированные для наружных сетей канализации с раструбом DN250 SN12	ГОСТ Р 54475-2011	241-204-2012		м	63,0		
4	Футляр из труб П3100 SDR26 - Ф250/Ф300 L=0,35м	Из труб по ГОСТ 18599-2001	241-201-1709/1711		шт	28/6		В траншеи лотка
5	Канализационные колодцы Ф1500мм	ТП 902-09-22.84			шт	15		Смотри привязочную таблицу колодцев
6	Канализационные колодцы Ф1000мм	ТП 902-09-22.84			шт	2		Смотри привязочную таблицу колодцев
7	Устройство отмостки вокруг колодцев шириной 1,0м	ТПР 901-09-11.84,альб.8			шт	16		см. примечание
8	Врезка в существующий канализационный колодец				шт	1		
9	Люки тяжелые тип "Т"	ГОСТ 3634-99	244-202-0102		шт	17		
10	Уплотнительное кольцо Ф160мм		241-229-0102		шт	36		
11	Уплотнительное кольцо Ф200мм		241-229-0103		шт	16		
13	Уплотнительное кольцо Ф250мм		241-229-0104		шт	5		
14	Муфта на уплотнительное кольцо Ф160мм		241-211-0802		шт	72		
15	Муфта на уплотнительное кольцо Ф200мм		241-211-0803		шт	32		
16	Муфта на уплотнительное кольцо Ф250мм		241-211-0806		шт	10		
17	Лента сигнальная " Внимание канализация" ширина 200 мм		249-101-0601		м	405,0		
18	Кирпеудитель вертикального исполнения ПОЛИПЛАСТИК ХУ-В 1600 SN4 - 3240 - 7 ТУ 22.23.19-040-73011750-2022		244-501-0307	СТЗ Арыстан	шт	1	5600	
19	Метобон ГШБ из стал.трубы Ф325х4,5 L=9,50м	ГОСТ 10704-91			шт	1	35,568	
20	Металлическая защитная решетка				шт	17		
21	Smart RFID (цвет зеленый), рабочая частота 121,6 кГц		248-201-0201		шт	9	3,89	
22	Скобы	ГОСТ 380-94	261-107-0626		шт	167		
23	Керамзит для утепления трубопровода				м3	42,0		
24	Труба PE 100 SDR 17 техническая 110х6,6	ГОСТ 18599-2001	241-201-0613		м	13,70		В переходном колодце
25	Тройник равнопроходной Ф110	СТ РК ГОСТ Р 52134-2010	241-209-1606		шт	9		В переходном колодце
26	Отвод гладкий одноразовый Ф110	СТ РК ГОСТ Р 52134-2010	241-208-1506		шт	9		В переходном колодце
27	Хомуты-стяжки	5 ГОСТ 103-86 / Ст.3кп ГОСТ 14637-89			шт	9	1,963	В переходном колодце
28	Муфта защитная Ф160	СТ РК ГОСТ Р 52134-2010	241-211-0701		шт	9		В переходном колодце
29	Переходник на гладкую трубу Ф160	ТУ 2249-001-73011750-2005	241-210-0220		шт	9		В переходном колодце

			Водопроводная (К 2)						
1	Трубы полиэтиленовые безнапорные гофрированные для наружных сетей канализации с раструбом DN200 SN12		ГОСТ Р 54475-2011	241-204-0209		м	257,20		
2	Трубы полиэтиленовые безнапорные гофрированные для наружных сетей канализации с раструбом DN250 SN12		ГОСТ Р 54475-2011	241-204-2012		м	174,40		
3	Трубы полиэтиленовые безнапорные гофрированные для наружных сетей канализации с раструбом DN300 SN12		ГОСТ Р 54475-2011	241-204-0506		м	41,10		
4	Трубы полиэтиленовые безнапорные гофрированные для наружных сетей канализации с раструбом DN350 SN12		ГОСТ Р 54475-2011	241-204-0507		м	85,60		
5	Футляр из труб ПЭ100 SDR26 - Ф250/ Ф400 L=0,35м		Из труб по ГОСТ 18599-2001	241-201-1709/1713		шт	34		В стенах колодца
6	Канализационные колодцы Ф1500мм		ТП 902-09-22.84			шт	13		Смотри привязочную таблицу колодцев
7	Канализационные колодцы Ф1000мм		ТП 902-09-22.84			шт	4		Смотри привязочную таблицу колодцев
8	Устройство отмостки вокруг колодцев шириной 1,0м		ТПР 901-09-11.84 альб II			шт	15		см примечание
9	Врезка в существующий канализационный колодец					шт	1		
10	Люки тяжелые тип "Т"		ГОСТ 3634-99	244-202-0102		шт	17		
11	Уплотнительное кольцо Ф200мм			241-229-0103		шт	43		
13	Уплотнительное кольцо Ф250мм			241-229-0104		шт	29		
14	Уплотнительное кольцо Ф300мм			241-229-0105		шт	7		
15	Уплотнительное кольцо Ф350мм		ТП 902-09-22.84	241-229-0106		шт	14		
16	Дождеприемник ДН		ГОСТ 3634-99			шт	6		
17	Лента сигнальная "Внимание канализация" ширина 200 мм					м	528,0		
18	Металлическая защитная решетка					шт	17		
19	Smart RFID (цвет зеленый), рабочая частота 121,6 кГц			248-201-0201		шт	11		
20	- Комплект Norma, поток водоотводный ОВП Norma 100 h120 с решеткой чугунной РЧЦ Norma 100 С250			244-601-0300		м	97,0		
21	- Комплект Norma, поток водоотводный ОВП Norma 100 h150 с решеткой чугунной РЧЦ Norma 100 С250			244-601-0300		м	105,50		
22	- Комплект Norma, поток водоотводный ОВП Norma 100 h180 с решеткой чугунной РЧЦ Norma 100 С250			244-601-0300		м	74,50		
23	Скобы		ГОСТ 380-94	261-107-0626		шт	144		
24	Труба PE 100 SDR 17 техническая 110х6,6		ГОСТ 18599-2001	241-201-0613		м	10,65		В переходном колодце
25	Тройник равнопроходной	Ф110	СТ РК ГОСТ Р 52134-2010	241-209-1006		шт	6		В переходном колодце
26	Отвод сборной однораструбный	Ф110	СТ РК ГОСТ Р 52134-2010	241-208-1506		шт	6		В переходном колодце
27	Манжеты-стеклоосбоки		5 ГОСТ 103-86 / 8ст 3сп ГОСТ14637-89			шт	6	1,963	В переходном колодце
28	Муфта защитная	Ф160	СТ РК ГОСТ Р 52134-2010	241-211-0101		шт	6		В переходном колодце
29	Переходник на гладкую трубу	Ф160	ТУ 2248-001-73011750-2005	241-210-0220		шт	6		В переходном колодце

1	2		3	4	5	6	7	8	9
			Водопроводная (К 2)						
1	Трубы полиэтиленовые безнапорные гофрированные для наружных сетей канализации с раструбом DN200 SN12		ГОСТ Р 54475-2011	241-204-0209		м	257,20		
2	Трубы полиэтиленовые безнапорные гофрированные для наружных сетей канализации с раструбом DN250 SN12		ГОСТ Р 54475-2011	241-204-2012		м	174,40		
3	Трубы полиэтиленовые безнапорные гофрированные для наружных сетей канализации с раструбом DN300 SN12		ГОСТ Р 54475-2011	241-204-0506		м	41,10		
4	Трубы полиэтиленовые безнапорные гофрированные для наружных сетей канализации с раструбом DN350 SN12		ГОСТ Р 54475-2011	241-204-0507		м	85,60		
5	Футляр из труб ПЭ100 SDR26 - Ф250/ Ф400 L=0,35м		Из труб по ГОСТ 18599-2001	241-201-1709/1713		шт	34		В стенах колодца
6	Канализационные колодцы Ф1500мм		ТП 902-09-22.84			шт	13		Смотри привязочную таблицу колодцев
7	Канализационные колодцы Ф1000мм		ТП 902-09-22.84			шт	4		Смотри привязочную таблицу колодцев
8	Устройство отмостки вокруг колодцев шириной 1,0м		ТПР 901-09-11.84 альб II			шт	15		см примечание
9	Врезка в существующий канализационный колодец					шт	1		
10	Люки тяжелые тип "Т"		ГОСТ 3634-99	244-202-0102		шт	17		
11	Уплотнительное кольцо Ф200мм			241-229-0103		шт	43		
13	Уплотнительное кольцо Ф250мм			241-229-0104		шт	29		
14	Уплотнительное кольцо Ф300мм			241-229-0105		шт	7		
15	Уплотнительное кольцо Ф350мм		ТП 902-09-22.84	241-229-0106		шт	14		
16	Дождеприемник ДН		ГОСТ 3634-99			шт	6		
17	Лента сигнальная "Внимание канализация" ширина 200 мм					м	528,0		
18	Металлическая защитная решетка					шт	17		
19	Smart RFID (цвет зеленый), рабочая частота 121,6 кГц			248-201-0201		шт	11		
20	- Комплект Norma, поток водоотводный ОВП Norma 100 h120 с решеткой чугунной РЧЦ Norma 100 С250			244-601-0300		м	97,0		
21	- Комплект Norma, поток водоотводный ОВП Norma 100 h150 с решеткой чугунной РЧЦ Norma 100 С250			244-601-0300		м	105,50		
22	- Комплект Norma, поток водоотводный ОВП Norma 100 h180 с решеткой чугунной РЧЦ Norma 100 С250			244-601-0300		м	74,50		
23	Скобы		ГОСТ 380-94	261-107-0626		шт	144		
24	Труба PE 100 SDR 17 техническая 110х6,6		ГОСТ 18599-2001	241-201-0613		м	10,65		В переходном колодце
25	Тройник равнопроходной	Ф110	СТ РК ГОСТ Р 52134-2010	241-209-1006		шт	6		В переходном колодце
26	Отвод сборной однораструбный	Ф110	СТ РК ГОСТ Р 52134-2010	241-208-1506		шт	6		В переходном колодце
27	Манжеты-стеклоосбоки		5 ГОСТ 103-86 / 8ст 3сп ГОСТ14637-89			шт	6	1,963	В переходном колодце
28	Муфта защитная	Ф160	СТ РК ГОСТ Р 52134-2010	241-211-0101		шт	6		В переходном колодце
29	Переходник на гладкую трубу	Ф160	ТУ 2248-001-73011750-2005	241-210-0220		шт	6		В переходном колодце

Схема привязки колодца к постоянным точкам-ориентирам

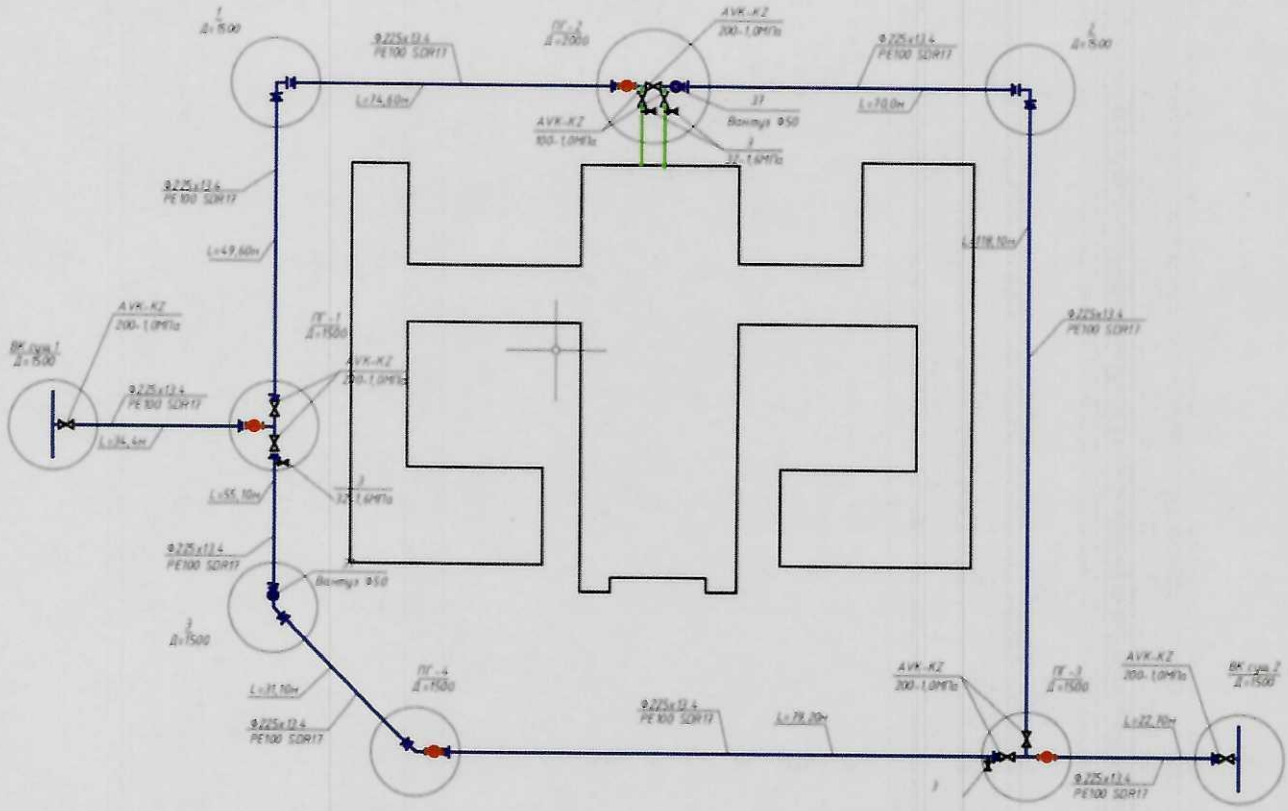

Заказчик:

Директор Департамента строительства по реализации национального проекта

Куанышев Эдуард Табылдеевич

фамилия, имя, отчество (при наличии), подпись руководителя

подпись_____ дата _____М.П.

Авторский надзор: Бермуханбедов Турлубек Аманжолович

фамилия, имя, отчество (при его наличии), подпись эксперта

подпись_____ дата _____М.П.

Приложение 14 к акту приемки
объекта в эксплуатацию
форма

Технические характеристики объекта (тепловая трасса)

№ п/п	Наименование	Единицы измерения	Количество, протяженность	Примечание
1	Протяженность тепловой трассы	м	186,3	
	Протяженность воздушной прокладки:	м	85,7	
	1) на эстакадах	м		
	2) на опорах	м	85,7	
	Количество опор	шт	34	
	Протяженность подземной прокладки:	м		
	1) в проходных каналах	м	100,6	
	2) в полупроходных каналах	м		
	3) бесканальная прокладка	м		
2	Количество колодцев (камер)	шт	2	
3	Количество компенсаторов	шт	1	
4	Количество вводов	шт	1	
5	Количество задвижек	шт		

Горизонтальный разрез колодца

Масштаб _____

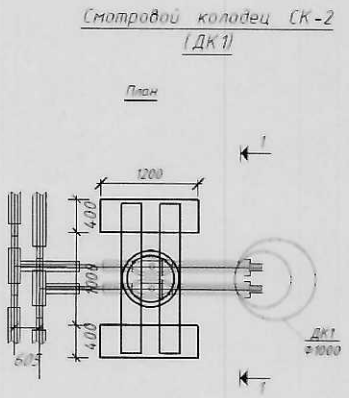

Вертикальный разрез колодца

Масштаб _____

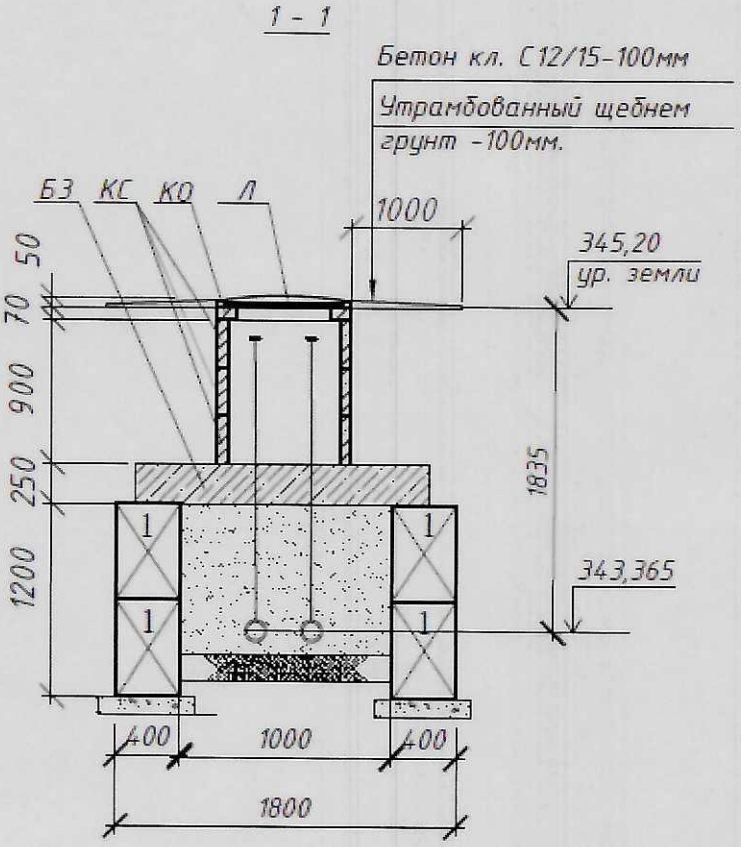

Спецификация

СПЕЦИФИКАЦИЯ ЭЛЕМЕНТОВ МОНОЛИТНОГО КАНАЛА

Марка поз.	Обозначение	Наименование	Кол. шт.	Масса кг	Примечание
Кн-1	Смотри лист КЖ-6	Канал монолитный ж/б. Кн-1	1	93,9 п.м	см.лист 4,6
П1	Серия 3.006.1-8	Плита канала ПТ 300.150.12-3	29	1330	
П2	Серия 3.006.1-8	Плита канала ПТ 75.150.12-3	6	380	
7		Сальник Д400	2	4	
МУ1		Монолитный участок 1	1		см.лист 7
МУ2		Монолитный участок 2	1		см.лист 7
МУ3		Монолитный участок 3	1		см.лист 7
МУ4		Монолитный участок 4	1		см.лист 7
МУ5		Монолитный участок 5	1		см.лист 7

Спецификация элементов на монолитные ж/б. каналы

Марка поз.	Обозначение	Наименование	Кол. шт.	Масса кг	Примечание
		Монолитный ж/б канал Кн-1			93,9 п.м
1	ГОСТ 34028-2016	Ø12AIII(A400) L=3080	470	2,74	
2	ГОСТ 34028-2016	Ø12AIII(A400) L=3110	31	83,38	
3	ГОСТ 34028-2016	Ø12AIII(A400) L=1510	470	1,35	
Х-1	ГОСТ 34028-2016	Ø8AI(A240) L=330	1073	0,14	
Ф-1	ГОСТ 34028-2016	Ø10AI(A240) L=700	198	0,44	
		Материал			
		Бетон кл. С20/25(В25) IWB F75	48,83		м3

Спецификация элементов

Поз	Обозначение	Наименование	Кол шт	Масса ед кг	Примеч
1	ГОСТ 13579-78*	Блок бетонный ФБС12.4.6-Т	4	640	
БЭ	Серия 3.006.1-2.87 в.-20	Железобетонная балка БЭ	2	350	
КС	Серия 3.900.1-14 в.1	Кольцо стеновое КС7.3	2	130	
КО	Серия 3.900.1-14 в.1	Кольцо опорное КО6	1	50	
Л	ГОСТ 3634-99	Люк Т(С250)-ТС 2-60	1	120	

Поз.	Наименование и техническая характеристика	Тип, марка, обозначение документа, опросного листа	Код продукции	Поставщик	Ед. изме-рения	Кол.	Масса 1ед., кг	Примечание
1	Теплоизолированная труба (по ГОСТ 30732-06)	Ст 133х4,5-L-ППУ-ПЭ	241-402-0110	ТОО "Казахстанский трубный завод"	м	159,0	44,0	с бычком заглушкой 24,7м
2	Отвод стандартный (по ГОСТ 30732-06)	Ст 133х4,5-90°-L-ППУ-ПЭ	241-405-0109	ТОО "Казахстанский трубный завод"	шт	14	58,0	
3	Отвод нестандартный (по ГОСТ 30732-06)	Ст 133х4,5-119°-L-ППУ-ПЭ	241-405-0109	ТОО "Казахстанский трубный завод"	шт	2	58,0	
4	Отвод нестандартный (по ГОСТ 30732-06)	Ст 133х4,5-151°-L-ППУ-ПЭ	241-405-0109	ТОО "Казахстанский трубный завод"	шт	2	58,0	
5	Концевой элемент трубопровода с кубиком выхода с металлическим заглушки изоляции типа кубик (Т-2/150) (по ГОСТ 30732-06)	Ст 133х4,5-L-ППУ-ПЭ-Н3Ш-КВТ	241-444-0109	ТОО "Казахстанский трубный завод"	шт	2	65,0	
6	Тройниковое ответвление стандартное с накладкой - 426мм	Ст 273х7/133х4,5-2/L-ППУ-ПЭ	241-406-0264	ГОСТ 30732-06	шт	1		УТ 1 (250/125)
7	Тройниковое ответвление нестандартное с накладкой - 426мм (1:1)(90мм 1,2:1)(90мм)	Ст 273х7/133х4,5-2/L-ППУ-ПЭ	241-406-0264	ГОСТ 30732-06	шт	1		УТ 1 (250/125)
8	Тройниковое ответвление стандартное с накладкой - 44х4,5мм	Ст 133х5/57х3,5-L-ППУ-ПЭ	241-406-0240	ГОСТ 30732-06	шт	1		ДК (125/50)
9	Тройниковое ответвление нестандартное с накладкой - 44х4,5мм (1:1)(140мм 1,2:1)(90мм)	Ст 133х5/57х3,5-L-ППУ-ПЭ	241-406-0240	ГОСТ 30732-06	шт	1		ДК (125/50)
10	Кран шаровый полнопроходной с вертикальным выходом штока Д=100мм	Ст/US Ст 133х4,5-L-ППУ-ПЭ-ПП	242-208-0605-0001	Баран Баллонная ГОСТ 30732-06	шт	2		УП 1 управление Т-образный ключ
11	Кран шаровый полнопроходной с непрямолинейной заглушкой изоляции, Д=100мм	DN50 Ст57х3,5-L-ППУ-ПЭ-ПП-Н3Ш	242-208-1204-0001	Баран Баллонная ГОСТ 30732-06	шт	2		ДК управление Т-образный ключ
12	Универсальный Т-образный ключ 19,27 для шаровых кранов	S=32 мм			шт	1		
13	Комплект для изоляции стыка с электросварной муфтой (по ГОСТ 30732-06)	Муфта термоусаживаемая Тунгар ЦУС-500Вн Пенопаком 273.406-ППУ-ПЭ	241-408-0101	ТОО "Казахстанский трубный завод"	шт	4		
14	Комплект для изоляции стыка с термоусаживаемой муфтой (по ГОСТ 30732-06)	Муфта термоусаживаемая Тунгар ЦУС-500Вн Пенопаком 133.225-ППУ-ПЭ	241-408-0107	ТОО "Казахстанский трубный завод"	шт	50		
15	Комплект для изоляции стыка с термоусаживаемой муфтой (по ГОСТ 30732-06)	Муфта термоусаживаемая Тунгар ЦУС-500Вн Пенопаком 57/US-ППУ-ПЭ	241-408-0101	ТОО "Казахстанский трубный завод"	шт	2		
16	Полиэтиленовый лист	НПЭ 45х1200х2000	234-204-0100	ТОО "VKOLA"	шт	8		
17	Предупредительная табличка на здание			Инд изготовление	шт	1		смотри часть АС
18	Сигнальный столбик			Инд изготовление	шт	2		смотри часть АС
19	Дорожный маркер "Конечный опор"			Инд изготовление	шт	10		смотри часть АС
20	Указательная бирка			Инд изготовление	шт	4		смотри часть АС
21	Сигнальная лента		249-101-0600		п.м	73		
22								

Поз	Наименование и техническая характеристика	Тип, марка, обозначение документа, опросного листа	Код продукции	Поставщик	Ед изме-рения	Кол	Масса 1ед, кг	Примечание
23	Автоматический клапан типа "заслонка" на дренажном выпуске				шт	2		смотри лист 10
24	Конструкция прохода теплопроводов через стены зданий и камер				шт	2		смотри лист 9
	Теплотрасса по подвалу							
25	Труба стальная электросварная Ду133х4,5 (марка стали 20)	133х4,5	241-102-0213	ГОСТ 10705-80	м	170,4		
26	Отвод стальной электросварной 90 Ду133х4,5 Ст 20	133х4,5-90 Ра225 ст 20	241-102-0213	ГОСТ 17375-2001	шт	18		
27	Опора скользящая Н=150мм	ТС-603.000.-2т		ГОСТ 14403-13 6.8-95	шт	34		
28	Неподвижная опора				шт	10		
29	Антикоррозийное покрытие (изол 0,2 слоя)			ГОСТ 16993-82	м2	37+44,76		
30	Маты теплоизоляционные прошивные М-100 толщ 60мм		241-105-0105	ГОСТ 21880-80	м3	4,71		
31	Покровный слой из тонколистовой оцинкованной стали толщ 0,8мм		224-104-0306	ГОСТ 14918-14	м2	78,57		
32	Воздушник для выпуска воздуха Ду15 Ру10	BVR Danfoss	066B-0459	Danfoss	шт	2		Сертификат, установить в тепловом узле
33	Крепления для трубопроводов тепловых сетей				шт	17		смотри лист 9

Схема привязки скважины (колодца) к постоянным точкам-ориентирам

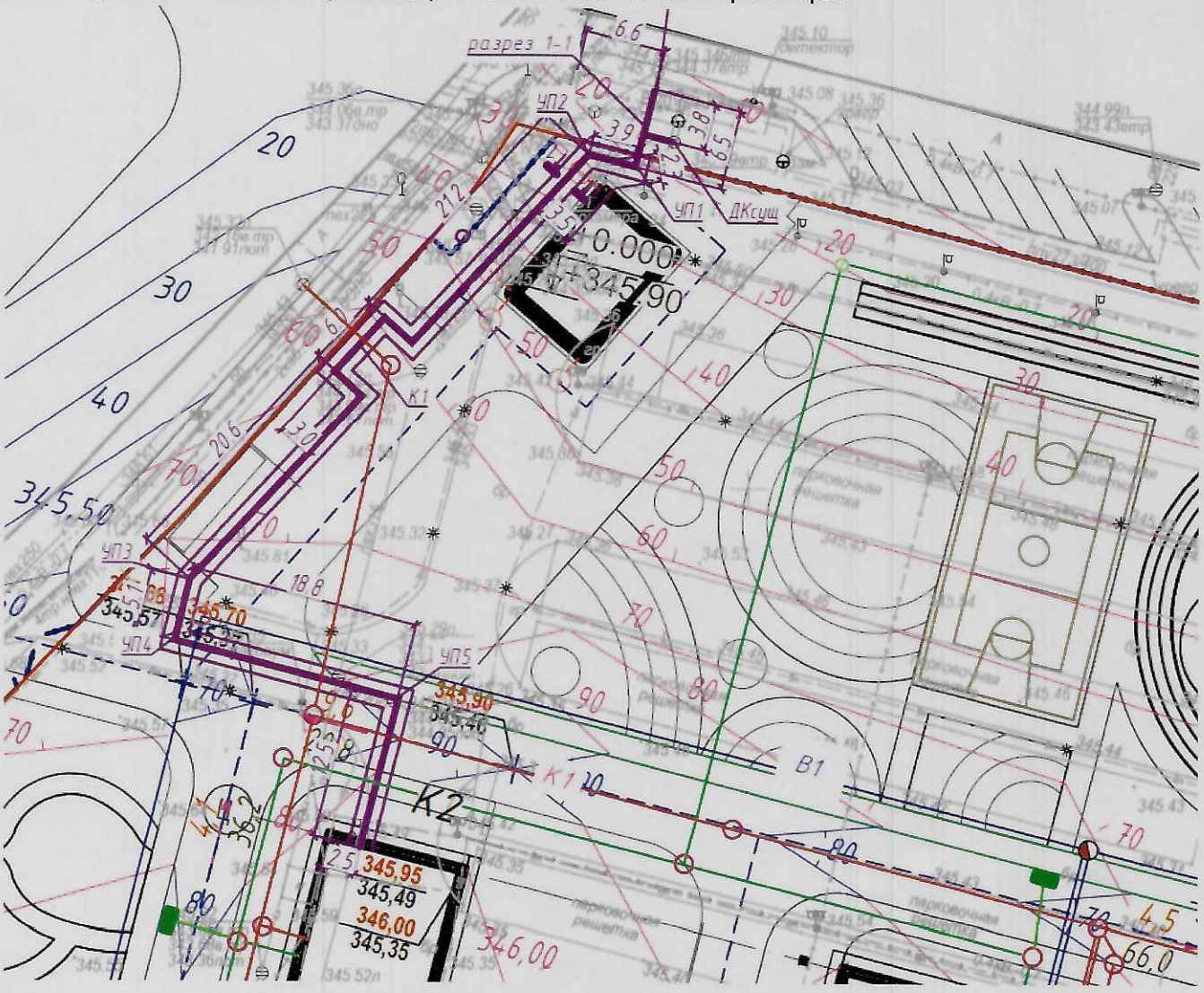

Заказчик:
Директор Департамента строительства по реализации национального проекта
Куанышев Эдуард Табылдеевич

фамилия, имя, отчество (при наличии), подпись руководителя

подпись_____ дата _____М.П.

Авторский надзор: Эксперт Бермуханбедов Турлубек Аманжолович

фамилия, имя, отчество (при его наличии), подпись эксперта

подпись_____ дата _____ М.П.

Приложение 16 к акту приемки
объекта в эксплуатацию
форма

Технические характеристики объекта (линии связи)

№ п/п	Наименование	Единицы измерения	Количество, протяженность
1	2	3	4
1	Воздушные линии связи, в том числе:	км	
2	Кабельные линии связи, в том числе:	км	0,174
	1) марка	км	
	2) марка	км	
	3) марка	км	
3	Опоры, в том числе:	шт	
4	Колодцы сетевые, в том числе:	шт	
	1) ККС 1	шт	
	2) ККС 2	шт	1
5	Муфты соединительные	шт	
6	Коллекторы коммуникационные, в том числе:		
8	Прочие устройства		

Горизонтальный разрез колодца

Масштаб _____

Вертикальный разрез колодца

Масштаб _____

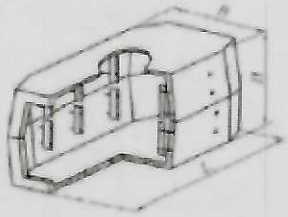

Б-Б

Установка колодца типа ККС

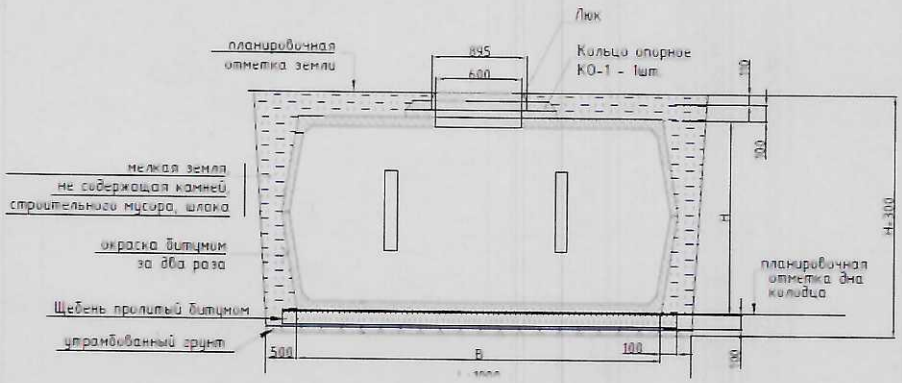

Спецификация:

Позиция	Наименование и техническая характеристика	Тип, марка, обозначение документа, опросного листа	Код оборудования, изделия, материала	Завод-изготовитель	Единица измерения	Количество	Масса единицы, кг	Примечание
	Трубные изделия							
1	Труба полиэтиленовая диаметром 110 мм толщина стенки 6,3 мм	ГОСТ 18599-2001	241-201-0707 РСНБ РК 2022		м	35		
2	Труба гладкая жесткая ПВХ диаметром 32 мм	ГОСТ 18599-2001	241-207-0206 РСНБ РК 2022		м	139		
3	Материалы							
4	Пенопоксерилитый	СТ РК 1217-2003	211-401-0101		м²	4,22		
5	Щебень пролитый битумом		211-201-0601		м²	0,48		
6	Распределительная коробка	КМР-030-036	6125-0602-0501 ЕСЦ РСНБ РК 2013		шт	8		
7	Болт анкерный с гайкой	М8х40	212-101-0107		шт	278		Устанавливать на каждые 0,5м для трубы ø32 мм
8	Хомут стальной 1" (32-37мм)	Хомут стальной 1" (32-37мм)	261-301-0221 РСНБ РК 2022		шт	278		Устанавливать на каждые 0,5м для трубы ø32 мм
9	Колодец телефонный типа ККС-2-10	ККС-2-10	225-201-0103		шт	1		
10	Опорные кольца	КО-1	225-101-0200 РСНБ РК 2022		шт	3		
11	Люк чугунный с запорным устройством	НГТС 0ЧЦГ ГОСТ 7 С-050 (ГТС) 2.7.8-60	244-202-0102		шт	1		
12	Кронштейн ККП 1-600		261-404-0521 РСНБ РК 2022		шт	2		
13	Ерш		261-404-0521 РСНБ РК 2022		шт	4		
14	Консоль 2-х местная с болтом в комплекте	ККК-2	261-404-0436		шт	2		
15	Лента изоляционно-полиэтиленовая		261-107-0694		м²	0,24		
16	Оптический распределительный кросс укомплектованный	ТК РОВХ24-N-24LCUD09 U			шт	1		По прайсу
17	Сплиттер оптоволоконный 1х8	PLC A-Опция 1х8 SC/APC 15м SM			шт	1		По прайсу

Схема привязки колодцев кабельной линии связи и НУП к постоянным точкам-ориентирам

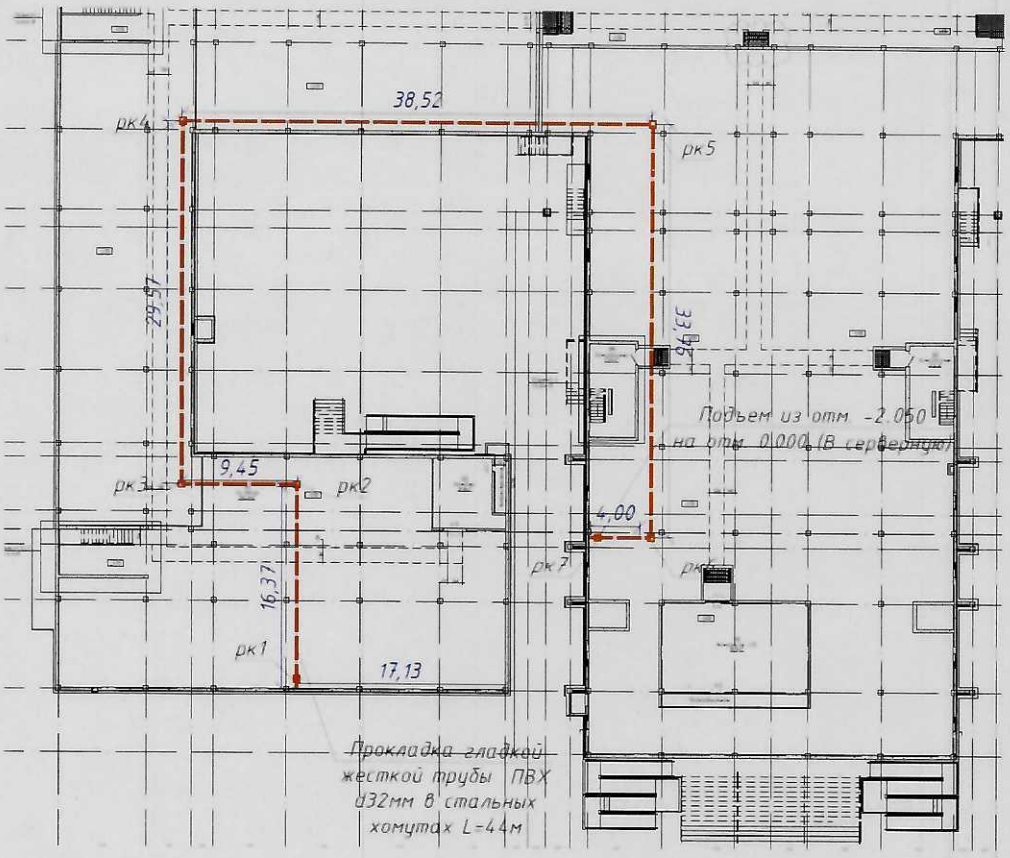

Заказчик:

Директор Департамента строительства по реализации национального проекта

Куанышев Эдуард Табылдеевич

фамилия, имя, отчество (при наличии), подпись руководителя

подпись_____ дата _____М.П.

Авторский надзор: Эксперт Бермуханбедов Турлубек Аманжолович

фамилия, имя, отчество (при его наличии), подпись эксперта

подпись_____ дата _____М.П.