ТОО "СРБ-А"

РАБОЧИЙ ПРОЕКТ

"Разработка проектно-сметной документации на строительство дорог в ауле Курылыс, Индерского района, Атырауской области".

П-00-21-06-АД

ТОМ II

2021 г.

ФОРМАТ А4

ТОО "СРБ-А"

РАБОЧИЙ ПРОЕКТ

"Разработка проектно-сметной документации на строительство дорог в ауле Курылыс, Индерского района, Атырауской области".

П-00-21-06-АД

Автодорога

ДИРЕКТОР	**Каиргалиев А.А.**
ГЛАВНЫЙ ИНЖЕНЕР ПРОЕКТА	**Каиргалиев А.А.**

2021 г.

ФОРМАТ А4

ВЕДОМОСТЬ РАБОЧИХ ЧЕРТЕЖЕЙ ОСНОВНОГО КОМПЛЕКТА АД

ЛИСТ	НАИМЕНОВАНИЕ	ПРИМЕЧАНИЕ
1	ОБЩИЕ ДАННЫЕ	
2	СИТУАЦИОННЫЙ ПЛАН 1:5000	
3	ПЛАН ПРОЕЗЖЕЙ ЧАСТИ	
4	ПЛАН ПРОЕЗЖЕЙ ЧАСТИ	
5	КОНСТРУКЦИЯ ДОРОЖНОЙ ОДЕЖДЫ	
6	КОНСТРУКЦИЯ ДОРОЖНОЙ ОДЕЖДЫ	
7	КОНСТРУКЦИЯ УСТРОЙСТВА ВОДООТВОДНЫХ ЛОТКОВ	
8	ПОПЕРЕЧНЫЙ ПРОФИЛЬ	
9	ПОПЕРЕЧНЫЙ ПРОФИЛЬ	
10	ПОПЕРЕЧНЫЙ ПРОФИЛЬ	
11	ПРОДОЛЬНЫЙ ПРОФИЛЬ	
12	ПРОДОЛЬНЫЙ ПРОФИЛЬ	
13	ПРОДОЛЬНЫЙ ПРОФИЛЬ	
14	ПРОДОЛЬНЫЙ ПРОФИЛЬ	
15	ПРОДОЛЬНЫЙ ПРОФИЛЬ	
16	ПРОДОЛЬНЫЙ ПРОФИЛЬ	
17	ДОРОЖНЫЕ ЗНАКИ, ВЕДОМОСТЬ РАЗМЕТКИ	
18	МЕТАЛЛИЧЕСКАЯ СТОЙКА СМ-2	
19	РАЗМЕЩЕНИЕ ДОРОЖНЫХ ЗНАКОВ	
20	ВОДОПРОПУСКНАЯ ТРУБА	

ВЕДОМОСТЬ ССЫЛОЧНЫХ И ПРИЛАГАЕМЫХ ДОКУМЕНТОВ

ОБОЗНАЧЕНИЕ	НАИМЕНОВАНИЕ
СН РК 3.03-01-2013	АВТОМОБИЛЬНЫЕ ДОРОГИ
СП РК 3.03-101-2013	АВТОМОБИЛЬНЫЕ ДОРОГИ
СН РК 3.03-19-2006	ПРОЕКТИРОВАНИЕ ДОРОЖНЫХ ОДЕЖД
	НЕЖЕСТКОГО ТИПА
СП РК 1.02-21-2007	ПРАВИЛА РАЗРАБОТКИ, СОГЛАСОВАНИЯ,
	УТВЕРЖДЕНИЯ И СОСТАВ ТЕХНИКО-
	ЭКОНОМИЧЕСКИХ ОБОСНОВАНИЙ НА СТРО-ВО
СН РК 3.01-01-2013	ГРАДОСТРОИТЕЛЬСТВО. ПЛАНИРОВКА
	И ЗАСТРОЙКА ГОРОДСКИХ И СЕЛЬСКИХ
	НАСЕЛЕННЫХ ПУНКТОВ
СТ РК 1125-2002	ЗНАКИ ДОРОЖНЫЕ. ОБЩИЕ ТЕХНИЧЕСКИЕ УСЛОВИЯ
ГОСТ 23735-2014	СМЕСИ ПЕСЧАНО-ГРАВИЙНЫЕ ДЛЯ СТРОИТЕЛЬНЫХ
	РАБОТ
СТ РК 1549-2006	СМЕСИ ЩЕБЕНОЧНО-ГРАВИЙНО-ПЕСЧАННЫЕ
	ДЛЯ ПОКРЫТИЙ И ОСНОВАНИЙ, АВТОМОБИЛЬНЫХ
	ДОРОГ И АЭРОДРОМОВ
ГОСТ 8736-2014	ПЕСОК ДЛЯ ССТРОИТЕЛЬНЫХ РАБОТ. ТЕХ. УСЛОВИЯ

Настоящий проект соответствует требованиям нормативных, экологических, санитарно-гигиенических, противопожарных документов и других норм, действующих на территории республики казахстан и обеспечивает безопасность продукции для жизни, здоровья людей, имущества, охрану окружающей среды.

Главный инженер проекта Каиргалиев А.А.

Согласовано:

Взам. инв. ?

Подпись и дата

Инв.? подл.

Изм.	Кол.уч.	Лист	№док.	Подпись	Дата
ГИП		Каиргалиев			05.2021
Исполнил		Ташкенов			05.2021
Проверил		Ипатов			05.2021
Н.контроль		Ибраев			05.2021

П-00-21-07-АД

"Разработка проектно-сметной документации на строительство дорог в ауле Курылыс, Индерского района, Атырауской области".

Дорога

Стадия	Лист	Листов
РП	1	20

Общие данные

ТОО "СРБ-А"

Формат А3

Общие данные

Рабочий проект "Разработка проектно-сметной документации на строительство дорог в ауле Курылыс, Индерского района, Атырауской области" выполнен согласно задания на проктирование и предусматривает строительство дороги внутрисельских улиц Курылыс.

Общей протяженость 1520.9 метров:
*Улица N1-292м, (Разворотная площадка 20,0х20,0м);
*Улица N2-496.4м;
*Улица Акжайык-308.7м, (Разворотная площадка 20,0х20,0м);
*Улица Мектеп (1 ветка) -193.1м;
*Улица Мектеп (2 ветка) -138.5м;
(Разворотная площадка 20,0х20,0м);
*Улица N3-137м, (Разворотная площадка 20,0х20,0м);
*Улица N4-176.5м, (Разворотная площадка 20,0х20,0м);

Основные технические нормативы:
Протяженность дороги-1520.9м;
Категория дорог-Главная улица и Хоз.проезд.
Расчетная скорость движения-40 км/ч;
Ширина полосы движения- Главная улица-3,5м; Хоз.проезд-4,м.
Число полос движения-Главная улица-2; Хоз.проезд-1.
Ширина обочин-2,0м;
Тип дорожной одежды-облегченный;
Вид покрытия-горячий асфальтобетонн.
Уклон проезжей части-20%
Уклон обочин-80%

Согласовано:

Взам. инв. ?

Подпись и дата

Инв.? подл.

Изм.	Кол.уч.	Лист	№док.	Подпись	Дата	П-00-21-07-АД		
						"Разработка проектно-сметной документации на строительство дорог в ауле Курылыс, Индерского района, Атырауской области".		
ГИП		Каиргалиев			05.2021	Дорога	Стадия	Лист	Листов
Исполнил		Ташкенов			05.2021		РП	2	20
Проверил		Ипатов			05.2021	Ситуационный план	ТОО "СРБ-А"		
Н.контроль		Ибраев			05.2021				

Формат А3

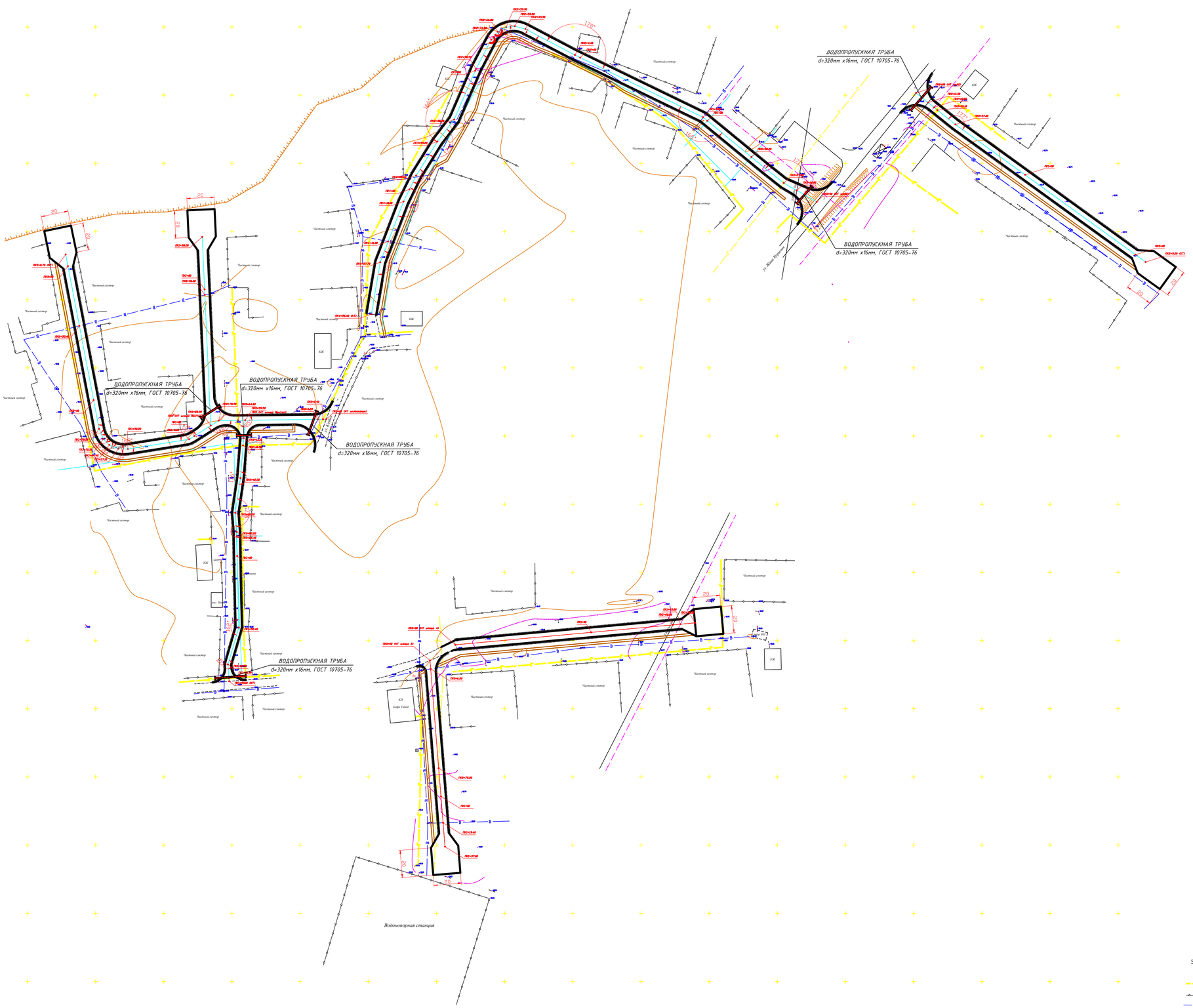

ТЕХНИКО-ЭКОНОМИЧЕСКИЕ ПОКАЗАТЕЛИ (УЛИЦА 1)

№№ ПП	НАИМЕНОВАНИЕ ПОКАЗАТЕЛЯ	Ед. изм.	ПОКАЗАТЕЛЬ	ПРИМЕЧАНИЕ
1	Категория		Главная улица	
2	Протяженность	п.м.	209.2	
3	Количество полос движения	шт.	2	
4	Ширина полосы движения	м.	3	
5	Ширина проезжей части	м.	6	
6	Дорожное покрытие		асфальтобетони	
7	Площадь дорожного покрытия	$м^2$		

ТЕХНИКО-ЭКОНОМИЧЕСКИЕ ПОКАЗАТЕЛИ (УЛИЦА 2)

№№ ПП	НАИМЕНОВАНИЕ ПОКАЗАТЕЛЯ	Ед. изм.	ПОКАЗАТЕЛЬ	ПРИМЕЧАНИЕ
1	Категория		Главная улица	
2	Протяженность	п.м.	496.4	
3	Количество полос движения	шт.	2	
4	Ширина полосы движения	м.	3	
5	Ширина проезжей части	м.	6	
6	Дорожное покрытие		асфальтобетони	
7	Площадь дорожного покрытия	$м^2$	2978,4	

ТЕХНИКО-ЭКОНОМИЧЕСКИЕ ПОКАЗАТЕЛИ (УЛИЦА АКЖАЙЫК)

№№ ПП	НАИМЕНОВАНИЕ ПОКАЗАТЕЛЯ	Ед. изм.	ПОКАЗАТЕЛЬ	ПРИМЕЧАНИЕ
1	Категория		Главная улица	
2	Протяженность	п.м.	308.7	
3	Количество полос движения	шт.	2	
4	Ширина полосы движения	м.	3	
5	Ширина проезжей части	м.	6	
6	Дорожное покрытие		асфальтобетони	
7	Площадь дорожного покрытия	$м^2$	1852,2	

ТЕХНИКО-ЭКОНОМИЧЕСКИЕ ПОКАЗАТЕЛИ (УЛИЦА МЕКТЕП)

№№ ПП	НАИМЕНОВАНИЕ ПОКАЗАТЕЛЯ	Ед. изм.	ПОКАЗАТЕЛЬ	ПРИМЕЧАНИЕ
1	Категория		Хоз.проезд	
2	Протяженность	п.м.	331.6	
3	Количество полос движения	шт.	1	
4	Ширина полосы движения	м.	4,5	
5	Ширина проезжей части	м.	5,5	
6	Дорожное покрытие		асфальтобетони	
7	Площадь дорожного покрытия	$м^2$	1823.8	

ТЕХНИКО-ЭКОНОМИЧЕСКИЕ ПОКАЗАТЕЛИ (УЛИЦА 3)

№№ ПП	НАИМЕНОВАНИЕ ПОКАЗАТЕЛЯ	Ед. изм.	ПОКАЗАТЕЛЬ	ПРИМЕЧАНИЕ
1	Категория		Главная улица	
2	Протяженность	п.м.	137.0	
3	Количество полос движения	шт.	2	
4	Ширина полосы движения	м.	3	
5	Ширина проезжей части	м.	6	
6	Дорожное покрытие		асфальтобетони	
7	Площадь дорожного покрытия	$м^2$	822	

ТЕХНИКО-ЭКОНОМИЧЕСКИЕ ПОКАЗАТЕЛИ (УЛИЦА 4)

№№ ПП	НАИМЕНОВАНИЕ ПОКАЗАТЕЛЯ	Ед. изм.	ПОКАЗАТЕЛЬ	ПРИМЕЧАНИЕ
1	Категория		Главная улица	
2	Протяженность	п.м.	176.5	
3	Количество полос движения	шт.	2	
4	Ширина полосы движения	м.	3	
5	Ширина проезжей части	м.	6	
6	Дорожное покрытие		асфальтобетони	
7	Площадь дорожного покрытия	$м^2$		

N на плане	НАИМЕНОВАНИЕ	Длина участка,м	Примечание
	Автодороги	1520.9	
	В том числе		
	ПК0 – ПК2+9.20 (Ул. 1)	209.20	
	ПК0 – ПК4+96.40 (Ул. 2)	496.40	
	ПК0 – ПК3+8.70 (Ул. Акжайык)	308.70	
	ПК0 –ПК1+93.10 (Ул. Мектеп) Ветка 1	193.10	
	ПК0 –ПК0+37.00 (Ул. Мектеп) Ветка 2	137.0	
	ПК0 –ПК0+76.50 (Ул. 4)	176.50	

УСЛОВНЫЕ ОБОЗНАЧЕНИЯ

- Опора 0.4 кВ
- Газопровод
- Ограждение
- Водопровод
- Колодец

						П-00-21-07-АД
Изм.	Кол.уч.	Лист	№док.	Подпись	Дата	"Разработка проектно-сметной документации на строительства дорог в ауле Курылыс, Индерского района, Атырауской области".
ГИП	Кожаралиев				05.2021	Дорога
Исполнил	Ташкенов				05.2021	
Проверил	Ипатов				05.2021	План проезжей части М 1:1000
Н.контроль	Ибраев				05.2021	

Стадия	Лист	Листов
РП	3	20

ТОО "СРБ-А"

Согласовано:

Взам. инв. №

Подпись и дата

Формат А0

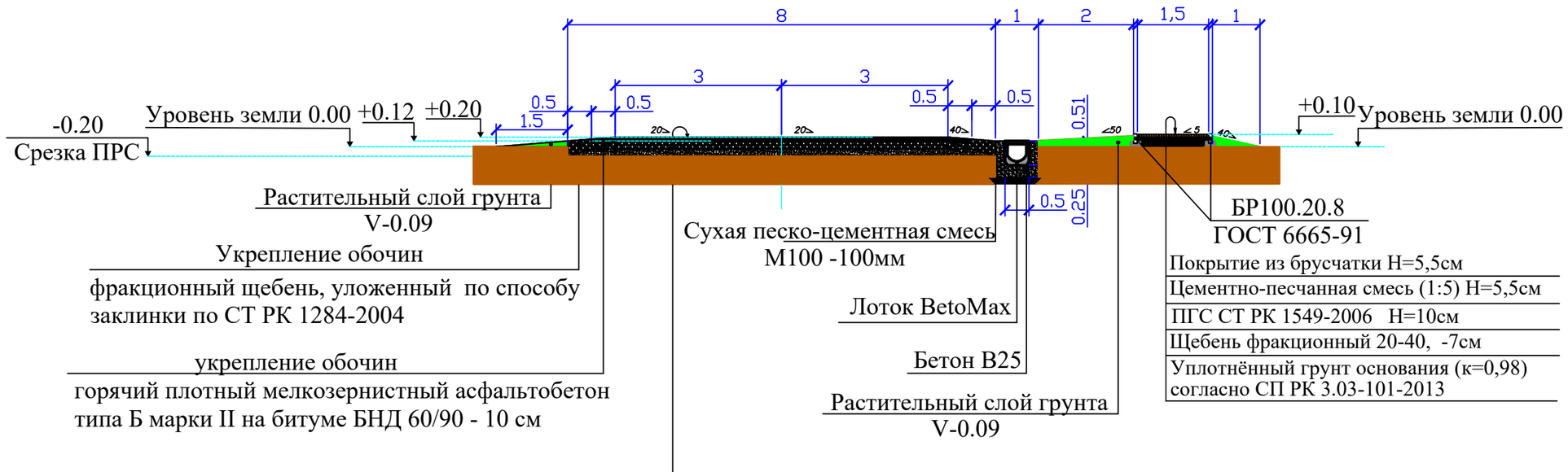

Горячий щебеночный плотный асфальтобетон мелкозернистый типа Б марки II СТ 1225-2003 марка битума БНД 90/130 - 4 см

Розлив вязкого битума БНД 70/100 СТ РК 1373-2005 норма расхода 0,3т на 1000м

Горячий щебеночный плотный асфальтобетон крупнозернистый типа Б марки II 1225-2003 марка битума БНД 90/130 - 6 см

Розлив вязкого битума БНД 70/100 СТ РК 1373-2005 норма расхода 0,65т на 1000м

Смесь щебня С 4-40 непрерывной гранулометрии СТ РК 1284-2004 фракции 40-70 -15см

Песчано-гравийная смесь СТ РК 1549-2006 - 15 см

Уплотнённый грунт основания до к=0,98

Согласовано:

Взам. инв. ?

Подпись и дата

Инв.? подл.

Изм.	Кол.уч.	Лист	№док.	Подпись	Дата	П-00-21-07-АД		
						"Разработка проектно-сметной документации на строительство дорог в ауле Курылыс, Индерского района, Атырауской области".		
ГИП	Каиргалиев				05.2021	Дорога	Стадия	Лист	Листов
Исполнил	Ташкенов				05.2021		РП	4	20
Проверил	Ипатов				05.2021	Конструкция проезжей части Категория-Главная улица	ТОО "СРБ-А"		
Н.контроль	Ибраев				05.2021				

Формат А3

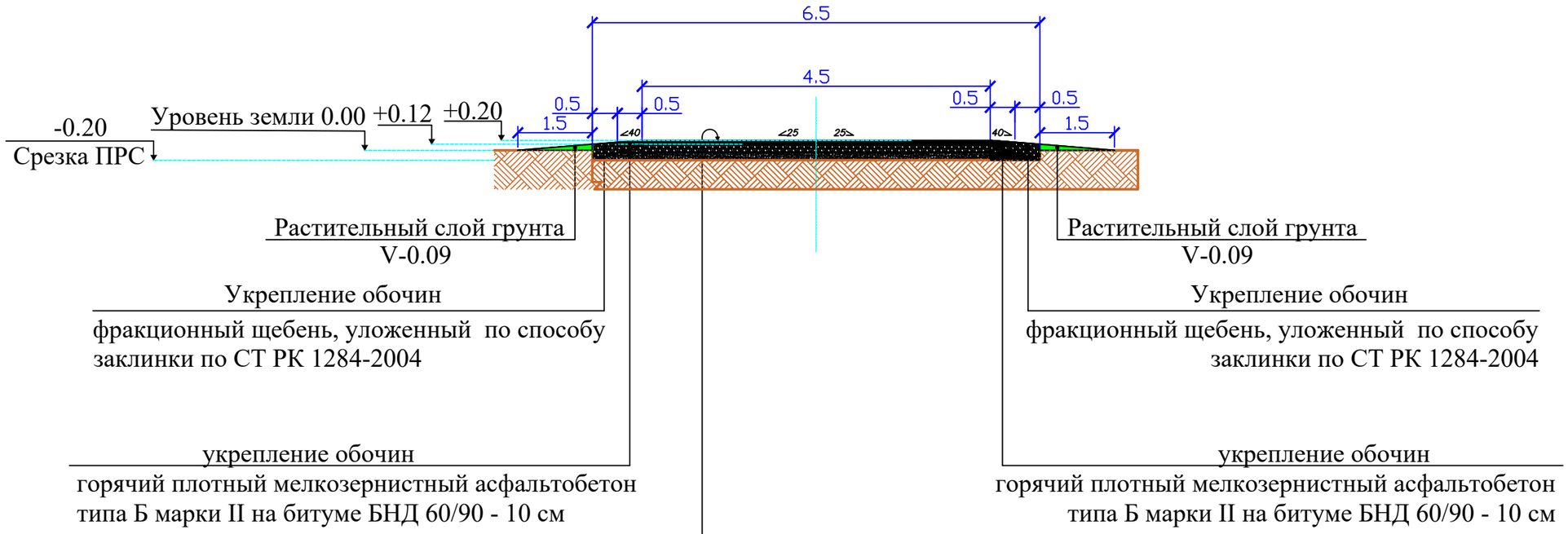

Горячий щебеночный плотный асфальтобетон
мелкозернистый типа Б марки II СТ 1225-2003 марка битума БНД 90/130 - 4 см
Розлив вязкого битума БНД 70/100 СТ РК 1373-2005 норма расхода 0,3т на 1000м
Горячий щебеночный плотный асфальтобетон крупнозернистый
типа Б марки II 1225-2003 марка битума БНД 90/130 - 6 см
Розлив вязкого битума БНД 70/100 СТ РК 1373-2005 норма расхода 0,65т на 1000м
Смесь щебня С 4-40 непрерывной гранулометрии СТ РК 1284-2004 фракции 40-70 -15см
Песчано-гравийная смесь СТ РК 1549-2006 - 15 см
Уплотнённый грунт основания до к=0,98

Согласовано:

Взам. инв. ?

Подпись и дата

Инв.? подл.

Изм.	Кол.уч.	Лист	№док.	Подпись	Дата	П-00-21-07-АД		
						"Разработка проектно-сметной документации на строительство дорог в ауле Курылыс, Индерского района, Атырауской области".		
ГИП		Каиргалиев			05.2021	Дорога	Стадия	Лист	Листов
Исполнил		Ташкенов			05.2021		РП	5	20
Проверил		Ипатов			05.2021	Конструкция проезжей части Категория-Хоз.проезд	ТОО "СРБ-А"		
Н.контроль		Ибраев			05.2021				

Формат А3

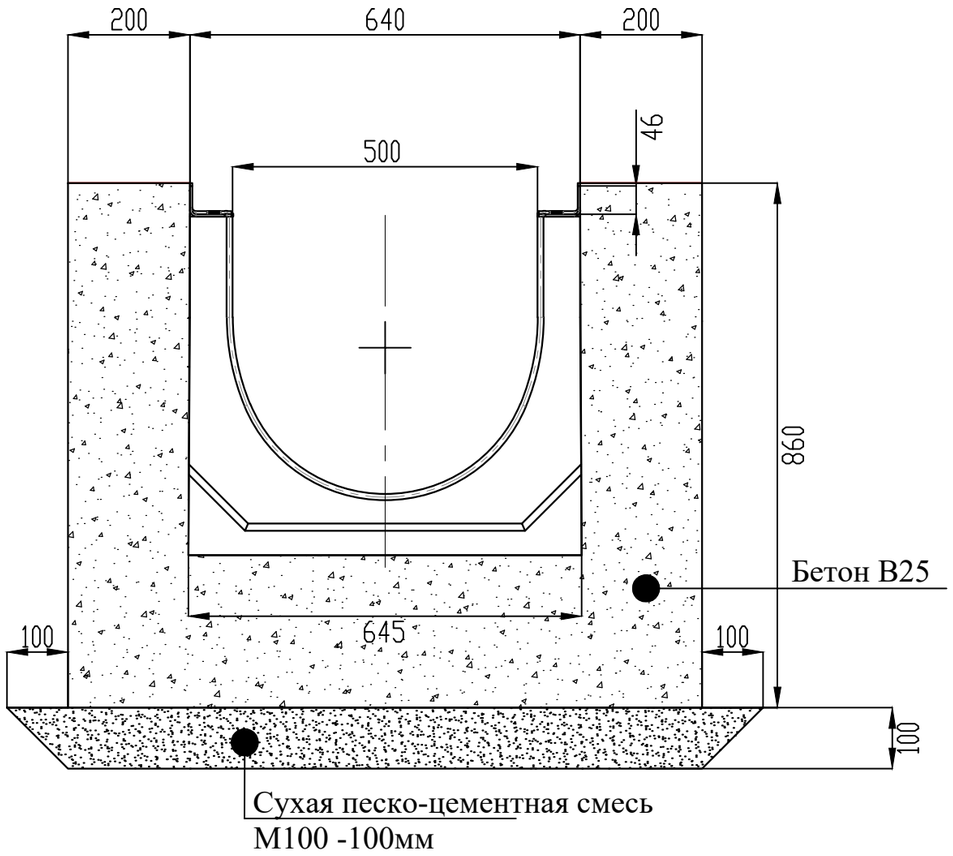

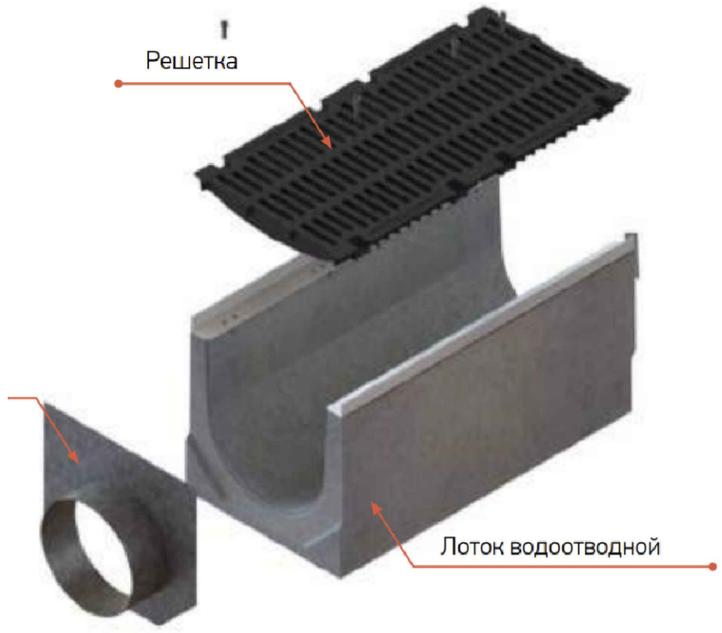

Спецификация

Системалинейного водоотвода усиленной серии MAX компании "standartpark"

Поз.	Наименование	Артикул	Обозначение	Кол.
	Лоток BetoMax	4900/21	ЛВ–50.64.61–Б–У21	*1328*
	Заглушка торцевая стальная для лотка бетонного	6191–Б	ЗЛВ–50.64.61–Б–ОС	*13*

Спецификация

на бетонную обойму водосборных элементов

				Масса ед.,кг	Примеч.
		Ж.Б обойма лотков L=2887м			
1		Бетон Б25, W6 м3 На сульфатостойком			670,97м3
		портландцементе ГОСТ 22266–2013			
2		Сухая пескоцементная смесь М100			151,4 м3

Прежде чем начать монтаж водоотводных лотков, посмотрите на сайте ctarostin@standartpark/ru www/standartpark/kz инструкцию по монтажу.
Монтаж лотков вести строго с инструкцией.

Согласовано:

Взам. инв. ?

Подпись и дата

Инв.? подл.

Изм.	Кол.уч.	Лист	№док.	Подпись	Дата
ГИП		Каиргалиев			05.2021
Исполнил		Ташкенов			05.2021
Проверил		Ипатов			05.2021
Н.контроль		Ибраев			05.2021

П–00–21–07–АД

"Разработка проектно-сметной документации на строительство дорог в ауле Курылыс, Индерского района, Атырауской области".

Дорога

Стадия	Лист	Листов
РП	6	20

Конструкция устройства водоотводных лотков

ТОО "СРБ-А"

Формат А3

Улица N1

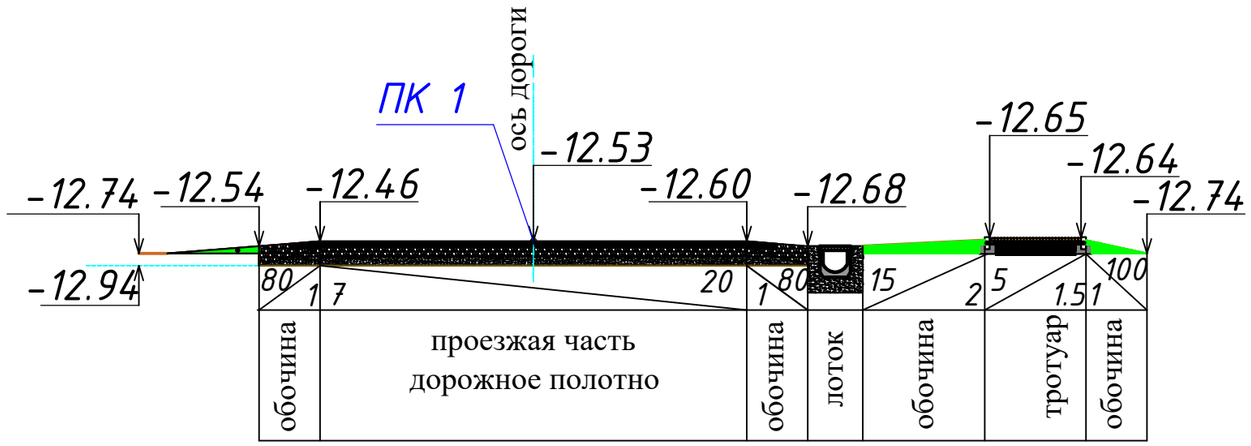

Улица N2

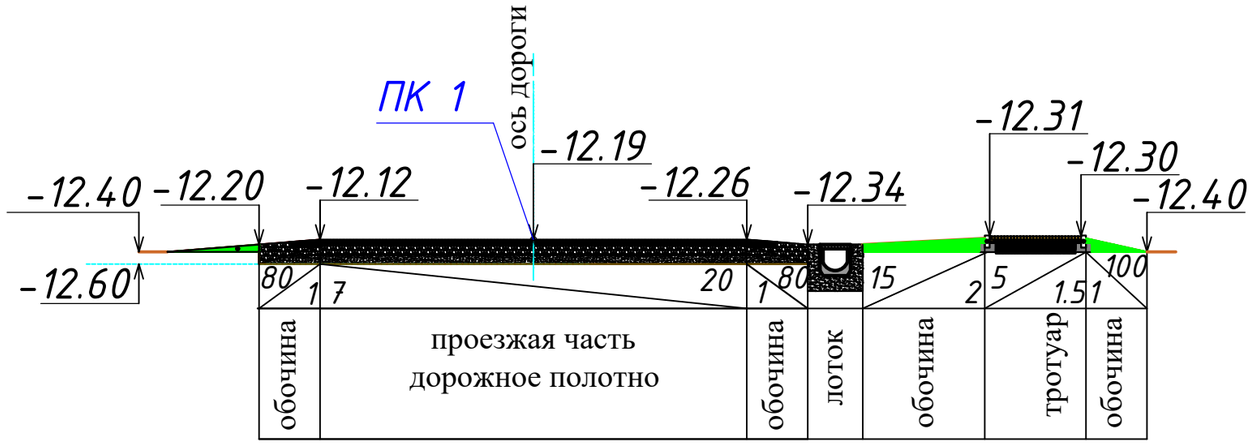

Согласовано:

Взам. инв. ?

Подпись и дата

Инв.? подл.

Изм.	Кол.уч.	Лист	№док.	Подпись	Дата	П-00-21-07-АД		
						"Разработка проектно-сметной документации на строительство дорог в ауле Курылыс, Индерского района, Атырауской области".		
ГИП		Каиргалиев			05.2021	Дорога	Стадия	Лист	Листов
Исполнил		Ташкенов			05.2021		РП	7	20
Проверил		Ипатов			05.2021	Поперечный профиль (Ул. Макпал, Ул. Жангирова)	ТОО "СРБ-А"		
Н.контроль		Ибраев			05.2021				

Формат А3

Улица Акжайык

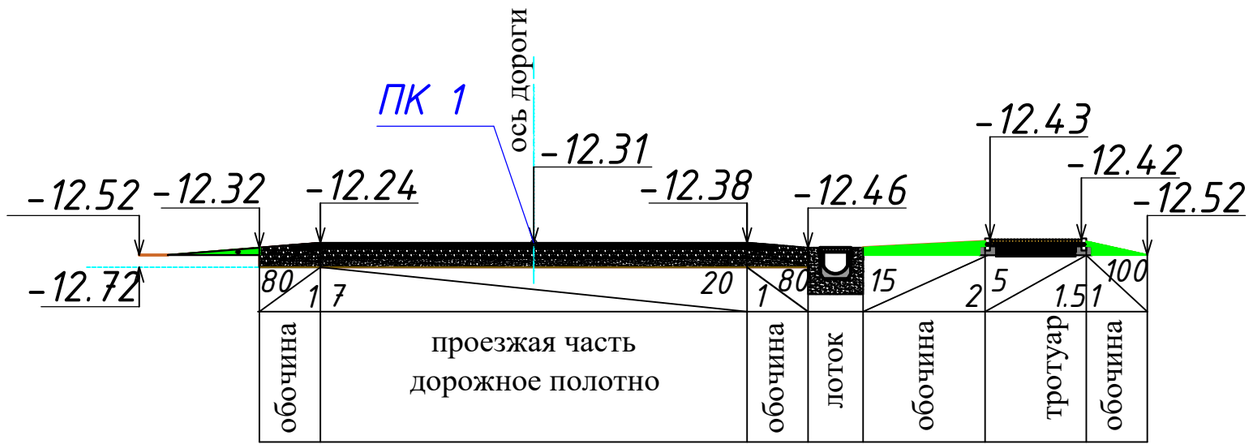

Улица Мектеп

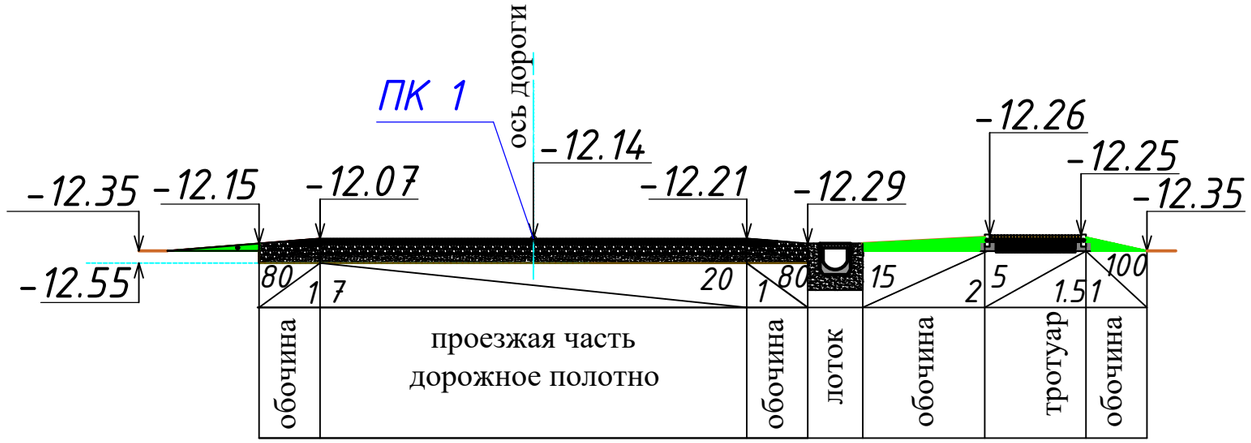

Согласовано:

Взам. инв. ?

Подпись и дата

Инв.? подл.

Изм.	Кол.уч.	Лист	№док.	Подпись	Дата	П-00-21-07-АД		
						"Разработка проектно-сметной документации на строительство дорог в ауле Курылыс, Индерского района, Атырауской области".		
ГИП		Каиргалиев			05.2021	Дорога	Стадия	Лист	Листов
Исполнил		Ташкенов			05.2021		РП	8	20
Проверил		Ипатов			05.2021	Поперечный профиль (переулок м/у ул.Жангирова и ул.Дауталиева)	ТОО "СРБ-А"		
Н.контроль		Ибраев			05.2021				

Формат А3

Улица N3

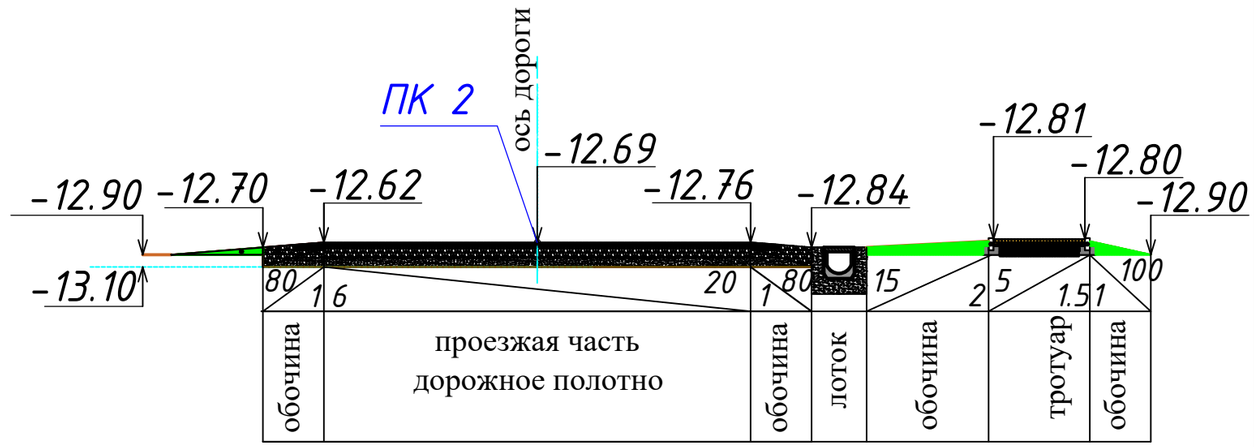

Улица N4

Согласовано:

Взам. инв. ?

Подпись и дата

Инв.? подл.

Изм.	Кол.уч.	Лист	№док.	Подпись	Дата	П-00-21-07-АД		
						"Разработка проектно-сметной документации на строительство дорог в ауле Курылыс, Индерского района, Атырауской области".		
ГИП		Каиргалиев			05.2021	Дорога	Стадия	Лист	Листов
Исполнил		Ташкенов			05.2021		РП	9	20
Проверил		Ипатов			05.2021	Поперечный профиль (Ул. Наурыз, ул. Калбагаева)	ТОО "СРБ-А"		
Н.контроль		Ибраев			05.2021				

Формат А3

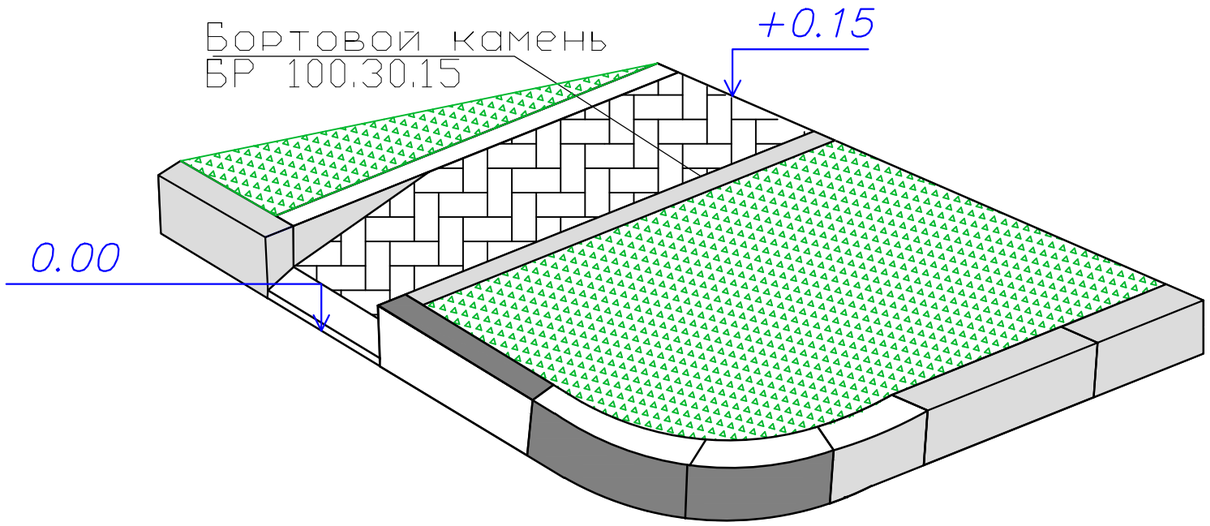

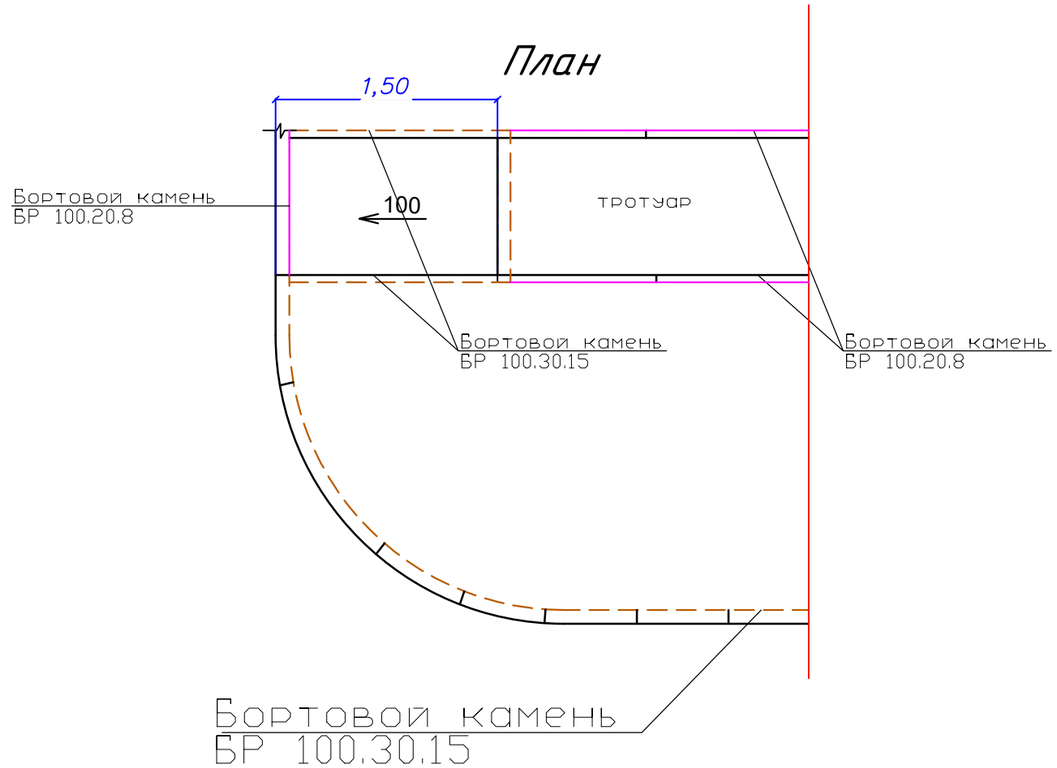

Согласовано:

Взам. инв. N

Подпись и дата

Инв.N подл.

Изм.	Кол.уч.	Лист	№док.	Подпись	Дата	П-00-21-07-АД		
						"Разработка проектно-сметной документации на строительство дорог в ауле Курылыс, Индерского района, Атырауской области".		
ГИП		Каиргалиев			05.2021	Дорога	Стадия	Лист	Листов
Исполнил		Ташкенов			05.2021		РП	10	20
Проверил		Ипатов			05.2021	Устройство пандуса на тротуаре	ТОО "СРБ-А"		
Н.контроль		Ибраев			05.2021				

ФОРМАТ А3

ПРОФИЛЬ

МАСШТАБ
ГОРИЗОНТАЛЬНЫЙ 1:1000
ВЕРТИКАЛЬНЫЙ 1:100

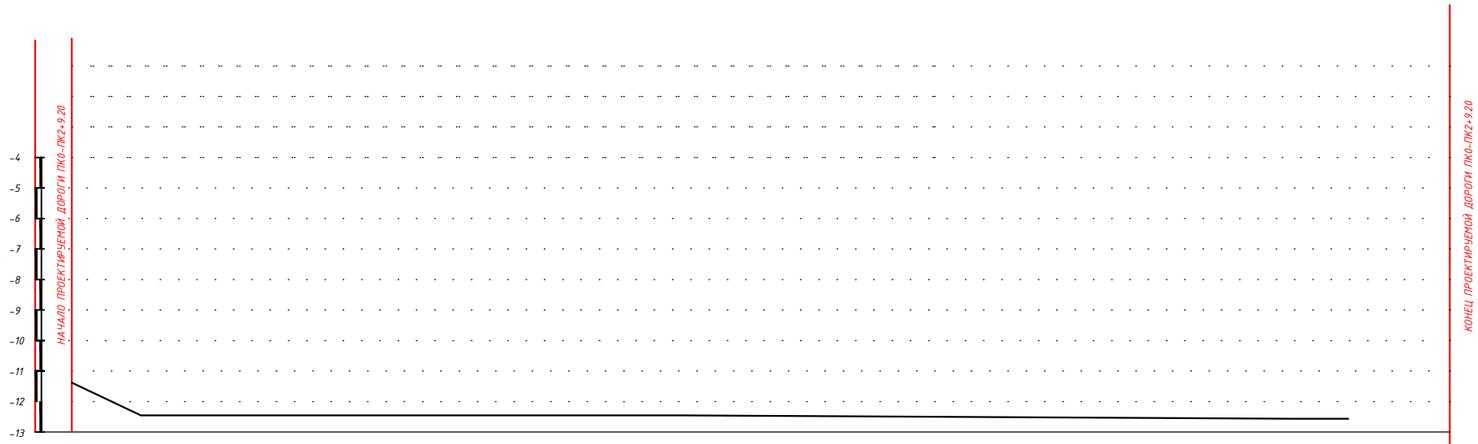

РАЗВЕРНУТЫЙ ПЛАН ДОРОЖКИ												
ТИП МЕСТНОСТИ ПО УВЛАЖНЕНИЮ												
ПРОЕКТНЫЕ ДАННЫЕ	ОТМЕТКА ОСИ ДОРОГИ, М	-11.42	-12.66	-12.56	-12.56	-12.54	-12.54	-12.54				
	УКЛОН, ‰, ВЕРТИКАЛЬНАЯ КРИВАЯ											
ФАКТИЧЕСКИЕ ДАННЫЕ	ОТМЕТКА ЗЕМЛИ, М	-11.62	-12.86	-12.76	-12.68	-12.74	-12.74	-12.74				
	РАССТОЯНИЕ, М		11.30	5.6	20.1	63.00	100		9.20			
ПИКЕТ		0	11.30	16.90	37.00	1		2	9.20			
ЭЛЕМЕНТЫ ПЛАНА												
КИЛОМЕТРЫ												

Согласовано:

Взам. инв. ?

Подпись и дата

Инв.? подл.

Изм.	Кол.уч.	Лист	№док.	Подпись	Дата	П-00-21-07-АД			
						"Разработка проектно-сметной документации на строительство дорог в ауле Курылыс, Индерского района, Атырауской области".			
ГИП		Каиргалиев			05.2021	Дорога	Стадия	Лист	Листов
Исполнил		Ташкенов			05.2021		РП	11	20
Проверил		Ипатов			05.2021	Продольный профиль Главная улица №1 (ПК0+ПК2+9.20)	ТОО "СРБ-А"		
Н.контроль		Ибраев			05.2021				

Формат А3

ПРОФИЛЬ

МАСШТАБ
ГОРИЗОНТАЛЬНЫЙ 1:1000
ВЕРТИКАЛЬНЫЙ 1:100

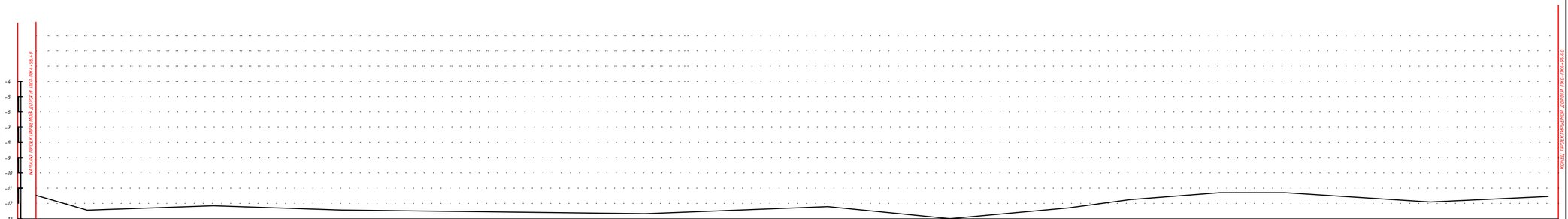

РАЗВЕРНУТЫЙ ПЛАН ДОРОЖКИ																								
ТИП МЕСТНОСТИ ПО УВЛАЖНЕНИЮ																								
ПРОЕКТНЫЕ ЛИНИИ	ОТМЕТКА ОСИ ДОРОГИ, М	11.61	12.12	12.27	12.37	12.44	12.26	12.12	12.21	11.80	11.42	11.42	11.17	11.93	11.33
	УКЛОН, %, ВЕРТИКАЛЬНАЯ КРИВАЯ														
ФАКТИЧЕСКИЕ ЛИНИИ	ОТМЕТКА ЗЕМЛИ, М	11.81	12.92	12.47	12.77	12.64	12.46	13.32	12.41	12.00	11.62	11.62	11.37	12.13	11.53
	РАССТОЯНИЕ, М	16.80	41.40	41.80	100	59.90	40.10	38.90	20.3	29.40	11.40	10.00	47.70	38.70
ПИКЕТ		0	16.80	58.20	1	2	59.90	3	38.90	59.20	88.60	4	10.00	57.70	96.40
ЭЛЕМЕНТЫ ПЛАНА															
КИЛОМЕТРЫ															

Согласовано:

Взам. инв. ?

Подпись и дата

Инв.? подл.

Изм.	Кол.уч.	Лист	№док.	Подпись	Дата
ГИП		Каиргалиев			05.2021
Исполнил		Ташкенов			05.2021
Проверил		Ипатов			05.2021
Н.контроль		Ибраев			05.2021

П-00-21-07-АД

"Разработка проектно-сметной документации на строительство дорог в ауле Курылыс, Индерского района, Атырауской области".

Дорога

Стадия	Лист	Листов
РП	12	20

Продольный профиль
Главная улица №2
(ПК0+ПК4+96.40)

ТОО "СРБ-А"

Формат 297*580

ПРОФИЛЬ

МАСШТАБ
ГОРИЗОНТАЛЬНЫЙ 1:1000
ВЕРТИКАЛЬНЫЙ 1:100

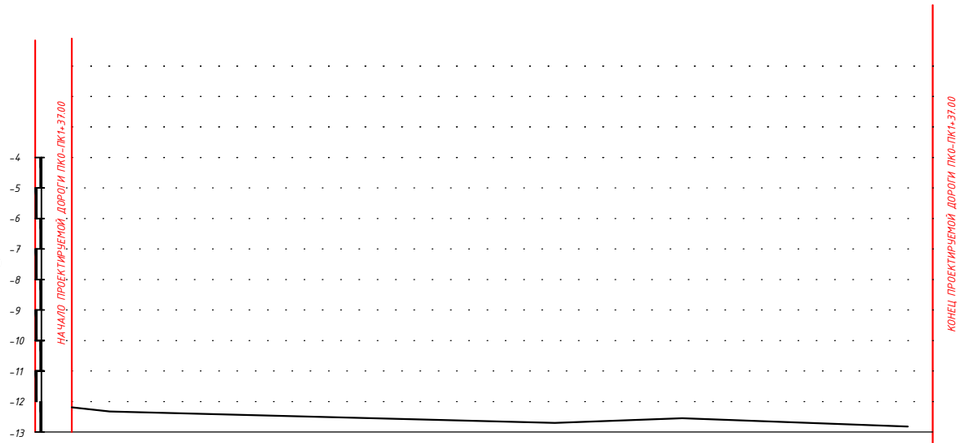

РАЗВЕРНУТЫЙ ПЛАН ДОРОЖКИ										
ТИП МЕСТНОСТИ ПО УВЛАЖНЕНИЮ										
ПРОЕКТНЫЕ ДАННЫЕ	ОТМЕТКА ОСИ ДОРОГИ, М	-12.12	-12.48			-12.71		-12.58		-12.90
	УКЛОН, %, ВЕРТИКАЛЬНАЯ КРИВАЯ									
ФАКТИЧЕСКИЕ ДАННЫЕ	ОТМЕТКА ЗЕМЛИ, М	-12.32	-12.68			-12.91		-12.78		-13.10
	РАССТОЯНИЕ, М		6.20	73.00			20.80		37.00	
ПИКЕТ		0	6.20			79.20		1		37.00
ЭЛЕМЕНТЫ ПЛАНА										
КИЛОМЕТРЫ										

Согласовано:

Взам. инв. ?

Подпись и дата

Инв.? подл.

Изм.	Кол.уч.	Лист	№док.	Подпись	Дата	П-00-21-07-АД		
						"Разработка проектно-сметной документации на строительство дорог в ауле Курылыс, Индерского района, Атырауской области".		
ГИП		Каиргалиев			05.2021	Дорога	Стадия	Лист	Листов
Исполнил		Ташкенов			05.2021		РП	13	20
Проверил		Ипатов			05.2021	Продольный профиль Главная улица №3 (ПК0+ПК1+37.00)	ТОО "СРБ-А"		
Н.контроль		Ибраев			05.2021				

Формат А3

ПРОФИЛЬ

МАСШТАБ
ГОРИЗОНТАЛЬНЫЙ 1:1000
ВЕРТИКАЛЬНЫЙ 1:100

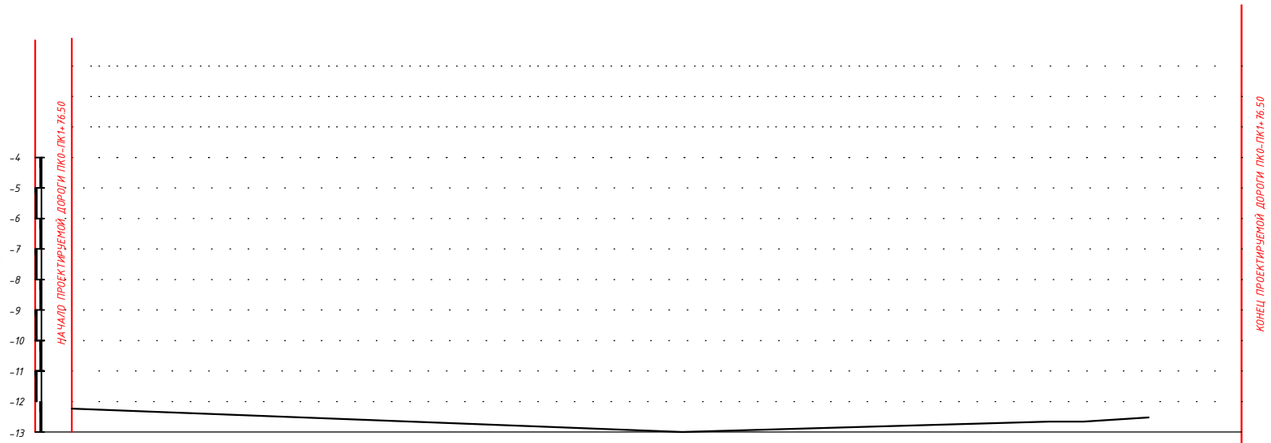

РАЗВЕРНУТЫЙ ПЛАН ДОРОЖКИ							
ТИП МЕСТНОСТИ ПО УВЛАЖНЕНИЮ							
ПРОЕКТНЫЕ ДАННЫЕ	ОТМЕТКА ОСИ ДОРОГИ, М	-12.39		-12.96		-12.40	-12.40	-12.36
	УКЛОН, ‰, ВЕРТИКАЛЬНАЯ КРИВАЯ							
ФАКТИЧЕСКИЕ ДАННЫЕ	ОТМЕТКА ЗЕМЛИ, М	-12.59		-13.16		-12.60	-12.60	-12.56
	РАССТОЯНИЕ, М		100		60.20			
ПИКЕТ		0		1		60.20	65.80	76.50
ЭЛЕМЕНТЫ ПЛАНА								
КИЛОМЕТРЫ								

Согласовано:

Взам. инв. ?

Подпись и дата

Инв.? подл.

Изм.	Кол.уч.	Лист	№док.	Подпись	Дата
ГИП		Каиргалиев			05.2021
Исполнил		Ташкенов			05.2021
Проверил		Ипатов			05.2021
Н.контроль		Ибраев			05.2021

П-00-21-07-АД

"Разработка проектно-сметной документации на строительство дорог в ауле Курылыс, Индерского района, Атырауской области".

Дорога	Стадия	Лист	Листов
	РП	14	20
Продольный профиль Главная улица №4 (ПК0+ПК1+76.50)	ТОО "СРБ-А"		

Формат А3

ПРОФИЛЬ

МАСШТАБ
ГОРИЗОНТАЛЬНЫЙ 1:1000
ВЕРТИКАЛЬНЫЙ 1:100

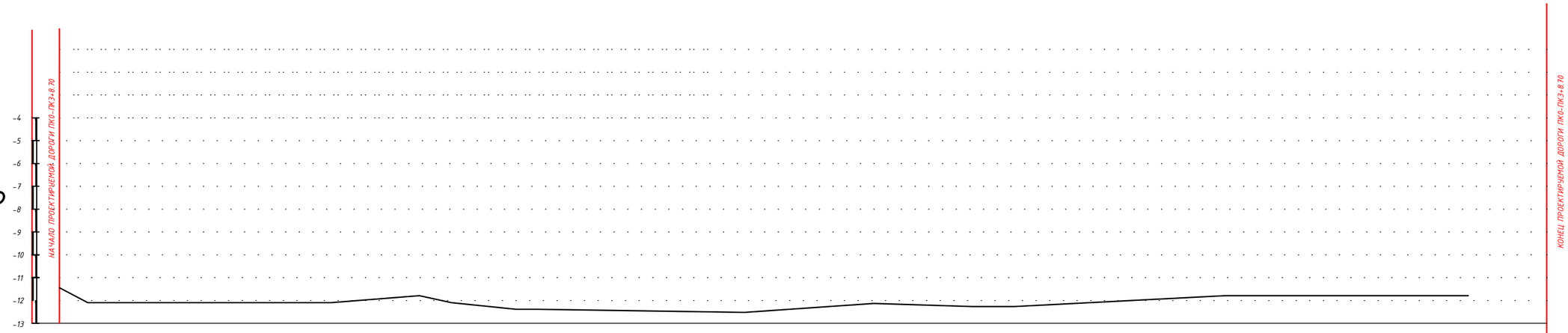

РАЗВЕРНУТЫЙ ПЛАН ДОРОЖКИ																							
ТИП МЕСТНОСТИ ПО УВЛАЖНЕНИЮ																							
ПРОЕКТНЫЕ ДАННЫЕ	ОТМЕТКА ОСИ ДОРОГИ, М	-11.35	-12.13		-12.16		-11.80	-12.10	-12.32	-12.32		-12.51		-12.10	-12.15	-12.54		-11.80		-11.78	-11.78		
	УКЛОН, %, ВЕРТИКАЛЬНАЯ КРИВАЯ																						
ФАКТИЧЕСКИЕ ДАННЫЕ	ОТМЕТКА ЗЕМЛИ, М	-11.55	-12.33		-12.36		-12.00	-12.30	-12.52	-12.52		-12.51		-12.30	-12.35	-12.74		-12.00		-11.98	-11.98		
	РАССТОЯНИЕ, М		6.20	53.30		19.40	7.00	14.10	4.60		45.60		28.30		21.50	9.20	46.20		44.60		8.70		
	ПИКЕТ	0	6.20		59.50		78.90	85.90	1	4.60		50.20		78.50	2	9.20		55.40		3	8.70		
	ЭЛЕМЕНТЫ ПЛАНА																						
	КИЛОМЕТРЫ																						

Согласовано:

Взам. инв. ?

Подпись и дата

Инв.? подл.

Изм.	Кол.уч.	Лист	№док.	Подпись	Дата
ГИП		Каиргалиев			05.2021
Исполнил		Ташкенов			05.2021
Проверил		Ипатов			05.2021
Н.контроль		Ибраев			05.2021

П-00-21-07-АД

"Разработка проектно-сметной документации на строительство дорог в ауле Курылыс, Индерского района, Атырауской области".

Дорога

Стадия	Лист	Листов
РП	15	20

Продольный профиль
Главная улица Акжайык
(ПК0+ПК3+8.70)

ТОО "СРБ-А"

Формат А3

ПРОФИЛЬ

МАСШТАБ
ГОРИЗОНТАЛЬНЫЙ 1:1000
ВЕРТИКАЛЬНЫЙ 1:100

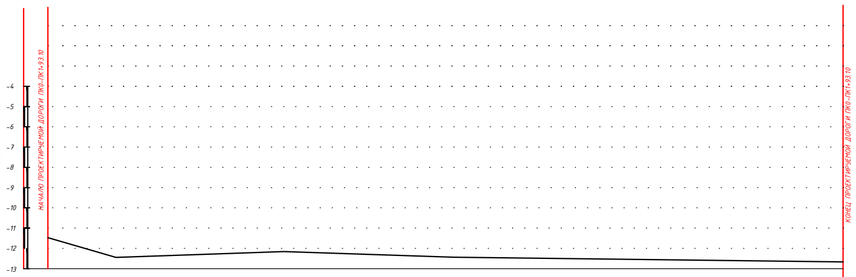

РАЗВЕРНУТЫЙ ПЛАН ДОРОЖКИ															
ТИП МЕСТНОСТИ ПО УВЛАЖНЕНИЮ															
ПРОЕКТНЫЕ ДАННЫЕ	ОТМЕТКА ОСИ ДОРОГИ, М	-12.16	-11.96	-11.83	-12.09	-12.10	-12.06	-12.10	-12.05	-12.07	-12.10				
	УКЛОН, %, ВЕРТИКАЛЬНАЯ КРИВАЯ														
ФАКТИЧЕСКИЕ ДАННЫЕ	ОТМЕТКА ЗЕМЛИ, М	-12.26	-12.16	-12.03	-12.29	-12.30	-12.26	-12.30	-12.25	-12.27	-12.30				
	РАССТОЯНИЕ, М		13.10	5.40	24.00	25.70	17.20	14.60	52.40	28.30	12.40				
ПИКЕТ		0	13.10	18.50	42.50	68.20	85.40	1	52.40	80.70	93.10				
ЭЛЕМЕНТЫ ПЛАНА															
КИЛОМЕТРЫ															

ПРОФИЛЬ

МАСШТАБ
ГОРИЗОНТАЛЬНЫЙ 1:1000
ВЕРТИКАЛЬНЫЙ 1.100

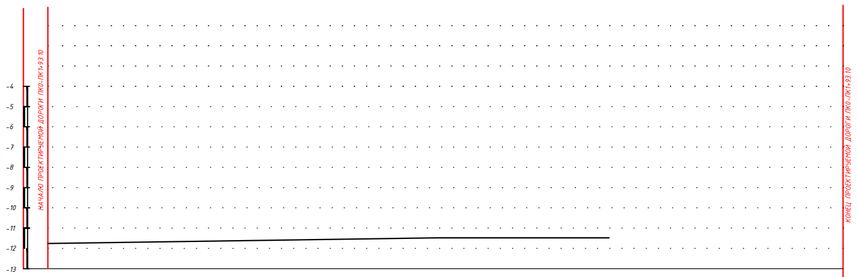

РАЗВЕРНУТЫЙ ПЛАН ДОРОЖКИ															
ТИП МЕСТНОСТИ ПО УВЛАЖНЕНИЮ															
ПРОЕКТНЫЕ ДАННЫЕ	ОТМЕТКА ОСИ ДОРОГИ, М	-11.80							-11.74	-11.74		-11.74			
	УКЛОН, %, ВЕРТИКАЛЬНАЯ КРИВАЯ														
ФАКТИЧЕСКИЕ ДАННЫЕ	ОТМЕТКА ЗЕМЛИ, М	-12.00							-11.44	-11.44		-11.44			
	РАССТОЯНИЕ, М		96.00								38.50				
ПИКЕТ		0							96.00	1		38.50			
ЭЛЕМЕНТЫ ПЛАНА															
КИЛОМЕТРЫ															

Согласовано:

Взам. инв. ?

Подпись и дата

Инв.? подл.

Изм.	Кол.уч.	Лист	№док.	Подпись	Дата	П-00-21-07-АД			
						"Разработка проектно-сметной документации на строительство дорог в ауле Курылыс, Индерского района, Атырауской области".			
ГИП		Каиргалиев			05.2021	Дорога	Стадия	Лист	Листов
Исполнил		Ташкенов			05.2021		РП	16	20
Проверил		Ипатов			05.2021	Продольный профиль Главная улица Мектеп (ПК0-ПК1+93.10)(ПК0-ПК1+38.50)	ТОО "СРБ-А"		
Н.контроль		Ибраев			05.2021				

Формат 297*580

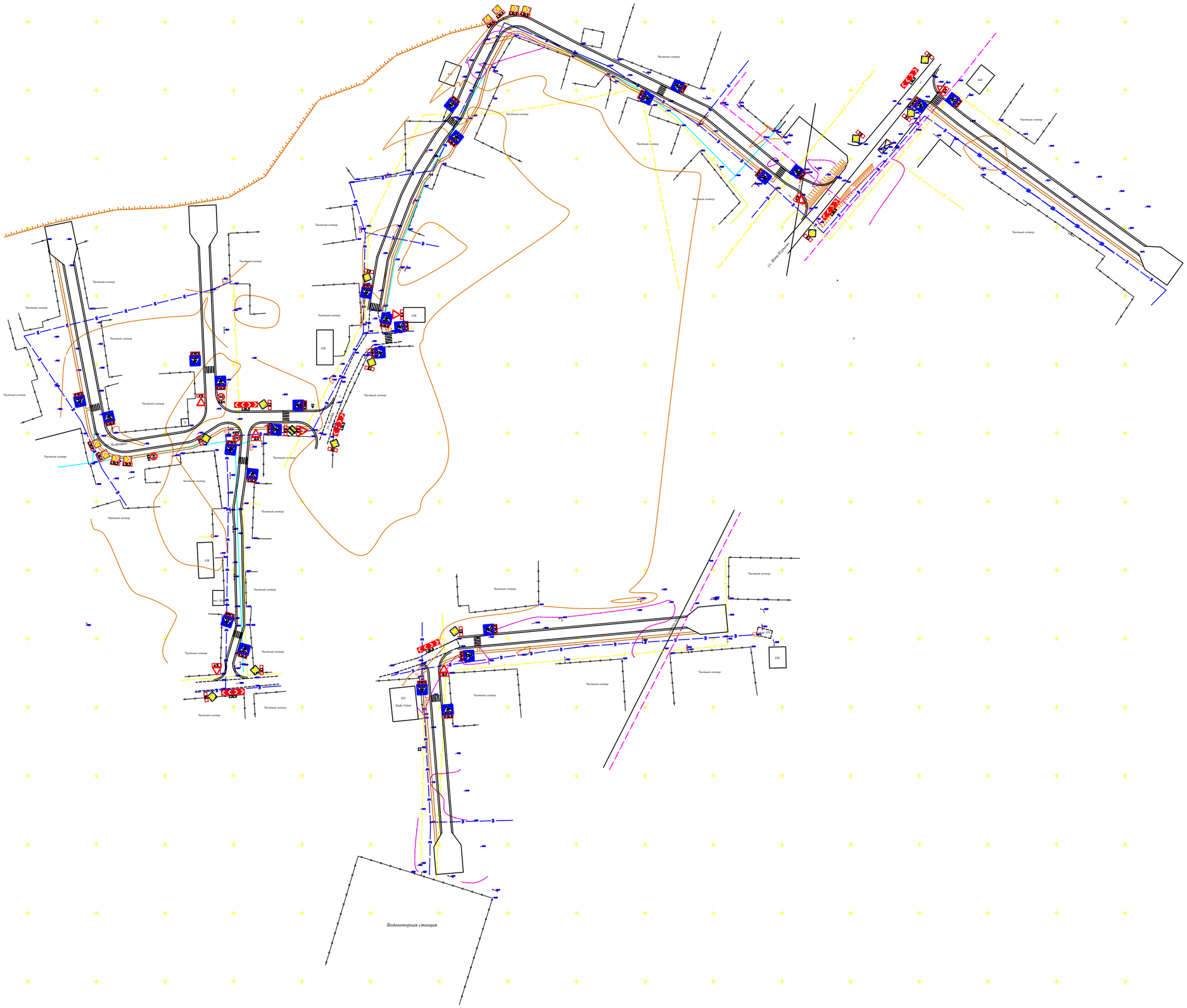

1.14.1 – РАЗМЕРЫ

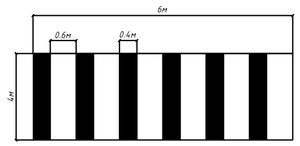

Примечания

Для нанесения разметки использовать краску со светоотражающим эффектом производства РК

ВЕДОМОСТЬ РАЗМЕТКИ

Номер	Обозначение	Наименование	S окрашиваемой поверхности, на 1 переход, м^2	Кол–во	Общая S, м^2
1.14.1		нерегулируемый пешеходный переход	9.6	11	105.6

Номер	Обозначение	Наименование	S окрашиваемой поверхности на 1м	Длина	Общая S, м^2
1.1			0,1	3041.8	304.18
1.11			0,1	1520.9	152.09

ВЕДОМОСТЬ ДОРОЖНЫХ ЗНАКОВ

Номер	Обозначение, размеры	Наименование	Кол–во	Элементы опор	Кол–во на 1 знак	Примечание
	ПРЕДУПРЕЖДАЮЩИЕ					
1.31.3	ТИПОРАЗМЕР I	Направление поворота	6	Стойка СМ–2	12	см.лист23
1.31.4	ТИПОРАЗМЕР I	Направление поворота	4	Стойка СМ–2	4	см.лист23
1.31.5	ТИПОРАЗМЕР I	Направление поворота	4	Стойка СМ–2	4	см.лист23
	ПРИОРИТЕТА					
2.1	ТИПОРАЗМЕР I	Главная дорога	11	Стойка СМ–2	11	см.лист23
2.4	ТИПОРАЗМЕР I	Уступите дорогу	8	Стойка СМ–2	8	см.лист23
2.2	ТИПОРАЗМЕР I	Конец главной дороги	1	Стойка СМ–2	1	см.лист23
	ИНФОРМАЦИОННО– УКАЗАТЕЛЬНЫЕ					
5.16.2	ТИПОРАЗМЕР I	Пешеходный переход	26	Стойка СМ–2	26	см.лист23
	ЗАПРЕЩАЮЩИЕ					
3.24	40 ТИПОРАЗМЕР I	Ограничение максимальной скорости	2	Стойка СМ–2	2	см.лист23
	ОБЩЕЕ КОЛЛИЧЕСТВО		62		68	

Изм.	Кол.уч.	Лист	Nдок.	Подпись	Дата	П-00-21-07-АД
						"Разработка проектно-сметной документации на строительство дорог в ауле Курылыс, Индерского района, Атырауской области".

ГИП	Каиргалиев		06.2023	Дорога	Стадия	Лист	Листов
Исполнил	Ташенов		06.2023		РП	16	19
Проверил	Ипатов		06.2023	Дорожные знаки, ведомость пешеходной разметки М 1:1000	ТОО "СРБ-А"		
Н.контроль	Ибраев		06.2023				

Подпись и дата | Взам. инв. №

Формат А0

Стойка СМ-2

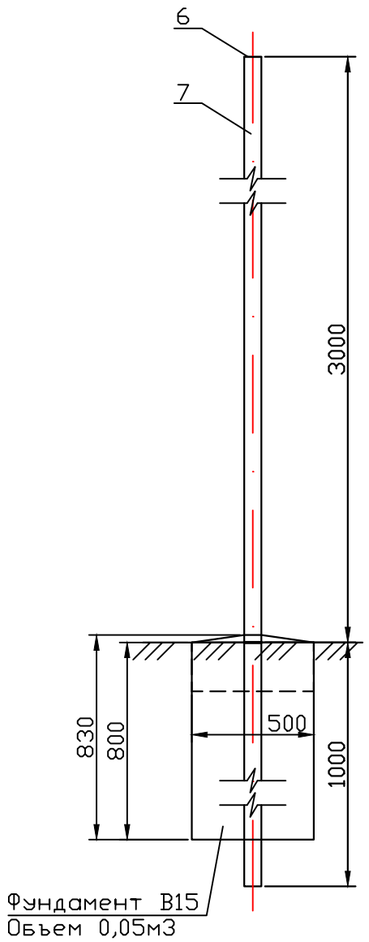

Крепление знаков к стойке

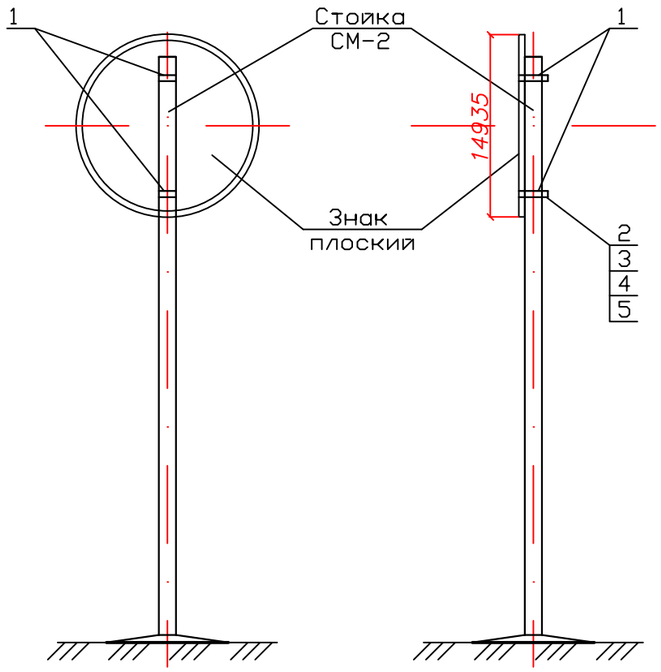

Хомут ХМ-1

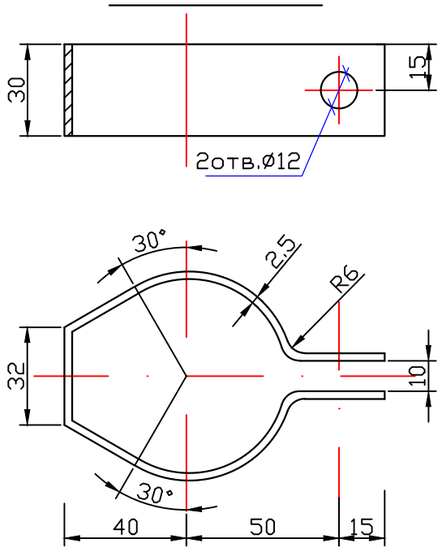

А – А

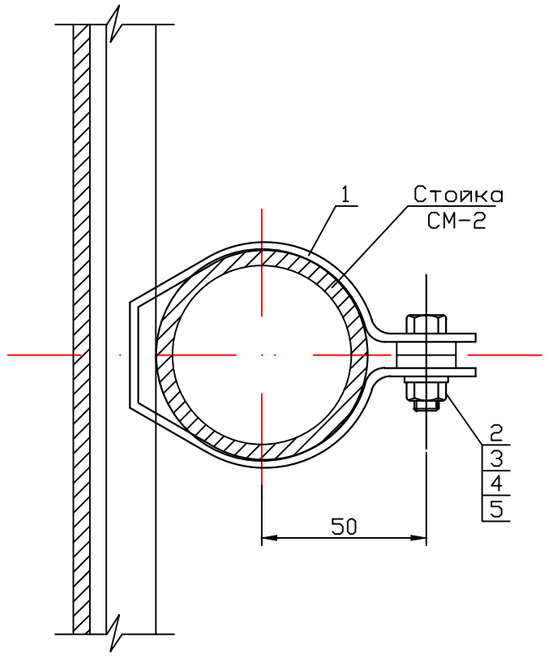

Спецификация металла на одну стойку

Марка поз.	Обозначение	Наименование	Кол	Примечание
		Стойка СМ-2		
6	ГОСТ 19903-74*	Лист 80х5 L=80	1	0,1
7	ГОСТ 10704-91	ТРУБА 76х5 L=4000	1	35
	БЕТОН КЛ В15 МАРКИ м200		1	0.05

Спецификация деталей крепления на один знак

Марка поз.	Обозначение	Наименование	Кол	Примечание
1	ГОСТ 19904-90	Полоса стальная 30х2.5	L=280	0.2
2		Прокладка 18х4, L=18	2	0.001
3	ГОСТ 7798-78	Болт М10х32	2	0.03
4	ГОСТ 5915-72	Гайка М10	2	0.02
5	ГОСТ 11371-78*	Шайба 10	2	0.0041

Деталь поз.2

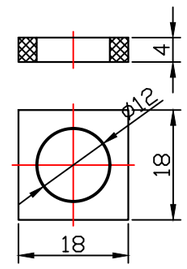

Изм.	Кол.уч.	Лист	№док.	Подпись	Дата	П-00-21-07-АД		
						"Разработка проектно-сметной документации на строительство дорог в ауле Курылыс, Индерского района, Атырауской области".		
ГИП		Каиргалиев			05.2021	Дорога	Стадия	Лист	Листов
Исполнил		Ташкенов			05.2021		РП	18	20
Проверил		Ипатов			05.2021	Крепление дорожных знаков. Стойка металлическая СМ-2	ТОО "СРБ-А"		
Н.контроль		Ибраев			05.2021				

ФОРМАТ А3

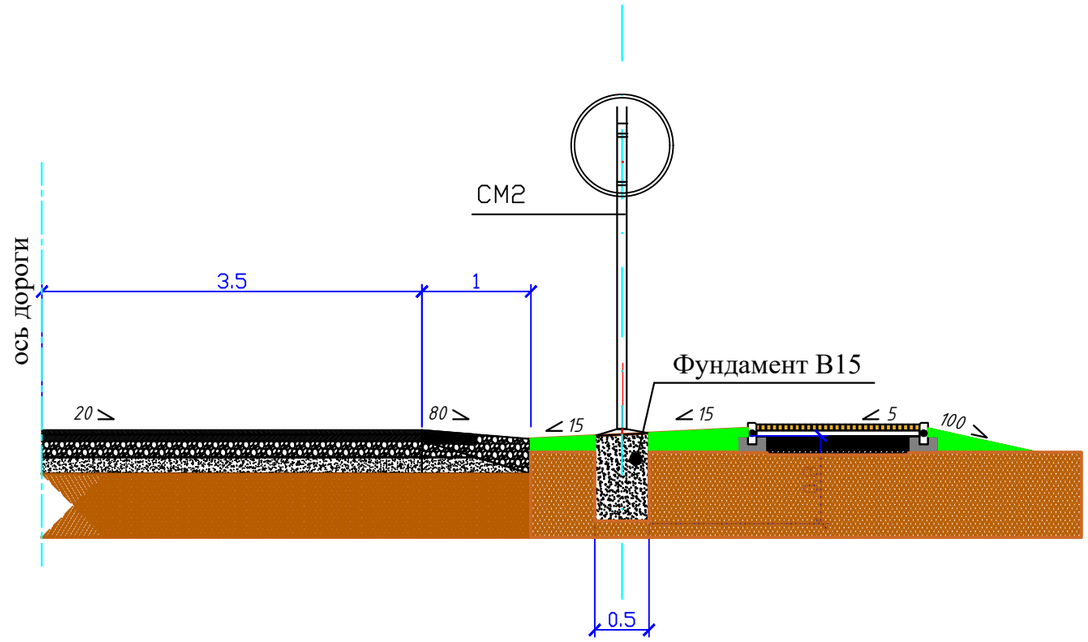

Спецификация на фундамент

марка	класс бетона	объем бетона,м3	Кол-во	Общ.Vм.
м200	В15	0.2	68	14

Примечания

1. Все размеры даны в мм.
2. Опоры дорожных знаков смотреть лист 17

Изм.	Кол.уч.	Лист	№док.	Подпись	Дата
ГИП		Каиргалиев			06.2023
Исполнил		Ташкенов			06.2023
Проверил		Ипатов			06.2023
Н.контроль		Ибраев			06.2023

П-00-21-07-АД

"Разработка проектно-сметной документации на строительство дорог в ауле Курылыс, Индерского района, Атырауской области".

Дорога

Стадия	Лист	Листов
РП	18	19

Установка дорожных знаков

ТОО "СРБ-А"

Взам. инв. ?

Подпись и дата

Инв.? подл.

Формат А3

ПРОДОЛЬНЫЙ РАЗРЕЗ ПО ОСИ ТРУБЫ М 1:100

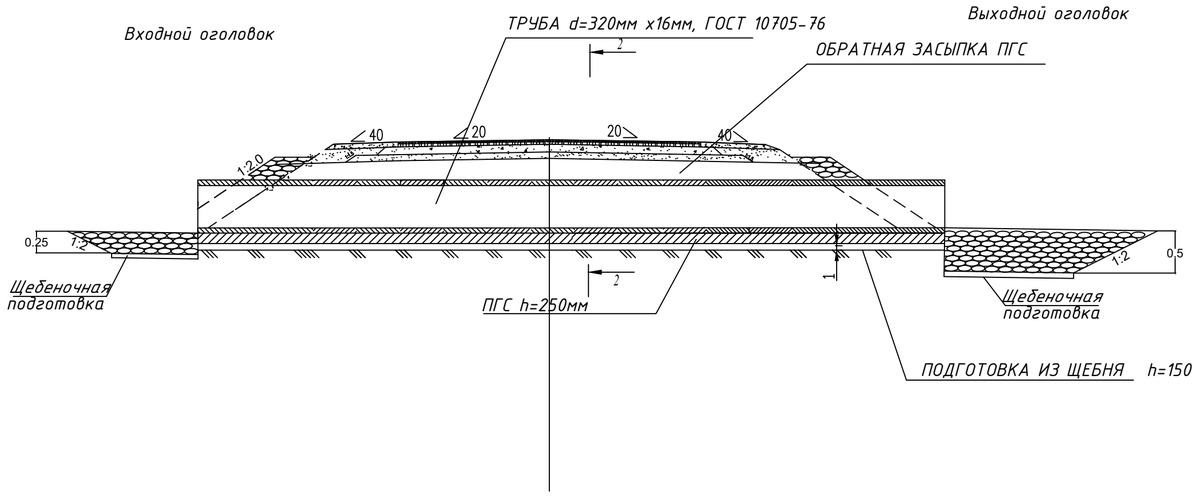

ПЛАН

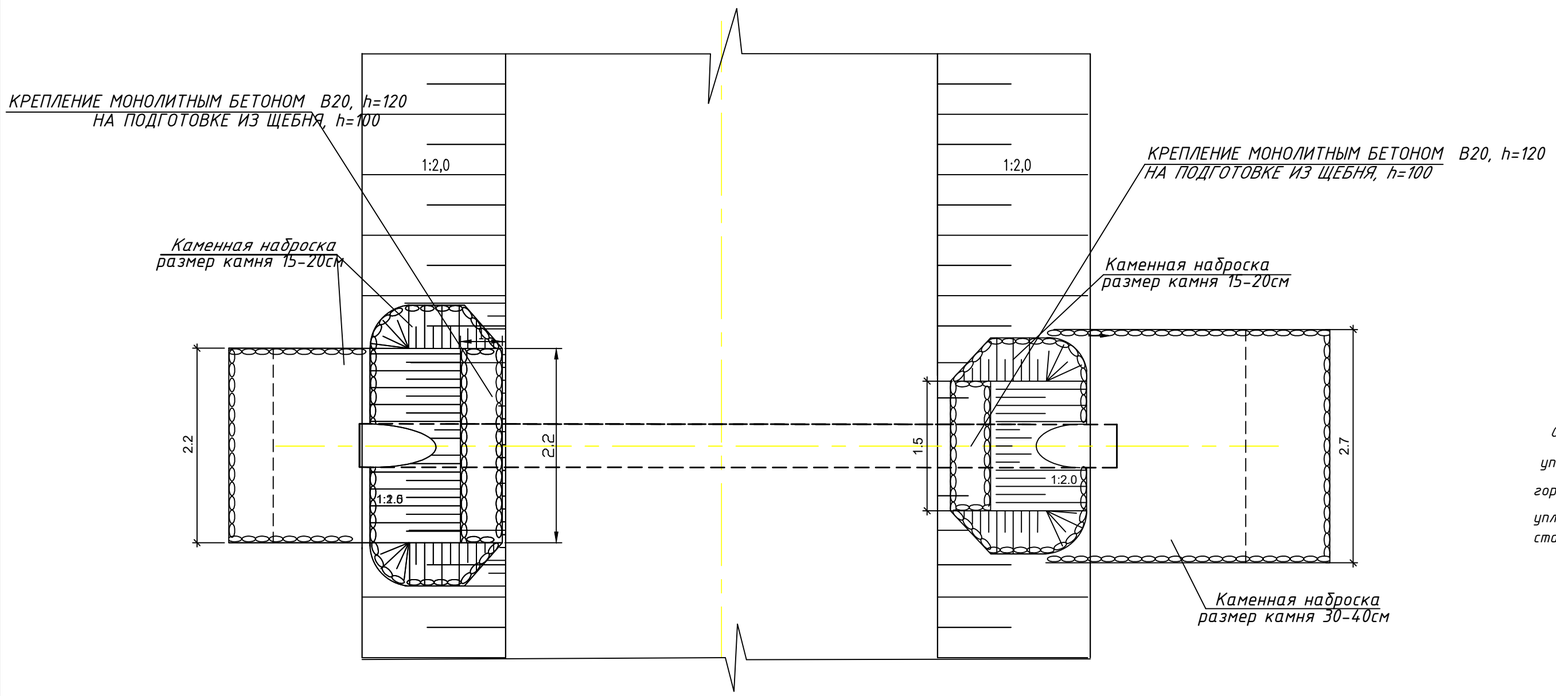

Таблица объемов работ дана на 2 шт трубы

Наименование работ	Ед. изм.	местополож
Разработка котлована под тело трубы (Бульдозером)	$м^3$	24,75
Разборка существующей насыпи с погрузкой на автосамосвалы и транспортировкой на расстояние до 10 км	$м^3$	24,75
Устройство водопропускной трубы		
Монтаж новой металлической трубы d=200мм х 16,0мм ГОСТ 10705-80	п.м	12
Устройство основании из песчано-гравийной смеси по ГОСТ 23735-2014 h=25 см	$м^3$	2,89
Устройство из щебеночной подготовки фр.40-70 мм, толщ. 150мм, СТ РК 1284-2004, ГОСТ 8267-93	$м^3$	1,75
Обмазочная гидроизоляция весьма усиленная Битумно полимерная	$м^2$	36,9
Обсыпка трубы и из ПГС по ГОСТ 23735-2014	$м^3$	5,90
Укрепление оголовки		
Устройство оголовка монолитным бетоном В20F300W6, толщиной.120мм,	$м^3$	0,45
Щебеночная подготовка фр.20×40 мм. СТ РК 1284-2004, ГОСТ 8267-93 толщиной 100мм	$м^3$	0,38
Укрепление откосов и русел		
Щебеночная подготовка фр.20×40 мм. СТ РК 1284-2004, ГОСТ 8267-93 толщиной 10 см	$м^2/м^3$	15/1,5
Укрепление откосов насыпи каменной наброской размером камня 15-20см, толщиной-25см	$м^2/м^3$	16/8
Укрепление входного русла каменной наброской размером камня 15-20см, толщиной-25см	$м^2/м^3$	7,5/4
Укрепление выходного русла каменной наброской размером камня 30-40см,толщиной-50см	$м^2/м^3$	15/13,5

Фасад входного оголовка

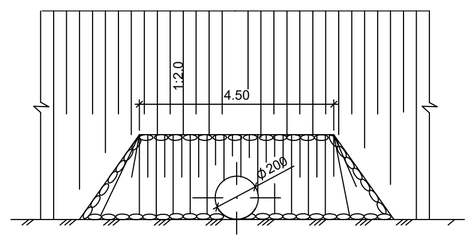

ПРИМЕЧАНИЕ

Обсыпка трубы ПГС выполняется слоями толщиной 10-20см с тщательным уплотняется в непосредственной близости от трубы трамбовками с подштыковкой в горизонтального диаметра осуществляется механизированным способом. Степень уплотнения грунта в пределах поперечника должна быть не менее 0,95 максимальной стандартной плотности.

Изм.	Кол.уч.	Лист	№док.	Подпись	Дата	П-00-21-07-АД		
						"Разработка проектно-сметной документации на строительство дорог в ауле Курылыс, Индерского района, Атырауской области".		
ГИП		Каиргалиев			05.2021	Дорога	Стадия	Лист	Листов
Исполнил		Ташкенов			05.2021		РП	20	20
Проверил		Ипатов			05.2021	Конструкция круглой металлической трубы диаметром 0,32 м	ТОО "СРБ-А"		
Н.контроль		Ибраев			05.2021				

Формат А3