ТОО «СРБ-А»

ПАСПОРТ ПРОЕКТА

«Разработка проектно-сметной документации на строительство дорог в ауле Курылыс, Индерского района, Атырауской области (Корректировка)»

Директор **Каиргалиев А.А.**

Главный инженер проекта **Каиргалиев А.А.**

г. Уральск, 2020 г.

<table>
<tr><td>Заказчик:
Государственное учреждение "Индерский районный отдел жилищно-коммунального хозяйства, пассажирского транспорта, автомобильных дорог и жилищной инспекции"</td><td rowspan="5">«Разработка проектно-сметной документации на строительство дорог в ауле Курылыс, Индерского района, Атырауской области (Корректировка)»</td><td>Исходные данные, в том числе;

1. Задание на проектирование от 05.01.2021г.
2. Договор №180140037225/210009/00 от 05.01.2021г.</td></tr>
<tr><td>Разработчик:
ТОО «СРБ-А»</td><td rowspan="5"></td></tr>
<tr><td>Генеральный проектировщик: ТОО «СРБ-А»</td></tr>
<tr><td>Источник финансирования: государственные инвестиции.</td></tr>
<tr><td>Место расположения:
аул Курылыс,
Индерский район, Аты-рауская область</td></tr>
<tr><td colspan="3">Конструкция проезжей части по категориям дорог</td></tr>
<tr><td colspan="3"><u>Ситуационная схема расположения объекта</u></td></tr>
</table>

Главная улица

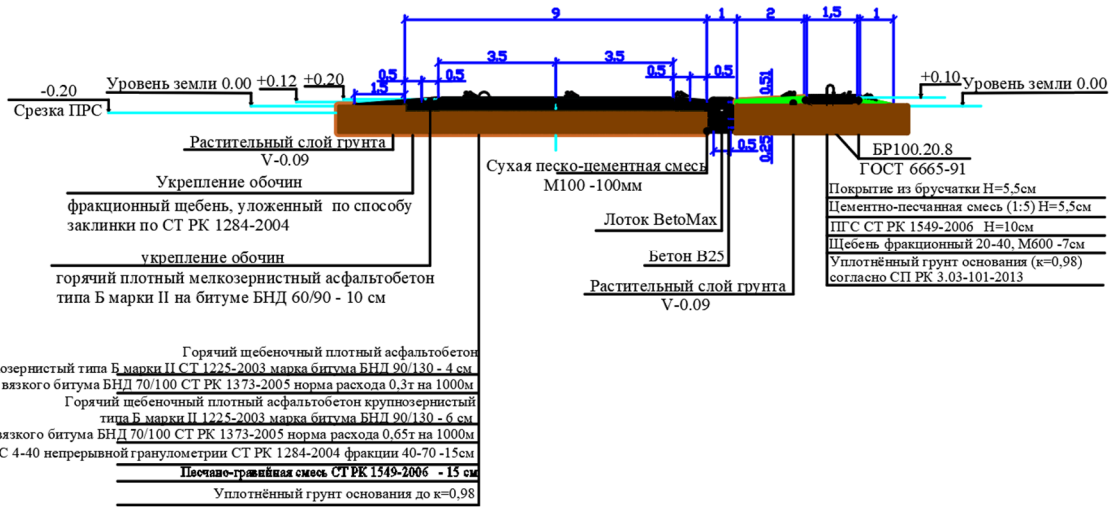

Хоз.проезд

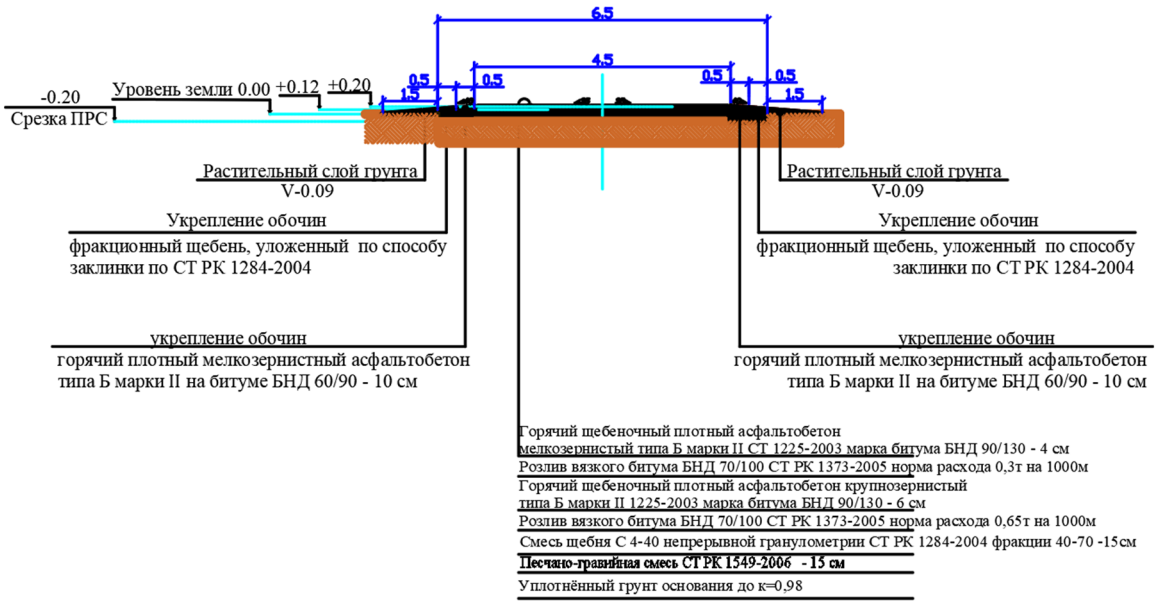

Установка дорожных знаков

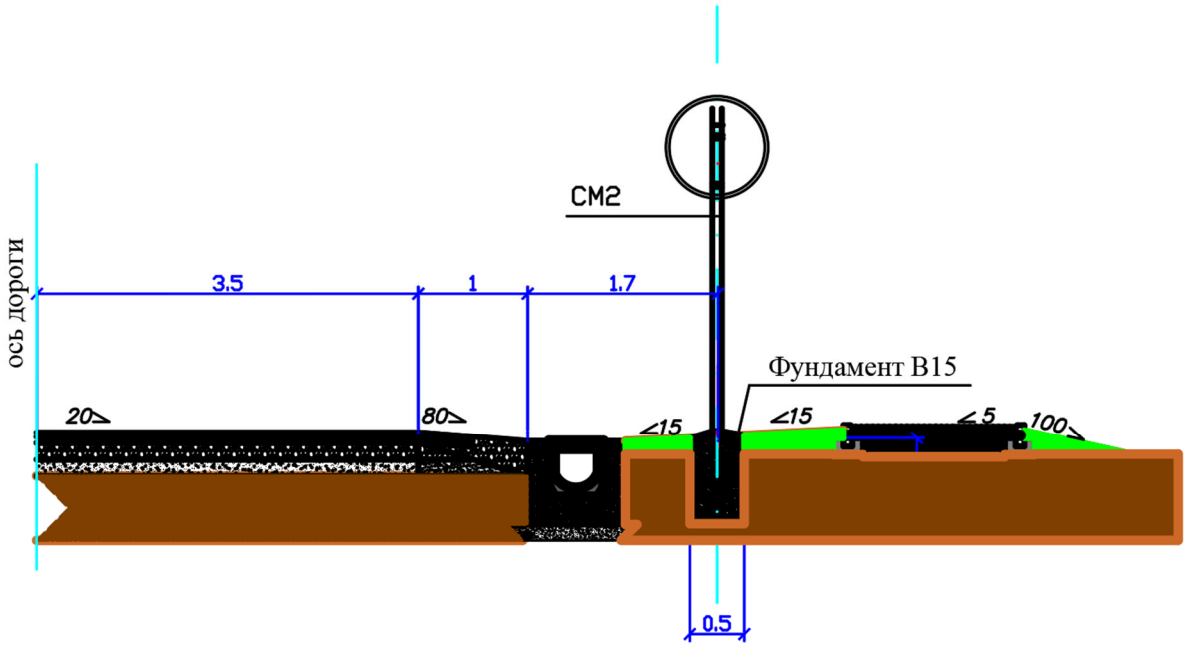

Конструкция водоотводных лотков

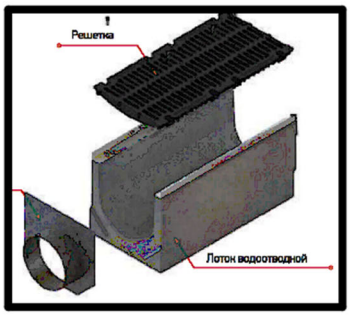

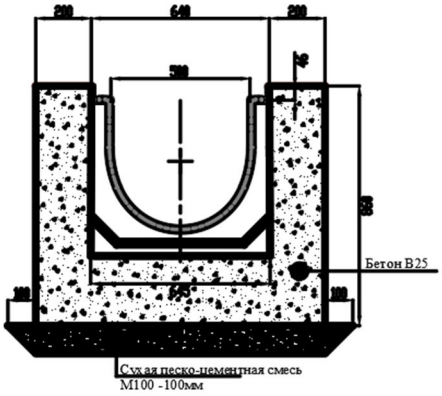

Технико-экономические показатели

- Общая сметная стоимость строительства в текущем уровне цен 2022 года – 540,934 млн.тенге
- в том числе:
-Строительно-монтажные работы – 458,601 млн. тенге
-Оборудование -
-Прочие затраты – 82,333 млн. тенге

	Улица N1:	
1	Протяженность дороги	209,2м.
2	Категория дороги	Главная улица
3	Расчётная скорость движе-ния, км/час.	40 км/ч
4	Ширина полосы движения, м	3,5м
5	Число полос движения	2
7	Ширина обочин, м	1,0м
8	Тип дорожной одежды и вид покрытия	Облегчённого типа, горячий асфаль-тобетон.

	Улица N2:	
1	Протяженность дороги	496,4м.
2	Категория дороги	Главная улица

3	Расчётная скорость движения, км/час.	40 км/ч
4	Ширина полосы движения, м	3,5м
5	Число полос движения	2
7	Ширина обочин, м	1,0м
8	Тип дорожной одежды и вид покрытия	Облегчённого типа, горячий асфальтобетон.

	Улица Акжайык:	
1	Протяженность дороги	308.7м.
2	Категория дороги	Главная улица
3	Расчётная скорость движения, км/час.	40 км/ч
4	Ширина полосы движения, м	3,5м
5	Число полос движения	2
7	Ширина обочин, м	1,0м
8	Тип дорожной одежды и вид покрытия	Облегчённого типа, горячий асфальтобетон.

	Улица Мектеп:	
1	Протяженность дороги	331,6м
2	Категория дороги	Хоз.проезд
3	Расчётная скорость движения, км/час.	40 км/ч
4	Ширина полосы движения, м	4,5м
5	Число полос движения	1
7	Ширина обочин, м	1,0м
8	Тип дорожной одежды и вид покрытия	Облегчённого типа, горячий асфальтобетон.

	Улица №3:

1	Протяженность дороги	137,0м
2	Категория дороги	Главная улица
3	Расчётная скорость движения, км/час.	40 км/ч
4	Ширина полосы движения, м	3,5м
5	Число полос движения	2
7	Ширина обочин, м	1,0м
8	Тип дорожной одежды и вид покрытия	Облегчённого типа, горячий асфальтобетон.

	Улица N4:	
1	Протяженность	176,5м.
2	Категория дороги	Главная улица
3	Расчётная скорость движения, км/час.	40 км/ч
4	Ширина полосы движения, м	3,5м
5	Число полос движения	2
7	Ширина обочин, м	1,0м
8	Тип дорожной одежды и вид покрытия	Облегчённого типа, горячий асфальтобетон.

Должность и Ф.И.О. руководителя

Каиргалиев А.А. подпись

М.П.

Должность и Ф.И.О. ответственного за составление паспорта

Каиргалиев А.А. подпись

Дата составления:

10.05.2021г.