Генпроектировщик

ТОО «Жобалық шешім»

Государственная лицензия №19002211 от 01.02.2019 года

Заказ: №318/2024

Субподрядчик

ТОО «ProjectManagementGroup»

Государственная лицензия №13010965 от 04.10.2023 года

Заказ: №33/2024

Заказчик: ГУ «Отдел архитектуры, строительства, жилищно-коммунального хозяйства, пассажирского транспорта и автомобильных дорог Иргизского района»

РАБОЧИЙ ПРОЕКТ

Реконструкция станции перекачки воды Айырқызыл-Ырғыз в селе Акши, с/о Иргиз Иргизского района Актюбинской области

Том 7. Водопроводная насосная станция. РЧ.
Альбом 1. Архитектурно-строительные решения.

г. Актобе 2023г.

Генпроектировщик

ТОО «Жобалық шешім»

Государственная лицензия №19002211 от 01.02.2019 года

Заказ: №318/2024

Субподрядчик

ТОО «ProjectManagementGroup»

Государственная лицензия №13010965 от 04.10.2023 года

Заказ: №33/2024

Заказчик: ГУ «Отдел архитектуры, строительства, жилищно-коммунального хозяйства, пассажирского транспорта и автомобильных дорог Иргизского района»

РАБОЧИЙ ПРОЕКТ

Реконструкция станции перекачки воды Айырқызыл-Ырғыз в селе Акши, с/о Иргиз, Иргизского района Актюбинской области.

Том 7. Водопроводная насосная станция. РЧ.
Альбом 1. Архитектурно-строительные решения.

Генпроектировщик ТОО «Жобалық шешім»

Директор _____ Логинов В.В.

ГИП _____Конивец М.Н.

Субподрядчик ТОО «ProjectManagementGroup»

Директор _____Логинов В.В.

г. Актобе 2024г.

СОСТАВ ПРОЕКТА

Том 1 Пояснительная записка.
Том 2 Паспорт проекта.
Том 3 Технологические решения.
Альбом 1 Наружные сети водоснабжения. РЧ.
Альбом 2 Проект бурения скважины. Пояснительная записка.

Том 4 Генеральный план. РЧ.
Том 5 Архитектурно-строительные решения. РЧ.
Том 6 Инженерное оборудование, сети и системы. РЧ.
Альбом 1 Наружные сети электроснабжения.
Альбом 2 Автоматизация комплексная.
Том 7 Водопроводная насосная станция. РЧ.
Альбом 1 Архитектурно-строительные решения.
Альбом 2 Технологическая часть.
Альбом 3 Отопление и вентиляция.
Альбом 4 Водопровод и канализация.
Альбом 5 Электротехническая часть.
Альбом 6 Слаботочная часть. Пожарная сигнализация.
Том 8 Проект организации строительства.
Том 9 Сметы.
Том 10 Раздел охраны окружающей среды (РООС).
Том 11 Технический отчет по топографо-геодезическим изысканиям.
Том 12 Инженерно-геологическое заключение

Применённые типовые проекты:

ТП РК 1-12 ВС СКВ-2009 Водозаборные сооружения из подземных источников (скважин) производительностью от 1 м³/час до 12 м³/час. Альбом I Подземная насосная станция для IВ, IIIА, IVА, IVГ климатических подрайонов с обычными геологическими условиями.

ВЕДОМОСТЬ ЧЕРТЕЖЕЙ ОСНОВНОГО КОМПЛЕКТА АС

Лист	Наименование	Примечание
1	Общие данные (начало)	
2	Общие данные (окончание)	
3	Фасады	
4	План. Разрез 1-1.Спецификация.	
5	Разрез 2-2. Экспликация полов. Ведомость отделки помещений.	
6	План полов и перемычек	
7	План стропил. Разрез 1-1. Спецификация.	
8	План покрытия. План кровли.	
9	Узлы стропильной кровли.	
10	Схема расположения фундаментов. Сечения фундаментов.	
11	Раскладка фундаментных блоков	
12	Монолитная плита МП-1. Сечение 1-1. Сечение 2-2. Сетка С-1.	
13	План расположения балок	
14	Узлы "А", "Б".	

ВЕДОМОСТЬ ОСНОВНЫХ КОМПЛЕКТОВ РАБОЧИХ ЧЕРТЕЖЕЙ

Обозначение	Наименование	Примечание
ГП	Генеральный план	
АС	Архитектурно-строительная часть	
ТХ	Технологическая часть	
ОВ	Отопление и вентиляция	
ВК	Водопровод и канализация	
ЭО	Внутреннее электроосвещение	
ЭМ	Силовое электрооборудование	
АК	Автоматизация комплексная	

Проект разработан в соответствии с действующими нормами и правилами и предусматривает мероприятия обеспечивающие взрывную, взрывопожарную и пожарную безопасность при эксплуатации здания (сооружения).

Главный инженер проекта Конивец М.Н.

ВЕДОМОСТЬ ССЫЛОЧНЫХ И ПРИЛАГАЕМЫХ ДОКУМЕНТОВ

Обозначение	Наименование	Примечание
	Ссылочные документы	
Серия 1.141-1 в.61,63	Панели перекрытий железобетонные многопустотные	
Серия 1.038.1-1 в.1	Перемычки железобетонные для зданий с кирпичными стенами	
ГОСТ 13579-2018	Блоки бетонные для стен подвалов	
Серия 1.225-2 вып.12.	Блоки бетонные для стен подвалов	
ГОСТ 475-2016	Двери деревянные внутренние для жилых и общественных зданий	
ГОСТ 31173-2003	Блоки дверные стальные наружные	
Серия 5.904-51 в.1	Зонты и дефлекторы вентиляционных систем.	
Серия 5.904-45	Узлы прохода вентиляционных вытяжных шахт через покрытия промышленных зданий	
ГОСТ 57837-2017	Двутавры стальные горячекатанные. Сортамент.	
ГОСТ 19425-74	Балки двутавровые и швеллеры стальные специальные.	
ГОСТ 8509-93	Уголки стальные горячекатанные равнополочные.	

ТЕХНИКО-ЭКОНОМИЧЕСКИЕ ПОКАЗАТЕЛИ:

Общая площадь - 52.70 $м^2$

Площадь застройки - 72.60 $м^2$

Строительный объем - 321.17 $м^3$

Взам.инв №

Подпись и дата

Инв.№подл.

Изм.	К уч.	Лист	Nдок	Подпись	Дата
Н.контр.		Конивец			05.2024
Провер.		Конивец			05.2024
Исполн.		Афанасьева			05.2024

318/2024 - 1 - АС

Реконструкция станции перекачки воды Айырқызыл-Ырғыз в селе Акши, с/о Иргиз, Иргизского района Актюбинской области.

Водопроводная насосная станция Архитектурно-строительная часть

Стадия	Лист	Листов
РП	1	14

Общие данные (начало)

ТОО "Жобалық шешім"
ТОО "ProjectManagementGroup"

Формат А3

ОБЩИЕ УКАЗАНИЯ

Рабочий проект насосной станции второго подъема по объекту "Реконструкция станции перекачки воды Айырқызыл-Ырғыз в селе Акши, с/о Иргиз, Иргизского района Актюбинской области" выполнен на основании задания на проектирование и исходных данных.
Класс здания - II;
Степень огнестойкости - II;
Уровень ответственности здания - II нормальный;
Район строительства - IIIВ;
Нормативная снеговая нагрузка - 100кг/м²;
Нрмативная ветровая нагрузка - 38кг/м²;
За относительную отметку 0.000 принят уровень чистого пола, что соответствует абсолютной отметке 110,74.
Грунты в основании фундаментов представлены согласно инженерно-геологического заключения:
СКВ.1 - пески мелкие со следующими физико-механическими свойствами:
- плотность грунта -в рыхлом сложении составляет 1,23 -1,36г/см³; в плотном 1,44-1,55г/см³.
- угол внутреннего трения - 31°;
- удельное сцепление - 0,02кг/см²;
- модуль деформации - 280кг/см²;
Мощность слоя 4,0м. Грунтовые воды вскрыты на глубине 1,0м от дневной поверхности.
Грунты незасоленные, проявляют среднюю коррозийную активность по отношению к стали. По содержанию органических веществ, нитратов и хлоридов грунты имеют низкую коррозийную активность по отношению к свинцовым и алюминиевым оболочкам кабелей. Ввиду низкого содержания сульфатов грунты не агрессивны к бетону.
Нормативная глубина промерзания почвы: минимальная - 180см, максимальная - 200см.
Архитектурно-строительные решения
Здание одноэтажное с размерами в осях 6,0мх9,0м. Высота помещения до низа несущих конструкций 4,0м.
В здании запроектированы помещение ремонтников, санузел, машинный зал, тамбур.
Фундаменты - ленточные из сборных бетонных блоков по ГОСТ 13579-2018.Бетонные блоки укладываются на монолитную армированную плиту толщиной 300мм. Сетка принята из арматуры Ø12А240 по ГОСТ 34028-2016 с шагом 100мм.
Боковая обмазочная гидроизоляция выполняется морозостойкой битумно-масляной мастикой МБ-50 за 2 раза в местах, соприкасающихся с грунтом до уровня грунтовых вод, ниже выполнить обмазку горячим битумом из двух слоев битума и обмазкой мятой жирной глиной толщиной 250мм. (см. сечение 1-1 лист АС-10.) Горизонтальная гидроизоляция - из 2-х слоев гидроизола ГИ-Г по ГОСТ 7415-86 на битумной мастике МБК-Г-65 по ГОСТ 2889-80.
Наружные стены здания толщиной 510мм выполнены из силикатного кирпича СУР 100/25 ГОСТ 379-2015 на растворе М50. Внутренние перегородки и стены выполнены из керамического кирпича М75 ГОСТ 530-2012 на цементно-песчаном растворе М50. Перегородки закрепить в уровне перекрытия с шагом 1,5м.
Перекрытие - из сборных железобетонных плит с круглыми пустотами по серии 1.141-1 вып 61, 63.
Перемычки - сборные железобетонные по серии 1.038.1-1.
Утеплитель - минераловатные плиты ППЖ-200 по ТУ 57-16-207-93.
Крыша скатная, не эксплуатируемая, утепленная чердачная.
Кровля - с покрытием из оцинкованного профлиста (крашенного) по ГОСТ 24045-2016. Утеплитель - плиты повышенной жесткости ППЖ-200 толщиной 100мм.
Стропильная система - деревянная. Стропила деревянные сечением 50х100мм через 820мм.
Элементы стропильной системы изготавливать из древесины хвойных пород, относительной влажностью не более 20%.
Все деревянные элементы должны быть пропитаны антипиреном и антисептиком. При отсутствии древесины больших сечений, прогоны и стойки могут быть сколочены из досок толщиной 50мм. Гвозди принимать по ГОСТу 4023-63.
Окна - индивидуальные металлопластиковые с поворотным открыванием одной створки, с одинарным стеклопакетом.
Окна - индивидуальные металлопластиковые с поворотным открыванием одной створки, с одинарным стеклопакетом.
Доски подоконные - пластиковые.
Двери наружные - металлические утепленные.
Двери внутренние - деревянные по ГОСТ 475-2016.
Внутренняя отделка помещений - согласно "Ведомости отделки".
Полы - линолеум по ГОСТ 18108-2016, керамическая плитка по ГОСТ 6787-2001.
Столярные изделия окрашиваются масляной краской за 2 раза по грунтовке.
Наружная отделка - кирпичная кладка под расшивку швов из силикатного лицевого кирпича.
Для наружной кладки кирпичных стен, в местах проемов, применять кирпич с чистыми лицевыми поверхностями и ровными гранями.
При расшивке швов, уделять особое внимание, на соблюдение горизонтальных рядов и равномерную толщину швов.
Цоколь оштукатурить.
По периметру здания устраивается бетонная отмостка шириной 1.0м.
Антикоррозийную защиту всех металлических конструкций производить эмалью ПФ-115 ГОСТ 6465-76 за 2 раза по грунтовке ГФ 021 ГОСТ 25129-2020.
Для монтажа оборудования и его обслуживания, здание оснащено подвесной электрической талью грузоподъемностью 0,5т.

ПРОТИВОПОЖАРНЫЕ МЕРОПРИЯТИЯ

Здание водопроводной насосной станции в соответствии со СНиП РК 3.02-09-2010 относится по взрывопожарной и пожарной опасности к категории "Д".
По СНиП РК 2.02-05.2009 класс здания II, степень огнестойкости II.
Противопожарные мероприятия выполняются согласно требованиям соответствующих глав СНиП РК 2.02-05.2009, ПУЭ-85 и правилами пожарной безопасности.
Принятые в проекте планировочные и конструктивные решения обеспечат в случае возникновения пожара безопасную эвакуацию людей изо всех помещений.
В здании насосной станции предусмотрены средства пожаротушения согласно нормам оснащения противопожарным оборудованием и инвентарем зданий и сооружений.

Взам.инв №
Подпись и дата
Инв.№подл.

Изм.	К уч.	Лист	Nдок	Подпись	Дата	318/2024 - 1 - АС			
						Реконструкция станции перекачки воды Айырқызыл-Ырғыз в селе Акши, с/о Иргиз, Иргизского района Актюбинской области.			
Н.контр.		Конивец			05.2024	Водопроводная насосная станция Архитектурно-строительная часть	Стадия	Лист	Листов
Провер.		Конивец			05.2024		РП	2	
Исполн.		Афанасьева			05.2024	Общие данные (окончание)	ТОО "Жобалық шешім" ТОО "ProjectManagementGroup"		

Формат А3

Фасад 1-2

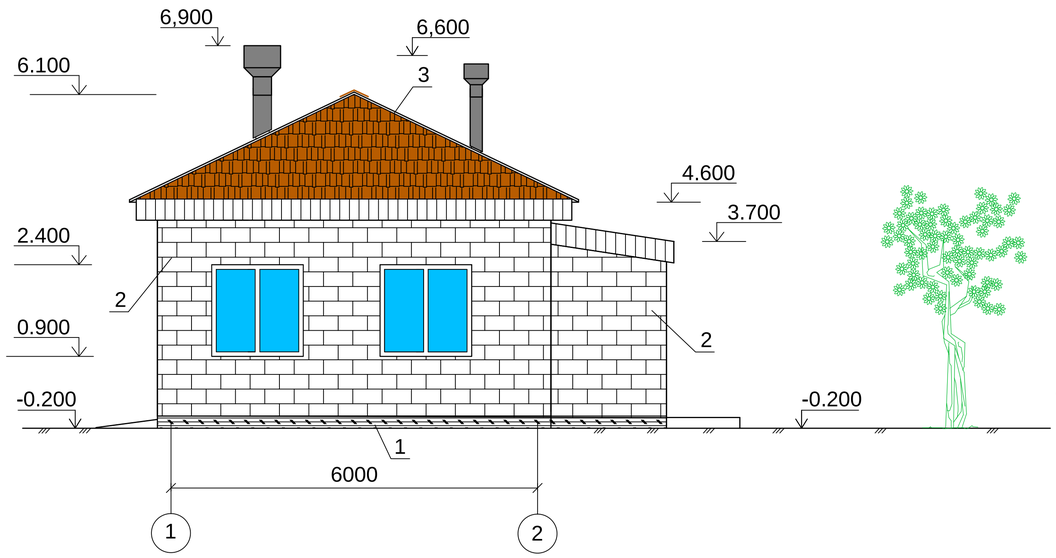

Фасад 2-1

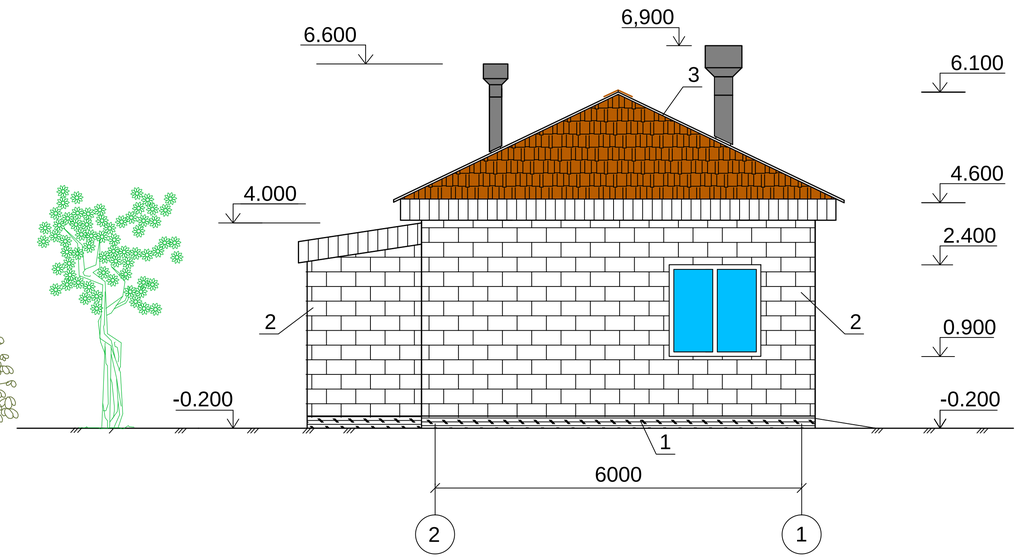

Фасад Б-А

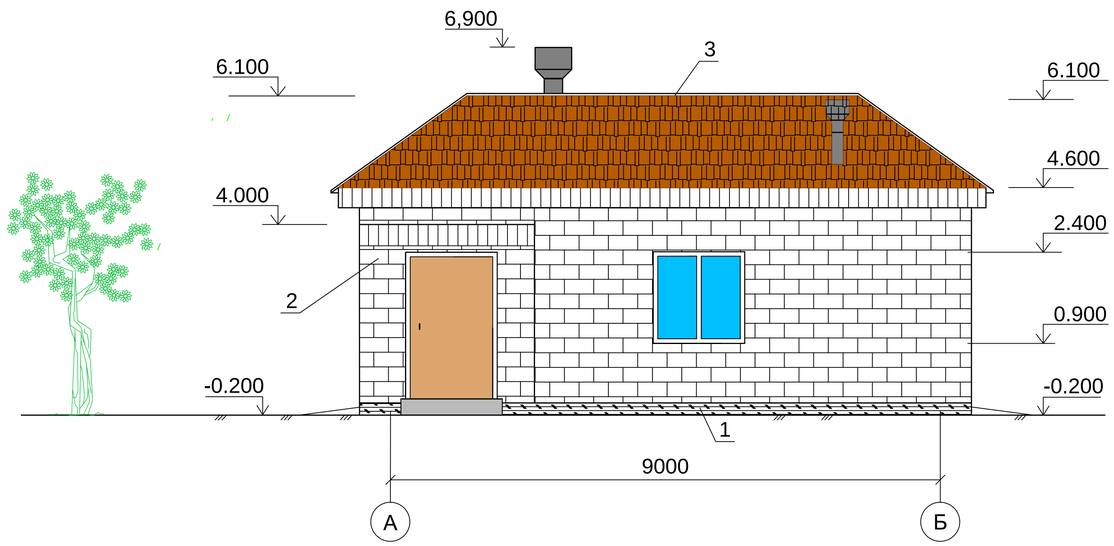

Фасад А-Б

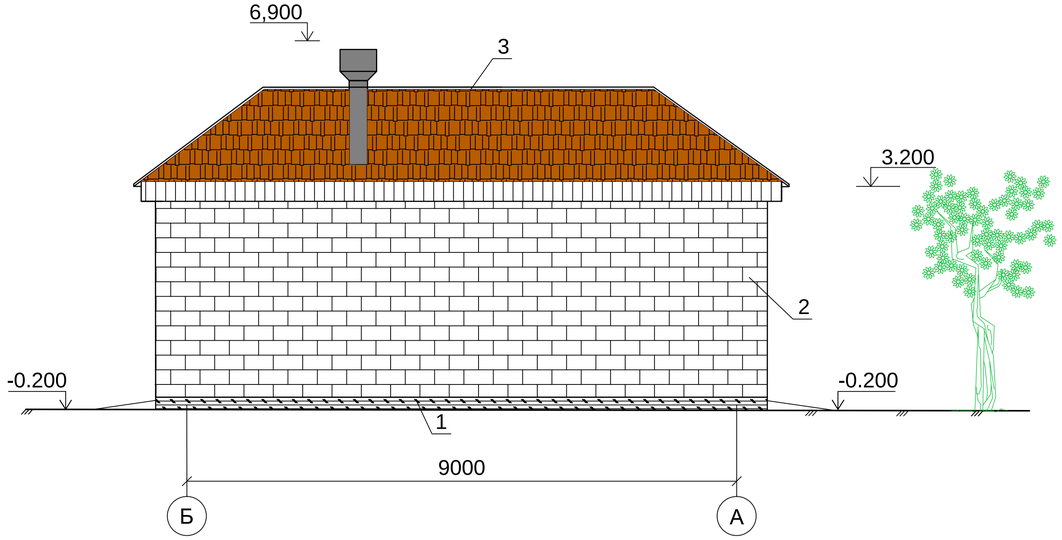

ВЕДОМОСТЬ ОТДЕЛКИ ФАСАДОВ

Поз. отд.	Наименование элемента фасада	Наименование материала отделки	Наименование и номер эталона цвета или образец колера	Примеч.
1	Цоколь	штукатурка цементно-песчаным раствором	серый RAL 7033	
2	Стены	расшивка швов	силикатный кирпич	
3	Кровля	стальные оцинкованные профлисты (крашеные)	коричнево-шоколадный RAL 8017	

Изм.	К уч.	Лист	Nдок	Подпись	Дата
Н.контр.		Конивец			05.2024
Провер.		Конивец			05.2024
Исполнил		Афанасьева			05.2024

318/2024 - 1 - АС

Реконструкция станции перекачки воды Айырқызыл-Ырғыз в селе Акши, с/о Иргиз, Иргизского района Актюбинской области.

Водопроводная насосная станция
Архитектурно-строительная часть

Стадия	Лист	Листов
РП	3	

Фасады

ТОО "Жобалық шешім"
ТОО "ProjectManagementGroup"

Согласовано

Взам.инв №

Подпись и дата

Инв.№подл.

Формат А3

План на отм. 0.000 М 1:100

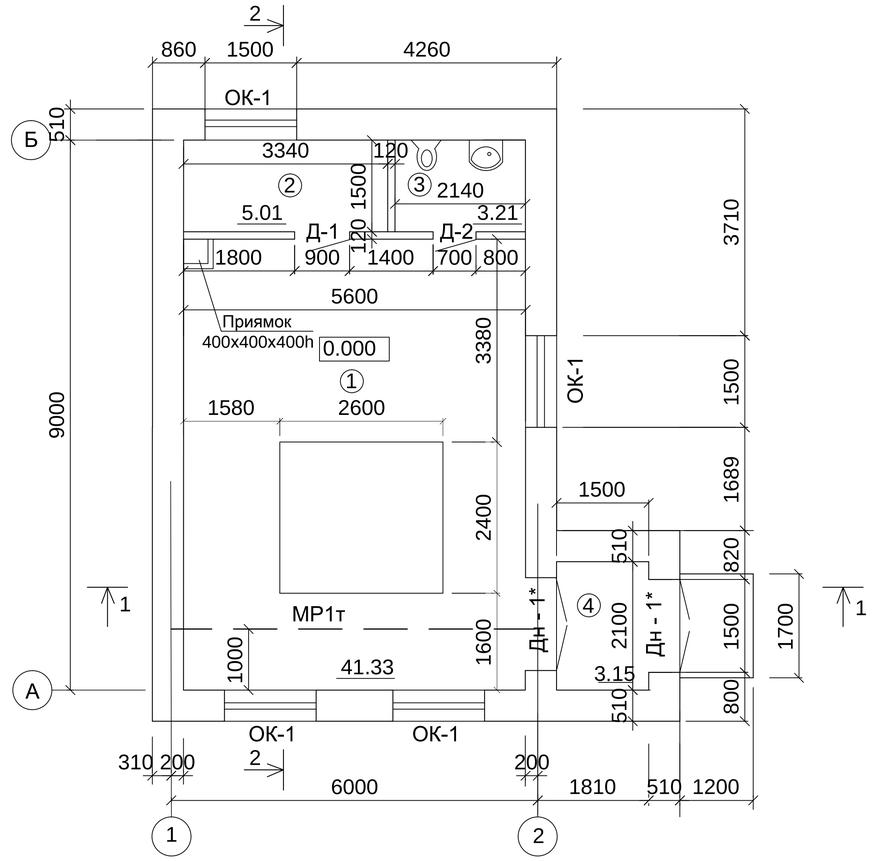

Разрез 1 - 1

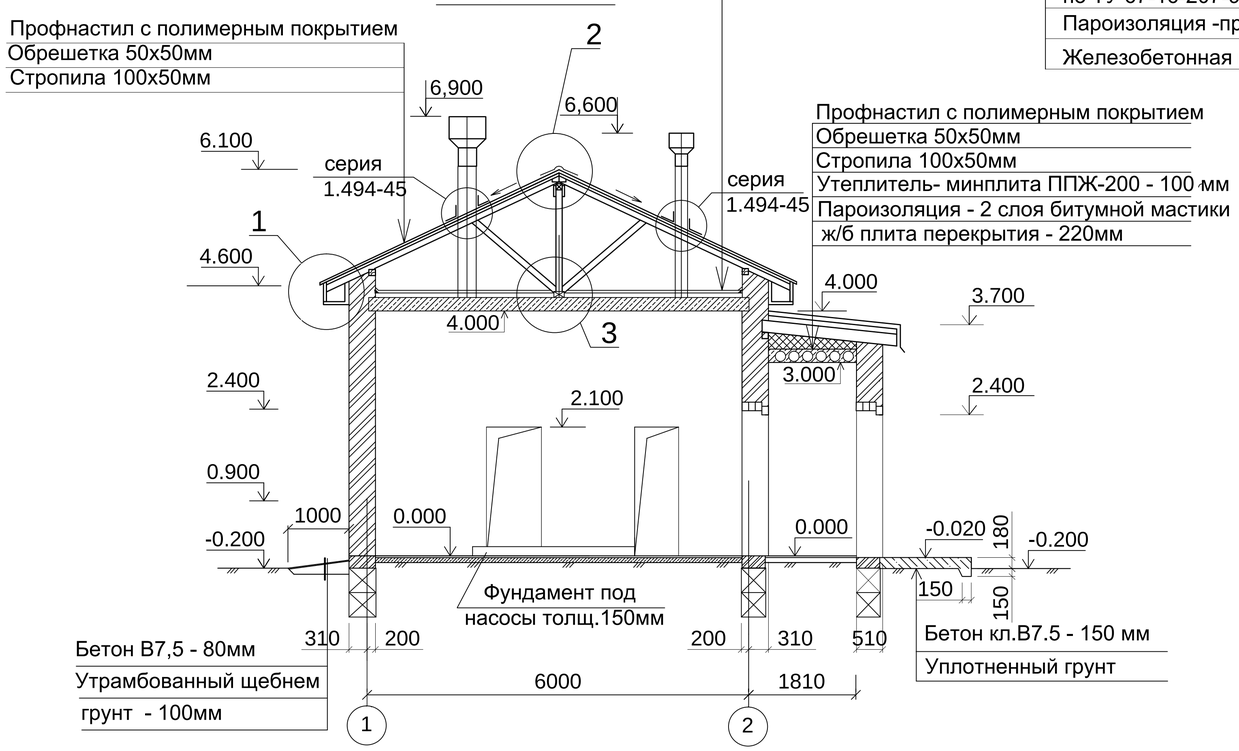

Профнастил с полимерным покрытием
Обрешетка из обрезной доски - 50х50мм
Стропильная нога - 50х100мм
Вентилируемое пространство
Стяжка из цементно-песчаного раствора М50 - 20мм
Утеплитель - плиты повышенной жесткостиППЖ-200
по ТУ 67-16-207-93 - 100мм
Пароизоляция -промазка битумной мастикой за 2 раза
Железобетонная плита перекрытия - 220мм

Спецификация элементов проемов

Марка поз.	Обозначение	Наименование	Колич. шт.	Масса ед.кг.	Примечание
		Двери			
Дн-1*	ГОСТ 31173-2003	наружные ДСУ 24-15 1474х2385(h)	2	70	
Д-1	ГОСТ 475-2016	внутренние ДГ21-9п	1		
Д-2	ГОСТ 475-2016	внутренние ДГ21-7п	1		
		Окна			
ОК-1	ГОСТ 30674-99	ОП2 1500х15004М-16Ar К4	5		
		Доски подоконные			
ДО-1	металлопластиковые	Доска подоконная 1600х300х34	5		
	ГОСТ 14918-2020	Тонколистовая оцинкованная сталь			7,0п.м
		на оконные откосы шириной 200мм			

Экспликация помещений

Поз.	Наименование	Площадь м²	Категория помещен.
1	Машинный зал	41.33	Д
2	Помещение оператора	5.01	Д
3	Сан. узел	3.21	Д
4	Тамбур	3.15	Д
	Итого:	52.70	

Примечания

1.Данный лист смотреть с листами АС-2.
2.Наружные стены здания запроектированы из силикатного кирпича толщиной 510ммпо ГОСТ 379-2015 с расшивкой швов. Внутренние перегородки толщиной 120мм выполнить из керамического кирпича М75 ГОСТ 530-2012 на цементно-песчаном растворе М50 и закрепить в уровне перекрытия с шагом 1,5м.
3.Двери ДН-1*выполнить с глубокой пропиткой антипиренами с последующей обивкой оцинкованной сталью толщиной 5мм по асбестовому картону толщиной 5мм.
4.Разрез 2-2 смотри на листе АС-5.
5. Узлы прохода вентиляционных шахт через кровлю приняты по серии 5.904-45.
6. Расход бетона марки С8/10 под оборудование составляет 0.94м³.

Согласовано
Дрожжина
Конивец
НВ
ЭО
Взам.инв №
Подпись и дата
Инв.№подл.

Изм.	К уч.	Лист	Nдок	Подпись	Дата
Н.контр.	Конивец				05.2024
Провер.	Конивец				05.2024
Исполнил	Афанасьева				05.2024

318/2024 - 1 - АС

Реконструкция станции перекачки воды Айырқызыл-Ырғыз в селе Акши, с/о Иргиз, Иргизского района Актюбинской области.

Водопроводная насосная станция
Архитектурно-строительная часть

Стадия	Лист	Листов
РП	4	

План на отм.0.000. Разрез 1-1.
Спецификация. Экспликация помещений.

ТОО "Жобалық шешім"
ТОО "ProjectManagementGroup"

Формат А3

Разрез 2-2 М1:100

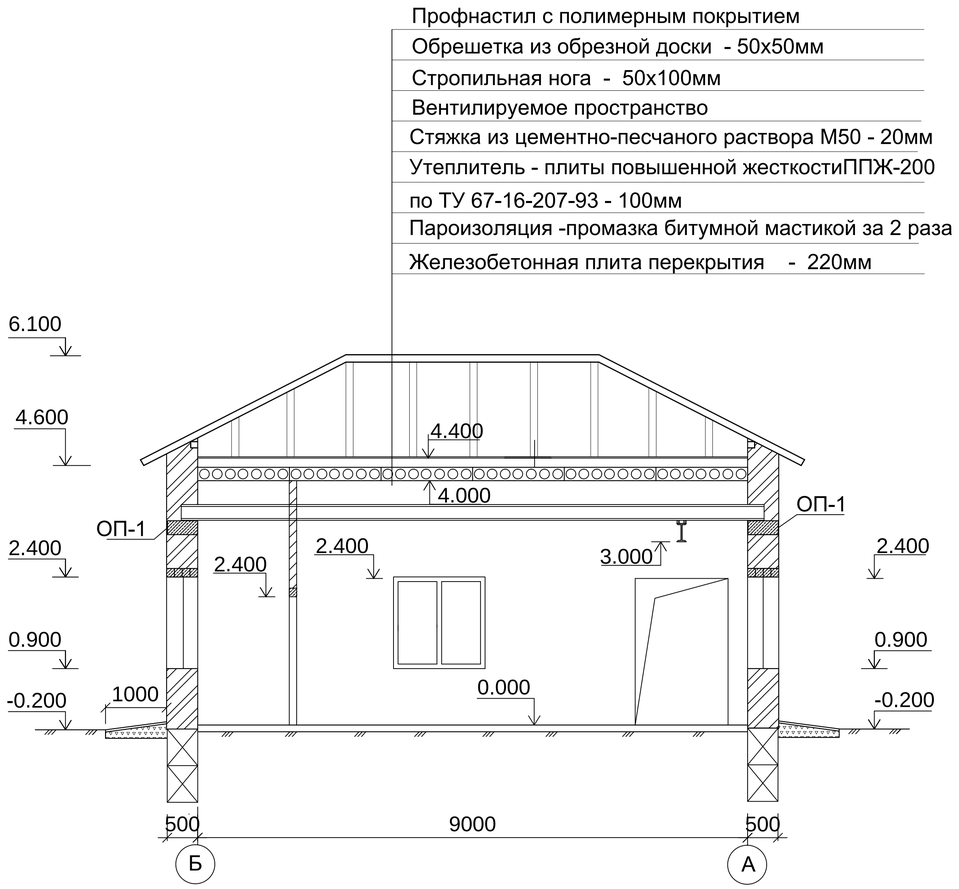

Ведомость отделки помещений

Наименование или номер помещения	Потолок		Стены или перегородки		Низ стен или перегородок (панели)			Примечание
	Площадь, м^2	Вид отделки	Площадь, м^2	Вид отделки	Высота, м	Площадь, м^2	Вид отделки	
Машинный зал	41,33	Выравнивание швов, грунтовка, шпаклевание выравнивающими и финишными сухими смесями, окраска водо-эмульсией за 2 раза	90.10	Улучшенная штука-турка, грунтовка, шпаклевание выравнивающими и финишными сухими смесями, окраска водо-эмульсией за 2 раза				
Помещение ремонтников	5.01	Выравнивание швов, грунтовка, шпаклевание выравнивающими и финишными сухими смесями, окраска водо-эмульсией за 2 раза	34.60	Улучшенная штука-турка, грунтовка, шпаклевание выравнивающими и финишными сухими смесями, окраска водо-эмульсией за 2 раза				
Санузел	3.21	Выравнивание швов, грунтовка, шпаклевание выравнивающими и финишными сухими смесями, окраска водо-эмульсией за 2 раза	29.0 17.0	Улучшенная штука-турка, грунтовка, шпаклевание выравнивающими и финишными сухими смесями, окраска водо-эмульсией за 2 раза	1.8	12.0	керамическая плитка на плиточном клее	
Тамбур	3.15	Выравнивание швов, грунтовка, шпаклевание выравнивающими и финишными сухими смесями, окраска водо-эмульсией за 2 раза	14.40	Улучшенная штука-турка, грунтовка, шпаклевание выравнивающими и финишными сухими смесями, окраска водо-эмульсией за 2 раза				

Экспликация полов

Номер помещения по проекту	Тип пола по проекту	Схема пола или номер узла посерии	Элементы пола и их толщина	Площадь пола, м^2
1, 3, 4	А	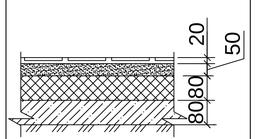	Покрытие- керамическая плитка для пола Стяжка ц/песчаным раствором М100 б =50мм. Гидроизоляция из рубероида - 1слой Стяжка из керамзитобетона γ=400кг/м^3 б =80мм. Подстилающий слой из бетона б =80мм. Уплотненный грунт	41.45
2	Б	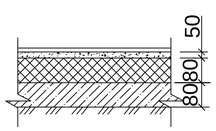	Покрытие- линолеум на теплозвукоизолирующей подоснове. Стяжка ц/песчаным раствором М100 б =50мм. Гидроизоляция из рубероида - 1слой Стяжка из керамзитобетона γ=400кг/м^3 б =80мм. Подстилающий слой из бетона б =80мм. Уплотненный грунт	5.01

Примечания

1.Данный лист смотреть с листами АС-2, АС-3, АС-6.
2.Разрез 2-2 смотри на листе АС-4.

Изм.	К уч.	Лист	Nдок.	Подпись	Дата
Н.контр.		Конивец			05.2024
Провер.		Конивец			05.2024
Исполн.		Афанасьева			05.2024

318/2024 - 1 - АС

Реконструкция станции перекачки воды Айырқызыл-Ырғыз в селе Акши, с/о Иргиз, Иргизского района Актюбинской области.

Водопроводная насосная станция Архитектурно-строительная часть

Стадия	Лист	Листов
РП	5	

Разрез 2-2. Экспликация полов. Ведомость отделки помещений.

ТОО "Жобалық шешім"
ТОО "ProjectManagementGroup"

Взам.инв № | Подпись и дата | Инв.№подл.

Формат А3

План полов и перемычек М1:100

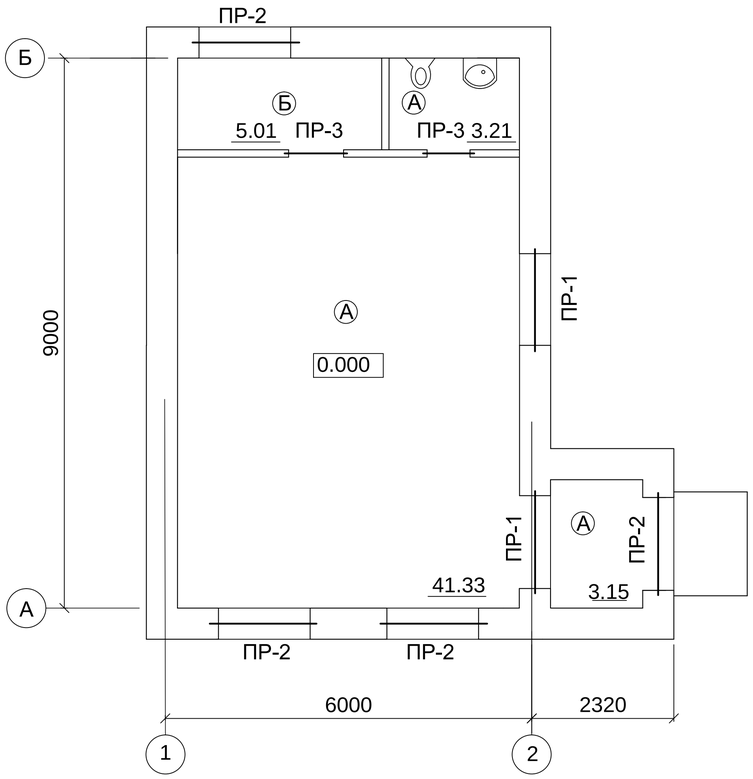

Ведомость перемычек

Марка	Схема сечения
ПР-1 (2шт.)	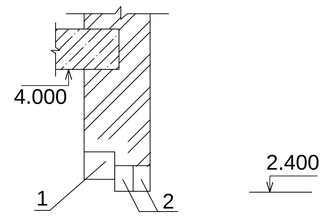
ПР-2 (4шт.)	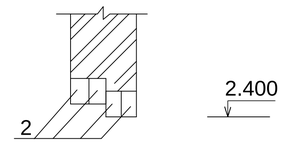
ПР-3 (2шт.)	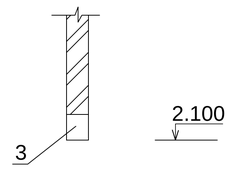

Спецификация перемычек

Поз.	Обозначение	Наименование	Кол.	Масса ед. кг.	Примечание
1	1.038.1-1 в. 1	Перемычка 5ПБ 21-27	2	285	
2	1.038.1-1 в. 1	Перемычка 2ПБ 19-3	20	81	
3	1.038.1-1 в. 1	Перемычка 2ПБ 13-1	2	54	

Примечания

1.Данный лист смотреть совместно с листом АС-4, АС-5.
2.Экспликацию полов смотри на листе АС-5.

Взам.инв №

Подпись и дата

Инв.№подл.

Изм.	К уч.	Лист	Nдок.	Подпись	Дата
Н.контр.		Конивец			05.2024
Провер.		Конивец			05.2024
Исполн.		Афанасьева			05.2024

318/2024 - 1 - АС

Реконструкция станции перекачки воды Айырқызыл-Ырғыз в селе Акши, с/о Иргиз, Иргизского района Актюбинской области.

Водопроводная насосная станция
Архитектурно-строительная часть

Стадия	Лист	Листов
РП	6	

План полов и перемычек
Ведомость перемычек. Спецификация.

ТОО "Жобалық шешім"
ТОО "ProjectManagementGroup"

Формат А3

План покрытия М 1:100

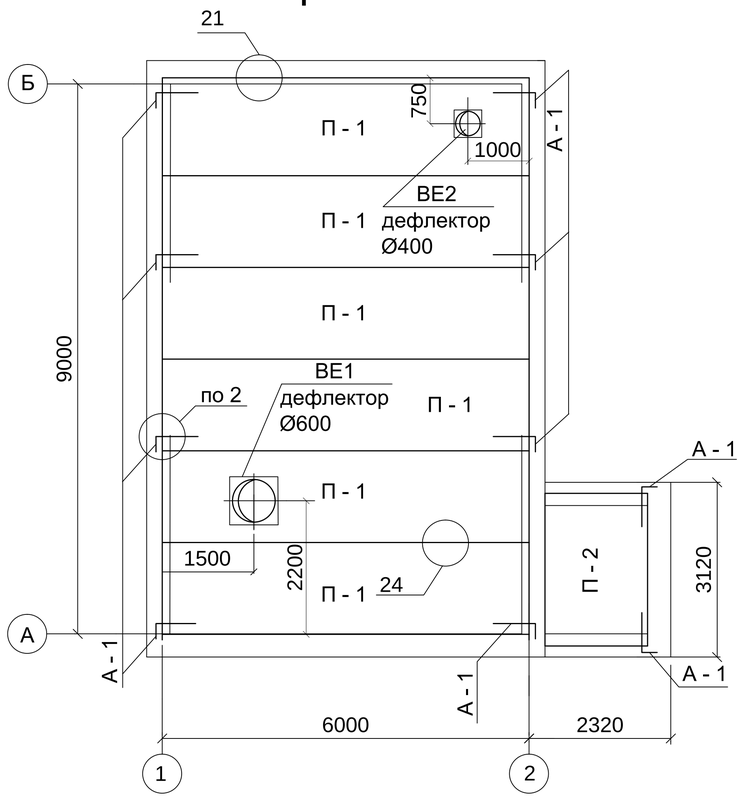

План кровли М 1:100

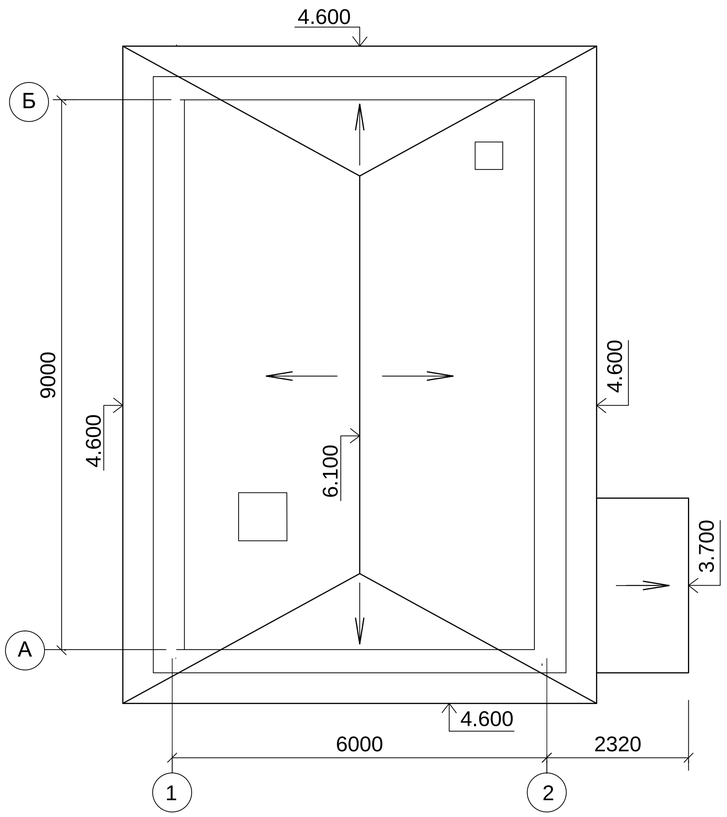

Спецификация к схеме расположения плит перекрытия

Марка, поз.	Обозначение	Наименование	Кол.	Масса, ед. кг	Приме-чание
П - 1	Серия 1.141-1 в. 63	Панель перекрытия ПК60.15-8АтVт	6	2150	V бетона 0,86м3
П - 2	Серия 1.141-1 в. 61	Панель перекрытия ПК24.15-8АтVт	1	1150	V бетона 0,46м3
А - 1	данный лист	Анкер А - 1	10	0.56	
ВЕ1	Серия 1.594-51 вып.1	Дефлектор Ø600	1	46,5	
ВЕ2	Серия 1.594-51 вып.1	Дефлектор Ø400	1	16,7	

Спецификация на одно изделие

Марка, поз.	Обозначение	Наименование	Кол.	Масса, ед. кг	Приме-чание
		А - 1		0.56	
1	ГОСТ 34028 -2016	ϕ10AI (A240) l = 900	1	0.56	0.56

А-1

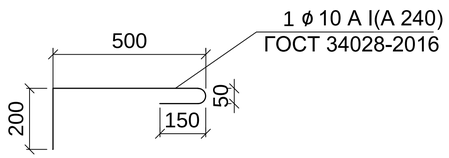

Примечания

1. Данный лист смотреть с листами АС-2, АС-4.
2. Монтаж плит перекрытия вести по слою свежеуложенного цементно-песчаного раствора М100.
3. Швы между плитами перекрытия очистить от мусора и пыли и тщательно замонолитить цементно-песчаным раствором М100.
4. После установки анкера защитить слоем цементно-песчаного раствора М200.
5. Узлы замаркированны по серии 2.140-1 в.1.
6. Отверстия для пропуска инженерных коммуникаций сверлить в пределах пустот не нарушая несущих ребер с последующей заделкой бетоном кл. В15.
7. Дефлектор Ø400 выполнен из листа Б-ПН-0,8, дефлектор Ø600т - из листа Б-ПН-1,0 ГОСТ 19903-2015.

Изм.	К уч.	Лист	Nдок.	Подпись	Дата
Н.контр.		Конивец			05.2024
Провер.		Конивец			05.2024
Исполн.		Афанасьева			05.2024

318/2024 - 1 - АС

Реконструкция станции перекачки воды Айырқызыл-Ырғыз в селе Акши, с/о Иргиз, Иргизского района Актюбинской области.

Водопроводная насосная станция
Архитектурно-строительная часть

Стадия	Лист	Листов
РП	7	

План покрытия. План кровли. Спецификация.

ТОО "Жобалық шешім"
ТОО "ProjectManagementGroup"

Взам.инв №
Подпись и дата
Инв.№подл.

Формат А3

План стропил М 1:100

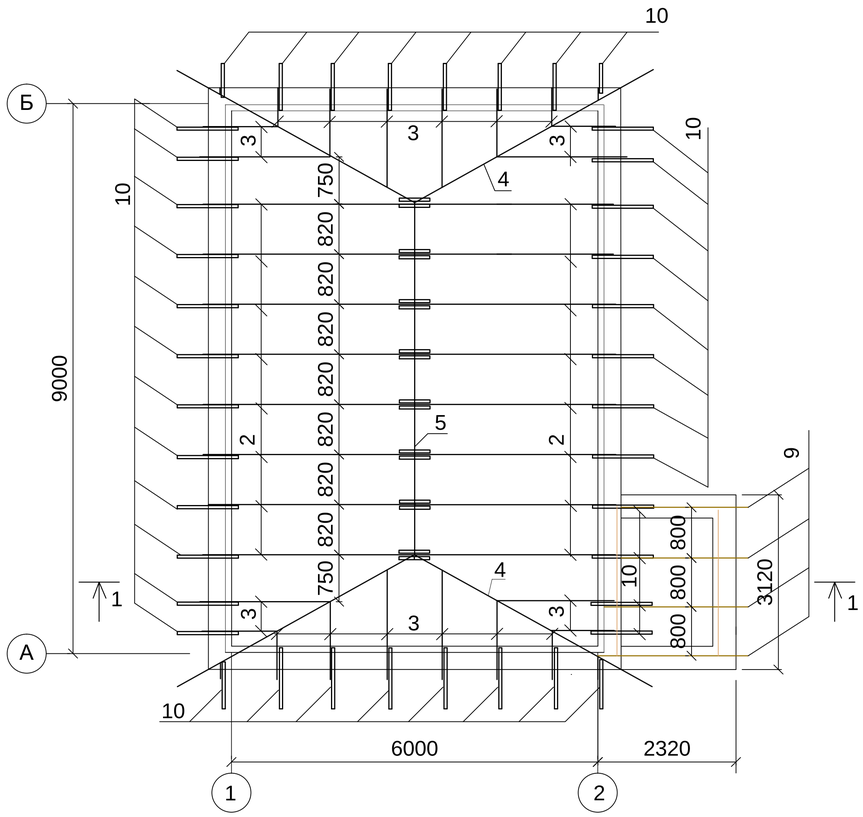

Разрез 1-1 М 1:100

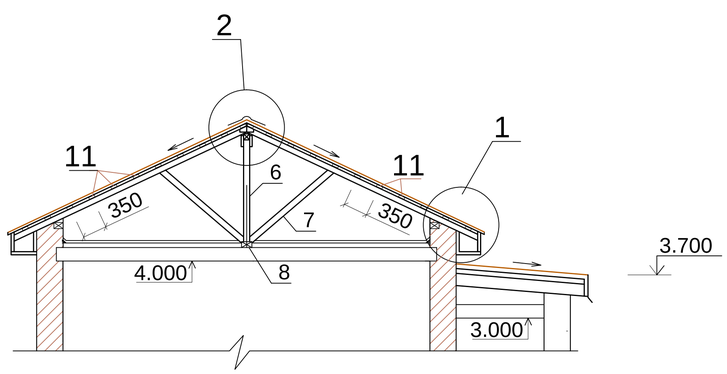

СПЕЦИФИКАЦИЯ

Марка поз.	Обозначение	Наименование	Кол.	Объем ед., м3	Приме-чание
1	ГОСТ 24454-80*	Мауэрлат 100х100мм Lобщ.=36п.м	-	0.36	0.36
2	ГОСТ 24454-80*	Стропильная нога 50х100(h) L=3,5м	16	0.02	0.32
3	ГОСТ 24454-80*	Стропильная нога 50х100(h) Lобщ.=30м	-	0.15	0.15
4	ГОСТ 24454-80*	Накосная нога 2 (50х100h) L=4,4м	4	0.044	0.176
5	ГОСТ 24454-80*	Прогон 100х100h L=6,0м	1	0.06	0.06
6	ГОСТ 24454-80*	Стойка100х100h L=1700мм	8	0.02	0.16
7	ГОСТ 24454-80*	Подкосы 50х150h L=1800мм	16	0.02	0.32
8	ГОСТ 24454-80*	Лежень 150х100h L=6000мм	-	0.09	0.09
9	ГОСТ 24454-80*	Стропильная нога 50х100(h) L=2,1м	4	0.011	0.044
10	ГОСТ 24454-80*	Кобылка 50х100h L=1200мм	40	0.006	0.24
11	ГОСТ 24454-80*	Обрешетка 50х50мм, S=52.0 м2	-	-	-
12	ГОСТ 24454-80*	Доска лобовая толщ. 22х100 мм	-	0.07	0.07
13	ГОСТ 24454-80*	Парапетный брус 50х50 мм	-	0.08	0.08
14	ГОСТ 24454-80*	Доски подшивные толщ.19мм,	-	0.22	0.22
15	ГОСТ 24454-80*	Опорный брус 50х50 L=520мм	40	0.0013	0.052
16	ГОСТ 24454-80*	Накладка (50х100) L=300мм	16	0.0015	0.024
17	ГОСТ 24045-2016	Стальной профлист НС35-1000-0.8	-	-	65.65м2

ПРИМЕЧАНИЯ

1. Элементы стропильной системы из древесины хвойных пород (ГОСТ 8486-86), относительной влажностью: - для стоек не более 12%, для балок не более 9%, для остальных конструкций не более 20%.
2. Деревянные конструкции обработать водорастворимым препаратом ВДХ, путем погружения деревянных элементов в раствор. Пропитывание на глубину 5-12 мм.
4. Деревянные элементы соприкасающиеся с кладкой или бетонной поверхностью обернуть одним слоем толя.
5. Гвозди для крепления деревянных элементов применять по ГОСТ 4028-63.
7. Размеры деревянных конструкций уточнять по месту.

Изм.	К уч.	Лист	N док.	Подпись	Дата
Н.контр.		Конивец			05.2024
Провер.		Конивец			05.2024
Исполн.		Афанасьева			05.2024

318/2024 - 1 - АС

Реконструкция станции перекачки воды Айырқызыл-Ырғыз в селе Акши, с/о Иргиз, Иргизского района Актюбинской области.

Водопроводная насосная станция Архитектурно-строительная часть

Стадия	Лист	Листов
РП	8	

План стропил. План кровли. Спецификация.

ТОО "Жобалық шешім"
ТОО "ProjectManagementGroup"

Взам.инв № | Подпись и дата | Инв.№подл.

Формат А3

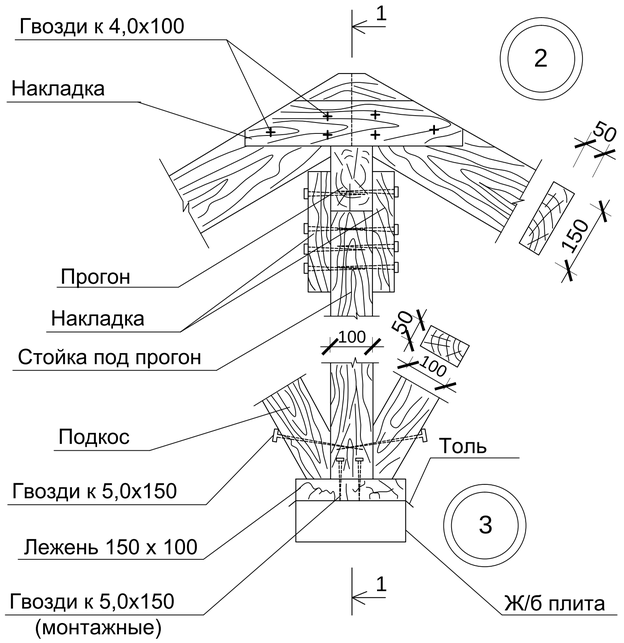

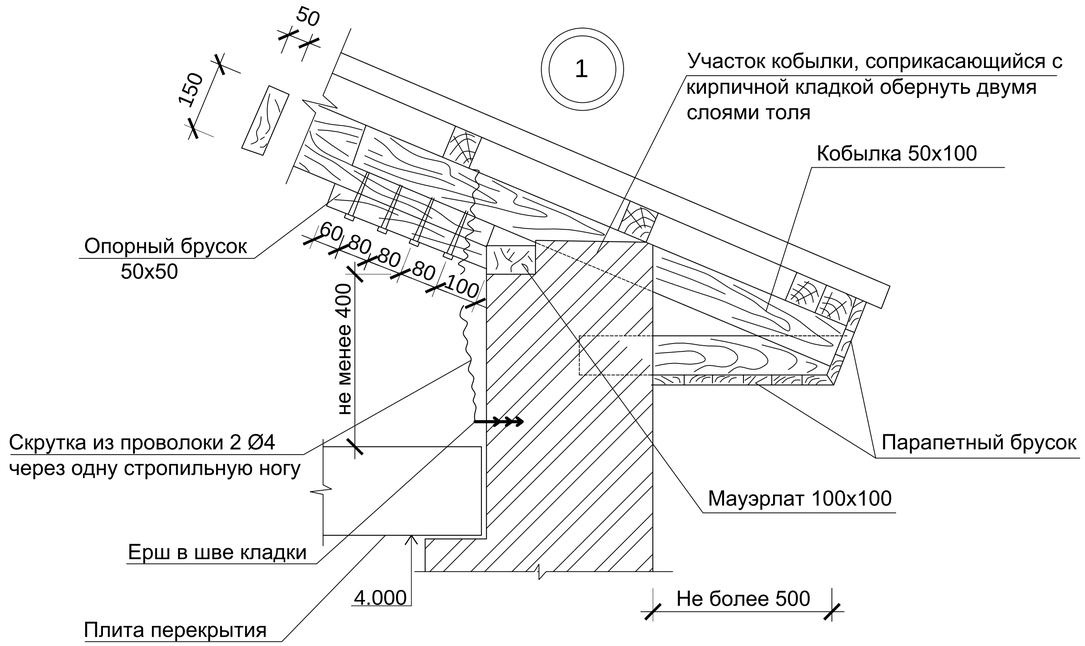

По 1 - 1

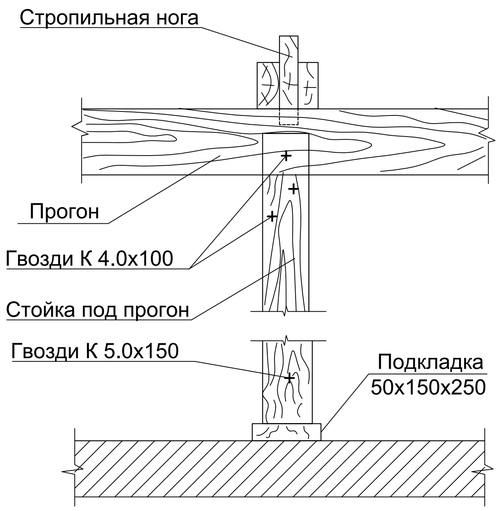

Е р ш

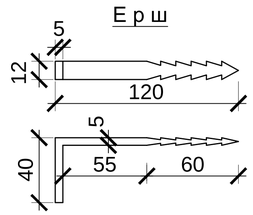

1. Узлы кровли замаркированы на листе АС-4, АС-8.

				318/2024 - 1 - АС			
				Реконструкция станции перекачки воды Айырқызыл-Ырғыз в селе Акши, с/о Иргиз, Иргизского района Актюбинской области.			
Изм.	К уч.	Лист	N док.	Подпись	Дата		
Н.контр.	Конивец				05.2024	Водопроводная насосная станция Архитектурно-строительная часть	Стадия: РП; Лист: 9; Листов:
Провер.	Конивец				05.2024		
Исполнил	Афанасьева				05.2024	Узлы стропильной кровли.	ТОО "Жобалық шешім" ТОО "ProjectManagementGroup"

Взам.инв №

Подпись и дата

Инв.№подл.

Формат А3

Схема расположения фундаментов М 1:100

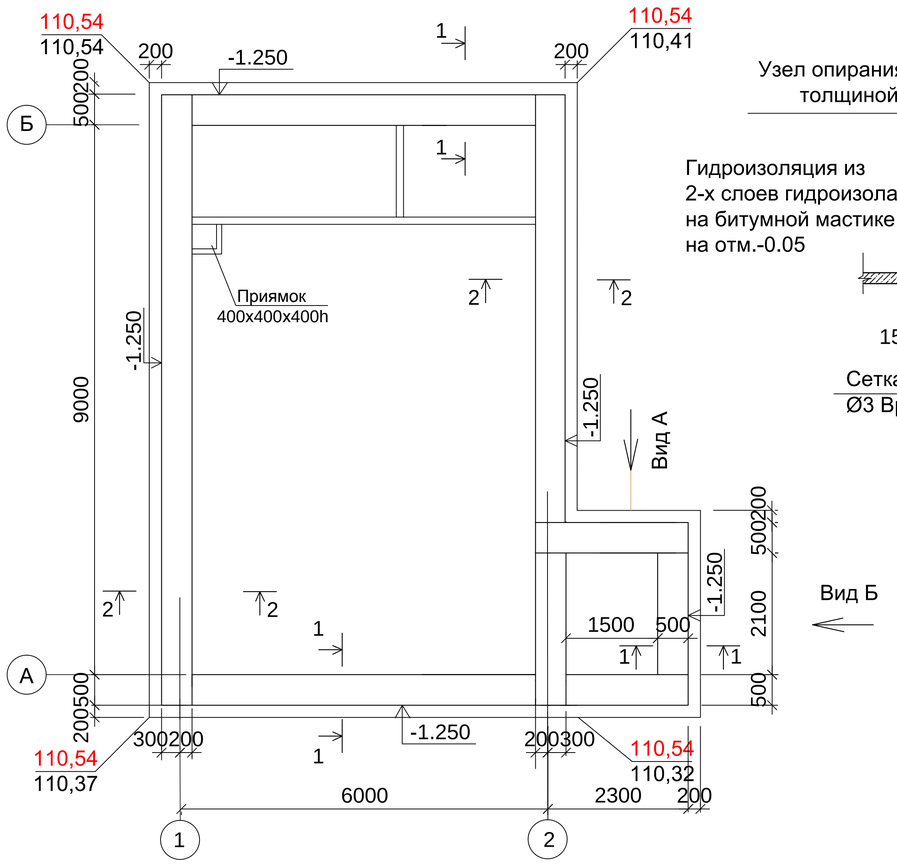

Узел опирания перегородок толщиной 120мм

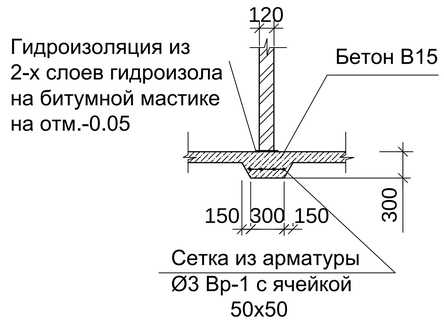

Спецификация к схеме расположения фундаментов

Марка поз.	Обозначение	Наименование	Кол.	Масса ед. кг	Приме-чание
		Блоки бетонные			
1	ГОСТ 13579-2018	ФБС 24.5.6-т	20	1630	Vбет.=0,679 м³
2	ГОСТ 13579-2018	ФБС 12.5.6-т	4	790	Vбет.=0,331 м³
3	ГОСТ 13579-2018	ФБС 9.5.6-т	22	590	Vбет.=0,244 м³
		Бетон марки С12/15	-	0,3м³	монолитные участки
		Монолитная плита МП-1			
5	ГОСТ 34028-2016	Ø12 А400 L=321,0м		285,0	
6	ГОСТ 34028-2016	Ø12 А400 L=482,0м		428,0	
7	ГОСТ 34028-2016	Ø12 А400 L=727,0м		645,6	
8	ГОСТ 34028-2016	Ø12 А400 L=77,0м		68,4	
		Бетон марки С12/15		-	24,15м³

Сечение 1-1

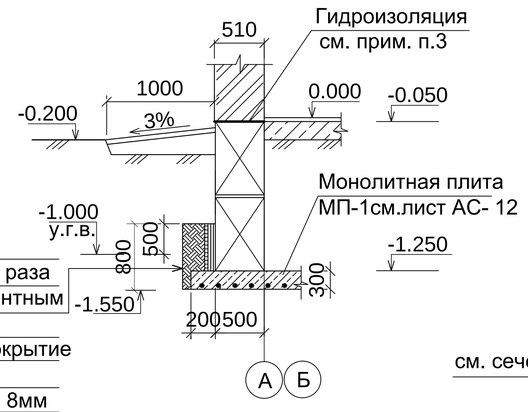

Сечение 2-2

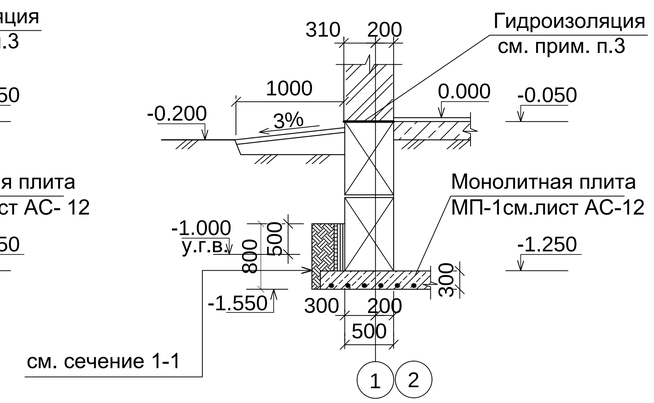

Стена блочная - 500мм
Окраска горячим битумом за 2 раза
Выравнивающая затирка цементным раствором
Гибкое водонепроницаемое покрытие MASTERSEAL. 525-2 слоя
Лист асбестоцементный толщ. 8мм
Мятая жирная глина-250мм

Примечания

1. Основанием фундаментов служат пески мелкие. Объемный вес песка в рыхлом сложении составляет 1,26-1,36г/см³, в плотном - 1,44-1,55г/см³. Угол откоса сухого грунта -32°-35°, под водой - 29°-34°, средний -31°.
Угол внутреннего трения принимается равным углу откоса под водой - 31°;
Ен=280кг/см²; Сн=0,02кг/см². Грунтовые воды вскрыты на площадке на глубине 1,0м.
Грунты незасоленные и не агрессивные по отношению к бетонам.
2.Фундаментные блоки укладываются на монолитную армированную плиту толщиной 300мм.
3.Горизонтальную гидроизоляцию выполнить на отм.-0.05 из двух слоев гидроизола на битумной мастике.
4. Вертикальную гидроизоляцию по наружным стенам следует поднимать на 0,5м выше уровня грунтовой воды и выполнить согласно сечению 1-1. Верхнюю часть стены, не имеющей гидроизоляции, покрывают двумя слоями горячего битума.
При устройстве фундамента предусмотреть мероприятия по отводу грунтовых вод и атмосферных осадков из под днища.
5. Отмостка устраивается по периметру здания шириной 1,0м
6. За относительную отметку 0.000 принят уровень чистого пола, соответствующей абсолютной отметке 110,74.
7. Данный лист смотреть с листом АС-4.
8. Приямок выполнить из бетона марки С12/15. Расход бетона составляет 0,10м³. Приямок перекрыть рифленой сталью толщиной 4мм, общей площадью 0,25м².

Взам.инв № | Подпись и дата | Инв.№подл.

Изм.	Кол.уч.	Лист	№ док.	Подпись	Дата
Н.контр.		Конивец			05.2024
Проверил		Конивец			05.2024
Разработал		Афанасьева			05.2024

318/2024 - 1 - АС

Реконструкция станции перекачки воды Айырқызыл-Ырғыз в селе Акши, с/о Иргиз, Иргизского района Актюбинской области.

Водопроводная насосная станция
Архитектурно-строительная часть

Стадия	Лист	Листов
РП	10	

Схема расположения фундаментов. Сечения 1-1, 2-2. Спецификация.

ТОО "Жобалық шешім"
ТОО "ProjectManagementGroup"

Формат А3

Раскладка блоков по оси "А"

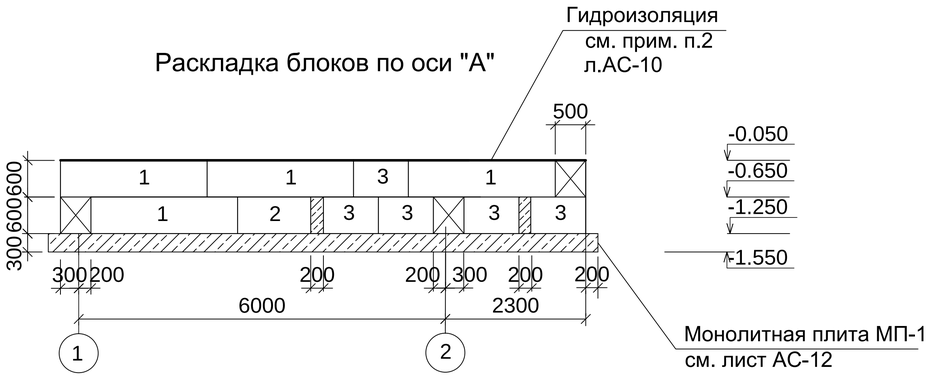

Раскладка блоков по оси "Б"

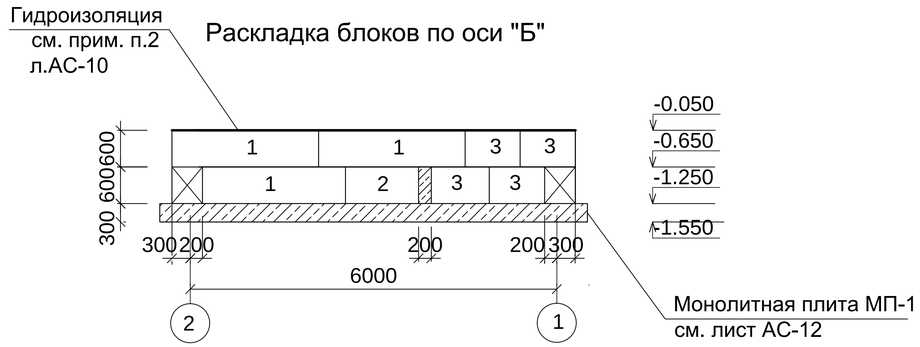

Раскладка блоков по оси "1"

Раскладка блоков по оси "2"

Вид "А"

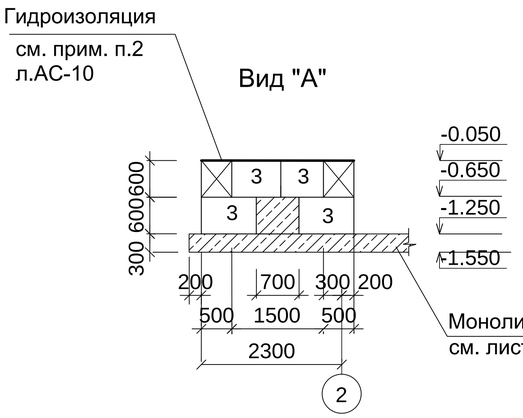

Вид "Б"

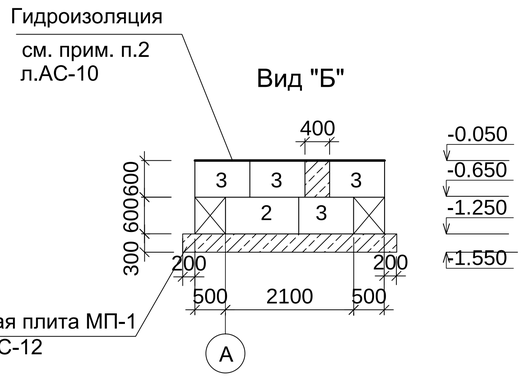

Примечания

1.Фундаментные блоки укладываются на монолитную армированную плиту толщиной300мм.
2.Монолитные участки выполняются из бетона марки С12/15 (М200).
3.Данный лист смотреть совместно с листами АС-4, АС-10, АС-12.

Изм.	К уч.	Лист	N док.	Подпись	Дата
Н.контр.		Конивец			05.2024
Провер.		Конивец			05.2024
Исполн.		Афанасьева			05.2024

318/2024 - 1 - АС

Реконструкция станции перекачки воды Айырқызыл-Ырғыз в селе Акши, с/о Иргиз, Иргизского района Актюбинской области.

Водопроводная насосная станция Архитектурно-строительная часть

Стадия	Лист	Листов
РП	11	

Раскладка фундаментных блоков

ТОО "Жобалық шешім"
ТОО "ProjectManagementGroup"

Взам.инв № | Подпись и дата | Инв.№подл.

Формат А3

Монолитная плита МП-1 М1:100

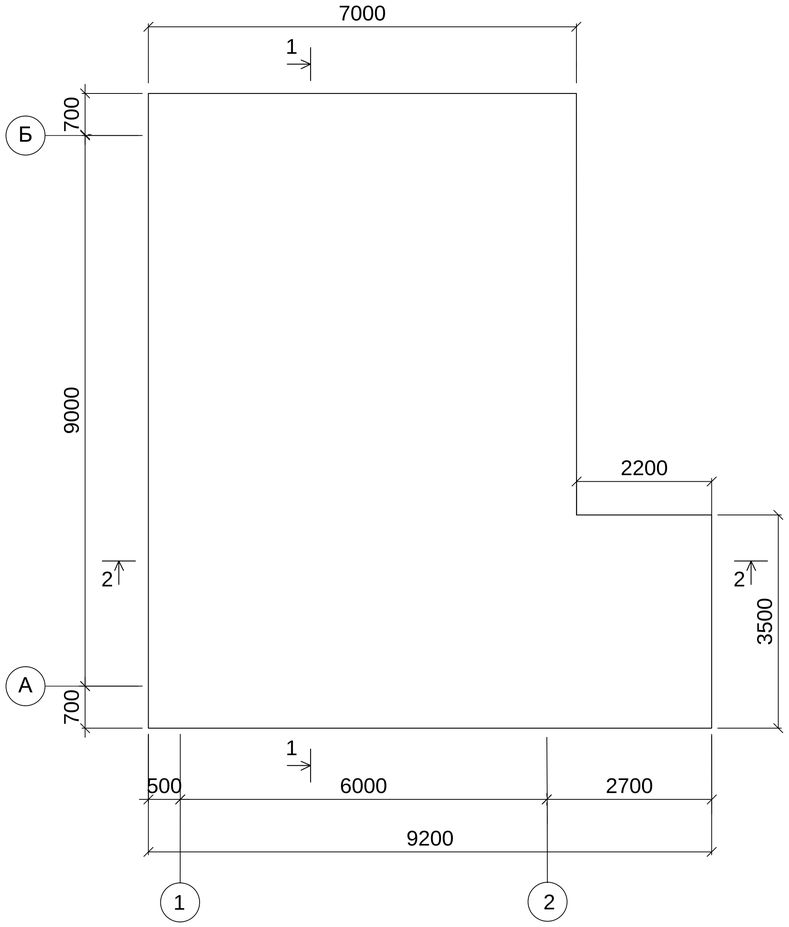

Сечение 1-1 М1:100

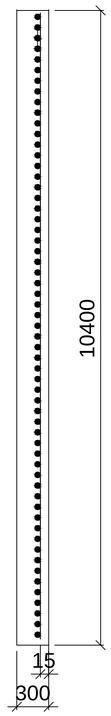

С-1 М1:100

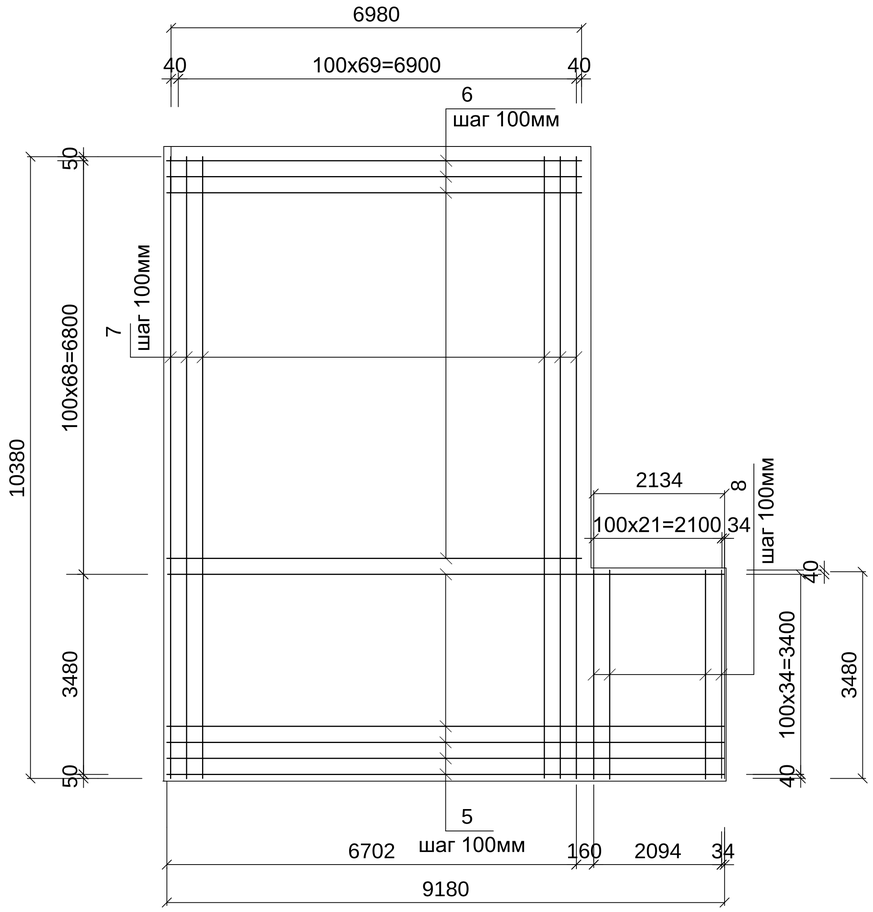

Сечение 2-2 М1:100

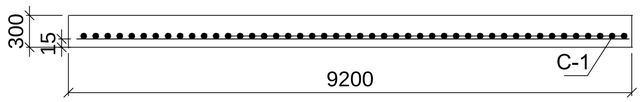

Примечания

1.Монолитную плиту МП-1 выполнить из бетона марки С12/15 (М200).
3.Данный лист смотреть совместно с листами АС-4,10.
3.Спецификацию на монолитную плиту смотри на листе АС-10.

Изм.	К уч.	Лист	N док.	Подпись	Дата
Н.контр.		Конивец			05.2024
Провер.		Конивец			05.2024
Исполн.		Афанасьева			05.2024

318/2024 - 1 - АС

Реконструкция станции перекачки воды Айырқызыл-Ырғыз в селе Акши, с/о Иргиз, Иргизского района Актюбинской области.

Водопроводная насосная станция Архитектурно-строительная часть

Стадия	Лист	Листов
РП	12	

Монолитная плита МП-1. Сечение 1-1. Сечение 2-2. Сетка С-1.

ТОО "Жобалық шешім"
ТОО "ProjectManagementGroup"

Взам.инв №
Подпись и дата
Инв.№подл.

Формат А3

План расположения подкрановых балок

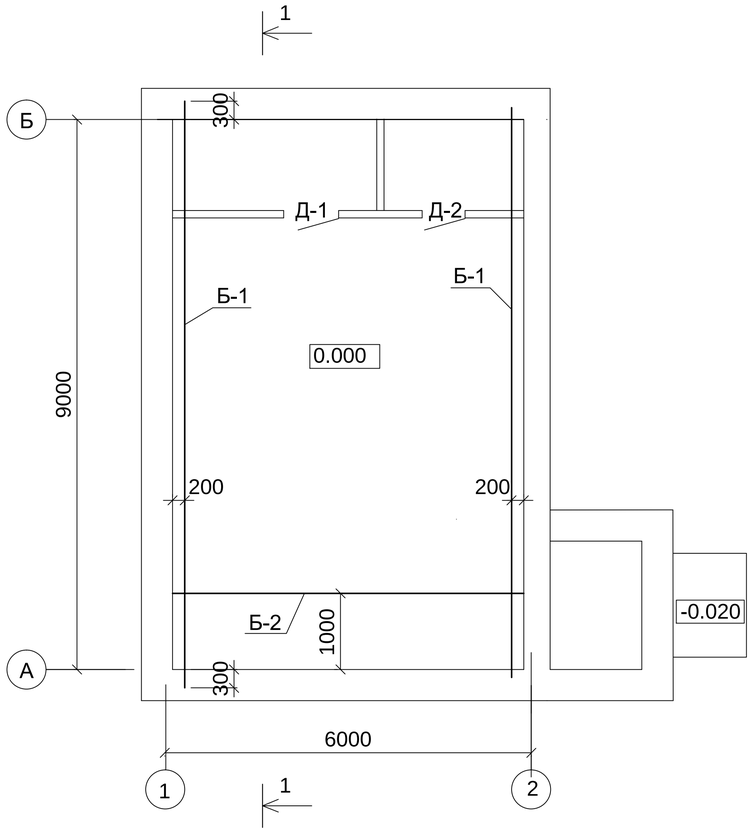

Разрез 1-1

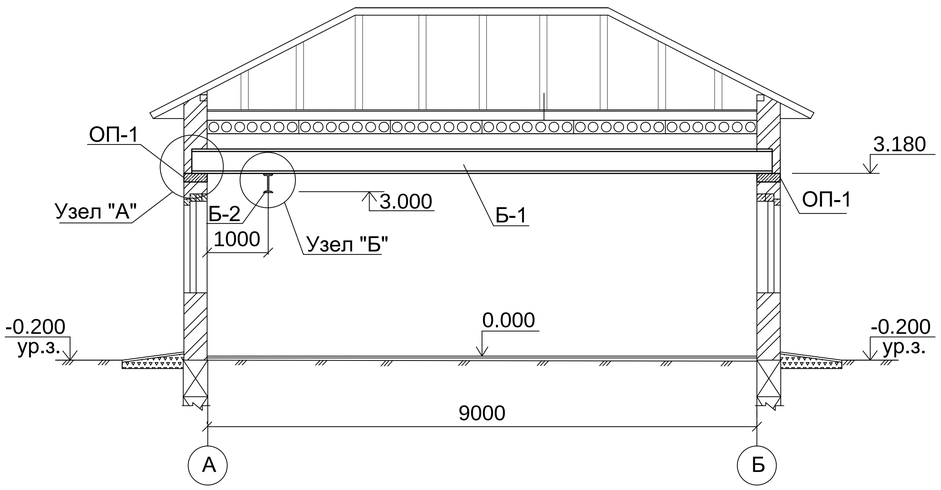

Спецификация элементов, расположенных на данном листе

Марка поз.	Обозначение	Наименование	Кол.	Масса ед. кг	Приме-чание
Б-1	ГОСТ 57837-2017	Балка I 25 Б2 п.м	19.20	29.6	568.32
Б-2	ГОСТ 19425-89	Балка I18 М п.м	5.60	25.8	144.48
1	ГОСТ 8509-93	Уголок L100x8 , l = 400мм	4	4.9	19.52
2	ГОСТ 19904-90	Полоса -12x70 , l = 385мм	16	2.54	40.64
ОП-1	Серия 1.225-2 в. 12	Опорная плита ОП 5.4-Т	4	70	V бетона 0,027м³

Примечания

1. Данный лист смотреть с листами АС-4, АС-6.
2. Все металлические конструкции выполнить из стали марки С245 по ГОСТ 27772-2021.
3. Сварку производить электродами Э-42 по ГОСТ 9467-75.

Взам.инв № | Подпись и дата | Инв.№подл.

Изм.	К уч.	Лист	Nдок	Подпись	Дата
Н.контр.		Конивец			05.2024
Провер.		Конивец			05.2024
Исполн.		Афанасьева			05.2024

318/2024 - 1 - АС

Реконструкция станции перекачки воды Айырқызыл-Ырғыз в селе Акши, с/о Иргиз, Иргизского района Актюбинской области.

Водопроводная насосная станция Архитектурно-строительная часть

Стадия	Лист	Листов
РП	13	

План расположения подкрановых балок.

ТОО "Жобалық шешім"
ТОО "ProjectManagementGroup"

Формат А3

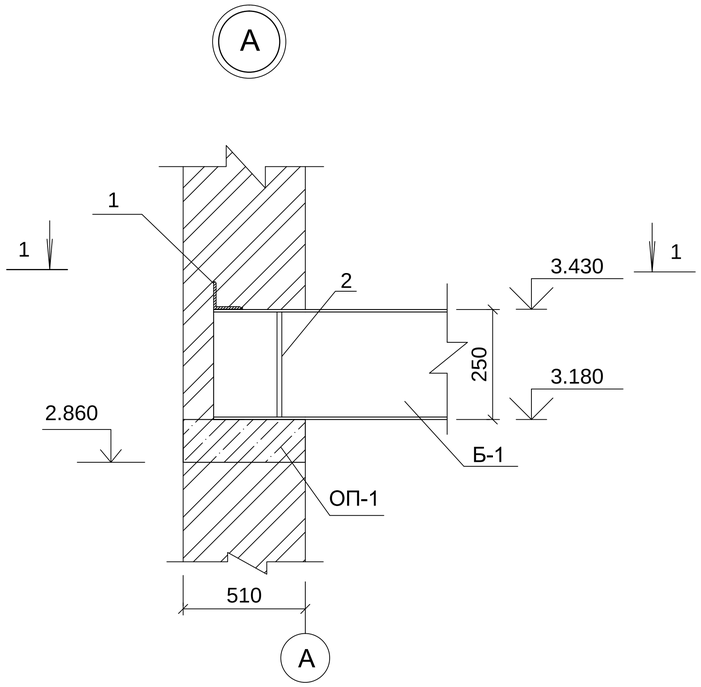

1 - 1

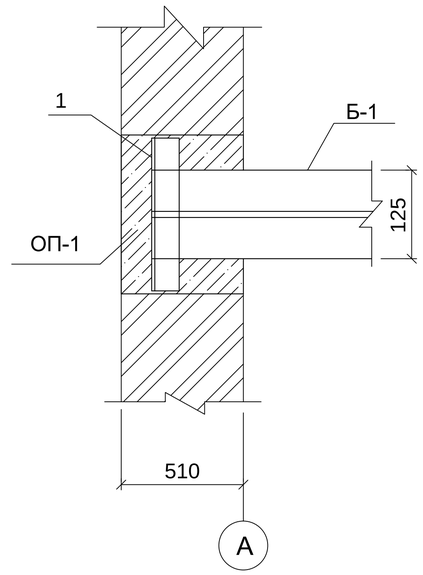

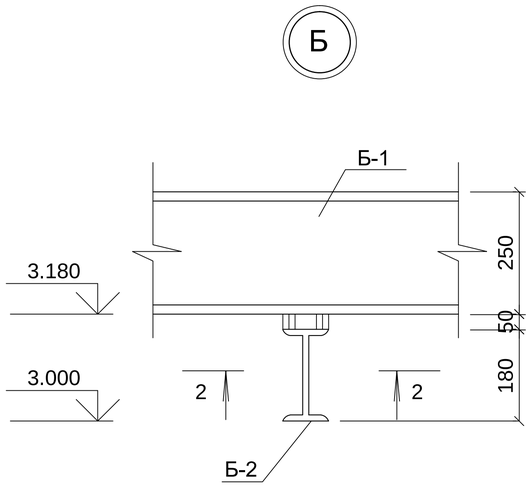

2 - 2

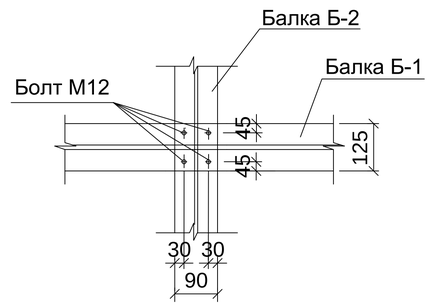

ПРИМЕЧАНИЯ

1.Данный лист смотреть с листами АС-4, АС6.
2.Монтажная сварка осуществляется электродами Э42 ГОСТ 9467-75 швами высотой h=6мм.
3.Поверхность стальных конструкций монорельсов окрасить эмалью ПФ-115 ГОСТ 6455-76* за 3 раза по слою грунта из лака ФЛ-03к, кроме ездовой поверхности монорельсов.

Изм.	К уч.	Лист	Nдок.	Подпись	Дата	318/2024 - 1 - АС		
						Реконструкция станции перекачки воды Айырқызыл-Ырғыз в селе Акши, с/о Иргиз, Иргизского района Актюбинской области.		
Н.контр.		Конивец			05.2024	Водопроводная насосная станция Архитектурно-строительная часть	Стадия	Лист	Листов
Провер.		Конивец			05.2024		РП	14	
Исполн.		Афанасьева			05.2024	Узлы "А", "Б"	ТОО "Жобалық шешім" ТОО "ProjectManagementGroup"		

Взам.инв №

Подпись и дата

Инв.№подл.

Формат А3