ТОО «УРАЛВОДПРОЕКТ»

URALVODPROECT

Строительство магистральных систем водоснабжения с прокладкой новой ветки населенным пунктам Толен, Сауле, Каракамыс Каратобинского района ЗКО

Рабочий проект

Площадка напорно-регулирующих сооружений в с. Толен

21.033-НРС3

Том 5.2

Главный инженер проекта **И.Г. Шидаева**

2022 г.

Согласовано:		
Разработал		
Проверил		
Норм.контр		

Взам. инв. №	
Подп. и дата	
Инв. № подл.	

СОСТАВ ПРОЕКТА

Номер тома	Обозначение	Наименование
Том 1	Пояснительная записка	21.033 - ПЗ
Том 2	Головной водозабор и подводящий водовод	21.033 – ГВ
Том 3	Водоснабжение с. Сауле	21.033 – НВ1, НРС1, ПС1
Том 3.1	Водовод Сулыколь-Сауле	21.033 – НВ1
Том 3.2	Площадка напорно-регулирующих сооружений в с. Сауле	21.033 – НРС1
Том 3.3	Поселковая водопроводная сеть с. Сауле	21.033 – ПС1
Том 4	Водоснабжение с. Каракамыс	21.033 – НВ2, НРС2, ПС2
Том 4.1	Водовод Сауле-Каракамыс	21.033 – НВ2
Том 4.2	Площадка напорно-регулирующих сооружений В с. Каракамыс	21.033 – НРС2
Том 4.3	Поселковая водопроводная сеть с. Каракамыс	21.033 – ПС2
Том 5	Водоснабжение с. Толен	21.033 – НВ3, НРС3, ПС3
Том 5.1	Водовод Ушана-Толен	21.033 – НВ3
Том 5.2	Площадка напорно-регулирующих сооружений В с. Толен	21.033 – НРС3
Том 5.3	Поселковая водопроводная сеть с. Толен	21.033 – ПС3
Том 6	Электроснабжение	21.033 - ЭС
Том 6.1	Головной водозабор	21.033 – ЭС1
Том 6.2	Площадка напорно-регулирующих сооружений в с. Сауле	21.033 – ЭС2
Том 6.5	Площадка напорно-регулирующих сооружений в с. Каракамыс	21.033 – ЭС3
Том 6.4	Площадка напорно-регулирующих сооружений в с. Толен	21.033 – ЭС4
Том 7	Сводный сметный расчет	21.033 - ССР
Том 7.1	Объектные и локальные сметы по водоснабжению Головной водозабор и подводящий водовод	21.033 – ОС.1
Том 7.2	Объектные и локальные сметы по водоснабжению с. Сауле	21.033 – ОС.2
Том 7.3	Объектные и локальные сметы по водоснабжению с. Каракамыс	21.033 – ОС.3
Том 7.4	Объектные и локальные сметы по водоснабжению с. Толен	21.033 – ОС.4
Том 7.5	Объектные и локальные сметы по электроснабжению	21.033 – ОС.5
Том 8	Охрана окружающей среды	21.033 – ООС
Том 9	Проект организации строительства	21.033 -ПОС

Согласовано:
Разработал
Проверил
Норм.контр
Взам. инв. №
Подп. и дата
Инв. № подл.

Изм.	Кол.уч	Лист	№ док.	Подп.	Дата
ГИП		Шидаева И.			
Норм.конт		Искендирова			

21.033-НРС3

Площадка напорно-регулирующих сооружений в с. Толен

Стадия	Лист	Листов
РП	2	44

ТОО «Уралводпроект» г. Уральск

Материалы, хранящиеся в архиве института

Том 10	Топографо-геодезические материалы	21.033 - ТГИ
Том 11	Инженерно-геологические изыскания	21.033 - ИГИ

ПЕРЕЧЕНЬ ТОМА 3

ОБОЗНАЧЕНИЕ	НАИМЕНОВАНИЕ	ПРИМЕЧАНИЕ
	МАРКА НВК	
21.033-НРС3-НВК	ОБЩИЕ ДАННЫЕ	1
21.033-НРС3-НВК	ПЛАН ПЛОЩАДКИ С СЕТЯМИ В1, В9, В10, К3	2
21.033-НРС3-НВК	СХЕМЫ СЕТЕЙ В1, В9, 10, К3	3
21.033-НРС3-НВК	ПРОДОЛЬНЫЕ ПРОФИЛИ СЕТИ В9 (ПОДВОДЯЩИЙ ТРУБОПРОВОД)	4
21.033-НРС3-НВК	ПРОДОЛЬНЫЕ ПРОФИЛИ СЕТИ В9.(ОТДВОДЯЩИЙ ТРУБОПРОВОД) ПРОДОЛЬНЫЕ ПРОФИЛИ СЕТИ В1	5
21.033-НРС3-НВК	ПРОДОЛЬНЫЕ ПРОФИЛИ СЕТИ В10 (ПЕРЕЛИВНОЙ ТРУБОПРОВОД)	6
21.033-НРС3-НВК	ПРОДОЛЬНЫЕ ПРОФИЛИ СЕТИ К3 (СПУСКНОЙ ТРУБОПРОВОД)	7
21.033-НРС3-НВК	СПЕЦИФИКАЦИЯ СБОРНЫХ ЖЕЛЕЗОБЕТОННЫХ ЭЛЕМЕНТОВ СЕТЕЙ В1, В9	8
21.033-НРС3-НВК	СПЕЦИФИКАЦИЯ СБОРНЫХ ЖЕЛЕЗОБЕТОННЫХ ЭЛЕМЕНТОВ СЕТЕЙ К3	9
	ПРИЛАГАЕМЫЕ ДОКУМЕНТЫ	
21.033-НРС3-НВК.СО	СПЕЦИФИКАЦИЯ ОБОРУДОВАНИЯ, ИЗДЕЛИЙ И МАТЕРИАЛОВ	2 ЛИСТА
21.033-НРС3-НВК.ВР	ВЕДОМОСТЬ ОБЪЕМОВ РАБОТ СЕТИ В1, В9	1 ЛИСТ
21.033-НРС3-НВК.ВР	ВЕДОМОСТЬ ОБЪЕМОВ РАБОТ СЕТИ В10, К3	1 ЛИСТ
21.033-НРС3-НВК-К3	КЛАПАН-ЗАХЛОПКА ø100	
21.033-НРС3-1	РЕЗЕРВУАРЫ ДЛЯ ВОДЫ ЕМК. 100 $М^3$ (ТП РК 100 РВ-2.3-2013)	
	АЛЬБОМ 1. ПОЯСНИТЕЛЬНАЯ ЗАПИСКА (ПЗ), ТЕХНОЛОГИ-	
	ЧЕСКИЕ РЕШЕНИЯ (ТХ)	
	АЛЬБОМ 2. АРХИТЕКТУРНО-СТРОИТЕЛЬНЫЕ РЕШЕНИЯ (АС)	
21.033-НРС3-УПФ	АЛЬБОМ. УПРОЩЕННЫЙ ФИЛЬТР-ПОГЛОТИТЕЛЬ	
21.033-НРС3-2	НАСОСНАЯ СТАНЦИЯ 3-ГО ПОДЪЕМА	
	АЛЬБОМ. ПОЯСНИТЕЛЬНАЯ ЗАПИСКА (ПЗ), АРХИТЕКТУРНО-	
	СТРОИТЕЛЬНЫЕ РЕШЕНИЯ (АС), ТЕХНОЛОГИЧЕСКИЕ	
	РЕШЕНИЯ (ТХ), ОТОПЛЕНИЕ И ВЕНТИЛЯЦИЯ (ОВ),	
	ЭЛЕКТРОСИЛОВОЕ ОБОРУДОВАНИЕ (ЭМ)	
21.033-НРС3-3	АЛЬБОМ. ВОДНАПОРНАЯ БАШНЯ V=15М3 Н=12М	
21.033-НРС3-7	УБОРНАЯ НА ОДНО ОЧКО	

СИТУАЦИОННЫЙ ПЛАН

ОБЩИЕ УКАЗАНИЯ

1 ЧЕРТЕЖИ РАЗРАБОТАНЫ НА ОСНОВАНИИ ТЕХНИЧЕСКОГО ЗАДАНИЯ НА ПРОЕКТИРОВАНИЕ, ТЕХНИЧЕСКИХ УСЛОВИЙ ОТ 26.05.2022Г., ВЫДАННЫХ РГКП КАРАТОБИНСКОГО АКИМАТА ИНЖЕНЕРНО-ГЕОЛОГИЧЕСКОГО ОТЧЕТА 21.033-ИГИ, НА ТОПОСЬЕМКЕ, ВЫПОЛНЕННОЙ ТОО "УРАЛВОДПРОЕКТ" В 2022 Г., В СООТВЕТСТВИИ СО СНиП РК 4.01-02-2009 "ВОДОСНАБЖЕНИЕ. НАРУЖНЫЕ СЕТИ И СООРУЖЕНИЯ",

2 ГРУНТЫ НА ПЛОЩАДКЕ СТРОИТЕЛЬСТВА НЕПРОСАДОЧНЫЕ И ПРОСАДОЧНЫЕ II ТИПА.

3 ВСЕ БЕТОННЫЕ РАБОТЫ ВЫПОЛНЯТЬ НА СУЛЬФАТОСТОЙКОМ ЦЕМЕНТЕ. ЖЕЛЕЗОБЕТОННЫЕ ИЗДЕЛИЯ ВЫПОЛНЯТЬ ИЗ БЕТОНА МАРОК W_6 И ИЗОЛИРОВАТЬ. ПРЕДУСМОТРЕТЬ АНТИКОРРОЗИЙНУЮ ЗАЩИТУ СТАЛЬНЫХ КОНСТРУКЦИЙ.

4 НАРУЖНЫЕ СЕТИ ВОДОПРОВОДА ЗАПРОЕКТИРПОВАНЫ ИЗ СТАЛЬНЫХ ТРУБ ПО ГОСТ 10704-91, И ПОЛИЭТИЛЕНОВЫХ ТРУБ ПО ГОСТ 18599-2001.

5 ВЫПОЛНЯЮТСЯ АКТЫ ОСВИДЕТЕЛЬСТВОВАНИЯ СКРЫТЫХ РАБОТ НА СЛЕДУЮЩИЕ ВИДЫ РАБОТ: ПОДГОТОВКА ОСНОВАНИЯ ПОД ТРУБОПРОВОД, УСТРОЙСТВО КОЛОДЦЕВ, ГЕРМЕТИЗАЦИЯ МЕСТ ПРОХОДА ТРУБОПРОВОДОВ ЧЕРЕЗ СТЕНКИ КОЛОДЦЕВ, УСТРОЙСТВО ФУТЛЯРОВ, ЗАСЫПКА ТРУБОПРОВОДОВ.

6 ПРОИЗВОДСТВО И ПРИЕМКУ РАБОТ ВЫПОЛНЯТЬ В СООТВЕТСТВИИ С СП РК 4.01-103-2013.

НАСТОЯЩИЙ ПРОЕКТ СООТВЕТСТВУЕТ ТРЕБОВАНИЯМ ЭКОЛОГИЧЕСКИХ, САНИТАРНО-ГИГИЕНИЧЕСКИХ, ПРОТИВОПОЖАРНЫХ И ДРУГИХ НОРМ, ДЕЙСТВУЮЩИХ НА ТЕРРИТОРИИ РЕСПУБЛИКИ КАЗАХСТАН И ОБЕСПЕЧИВАЕТ БЕЗОПАСНУЮ ДЛЯ ЖИЗНИ И ЗДОРОВЬЯ ЛЮДЕЙ ЭКСПЛУАТАЦИЮ ОБЪЕКТА.

ГЛАВНЫЙ ИНЖЕНЕР ПРОЕКТА ШИДАЕВА И.Г.

ОСНОВНЫЕ ПОКАЗАТЕЛИ ПО СИСТЕМЕ ВОДОСНАБЖЕНИЯ

НАИМЕНОВАНИЕ СИСТЕМЫ	РАСЧЕТНЫЙ РАСХОД ВОДЫ			ПРИМЕЧАНИЕ
	$м^3$/сут	$м^3$/ч	л/сек	
В1	32,91	5,17	1,44	10 л/сек на пожаротушение

ВЕДОМОСТЬ ОСНОВНЫХ КОМПЛЕКТОВ РАБОЧИХ ЧЕРТЕЖЕЙ НРС3

МАРКА	НАИМЕНОВАНИЕ	ПРИМЕЧАНИЕ
ГП	ГЕНЕРАЛЬНЫЙ ПЛАН	
НВК	НАРУЖНЫЕ СЕТИ ВОДОСНАБЖЕНИЯ И КАНАЛИЗАЦИИ ПЛОЩАДОЧНЫЕ СЕТИ	

ВЕДОМОСТЬ РАБОЧИХ ЧЕРТЕЖЕЙ ОСНОВНОГО КОМПЛЕКТА НРС3-НВК

ЛИСТ	НАИМЕНОВАНИЕ	ПРИМЕЧАНИЕ
1	ОБЩИЕ ДАННЫЕ	
2	ПЛАН ПЛОЩАДКИ С СЕТЯМИ В1, В9, В10, К3	
3	СХЕМЫ СЕТЕЙ В1, В9, В10, К3	
4	ПРОДОЛЬНЫЕ ПРОФИЛИ СЕТИ В9 (ПОДВОДЯЩИЙ ТРУБОПРОВОД)	
5	ПРОДОЛЬНЫЕ ПРОФИЛИ СЕТИ В9 (ОТДВОДЯЩИЙ ТРУБОПРОВОД) ПРОДОЛЬНЫЕ ПРОФИЛИ СЕТИ В1	
6	ПРОДОЛЬНЫЕ ПРОФИЛИ СЕТИ В10 (ПЕРЕЛИВНОЙ ТРУБОПРОВОД)	
7	ПРОДОЛЬНЫЕ ПРОФИЛИ СЕТИ К3 (СПУСКНОЙ ТРУБОПРОВОД)	

ВЕДОМОСТЬ СПЕЦИФИКАЦИЙ

ЛИСТ	НАИМЕНОВАНИЕ	ПРИМЕЧАНИЕ
8	СПЕЦИФИКАЦИЯ СБОРНЫХ ЖЕЛЕЗОБЕТОННЫХ ЭЛЕМЕНТОВ СЕТЕЙ В1, В9	
9	СПЕЦИФИКАЦИЯ СБОРНЫХ ЖЕЛЕЗОБЕТОННЫХ ЭЛЕМЕНТОВ СЕТЕЙ К3	

ВЕДОМОСТЬ ССЫЛОЧНЫХ И ПРИЛАГАЕМЫХ ДОКУМЕНТОВ

ОБОЗНАЧЕНИЕ	НАИМЕНОВАНИЕ	ПРИМЕЧАНИЕ
	ССЫЛОЧНЫЕ ДОКУМЕНТЫ	
СНиП РК 4.01-02-2009	ВОДОСНАБЖЕНИЕ. НАРУЖНЫЕ СЕТИ И СООРУЖЕНИЯ	
СН РК 4.01-01-2011	ВОДООТВЕДЕНИЕ. НАРУЖНЫЕ СЕТИ И СООРУЖЕНИЯ	
СП РК 4.01-103-2013	НАРУЖНЫЕ СЕТИ И СООРУЖЕНИЯ ВОДОСНАБЖЕНИЯ	
	И КАНАЛИЗАЦИИ	
СН РК 4.01-05-2002	ИНСТРУКЦИЯ ПО ПРОЕКТИРОВАНИЮ И МОНТАЖУ СЕТЕЙ	
	ВОДОСНАБЖЕНИЯ И КАНАЛИЗАЦИИ ИЗ ПЛАСТМАССОВЫХ ТРУБ	
ГОСТ 18599-2001	ТРУБЫ НАПОРНЫЕ ИЗ ПОЛИЭТИЛЕНА. ТЕХНИЧЕСКИЕ УСЛОВИЯ	
ГОСТ 10704-91	ТРУБЫ СТАЛЬНЫЕ ЭЛЕКТРОСВАРНЫЕ ПРЯМОШОВНЫЕ.	
	ТЕХНИЧЕСКИЕ УСЛОВИЯ	
СЕРИЯ 4.901-8 В.1	ТРУБОПРОВОДНАЯ АРМАТУРА	
3.900.1-14, ВЫПУСК 1	ИЗДЕЛИЯ ЖЕЛЕЗОБЕТОННЫЕ ДЛЯ КРУГЛЫХ КОЛОДЦЕВ	
	ВОДОПРОВОДА И КАНАЛИЗАЦИИ	
ГОСТ 8267-2014	ЩЕБЕНЬ ИЗ ГОРНЫХ ПОРОД И ГРАВИЙ	
	ДЛЯ СТРОИТЕЛЬНЫХ РАБОТ. ТЕХНИЧЕСКИЕ УСЛОВИЯ	
ГОСТ 8736-2014	ПЕСОК ДЛЯ СТРОИТЕЛЬНЫХ РАБОТ. ТЕХНИЧЕСКИЕ УСЛОВИЯ	
	ПРИЛАГАЕМЫЕ ДОКУМЕНТЫ	
21.033-НРС3-НВК.СО	СПЕЦИФИКАЦИЯ ОБОРУДОВАНИЯ, ИЗДЕЛИЙ И МАТЕРИАЛОВ	2 ЛИСТА
21.033-НРС3-НВК.ВР	ВЕДОМОСТЬ ОБЪЕМОВ РАБОТ СЕТИ В1, В9	1 ЛИСТ
21.033-НРС3-НВК.ВР	ВЕДОМОСТЬ ОБЪЕМОВ РАБОТ СЕТИ В10, К3	1 ЛИСТ
21.033-НРС3-НВК-К3	КЛАПАН-ЗАХЛОПКА ø100	
21.033-НРС3-1	РЕЗЕРВУАРЫ ДЛЯ ВОДЫ ЕМК. 100 $М^3$.(ТП РК 100 РВ-2.3-2013)	
	АЛЬБОМ 1. ПОЯСНИТЕЛЬНАЯ ЗАПИСКА (ПЗ), ТЕХНОЛОГИ-	
	ЧЕСКИЕ РЕШЕНИЯ (ТХ)	
	АЛЬБОМ 2. АРХИТЕКТУРНО-СТРОИТЕЛЬНЫЕ РЕШЕНИЯ (АС)	
21.033-НРС3-УПФ	АЛЬБОМ. УПРОЩЕННЫЙ ФИЛЬТР-ПОГЛОТИТЕЛЬ	
21.033-НРС3-2	НАСОСНАЯ СТАНЦИЯ 3-ГО ПОДЪЕМА	
	АЛЬБОМ. ПОЯСНИТЕЛЬНАЯ ЗАПИСКА (ПЗ), АРХИТЕКТУРНО-	
	СТРОИТЕЛЬНЫЕ РЕШЕНИЯ (АС), ТЕХНОЛОГИЧЕСКИЕ	
	РЕШЕНИЯ (ТХ), ОТОПЛЕНИЕ И ВЕНТИЛЯЦИЯ (ОВ),	
	ЭЛЕКТРОСИЛОВОЕ ОБОРУДОВАНИЕ (ЭМ)	
21.033-НРС3-3	АЛЬБОМ. ВОДНАПОРНАЯ БАШНЯ V=15$М^3$ H=12М	
21.033-НРС3-7	УБОРНАЯ НА ОДНО ОЧКО	

СОГЛАСОВАНО

ИНЖ.

ВЗАМ. ИНВ. N°

ПОДП. И ДАТА

ИНВ. N° ПОДЛ.

ИЗМ.	КОЛ.УЧ.	ЛИСТ	N°ДОК.	ПОДП.	ДАТА
РАЗРАБОТАЛ		БИСЕНГАЛИЕВА			03.22
ПРОВЕРИЛ		ШИДАЕВА			03.22
НОРМ.КОНТР.		ИСКЕНДИРОВА			03.22
ГИП		ШИДАЕВА			03.22

21.033-НРС3-НВК

СТРОИТЕЛЬСТВО МАГИСТРАЛЬНЫХ СИСТЕМ ВОДОСНАБЖЕНИЯ С ПРОКЛАДКОЙ НОВЫЙ ВЕТКИ НАСЕЛЕННЫМ ПУНКТАМ ТОЛЕН, САУЛЕ, КАРАКАМЫС КАРАТОБИНСКОГО РАЙОНА ЗКО

ПЛОЩАДКА НАПОРНО-РЕГУЛИРУЮЩИХ СООРУЖЕНИЙ В С. ТОЛЕН

СТАДИЯ	ЛИСТ	ЛИСТОВ
РП	1	9

ОБЩИЕ ДАННЫЕ

ТОО "Уралводпроект" г.Уральск

ФОРМАТ А2

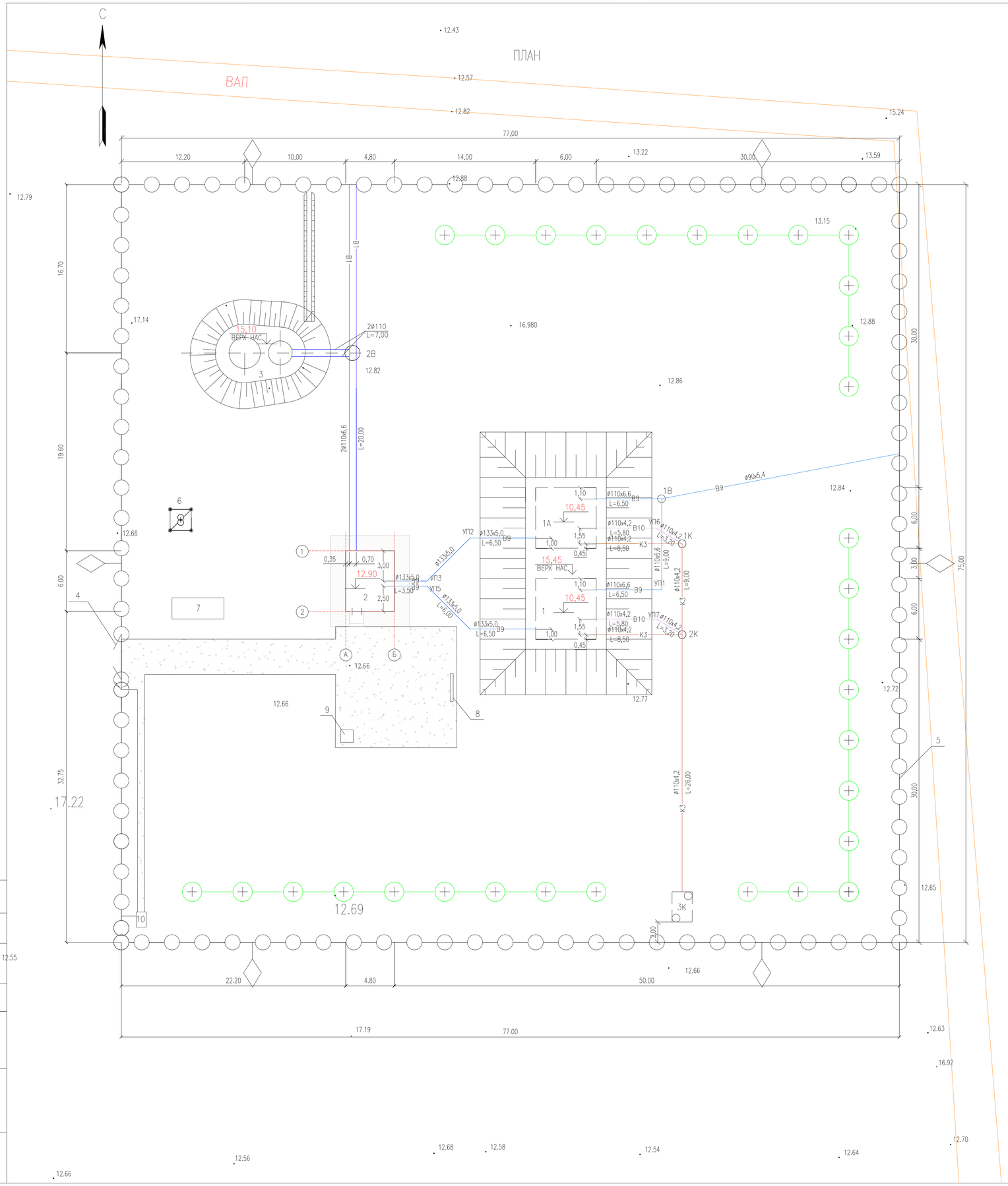

ЭКСПЛИКАЦИЯ ЗДАНИЙ И СООРУЖЕНИЙ

№ ПО ПЛАНУ	НАИМЕНОВАНИЕ ЗДАНИЙ И СООРУЖЕНИЙ	ПРИМЕЧАНИЕ
1, 1А	РЕЗЕРВУАРЫ ЧИСТОЙ ВОДЫ ЕМК. 100 $М^3$ 2 ШТ	ТП РК 2600 РВ-2.3-2013
2	НАСОСНАЯ СТАНЦИЯ 3-ГО ПОДЪЕМА	
3	ВОДОНАПОРНАЯ БАШНЯ ЕМК. 15 $М^3$ Нст=12 М	ТП 902-3-73.87
4	ВОРОТА С КАЛИТКОЙ	
5	МЕТАЛЛИЧЕСКОЕ ОГРАЖДЕНИЕ	
6	КТП	
7	ДИЗЕЛЬНАЯ	
8	ПОЖАРНЫЙ ЩИТ	
9	КОНТЕЙНЕР ДЛЯ МУСОРА	
10	УБОРНАЯ НА ОДНО ОЧКО	

УСЛОВНЫЕ ОБОЗНАЧЕНИЯ

- В1 — ПРОЕКТИРУЕМЫЙ ТРУБОПРОВОД ПИТЬЕВОЙ ВОДЫ
- В9 — ПРОЕКТИРУЕМЫЙ ТРУБОПРОВОД ПОДЗЕМНОЙ ВОДЫ
- В10 — ПРОЕКТИРУЕМЫЙ ПЕРЕЛИВНОЙ ТРУБОПРОВОД
- К3 — ПРОЕКТИРУЕМАЯ ПРОИЗВОДСТВЕННАЯ КАНАЛИЗАЦИЯ
- ○ — ПРОЕКТИРУЕМЫЙ КОЛОДЕЦ

УКАЗАНИЯ

1 ЗОНА САНИТАРНОЙ ОХРАНЫ (ЗСО) ВОДОПРОВОДНЫХ СООРУЖЕНИЙ ХОЗПИТЬЕВОГО НАЗНАЧЕНИЯ ПРЕДСТАВЛЕНА ПЕРВЫМ ПОЯСОМ.

ГРАНИЦА ЗСО ПЕРВОГО ПОЯСА ПРИНЯТА СОГЛАСНО СП N209 ОТ 16.03.15 Г. НА РАССТОЯНИИ ОТ СТЕН РЕЗЕРВУАРОВ 30 М, ОТ СТЕН НАСОСНОЙ СТАНЦИИ 15 М И БОЛЕЕ.

ТЕРРИТОРИЯ ЗСО ПЕРВОГО ПОЯСА ОГРАЖДЕНА ГЛУХИМ ОГРАЖДЕНИЕМ ВЫСОТОЙ 2,0 М И НА 0,5 М КОЛЮЧЕЙ ПРОВОЛОКОЙ В 4 РЯДА.

ПО ПЕРИМЕТРУ ОГРАЖДЕНИЯ НЕ БОЛЕЕ 50 М ПРЕДУСМОТРЕНА УСТАНОВКА ПРЕДУПРЕЖ-ДАЮЩИХ ЗНАКОВ ЗОНЫ САНИТАРНОЙ ОХРАНЫ ПЕРВОГО ПОЯСА

СОГЛАСОВАНО

ВЗАМ. ИНВ. N°

ПОДП. И ДАТА

ИНВ. N° ПОДЛ.

ИЗМ.	КОЛ.УЧ.	ЛИСТ	N°ДОК.	ПОДП.	ДАТА
РАЗРАБОТАЛ		БИСЕНГАЛИЕВА			03.22
ПРОВЕРИЛ		ШИДАЕВА			03.22
НОРМ.КОНТР.		ИСКЕНДИРОВА			03.22
ГИП		ШИДАЕВА			03.22

21.033-НРС3-НВК

СТРОИТЕЛЬСТВО МАГИСТРАЛЬНЫХ СИСТЕМ ВОДОСНАБЖЕНИЯ С ПРОКЛАДКОЙ НОВЫЙ ВЕТКИ НАСЕЛЕННЫМ ПУНКТАМ ТОЛЕН, САУЛЕ, КАРАКАМЫС КАРАТОБИНСКОГО РАЙОНА ЗКО

ПЛОЩАДКА НАПОРНО-РЕГУЛИРУЮЩИХ СООРУЖЕНИЙ В С. ТОЛЕН

СТАДИЯ	ЛИСТ	ЛИСТОВ
РП	2	

ПЛАН ПЛОЩАДКИ С СЕТЯМИ В1, В9, В10, К3

ТОО "Уралводпроект" г.Уральск

ФОРМАТ А1

СХЕМА ПОДВОДЯЩЕГО ТРУБОПРОВОДА В9

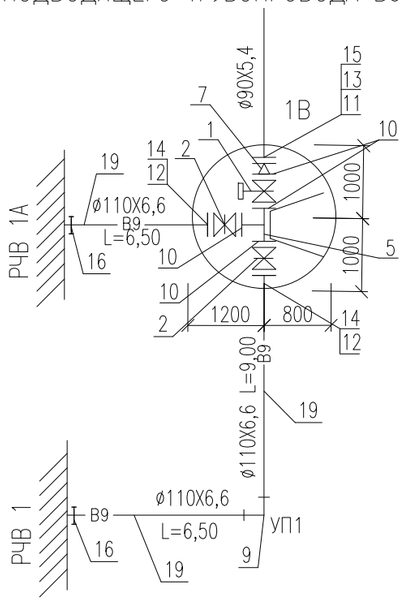

СХЕМА ОТДВОДЯЩЕГО ТРУБОПРОВОДА В9 ОТ РЕЗЕРВУАРОВ ДО НАСОСНОЙ СТАНЦИИ

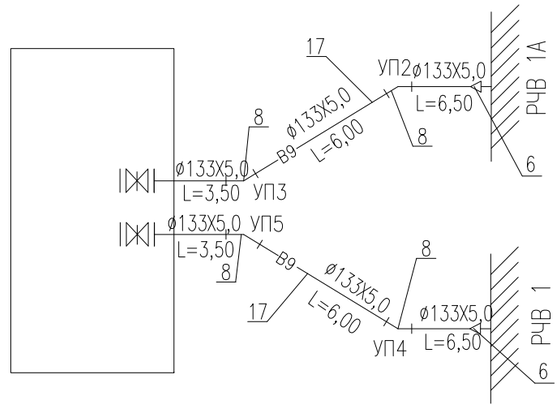

СХЕМА ПЕРЕЛИВНОГО ТРУБОПРОВОДА В10

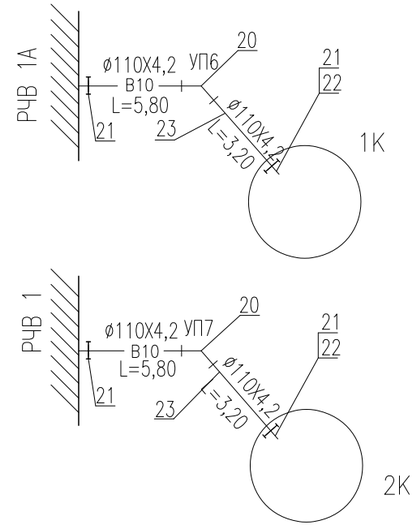

СХЕМА СПУСКНОГО ТРУБОПРОВОДА К3

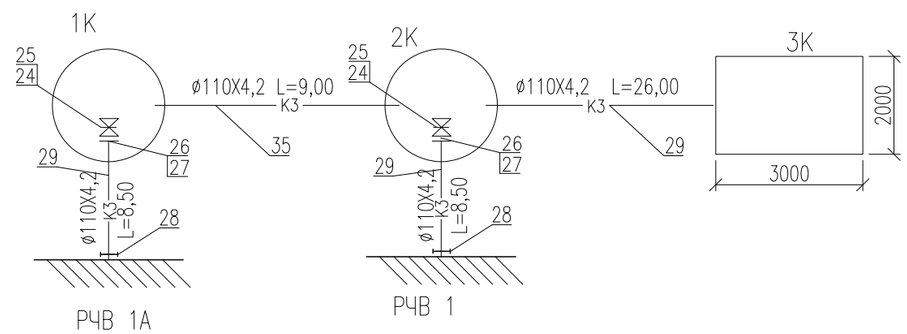

СХЕМА СЕТИ В1 ОТ НАСОСНОЙ СТАНЦИИ ДО ВОДОНАПОРНОЙ БАШНИ И ПОСЕЛКОВОЙ ВОДОПРОВОДНОЙ СЕТИ

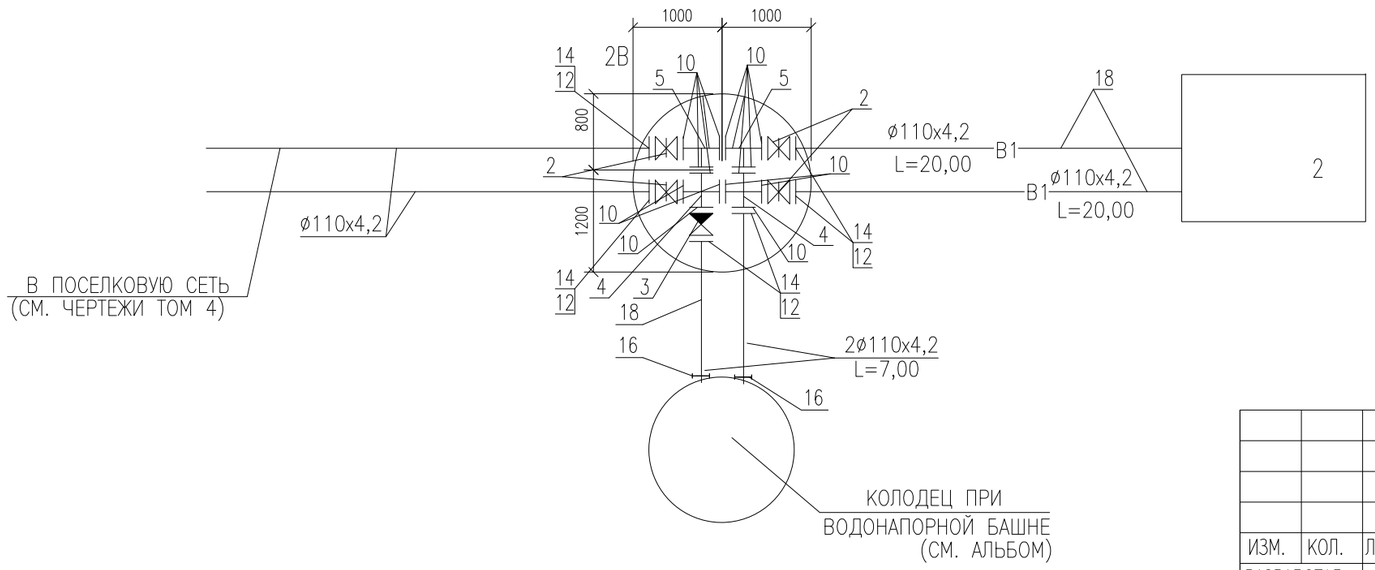

						21.033–НРС3–НВК
						СТРОИТЕЛЬСТВО МАГИСТРАЛЬНЫХ СИСТЕМ ВОДОСНАБЖЕНИЯ С ПРОКЛАДКОЙ НОВЫЙ ВЕТКИ НАСЕЛЕННЫМ ПУНКТАМ ТОЛЕН, САУЛЕ, КАРАКАМЫС КАРАТОБИНСКОГО РАЙОНА ЗКО
ИЗМ.	КОЛ.	ЛИСТ	N ДОК.	ПОДПИСЬ	ДАТА	
РАЗРАБОТАЛ		БИСЕНГАЛИЕВА			03.22	ПЛОЩАДКА НАПОРНО–РЕГУЛИРУЮЩИХ СООРУЖЕНИЙ В С. ТОЛЕН
ПРОВЕРИЛ		ШИДАЕВА			03.22	
НОРМ.КОНТР.		ИСКЕНДИРОВА			03.22	
ГИП		ШИДАЕВА			03.22	СХЕМЫ СЕТЕЙ В1, В9, В10, К3

СТАДИЯ	ЛИСТ	ЛИСТОВ
РП	3	

ТОО "УРАЛВОДПРОЕКТ" Г. УРАЛЬСК

СОГЛАСОВАНО

ВЗАМ. ИНВ. N°

ПОДП. И ДАТА

ИНВ. N° ПОДП.

ФОРМАТ А3

ПРОФИЛЬ ПОДВОДЯЩЕГО ТРУБОПРОВОДА
ОТ КОЛОДЦА 1В ДО РЕЗЕРВУАРА 1

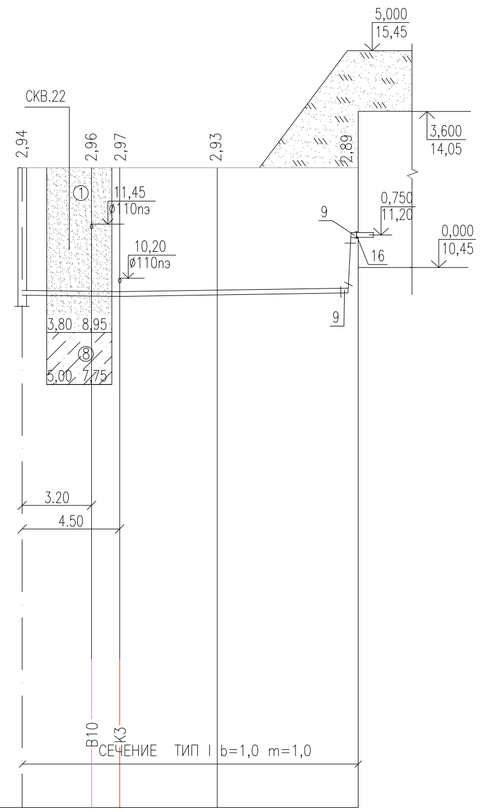

ПРОФИЛЬ ПОДВОДЯЩЕГО ТРУБОПРОВОДА
ОТ КОЛОДЦА 1В ДО РЕЗЕРВУАРА 1А

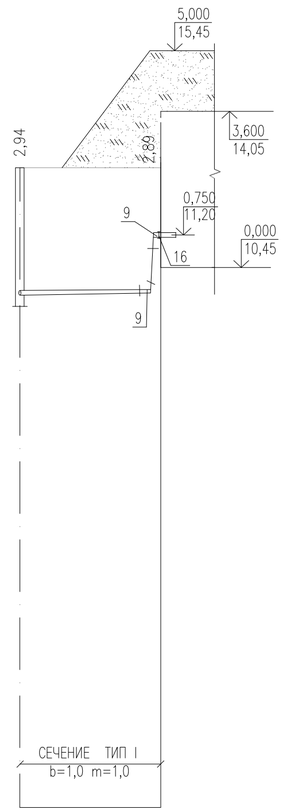

М 1:200 ПО ГОРИЗОНТАЛИ
М 1:100 ПО ВЕРТИКАЛИ

ПРОЕКТНАЯ ОТМЕТКА НИЗА ИЛИ ЛОТКА ТРУБЫ, М	9,81	9,79	9,78	9,82	9,86	9,81	9,86
ПРОЕКТНАЯ ОТМЕТКА ЗЕМЛИ, М	12,75	12,75	12,75	12,75	12,75	12,75	12,75
НАТУРНАЯ ОТМЕТКА ЗЕМЛИ, М							
ОБОЗНАЧЕНИЕ ТРУБЫ И ТИП ИЗОЛЯЦИИ	ТРУБА ПОЛИЭТИЛЕНОВАЯ ПЭ100 SDR17-110x6,6 ГОСТ 18599-2001					ТРУБА ПОЛИЭТИЛЕНОВАЯ ПЭ100 SDR17-110x6,6 ГОСТ 18599-2001	
ОСНОВАНИЕ	ЕСТЕСТВЕННОЕ					ЕСТЕСТВЕННОЕ	
УКЛОН,‰ ; ДЛИНА, М	4,5	6	7		11,0	8	6,50
РАССТОЯНИЕ, М	9,00			6,50		6,50	
НОМЕР КОЛОДЦА, ТОЧКИ, УГЛА ПОВОРОТА	1В			УП1	РЕЗЕРВУАР 1	1В	РЕЗЕРВУАР 1А

ТИПОВОЕ ПОПЕРЕЧНОЕ СЕЧЕНИЕ ТРАНШЕИ

ТИП I

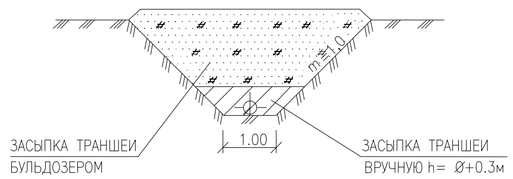

УСЛОВНЫЕ ОБОЗНАЧЕНИЯ ГРУНТОВ:

① — ПЕСОК МЕЛКОЗЕРНИСТЫЙ, ТЕМНО-БУРО-СЕРЫЙ, СВЕТЛО-КОРИЧНЕВЫЙ, МАЛОВЛАЖНЫЙ, РЫХЛЫЙ, ПРОСАДОЧНЫЙ, С ПРОСЛОЯМИ ПЕСЧАНИСТОГО СУГЛИНКА, СРЕДНЕСЖИМАЕМЫЙ

⑧ — СУПЕСЬ ПЕСЧАНИСТАЯ БУРО-КОРИЧНЕВАЯ, БУРАЯ, ВЛАЖНАЯ, МЯГКО-ТЕКУЧЕПЛАСТИЧНАЯ, НЕПРОСАДОЧНАЯ, ПОВЫШЕННОСЖИМАЕМАЯ

УКАЗАНИЯ:

1 РАБОЧЕЕ ДАВЛЕНИЕ ТРУБОПРОВОДА – 0,6 МПа,
ИСПЫТАТЕЛЬНОЕ – 0,75 МПа,
2 СПЕЦИФИКАЦИИ СБОРНЫХ ЖЕЛЕЗОБЕТОННЫХ ЭЛЕМЕНТОВ СМОТРИ ЛИСТ. 9
3 ПОВЕРХНОСТЬ ЗЕМЛИ ВОГРУГ ЛЮКОВ КОЛОДЦЕВ НА 0,3 М ШИРЕ ПАЗУХ ДОЛЖНА БЫТЬ СПЛАНИРОВАНА С УКЛОНОМ 0,03 ОТ КОЛОДЦА
4 ВСЕ ЖЕЛЕЗОБЕТОННЫЕ ИЗДЕЛИЯ ОБМАЗЫВАЮТСЯ ГОРЯЧЕЙ БИТУМНОЙ МАСТИКОЙ ЗА 2 РАЗА ОБЩЕЙ ТОЛЩИНОЙ 5 мм ПО ХОЛОДНОЙ ГРУНТОВКЕ
5 ДАННЫЙ ЧЕРТЕЖ СМОТРЕТЬ СОВМЕСНО С ЛИСТАМИ 2, 3
6 ПРЕДУСМОТРЕТЬ ТРАМБОВАНИЕ ГРУНТА В ОСНОВАНИИ КОЛОДЦА НА ГЛУБИНУ 0,3М

СОГЛАСОВАНО

ВЗАМ. ИНВ. N°

ПОДП. И ДАТА

ИНВ. N° ПОДЛ.

ИЗМ.	КОЛ.УЧ.	ЛИСТ	N°ДОК.	ПОДП.	ДАТА
РАЗРАБОТАЛ		БИСЕНГАЛИЕВА			03.22
ПРОВЕРИЛ		ШИДАЕВА			03.22
Н. КОНТРОЛЬ		ИСКЕНДИРОВА			03.22
ГИП		ШИДАЕВА			03.22

21.033-НРС3-НВК

СТРОИТЕЛЬСТВО МАГИСТРАЛЬНЫХ СИСТЕМ ВОДОСНАБЖЕНИЯ С ПРОКЛАДКОЙ НОВЫЙ ВЕТКИ НАСЕЛЕННЫМ ПУНКТАМ ТОЛЕН, САУЛЕ, КАРАКАМЫС КАРАТОБИНСКОГО РАЙОНА ЗКО

ПЛОЩАДКА НАПОРНО-РЕГУЛИРУЮЩИХ СООРУЖЕНИЙ В С. ТОЛЕН

СТАДИЯ	ЛИСТ	ЛИСТОВ
РП	4	

ПРОДОЛЬНЫЕ ПРОФИЛИ СЕТИ В9 (ПОДВОДЯЩИЙ ТРУБОПРОВОД)

ТОО "Уралводпроект" г.Уральск

URALVODPROECT

ФОРМАТ А420Х1051

ПРОФИЛЬ СЕТИ В9
ОТВОДЯЩЕГО ТРУБОПРОВОДА
ОТ РЕЗЕРВУАРА 1 ДО НАСОСНОЙ СТАНЦИИ

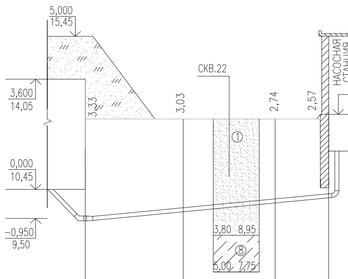

ПРОФИЛЬ СЕТИ В9
ОТВОДЯЩЕГО ТРУБОПРОВОДА
ОТ РЕЗЕРВУАРА 1А ДО НАСОСНОЙ СТАНЦИИ

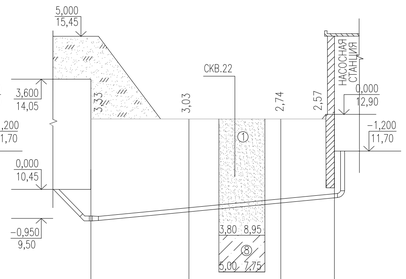

ПРОФИЛЬ СЕТИ В1
ОТ НАСОСНОЙ СТАНЦИИ ДО ВОДОНАПОРНОЙ БАШНИ

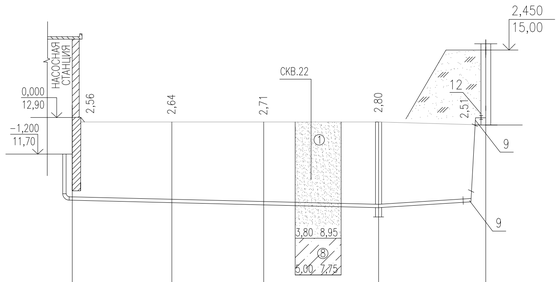

М 1:200 ПО ГОРИЗОНТАЛИ
М 1:100 ПО ВЕРТИКАЛИ

	СЕЧЕНИЕ ТИП b=1,0 m=1,0		СЕЧЕНИЕ ТИП II b=1,0 m=1,2	
ПРОЕКТНАЯ ОТМЕТКА НИЗА ИЛИ ЛОТКА ТРУБЫ, М	9,43	9,72	10,00	10,18
ПРОЕКТНАЯ ОТМЕТКА ЗЕМЛИ, М	12,75	12,75	12,75	12,75
НАТУРНАЯ ОТМЕТКА ЗЕМЛИ, М				
ОБОЗНАЧЕНИЕ ТРУБЫ И ТИП ИЗОЛЯЦИИ	ТРУБА СТАЛЬНАЯ ЭЛЕКТРОСВАРНАЯ ø133Х5,0 ГОСТ10704-91 ИЗОЛЯЦИЯ УСИЛЕННАЯ БИТУМНО-РЕЗИНОВАЯ			
ОСНОВАНИЕ	ЕСТЕСТВЕННОЕ			
УКЛОН,‰ ; ДЛИНА, М	16		16,00	
РАССТОЯНИЕ, М	6,50	6,00	3,50	
НОМЕР КОЛОДЦА, ТОЧКИ, УГЛА ПОВОРОТА	РЕЗЕРВУАР 1	УП4	УП5	НАС. СТАНЦИЯ

	СЕЧЕНИЕ ТИП b=1,0 m=1,0		СЕЧЕНИЕ ТИП II b=1,0 m=1,2	
ПРОЕКТНАЯ ОТМЕТКА НИЗА ИЛИ ЛОТКА ТРУБЫ, М	9,43	9,72	10,01	10,18
ПРОЕКТНАЯ ОТМЕТКА ЗЕМЛИ, М	12,75	12,75	12,75	12,75
ОБОЗНАЧЕНИЕ ТРУБЫ И ТИП ИЗОЛЯЦИИ	ТРУБА СТАЛЬНАЯ ЭЛЕКТРОСВАРНАЯ ø133Х5,0 ГОСТ10704-91 ИЗОЛЯЦИЯ УСИЛЕННАЯ БИТУМНО-РЕЗИНОВАЯ			
ОСНОВАНИЕ	ЕСТЕСТВЕННОЕ			
УКЛОН,‰ ; ДЛИНА, М	16		16,00	
РАССТОЯНИЕ, М	6,50	6,00	3,50	
НОМЕР КОЛОДЦА, ТОЧКИ, УГЛА ПОВОРОТА	РЕЗЕРВУАР 1А	УП2	УП3	НАС. СТАНЦИЯ

	СЕЧЕНИЕ ТИП II b=1,0 m=1,2			
ПРОЕКТНАЯ ОТМЕТКА НИЗА ИЛИ ЛОТКА ТРУБЫ, М	10,19	10,11	10,04	9,95	10,14
ПРОЕКТНАЯ ОТМЕТКА ЗЕМЛИ, М	12,75	12,75	12,75	12,75	12,65
ОБОЗНАЧЕНИЕ ТРУБЫ И ТИП ИЗОЛЯЦИИ	ТРУБА ПОЛИЭТИЛЕНОВАЯ ПЭ100 SDR26-2ø110Х4,2 ГОСТ 18599-2001		ТРУБА ПОЛИЭТИЛЕНОВАЯ ПЭ100 SDR26-ø110Х4,2 ГОСТ 18599-2001	
ОСНОВАНИЕ	ЕСТЕСТВЕННОЕ		ЕСТЕСТВЕННОЕ	
УКЛОН,‰ ; ДЛИНА, М	20,00	12	27	7,00
РАССТОЯНИЕ, М	20,00		7,00	
НОМЕР КОЛОДЦА, ТОЧКИ, УГЛА ПОВОРОТА	НАС. СТАНЦИЯ		2В	В.Б

ТИПОВОЕ ПОПЕРЕЧНОЕ СЕЧЕНИЕ ТРАНШЕИ

УСЛОВНЫЕ ОБОЗНАЧЕНИЯ ГРУНТОВ:

① — ПЕСОК МЕЛКОЗЕРНИСТЫЙ, ТЕМНО-БУРО-СЕРЫЙ, СВЕТЛО-КОРИЧНЕВЫЙ, МАЛОВЛАЖНЫЙ, РЫХЛЫЙ, ПРОСАДОЧНЫЙ, С ПРОСЛОЯМИ ПЕСЧАНИСТОГО СУГЛИНКА, СРЕДНЕСЖИМАЕМЫЙ

② — СУПЕСЬ ПЕСЧАНИСТАЯ БУРО-КОРИЧНЕВАЯ, БУРАЯ, ВЛАЖНАЯ, МЯГКО-ТЕКУЧЕПЛАСТИЧНАЯ, НЕПРОСАДОЧНАЯ, ПОВЫШЕННОСЖИМАЕМАЯ

УКАЗАНИЯ:

1 СПЕЦИФИКАЦИИ СБОРНЫХ ЖЕЛЕЗОБЕТОННЫХ ЭЛЕМЕНТОВ СМОТРИ ЛИСТ. 8

2 ПОВЕРХНОСТЬ ЗЕМЛИ ВОГРУГ ЛЮКОВ КОЛОДЦЕВ НА 0,3 М ШИРЕ ПАЗУХ ДОЛЖНА БЫТЬ СПЛАНИРОВАНА С УКЛОНОМ 0,03 ОТ КОЛОДЦА

3 ВСЕ ЖЕЛЕЗОБЕТОННЫЕ ИЗДЕЛИЯ ОБМАЗЫВАЮТСЯ ГОРЯЧЕЙ БИТУМНОЙ МАСТИКОЙ ЗА 2 РАЗА ОБЩЕЙ ТОЛЩИНОЙ 5 мм ПО ХОЛОДНОЙ ГРУНТОВКЕ

4 ДАННЫЙ ЧЕРТЕЖ СМОТРЕТЬ СОВМЕСНО С ЛИСТАМИ 2, 3

5 ПРЕДУСМОТРЕТЬ ТРАМБОВАНИЕ ГРУНТА В ОСНОВАНИИ КОЛОДЦА НА ГЛУБИНУ 0,3М

СОГЛАСОВАНО

ВЗАМ. ИНВ. №

ПОДП. И ДАТА

ИНВ. № ПОДЛ.

ИЗМ.	КОЛ.УЧ.	ЛИСТ	№ДОК.	ПОДП.	ДАТА
РАЗРАБОТАЛ		БИСЕНГАЛИЕВА			03.22
ПРОВЕРИЛ		ШИДАЕВА			03.22
Н. КОНТРОЛЬ		ИСКЕНДИРОВА			03.22
ГИП		ШИДАЕВА			03.22

21.033-НРС3-НВК

СТРОИТЕЛЬСТВО МАГИСТРАЛЬНЫХ СИСТЕМ ВОДОСНАБЖЕНИЯ С ПРОКЛАДКОЙ НОВЫЙ ВЕТКИ НАСЕЛЕННЫМ ПУНКТАМ ТОЛЕН, САУЛЕ, КАРАКАМЫС КАРАТОБИНСКОГО РАЙОНА ЗКО

ПЛОЩАДКА НАПОРНО-РЕГУЛИРУЮЩИХ СООРУЖЕНИЙ В С. ТОЛЕН

СТАДИЯ	ЛИСТ	ЛИСТОВ
РП	5	

ПРОДОЛЬНЫЕ ПРОФИЛИ СЕТИ В9 (ОТВОДЯЩИЙ ТРУБОПРОВОД)
ПРОДОЛЬНЫЕ ПРОФИЛИ СЕТИ В1

ТОО "Уралводпроект" г.Уральск

ФОРМАТ А420х841

ПРОФИЛЬ ПЕРЕЛИВНОГО ТРУБОПРОВОДА ОТ РЕЗЕРВУАРА 1 ДО КОЛОДЦА 2К

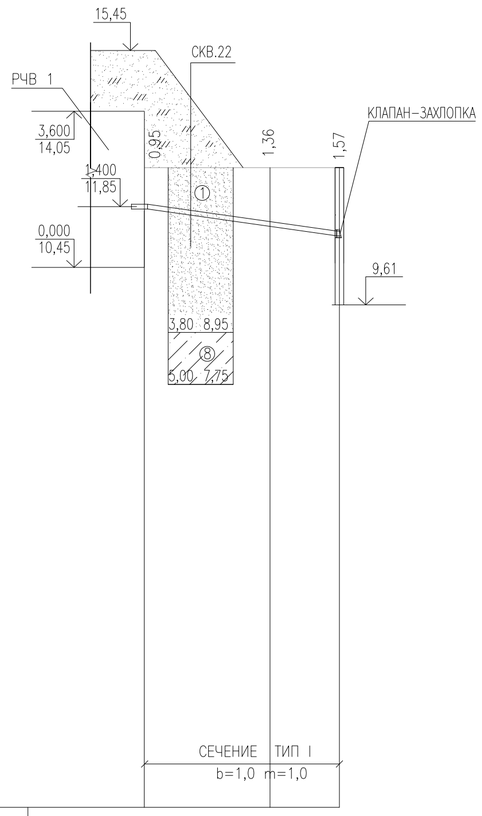

М 1:200 ПО ГОРИЗОНТАЛИ
М 1:100 ПО ВЕРТИКАЛИ

ПРОФИЛЬ ПЕРЕЛИВНОГО ТРУБОПРОВОДА ОТ РЕЗЕРВУАРА 1А ДО КОЛОДЦА 1К

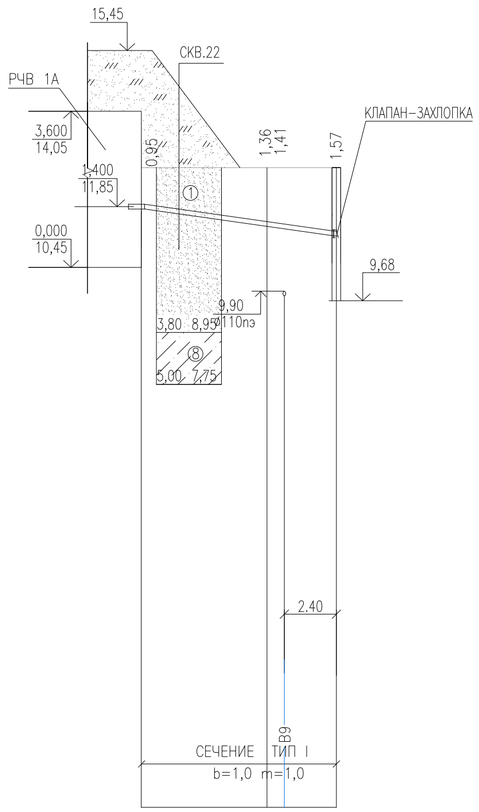

ПРОЕКТНАЯ ОТМЕТКА НИЗА ИЛИ ЛОТКА ТРУБЫ, М	11,80	11,39	11,18
ПРОЕКТНАЯ ОТМЕТКА ЗЕМЛИ, М	12,75	12,75	12,75
НАТУРНАЯ ОТМЕТКА ЗЕМЛИ, М			
ОБОЗНАЧЕНИЕ ТРУБЫ И ТИП ИЗОЛЯЦИИ	ТРУБА ПОЛИЭТИЛЕНОВАЯ ПЭ100 SDR26–110х4,2 ГОСТ 18599–2001		
ОСНОВАНИЕ	ЕСТЕСТВЕННОЕ		
УКЛОН,‰ ; ДЛИНА, М	9	69	
РАССТОЯНИЕ, М	5,80	3,20	
НОМЕР КОЛОДЦА, ТОЧКИ, УГЛА ПОВОРОТА	РЕЗЕРВУАР 1	УП7	2К

ПРОЕКТНАЯ ОТМЕТКА НИЗА ИЛИ ЛОТКА ТРУБЫ, М	11,80	11,39 11,34	11,18
ПРОЕКТНАЯ ОТМЕТКА ЗЕМЛИ, М	12,75	12,75 12,75	12,75
ОБОЗНАЧЕНИЕ ТРУБЫ И ТИП ИЗОЛЯЦИИ	ТРУБА ПОЛИЭТИЛЕНОВАЯ ПЭ100 SDR26–110х4,2 ГОСТ 18599–2001		
ОСНОВАНИЕ	ЕСТЕСТВЕННОЕ		
УКЛОН,‰ ; ДЛИНА, М	9	69	
РАССТОЯНИЕ, М	5,80	3,20	
НОМЕР КОЛОДЦА, ТОЧКИ, УГЛА ПОВОРОТА	РЕЗЕРВУАР 1А	УП6	1К

ТИПОВОЕ ПОПЕРЕЧНОЕ СЕЧЕНИЕ ТРАНШЕИ

ТИП I

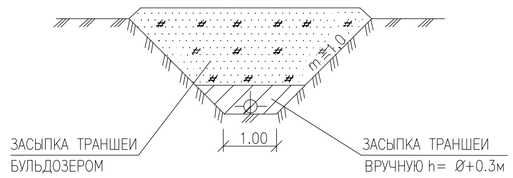

УСЛОВНЫЕ ОБОЗНАЧЕНИЯ ГРУНТОВ:

① — ПЕСОК МЕЛКОЗЕРНИСТЫЙ, ТЕМНО–БУРО–СЕРЫЙ, СВЕТЛО–КОРИЧНЕВЫЙ, МАЛОВЛАЖНЫЙ, РЫХЛЫЙ, ПРОСАДОЧНЫЙ, С ПРОСЛОЯМИ ПЕСЧАНИСТОГО СУГЛИНКА, СРЕДНЕСЖИМАЕМЫЙ

⑧ — СУПЕСЬ ПЕСЧАНИСТАЯ БУРО–КОРИЧНЕВАЯ, БУРАЯ, ВЛАЖНАЯ, МЯГКО–ТЕКУЧЕПЛАСТИЧНАЯ, НЕПРОСАДОЧНАЯ, ПОВЫШЕННОСЖИМАЕМАЯ

УКАЗАНИЯ:

1 СПЕЦИФИКАЦИИ СБОРНЫХ ЖЕЛЕЗОБЕТОННЫХ ЭЛЕМЕНТОВ СМОТРИ ЛИСТ 9

2 ПОВЕРХНОСТЬ ЗЕМЛИ ВОГРУГ ЛЮКОВ КОЛОДЦЕВ НА 0,3 М ШИРЕ ПАЗУХ ДОЛЖНА БЫТЬ СПЛАНИРОВАНА С УКЛОНОМ 0,03 ОТ КОЛОДЦА

3 ВСЕ ЖЕЛЕЗОБЕТОННЫЕ ИЗДЕЛИЯ ОБМАЗЫВАЮТСЯ ГОРЯЧЕЙ БИТУМНОЙ МАСТИКОЙ ЗА 2 РАЗА ОБЩЕЙ ТОЛЩИНОЙ 5 мм ПО ХОЛОДНОЙ ГРУНТОВКЕ

4 ДАННЫЙ ЧЕРТЕЖ СМОТРЕТЬ СОВМЕСНО С ЛИСТАМИ 2, 3

5 ПРЕДУСМОТРЕТЬ ТРАМБОВАНИЕ ГРУНТА В ОСНОВАНИИ КОЛОДЦА НА ГЛУБИНУ 0,3М

СОГЛАСОВАНО

ВЗАМ. ИНВ. N°

ПОДП. И ДАТА

ИНВ. N° ПОДЛ.

ИЗМ.	КОЛ.УЧ.	ЛИСТ	N°ДОК.	ПОДП.	ДАТА
РАЗРАБОТАЛ		БИСЕНГАЛИЕВА			03.22
ПРОВЕРИЛ		ШИДАЕВА			03.22
Н. КОНТРОЛЬ		ИСКЕНДИРОВА			03.22
ГИП		ШИДАЕВА			03.22

21.033–НРС3–НВК

СТРОИТЕЛЬСТВО МАГИСТРАЛЬНЫХ СИСТЕМ ВОДОСНАБЖЕНИЯ С ПРОКЛАДКОЙ НОВЫЙ ВЕТКИ НАСЕЛЕННЫМ ПУНКТАМ ТОЛЕН, САУЛЕ, КАРАКАМЫС КАРАТОБИНСКОГО РАЙОНА ЗКО

ПЛОЩАДКА НАПОРНО–РЕГУЛИРУЮЩИХ СООРУЖЕНИЙ В С. ТОЛЕН

СТАДИЯ	ЛИСТ	ЛИСТОВ
РП	6	

ПРОДОЛЬНЫЕ ПРОФИЛИ СЕТИ В10 (ПЕРЕЛИВНОЙ ТРУБОПРОВОД)

ТОО "Уралводпроект" г.Уральск

ФОРМАТ А2

ПРОФИЛЬ СПУСКНОГО ТРУБОПРОВОДА ОТ РЕЗЕРВУАРА 1А ДО КОЛОДЦА 3К

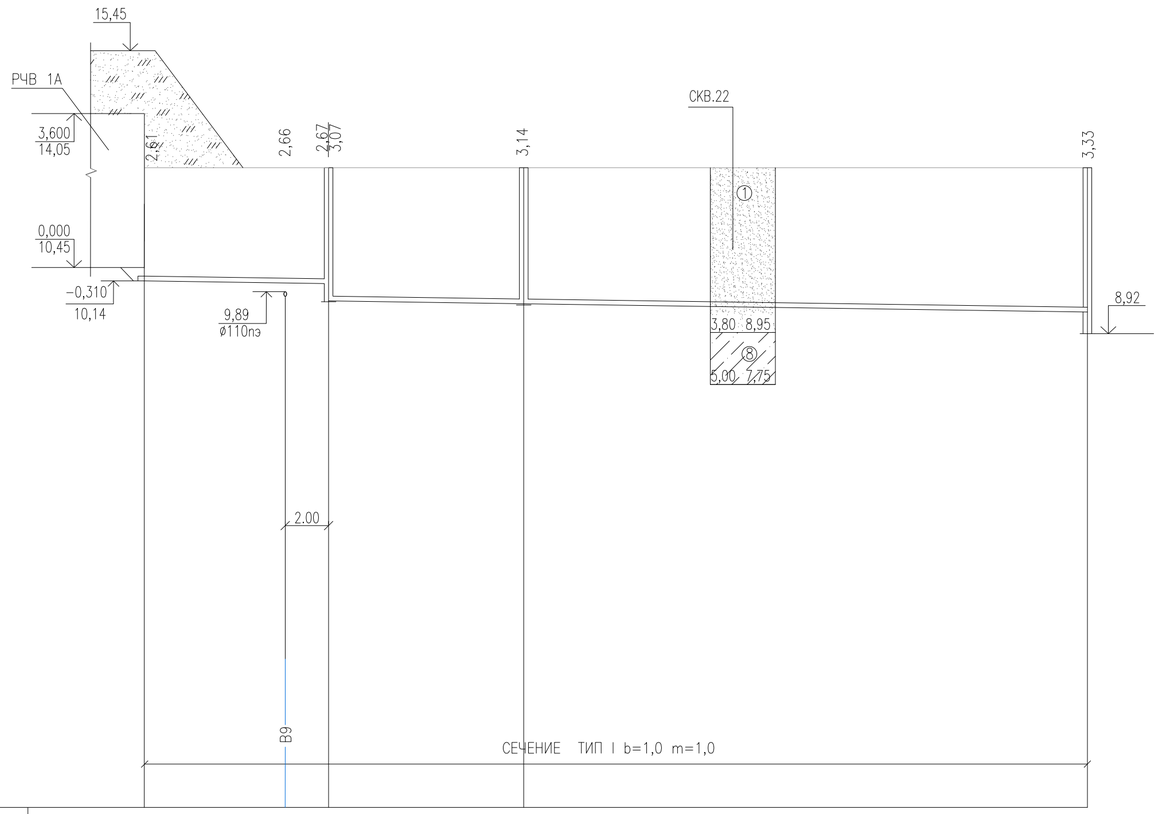

М 1:200 ПО ГОРИЗОНТАЛИ
М 1:100 ПО ВЕРТИКАЛИ

ПРОФИЛЬ СПУСКНОГО ТРУБОПРОВОДА ОТ РЕЗЕРВУАРА 1 ДО КОЛОДЦА 2К

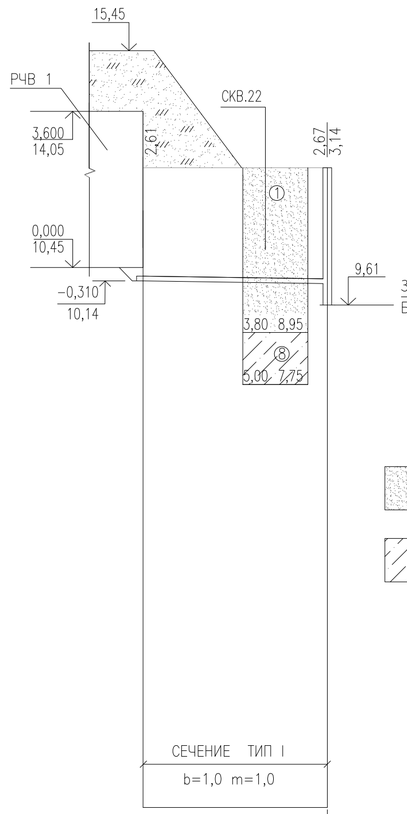

ТИПОВОЕ ПОПЕРЕЧНОЕ СЕЧЕНИЕ ТРАНШЕИ

ТИП I

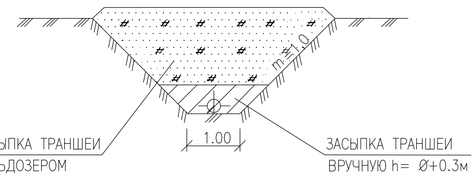

УСЛОВНЫЕ ОБОЗНАЧЕНИЯ ГРУНТОВ:

① — ПЕСОК МЕЛКОЗЕРНИСТЫЙ, ТЕМНО-БУРО-СЕРЫЙ, СВЕТЛО-КОРИЧНЕВЫЙ, МАЛОВЛАЖНЫЙ, РЫХЛЫЙ, ПРОСАДОЧНЫЙ, С ПРОСЛОЯМИ ПЕСЧАНИСТОГО СУГЛИНКА, СРЕДНЕСЖИМАЕМЫЙ

⑧ — СУПЕСЬ ПЕСЧАНИСТАЯ БУРО-КОРИЧНЕВАЯ, БУРАЯ, ВЛАЖНАЯ, МЯГКО-ТЕКУЧЕПЛАСТИЧНАЯ, НЕПРОСАДОЧНАЯ, ПОВЫШЕННОСЖИМАЕМАЯ

УКАЗАНИЯ:

1 СПЕЦИФИКАЦИИ СБОРНЫХ ЖЕЛЕЗОБЕТОННЫХ ЭЛЕМЕНТОВ СМОТРИ ЛИСТ 9

2 ПОВЕРХНОСТЬ ЗЕМЛИ ВОГРУГ ЛЮКОВ КОЛОДЦЕВ НА 0,3 М ШИРЕ ПАЗУХ ДОЛЖНА БЫТЬ СПЛАНИРОВАНА С УКЛОНОМ 0,03 ОТ КОЛОДЦА

3 ВСЕ ЖЕЛЕЗОБЕТОННЫЕ ИЗДЕЛИЯ ОБМАЗЫВАЮТСЯ ГОРЯЧЕЙ БИТУМНОЙ МАСТИКОЙ ЗА 2 РАЗА ОБЩЕЙ ТОЛЩИНОЙ 5 мм ПО ХОЛОДНОЙ ГРУНТОВКЕ

4 ДАННЫЙ ЧЕРТЕЖ СМОТРЕТЬ СОВМЕСНО С ЛИСТАМИ 2, 3

5 ПРЕДУСМОТРЕТЬ ТРАМБОВАНИЕ ГРУНТА В ОСНОВАНИИ КОЛОДЦА НА ГЛУБИНУ 0,3М

ПРОЕКТНАЯ ОТМЕТКА НИЗА ИЛИ ЛОТКА ТРУБЫ, М	10,14	10,09	10,08 / 9,68	9,61	9,42	10,14	10,08 / 9,81
ПРОЕКТНАЯ ОТМЕТКА ЗЕМЛИ, М	12,75	12,75	12,75	12,75	12,75	12,75	12,75
НАТУРНАЯ ОТМЕТКА ЗЕМЛИ, М							
ОБОЗНАЧЕНИЕ ТРУБЫ И ТИП ИЗОЛЯЦИИ	ТРУБА ПОЛИЭТИЛЕНОВАЯ ПЭ100 SDR26-110x4,2 ГОСТ 18599-2001					ТРУБА ПОЛИЭТИЛЕНОВАЯ ПЭ100 SDR26-110x4,2 ГОСТ 18599-2001	
ОСНОВАНИЕ	ЕСТЕСТВЕННОЕ					ЕСТЕСТВЕННОЕ	
УКЛОН,‰ ; ДЛИНА, М	7 / 8,50		7 / 35,00			7 / 8,50	
РАССТОЯНИЕ, М	8,50		9,00	26,00		8,50	
НОМЕР КОЛОДЦА, ТОЧКИ, УГЛА ПОВОРОТА	РЕЗЕРВУАР 1А	1К	2К		3К	РЕЗЕРВУАР 1	2К

СОГЛАСОВАНО

ВЗАМ. ИНВ. N°

ПОДП. И ДАТА

ИНВ. N° ПОДЛ.

ИЗМ.	КОЛ.УЧ.	ЛИСТ	N°ДОК.	ПОДП.	ДАТА
РАЗРАБОТАЛ		БИСЕНГАЛИЕВА			03.22
ПРОВЕРИЛ		ШИДАЕВА			03.22
Н. КОНТРОЛЬ		ИСКЕНДИРОВА			03.22
ГИП		ШИДАЕВА			03.22

21.033-НРС3-НВК

СТРОИТЕЛЬСТВО МАГИСТРАЛЬНЫХ СИСТЕМ ВОДОСНАБЖЕНИЯ С ПРОКЛАДКОЙ НОВЫЙ ВЕТКИ НАСЕЛЕННЫМ ПУНКТАМ ТОЛЕН, САУЛЕ, КАРАКАМЫС КАРАТОБИНСКОГО РАЙОНА ЗКО

ПЛОЩАДКА НАПОРНО-РЕГУЛИРУЮЩИХ СООРУЖЕНИЙ В С. ТОЛЕН

СТАДИЯ	ЛИСТ	ЛИСТОВ
РП	7	

ПРОДОЛЬНЫЕ ПРОФИЛИ СЕТИ К3 (СПУСКНОЙ ТРУБОПРОВОД)

ТОО "Уралводпроект" г.Уральск

ФОРМАТ А3х3

СПЕЦИФИКАЦИЯ СБОРНЫХ ЖЕЛЕЗОБЕТОННЫХ ЭЛЕМЕНТОВ И БЕТОНА

N КОЛОДЦА ПО ПЛАНУ	МАРКА КОЛОДЦА ПО ГРУНТОВЫМ УСЛОВИЯМ	ДИАМЕТРЫ ТРУБОПРОВОДОВ ММ		ДИАМЕТР КОЛОДЦА Дк ММ	ПОЛНАЯ ГЛУБИНА КОЛОДЦА ПО ПРОФИЛЮ, Н ММ	ВЫСОТА РАБОЧЕЙ ЧАСТИ Нр ММ	ВЫСОТА ГОРЛОВИНЫ С ПЕРЕКРЫТИЕМ,Н ММ	РАСХОД МАТЕРИАЛОВ														
									ДНИЩЕ		РАБОЧАЯ ЧАСТЬ				ПЛИТА ПЕРЕКРЫТИЯ		ГОРЛОВИНА				
									СБОРНЫЕ ЖЕЛЕЗОБЕТОННЫЕ ЭЛЕМЕНТЫ, СЕРИЯ 3.900-1-14, ВЫП. 1												
		Ду	dy					ОБЪЕМ БЕТОНА НА УПОРЫ, М3	ПН 15	ПН 20	КС 15.6-С	КС 15.9-С	КС 20.6-С	КС 20.9-С	1ПП 15-2	1ПП 20-2	КО6	КС 7.3-С	КИРПИЧНАЯ КЛАДКА, РЯД.	ЛЮК СТ РК 2384-2013 КОЛИЧЕСТВО, ШТ	СТРЕМЯНКА	СКОБЫ
1В	В-1	110	110	2000	3190	2700	720	–	–	1	–	–	–	3	–	1	2	1	–	Л	С-4	1
2В	В-1	110	110	2000	3050	2400	800	0,10	–	1	–	–	1	2	–	1	3	1	–	Л	С-4	1
ИТОГО:								0,30	–	2	–	–	1	5	–	2	5	2	–	2	–	2

УКАЗАНИЯ

1 ОТВЕРСТИЯ ДЛЯ ТРУБ В КОЛОДЦАХ ПРОБИТЬ ПО МЕСТУ

2 ЛЮК ПРИНЯТ ИЗ ПОЛИМЕРНО-КОМПОЗИТНОГО МАТЕРИАЛА СТ РК 2384-2013

СОГЛАСОВАНО

ВЗАМ. ИНВ. N°

ПОДП. И ДАТА

ИНВ. N° ПОДЛ.

ИЗМ.	КОЛ.УЧ.	ЛИСТ	N°ДОК.	ПОДП.	ДАТА
РАЗРАБОТАЛ		БИСЕНГАЛИЕВА			03.22
ПРОВЕРИЛ		ШИДАЕВА			03.22
Н. КОНТР.		ИСКЕНДИРОВА			03.22
ГИП		ШИДАЕВА			03.22

21.033-НРС3-НВК

СТРОИТЕЛЬСТВО МАГИСТРАЛЬНЫХ СИСТЕМ ВОДОСНАБЖЕНИЯ С ПРОКЛАДКОЙ НОВЫЙ ВЕТКИ НАСЕЛЕННЫМ ПУНКТАМ ТОЛЕН, САУЛЕ, КАРАКАМЫС КАРАТОБИНСКОГО РАЙОНА ЗКО

ПЛОЩАДКА НАПОРНО-РЕГУЛИРУЮЩИХ СООРУЖЕНИЙ В С. ТОЛЕН

СТАДИЯ	ЛИСТ	ЛИСТОВ
РП	8	

СПЕЦИФИКАЦИЯ СБОРНЫХ ЖЕЛЕЗОБЕТОННЫХ ЭЛЕМЕНТОВ И БЕТОНА СЕТЕЙ В1, В9

URALVODPROECT

ТОО "Уралводпроект" г.Уральск

ФОРМАТ А3

СПЕЦИФИКАЦИЯ СБОРНЫХ ЖЕЛЕЗОБЕТОННЫХ ЭЛЕМЕНТОВ

N° КОЛОДЦА ПО ПЛАНУ	МАРКА КОЛОДЦА ПО ГРУНТОВЫМ УСЛОВИЯМ	МАРКА КОЛОДЦА	ДИАМЕТР ТРУБОПРОВОДА		РАЗМЕРЫ КОЛОДЦА мм		ДИАМЕТР КОЛОДЦА, Дк, ММ	ПОЛНАЯ ГЛУБИНА КОЛОДЦА ПО ПРОФИЛЮ, Н ММ	ГЛУБИНА ЛОТКА, Н ММ	ВЫСОТА РАБОЧЕЙ ЧАСТИ, НрММ	ВЫСОТА ГОРЛОВИНЫ С ПЕРЕКРЫТИЕМ, Нг ММ	РАСХОД МАТЕРИАЛОВ																
												ОБЪЕМ БЕТОНА НА ЛОТОК, М3	ОБЪЕМ БЕТОНА НА РАБОЧУЮ ЧАСТЬ м3	ОБЪЕМ БЕТОНА НА ПОДГО-ТОВКУ, м3	ДНИЩЕ		РАБОЧАЯ ЧАСТЬ		ПЛИТА ПЕРЕКРЫТИЯ			ГОРЛОВИНА						СТРЕМЯНКА	СКОБЫ
															СБОРНЫЕ ЖЕЛЕЗОБЕТОННЫЕ ЭЛЕМЕНТЫ СЕРИЯ 3.900-1-14, ВЫП. 1; 3.006.1-2/82, ВЫП. 2-2											КИРПИЧНАЯ КЛАДКА, РЯД	ЛЮК СТ РК 2384-2013 КОЛИЧЕСТВО, ШТ		
			Ду	dy	А	Б							В12,5	В3,5	ПН15	Д-30-20	КС.15.6-С	КС.15.9-С	1ПП15-2	П21-5Б	П21g-5А	КО6	КС.7.3	КС 10.6-С	ПП10-2				
1К	I	КСП	100	–	–	–	1500	3070	200	2400	930	0,62	–	–	1	–	1	2	1	–	–	1	2	–	–	–	Л	С-2	2
2К	I	КСУ1	100	100	–	–	1500	3140	200	2400	1010	0,60	–	–	1	–	1	2	1	–	–	2	2	–	–	–	Л	С-2	2
3К	В1	–	100	–	3000	2000	–	3830	–	3000	1100	–	10,7	0,94	–	1	–	–	–	2	2	2	–	2	2	–	Л/2	С-5	2
											ИТОГО	1,22	10,7	0,94	2	1	2	4	2	2	2	5	4	2	2	–	4	–	6

УКАЗАНИЯ

1 ДЛЯ УСТРОЙСТВА КОЛОНКИ УПРАВЛЕНИЯ ЗАДВИЖКОЙ ОТВЕРСТИЕ В ПЛИТЕ ПЕРЕКРЫТИЯ ПРОБИТЬ ПО МЕСТУ

2 ОТВЕРСТИЯ ДЛЯ ТРУБ В КОЛОДЦАХ ПРОБИТЬ ПО МЕСТУ

3 ЛЮК ПРИНЯТ ИЗ ПОЛИМЕРНО-КОМПОЗИТНОГО МАТЕРИАЛА СТ РК 2384-2013

4 ВЫСОТА СТРЕМЯНКИ ПРИНЯТА 3,0 М

5 СПЕЦИФИКАЦИЮ СБОРНЫХ ЖЕЛЕЗОБЕТОННЫХ ЭЛЕМЕНТОВ И ОБЪЕМЫ РАБОТ ПО КОЛОДЦАМ ХОЗБЫТОВОЙ КАНАЛИЗАЦИИ К1 СМОТРИ В МАРКЕ НВК

СОГЛАСОВАНО

ВЗАМ. ИНВ. N°

ПОДП. И ДАТА

ИНВ. N° ПОДЛ.

ИЗМ.	КОЛ.УЧ.	ЛИСТ	N°ДОК.	ПОДП.	ДАТА
РАЗРАБОТАЛ		БИСЕНГАЛИЕВА			03.22
ПРОВЕРИЛ		ШИДАЕВА			03.22
Н. КОНТР.		ИСКЕНДИРОВА			03.22
ГИП		ШИДАЕВА			03.22

21.033-НРС3-НВК

СТРОИТЕЛЬСТВО МАГИСТРАЛЬНЫХ СИСТЕМ ВОДОСНАБЖЕНИЯ С ПРОКЛАДКОЙ НОВЫЙ ВЕТКИ НАСЕЛЕННЫМ ПУНКТАМ ТОЛЕН, САУЛЕ, КАРАКАМЫС КАРАТОБИНСКОГО РАЙОНА ЗКО

ПЛОЩАДКА НАПОРНО-РЕГУЛИРУЮЩИХ СООРУЖЕНИЙ В С. ТОЛЕН

СТАДИЯ	ЛИСТ	ЛИСТОВ
РП	9	

СПЕЦИФИКАЦИЯ СБОРНЫХ ЖЕЛЕЗОБЕТОННЫХ ЭЛЕМЕНТОВ И БЕТОНА СЕТЕЙ В10, К3

ТОО "Уралводпроект" г.Уральск

URALVODPROECT

ФОРМАТ А3

ПОЗ.	НАИМЕНОВАНИЕ И ТЕХНИЧЕСКАЯ ХАРАКТЕРИСТИКА	ТИП,МАРКА, ОБОЗНАЧЕНИЕ ДОКУМЕНТА, ОПРОСНОГО ЛИСТА	КОД ПРОДУКЦИИ	ПОСТАВЩИК	ЕДИНИЦА ИЗМЕРЕНИЯ	КОЛ.	МАССА 1 ЕД., КГ	ПРИМЕЧАНИЕ
	В9, В1							
1	ЗАДВИЖКА С ОБРЕЗИНЕННЫМ КЛИНОМ EPDM DN100, PN16 С ЭЛЕКТРОПРИВОД	ГОСТ 5762-2002			ШТ	1	21	
	AUMA							
2	ЗАДВИЖКА С ОБРЕЗИНЕННЫМ КЛИНОМ EPDM DN100, PN10 УПРАВЛЕНИЕ ШТУРВАЛ	ГОСТ 5762-2002			ШТ	6	18,6	
3	КЛАПАН ОБРАТНЫЙ ПОВОРОТНЫЙ 19Ч21Р Dy=100, PN 16	ГОСТ 5761-2005			ШТ	1	6	
4	КРЕСТ СВАРНОЙ Д 108х5,0х108х5,0-108х5,0х108х5,0	ГОСТ 10704-91		ИЗГОТОВИТЬ ПО МЕСТУ	ШТ	2	12,7	
5	ТРОЙНИК Д 108х5,0	ГОСТ 10704-91		ИЗГОТОВИТЬ ПО МЕСТУ	ШТ	3	9,5	
6	ПЕРЕХОД СВАРНОЙ Д 159х5,0-133х5,0	ГОСТ 10704-91		ИЗГОТОВИТЬ ПО МЕСТУ	ШТ	2	8,4	
7	ПЕРЕХОД СВАРНОЙ Д 108х4,0-89х3,5	ГОСТ 17378-2001			ШТ	1	1,0	
8	ОТВОД СТАЛЬНОЙ 40° Д 133х5,0	ГОСТ 10704-91		ИЗГОТОВИТЬ ПО МЕСТУ	ШТ	4	12,6	
9	ОТВОД ПОЛИЭТИЛЕНОВЫЙ ПЭ100 90° SDR17 DN110	ГОСТ 18599-2001			ШТ	9		
10	ФЛАНЕЦ 1-100-10 СТ.25	ГОСТ 12820-80			ШТ	18	3,96	
11	ФЛАНЕЦ 1-90-10 СТ.25	ГОСТ 12820-80			ШТ	1	3,19	
12	ФЛАНЕЦ СВОБОДНЫЙ 1-100-10 СТ.25	ГОСТ 12822-80			ШТ	8	4,55	
13	ФЛАНЕЦ СВОБОДНЫЙ 1-90-10 СТ.25	ГОСТ 12822-80			ШТ	1	3,77	
14	ВТУЛКА ПОД ФЛАНЕЦ Д110 SDR17	ГОСТ 18599-2001			ШТ	8		
15	ВТУЛКА ПОД ФЛАНЕЦ Д90 SDR17	ГОСТ 18599-2001			ШТ	1		
16	НЕРАЗЪЕМНОЕ СОЕДИНЕНИЕ ПЭ/СТАЛЬ Д100	ГОСТ 18599-2001			ШТ	4		
17	ТРУБА СТАЛЬНАЯ ЭЛЕКТРОСВАРНАЯ Д 133х5,0	ГОСТ 10704-91			М	32		
18	ТРУБА ПОЛИЭТИЛЕНОВАЯ SDR26-110х4,2	ГОСТ 18599-2001			М	60		
19	ТРУБА ПОЛИЭТИЛЕНОВАЯ SDR17-110х6,6	ГОСТ 18599-2001			М	25		
	В10							
20	ОТВОД 60° ПЭ100 SDR17 Д100	ГОСТ 18599-2001			ШТ	2		

1 СПЕЦИФИКАЦИЯ ОБОРУДОВАНИЯ, ИЗДЕЛИЙ И МАТЕРИАЛОВ ЯВЛЯЕТСЯ ПРИЛОЖЕНИЕМ К ОСНОВНОМУ КОМПЛЕКТУ ЧЕРТЕЖЕЙ

2 СПЕЦИФИКАЦИЮ И ОБЪЕМЫ РАБОТ ПО ТРУБАМ, ФАСОННЫМ ЧАСТЯМ И КОЛОДЦАМ ХОЗБЫТОВОЙ КАНАЛИЗАЦИИ (К1) СМОТРИ В МАРКЕ НВК1

СОГЛАСОВАНО

ВЗАМ. ИНВ. N°

ПОДП. И ДАТА

ИНВ. N° ПОДЛ.

ИЗМ.	КОЛ.	ЛИСТ	N°ДОК.	ПОДПИСЬ	ДАТА
РАЗРАБОТАЛ		БИСЕНГАЛИЕВА			03.22
ПРОВЕР.		ШИДАЕВА			03.22
Н. КОНТР.		ИСКЕНДИРОВА			03.22
ГИП		ШИДАЕВА			03.22

21.033-НРС3-НВК.СО

СТРОИТЕЛЬСТВО МАГИСТРАЛЬНЫХ СИСТЕМ ВОДОСНАБЖЕНИЯ С ПРОКЛАДКОЙ НОВЫЙ ВЕТКИ НАСЕЛЕННЫМ ПУНКТАМ ТОЛЕН, САУЛЕ, КАРАКАМЫС КАРАТОБИНСКОГО РАЙОНА ЗКО

ПЛОЩАДКА НАПОРНО-РЕГУЛИРУЮЩИХ СООРУЖЕНИЙ В С. ТОЛЕН

СТАДИЯ	ЛИСТ	ЛИСТОВ
РП	1	2

СПЕЦИФИКАЦИЯ ОБОРУДОВАНИЯ, ИЗДЕЛИЙ И МАТЕРИАЛОВ

ТОО "Уралводпроект" г.Уральск

ФОРМАТ А3

ПОЗ.	НАИМЕНОВАНИЕ И ТЕХНИЧЕСКАЯ ХАРАКТЕРИСТИКА	ТИП,МАРКА, ОБОЗНАЧЕНИЕ ДОКУМЕНТА, ОПРОСНОГО ЛИСТА	КОД ПРОДУКЦИИ	ПОСТАВЩИК	ЕДИНИЦА ИЗМЕРЕНИЯ	КОЛ.	МАССА 1 ЕД., КГ	ПРИМЕЧАНИЕ
21	НЕРАЗЪЕМНОЕ СОЕДИНЕНИЕ ПЭ/СТАЛЬ Д100	ГОСТ 18599-2001			ШТ	4		
22	КЛАПАН-ЗАХЛОПКА Д100	ГОСТ 18599-2001			ШТ	2		
23	ТРУБА ПОЛИЭТИЛЕНОВАЯ SDR26-110x4,2	ГОСТ 18599-2001			М	18		
	К3							
24	ЗАДВИЖКА С ОБРЕЗИНЕННЫМ КЛИНОМ EPDM DN100, PN10 УПРАВЛЕНИЕ ШТУРВАЛ	ГОСТ 5762-2002			ШТ	2	18,6	
25	КОЛОНКА УПРАВЛЕНИЯ ЗАДВИЖКОЙ С РУЧНЫМ ПРИВОДОМ ТИП III	СЕРИЯ 3.901-13 В.5			ШТ	2		
26	ФЛАНЕЦ СВОБОДНЫЙ 1-100-10 СТ.25	ГОСТ 12822-80			ШТ	2	4,55	
27	ВТУЛКА ПОД ФЛАНЕЦ Д100 SDR17	ГОСТ 18599-2001			ШТ	2		
28	НЕРАЗЪЕМНОЕ СОЕДИНЕНИЕ ПЭ/СТАЛЬ Д100	ГОСТ 18599-2001			ШТ	2		
29	ТРУБА ПОЛИЭТИЛЕНОВАЯ SDR26-110x4,2	ГОСТ 18599-2001			М	52		
	ЛЮК ЧУГУННЫЙ	СТ РК 2384-2013			ШТ	6	60	
	ВОДОПРОВОДНЫЕ КОЛОДЦЫ Д=2000				ШТ	2		
	КАНАЛИЗАЦИОННЫЕ КОЛОДЦЫ Д=1500				ШТ	2		
	ВОДОПРОВОДНЫЙ КОЛОДЕЦ Д2000x3000				ШТ	1		
	РЕЗЕРВУАРЫ ДЛЯ ВОДЫ ЕМК. 100 $М^3$ (ТП РК 100 РВ-2.3-2013)	21.033-НРС3-1 АЛЬБОМ. ПЗ,АС,ТХ			ШТ	2		
	УПРОЩЕННЫЙ ФИЛЬТР-ПОГЛОТИТЕЛЬ	21.033-НРС3-УПФ АЛЬБОМ			ШТ	2		
	НАСОСНАЯ СТАНЦИЯ 3-ГО ПОДЬЕМА	21.033-НРС3-2 АЛЬБОМ ПЗ,АС,ТХ,ОВ,ЭМ			ШТ	1		
	ВОДНАПОРНАЯ БАШНЯ V=15М Н=12$М^3$	21.033-НРС3-3 АЛЬБОМ ПЗ,АС,КМ,ТХ			ШТ	1		

СОГЛАСОВАНО

ВЗАМ. ИНВ. N°

ПОДП. И ДАТА

ИНВ. N° ПОДЛ.

ВЕДОМОСТЬ ОБЪЕМОВ РАБОТ

N П/П	НАИМЕНОВАНИЕ РАБОТ	ЕД. ИЗМ.	КОЛ-ВО	ПРИМЕЧ.
	ЗЕМЛЯННЫЕ РАБОТЫ			
1	ВЫЕМКА ГРУНТА ПОД ТРАНШЕЮ	$м^3$	880	
	В Т. Ч. ВРУЧНУЮ	$м^3$	25	
2	ОБРАТНАЯ ЗАСЫПКА ТРАНШЕИ С УПЛОТНЕНИЕМ	$м^3$	880	
	В Т. Ч. ВРУЧНУЮ	$м^3$	50	
3	ДОРАБОТКА ГРУНТА ПОД КОЛОДЦЫ	$м^3$	75	
	В Т. Ч. ВРУЧНУЮ	$м^3$	4	
4	ОБРАТНАЯ ЗАСЫПКА КОЛОДЦЕВ	$м^3$	50	
5	ТРАМБОВАНИЕ ДНА ТРАНШЕИ ПОД ТРУБОПРОВОД НА ГЛУБИНУ 0,3 М	$м^2$	84	
6	ТРАМБОВАНИЕ ДНА КОТЛОВАНОВ ПОД КОЛОДЦЫ НА ГЛУБИНУ 1,0 М	$м^2$	16	
	УСТРОЙСТВО КОЛОДЦЕВ			
1	ГИДРОИЗОЛЯЦИЯ НАРУЖНОЙ ПОВЕРХНОСТИ КОЛОДЦА ГОРЯЧИМ БИТУМОМ ЗА 2 РАЗА	$м^2$	61,7	
2	ГИДРОИЗОЛЯЦИЯ ВНУТРЕННЕЙ ПОВЕРХНОСТИ КОЛОДЦА ГОРЯЧИМ БИТУМОМ ЗА 2 РАЗА	$м^2$	48,3	
3	БЕТОННАЯ ПОДГОТОВКА t=100 ММ	$м^3$	1	
4	ВОДОУПОРНЫЙ ЗАМОК	$м^2$	5	
5	ОБСЫПКА ОГОЛОВКА	$м^3$	2	
6	ПЛАНИРОВКА ОБСЫПКИ	$м^2$	10	
7	БЕТОННАЯ ОТМОСТКА	$м^2$	10	
8	БЕТОН НА ОПОРНЫЕ СТОЛБИКИ В7.5	$м^3$	0,08	
9	СТАЛЬНАЯ ТРУБА ФУТЛЯР Д 219х6, l=0,2М	ШТ/КГ	9/6,3	
10	ПРОСМОЛЕННАЯ ПАКЛЯ	КГ	8,5	
11	ЗАДЕЛКА ОТВЕРСТИЙ ДЛЯ ПРОХОДА ТРУБ БЕТОНОМ В12.5	$м^3$	0,6	
12	АСБЕСТОЦЕМЕНТНЫЙ РАСТВОР	$м^3$	0,01	
	ПРОЧИЕ РАБОТЫ			
13	ИЗОЛЯЦИЯ ВЕСЬМА УСИЛЕННАЯ СТАЛЬНЫХ ТРУБ Д 133х5,0	М	32	
14	ИЗОЛЯЦИЯ УСИЛЕННАЯ БИТУМНАЯ СТАЛЬНЫХ ФАСОННЫХ ЧАСТЕЙ	М	6	

СОГЛАСОВАНО

ВЗАМ. ИНВ. N°

ПОДП. И ДАТА

ИНВ. N° ПОДЛ.

ИЗМ.	КОЛ.УЧ.	ЛИСТ	N°ДОК.	ПОДП.	ДАТА
РАЗРАБОТАЛ					
ПРОВЕР.					
Н. КОНТР.					
ГИП					

21.033-НРС3-НВК.ВР

СТРОИТЕЛЬСТВО МАГИСТРАЛЬНЫХ СИСТЕМ ВОДОСНАБЖЕНИЯ С ПРОКЛАДКОЙ НОВЫЙ ВЕТКИ НАСЕЛЕННЫМ ПУНКТАМ ТОЛЕН, САУЛЕ, КАРАКАМЫС КАРАТОБИНСКОГО РАЙОНА ЗКО

ПЛОЩАДКА НАПОРНО-РЕГУЛИРУЮЩИХ СООРУЖЕНИЙ В С. ТОЛЕН

СТАДИЯ	ЛИСТ	ЛИСТОВ
РП	1	

ВЕДОМОСТЬ ОБЪЕМОВ РАБОТ
СЕТИ В1, В9.

URALVODPROECT

ТОО "Уралводпроект" г.Уральск

ФОРМАТ А3

ВЕДОМОСТЬ ОБЪЕМОВ РАБОТ

N П/П	НАИМЕНОВАНИЕ РАБОТ	ЕД. ИЗМ.	КОЛ-ВО	ПРИМЕЧ.
	ЗЕМЛЯННЫЕ РАБОТЫ			
1	ВЫЕМКА ГРУНТА ПОД ТРАНШЕЮ	$м^3$	695	
	В Т. Ч. ВРУЧНУЮ	$м^3$	20	
2	ОБРАТНАЯ ЗАСЫПКА ТРАНШЕИ С УПЛОТНЕНИЕМ	$м^3$	695	
	В Т. Ч. ВРУЧНУЮ	$м^3$	40	
3	ДОРАБОТКА ГРУНТА ПОД КОЛОДЦЫ	$м^3$	200	
	В Т. Ч. ВРУЧНУЮ	$м^3$	6	
4	ОБРАТНАЯ ЗАСЫПКА КОЛОДЦЕВ	$м^3$	155	
5	ТРАМБОВАНИЕ ДНА ТРАНШЕИ ПОД ТРУБОПРОВОД НА ГЛУБИНУ 0,3 М	$м^2$	70	
6	ТРАМБОВАНИЕ ДНА КОТЛОВАНОВ ПОД КОЛОДЦЫ НА ГЛУБИНУ 1,0 М	$м^2$	26	
	УСТРОЙСТВО КОЛОДЦЕВ			
1	ГИДРОИЗОЛЯЦИЯ НАРУЖНОЙ ПОВЕРХНОСТИ КОЛОДЦА ГОРЯЧИМ БИТУМОМ ЗА 2 РАЗА	$м^2$	105,6	
2	ГИДРОИЗОЛЯЦИЯ ВНУТРЕННЕЙ ПОВЕРХНОСТИ КОЛОДЦА ГОРЯЧИМ БИТУМОМ ЗА 2 РАЗА	$м^2$	76,1	
3	БЕТОННАЯ ПОДГОТОВКА t=100 ММ	$м^3$	1	
4	ВОДОУПОРНЫЙ ЗАМОК	$м^2$	5	
5	ОБСЫПКА ОГОЛОВКА	$м^3$	4	
6	ПЛАНИРОВКА ОБСЫПКИ	$м^2$	20	
7	БЕТОННАЯ ОТМОСТКА	$м^2$	20	
8	СТАЛЬНАЯ ТРУБА ФУТЛЯР Д 219х6, l=0,2М	ШТ/КГ	8/6,3	
9	ПРОСМОЛЕННАЯ ПАКЛЯ	КГ	5,4	
10	ЗАДЕЛКА ОТВЕРСТИЙ ДЛЯ ПРОХОДА ТРУБ БЕТОНОМ В12.5	$м^3$	0,45	
11	АСБЕСТОЦЕМЕНТНЫЙ РАСТВОР	$м^3$	0,01	
12	ЗАТИРКА И ЖЕЛЕЗНЕНИЕ ПОВЕРХНОСТИ ЛОТКА	$м^2$	5,7	

СОГЛАСОВАНО

ВЗАМ. ИНВ. N°

ПОДП. И ДАТА

ИНВ. N° ПОДЛ.

ИЗМ.	КОЛ.УЧ.	ЛИСТ	N°ДОК.	ПОДП.	ДАТА	21.033-НРС3-НВК.ВР			
						СТРОИТЕЛЬСТВО МАГИСТРАЛЬНЫХ СИСТЕМ ВОДОСНАБЖЕНИЯ С ПРОКЛАДКОЙ НОВЫЙ ВЕТКИ НАСЕЛЕННЫМ ПУНКТАМ ТОЛЕН, САУЛЕ, КАРАКАМЫС КАРАТОБИНСКОГО РАЙОНА ЗКО			
РАЗРАБОТАЛ						ПЛОЩАДКА НАПОРНО-РЕГУЛИРУЮЩИХ СООРУЖЕНИЙ В С. ТОЛЕН	СТАДИЯ	ЛИСТ	ЛИСТОВ
ПРОВЕР.							РП	1	
Н. КОНТР.									
ГИП						ВЕДОМОСТЬ ОБЪЕМОВ РАБОТ В10, К3	ТОО "Уралводпроект" г.Уральск		

ФОРМАТ А3

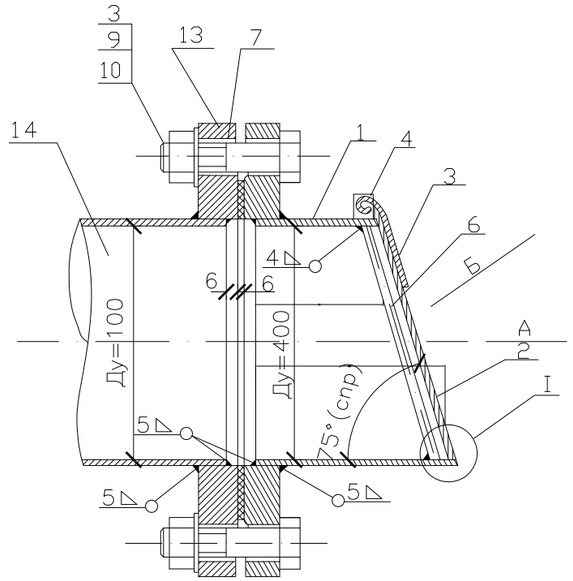

УЗЕЛ I

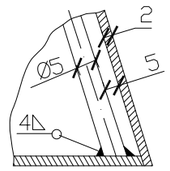

УЗЕЛ II

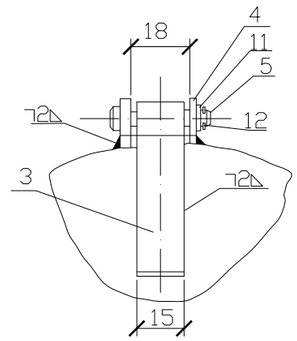

ВИД А (крышка условно не показана)

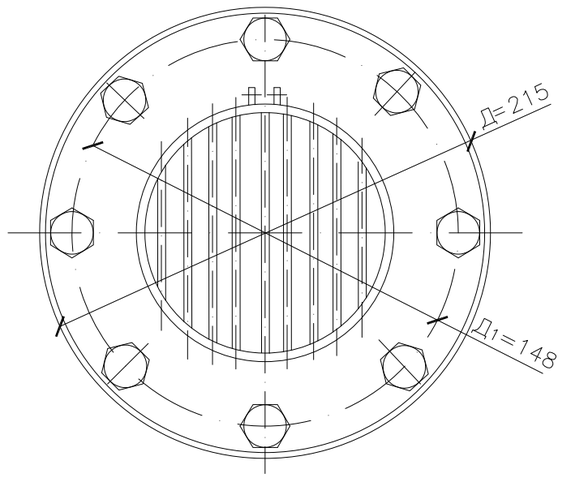

ДЕТАЛЬ ПОЗ. 3

∇1

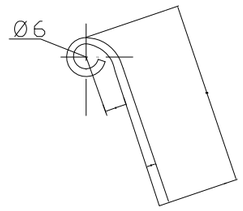

L развертки =80мм

ДЕТАЛЬ ПОЗ 4

∇1(∇)

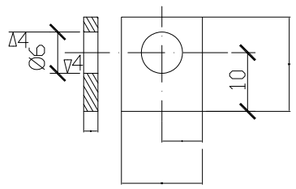

ВИД Б

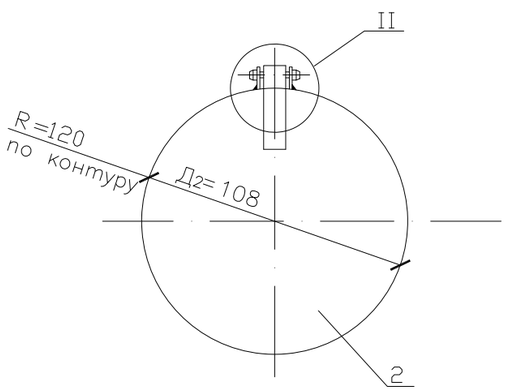

ДЕТАЛЬ ПОЗ. 5

∇3(∇)

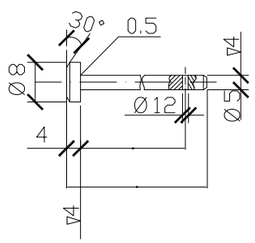

СПЕЦИФИКАЦИЯ

№ ПОЗ	ГОСТ, МАРКА, МАТЕРИАЛ	НАИМЕНОВАНИЕ	ТРУБА Ду=100 КОЛ.	Масса,кг Един.	Масса,кг Общ.
1	ГОСТ 8732–78	Труба L=0.125м	1	1.28	1.28
2	Лист В2 ГОСТ 19903–2015 / Ст3 ГОСТ 16523–97	Крышка	1	0.16	0.16
3	Лист В2 ГОСТ 19903–2015 / Ст3ГОСТ 16523–97	Скоба	1	0.02	0.02
4	Лист В2 ГОСТ 19903–2015 / Ст3 ГОСТ 16523–97	Ушко	2	0.003	0.006
5	Круг 8 ГОСТ 2590–2006 / Ст3 ГОСТ 380–2005	Ось	1	0.013	0.013
6	Круг 8 ГОСТ 2590–2006 / Ст3 ГОСТ 380–2005	Прут решетки L общ=0.85	0.85м	–	0.13
7	Резина техническая ГОСТ 7338–90	ПрокладкаØ148/108, б=3мм	1	0.04	0.04
8	ГОСТ 7798–70	Болт М16х50	4	0.114	0.456
9	ГОСТ ISO 8673–2014	Гайка М16.5	4	0.033	0.132
10	ГОСТ 11371–78	Шайба М16–011	4	0.0113	0.0452
11	ГОСТ 11371–78	Шайба 5–011	1	0.0007	0.0007
12	ГОСТ 397–79	Шплинт1.2х10–0.01	1	0.0001	0.0001
13	ГОСТ 33259–2015	Фланец Ру=6.0кгс/см² Ду100	2	2.85	5.70
14	ГОСТ 8732–78	Патрубок L=0.5м	1	5.13	5.13
	ИТОГО:				13.113

ПРИМЕЧАНИЕ

1. Сварку произвести электродами типа Э–42 ГОСТ9467–75.
2. Предельные отклонения размеров $\pm\frac{1}{2}$ допуска 8кл.
3. Ушко поз.4 приварить к трубе поз.1 в сборе с крышкой поз.2.
4. Клапан после сварки окрасить асфальтовым лаком в 3 слоя.
5. Всего клапанов–захлопок – 2шт.

СОГЛАСОВАНО

ВЗАМ. ИНВ. N°

ПОДП. И ДАТА

ИНВ. N° ПОДЛ.

ИЗМ.	КОЛ.УЧ.	ЛИСТ	N°ДОК.	ПОДП.	ДАТА
РАЗРАБОТАЛ		БИСЕНГАЛИЕВА			03.22
ПРОВЕРИЛ		ШИДАЕВА			03.22
Н. КОНТР.		ИСКЕНДИРОВА			03.22
ГИП		ШИДАЕВА			03.22

21.033–НРС3–НВК–К3

СТРОИТЕЛЬСТВО МАГИСТРАЛЬНЫХ СИСТЕМ ВОДОСНАБЖЕНИЯ С ПРОКЛАДКОЙ НОВЫЙ ВЕТКИ НАСЕЛЕННЫМ ПУНКТАМ ТОЛЕН, САУЛЕ, КАРАКАМЫС КАРАТОБИНСКОГО РАЙОНА ЗКО

ПЛОЩАДКА НАПОРНО–РЕГУЛИРУЮЩИХ СООРУЖЕНИЙ В С. ТОЛЕН

СТАДИЯ	ЛИСТ	ЛИСТОВ
РП	1	

КЛАПАН – ЗАХЛОПКА Ду=100мм

ТОО "Уралводпроект" г.Уральск

ФОРМАТ А3