ТОО «УРАЛВОДПРОЕКТ»

URALVODPROECT

Строительство магистральных систем водоснабжения с прокладкой новой ветки населенным пунктам Толен, Сауле, Каракамыс Каратобинского района ЗКО

Рабочий проект

Площадка напорно-регулирующих сооружений в с. Толен

21.033-НРС3

Том 5.2

Согласовано:
Разработал
Проверил
Норм.контр

Взам. инв. №

Подп. и дата

Инв. № подл.

Главный инженер проекта **И.Г. Шидаева**

2022 г.

СОСТАВ ПРОЕКТА

Номер тома	Обозначение	Наименование
Том 1	Пояснительная записка	21.033 - ПЗ
Том 2	Головной водозабор и подводящий водовод	21.033 – ГВ
Том 3	Водоснабжение с. Сауле	21.033 – НВ1, НРС1, ПС1
Том 3.1	Водовод Сулыколь-Сауле	21.033 – НВ1
Том 3.2	Площадка напорно-регулирующих сооружений в с. Сауле	21.033 – НРС1
Том 3.3	Поселковая водопроводная сеть с. Сауле	21.033 – ПС1
Том 4	Водоснабжение с. Каракамыс	21.033 – НВ2, НРС2, ПС2
Том 4.1	Водовод Сауле-Каракамыс	21.033 – НВ2
Том 4.2	Площадка напорно-регулирующих сооружений В с. Каракамыс	21.033 – НРС2
Том 4.3	Поселковая водопроводная сеть с. Каракамыс	21.033 – ПС2
Том 5	Водоснабжение с. Толен	21.033 – НВ3, НРС3, ПС3
Том 5.1	Водовод Ушана-Толен	21.033 – НВ3
Том 5.2	Площадка напорно-регулирующих сооружений В с. Толен	21.033 – НРС3
Том 5.3	Поселковая водопроводная сеть с. Толен	21.033 – ПС3
Том 6	Электроснабжение	21.033 - ЭС
Том 6.1	Головной водозабор	21.033 – ЭС1
Том 6.2	Площадка напорно-регулирующих сооружений в с. Сауле	21.033 – ЭС2
Том 6.5	Площадка напорно-регулирующих сооружений в с. Каракамыс	21.033 – ЭС3
Том 6.4	Площадка напорно-регулирующих сооружений в с. Толен	21.033 – ЭС4
Том 7	Сводный сметный расчет	21.033 - ССР
Том 7.1	Объектные и локальные сметы по водоснабжению Головной водозабор и подводящий водовод	21.033 – ОС.1
Том 7.2	Объектные и локальные сметы по водоснабжению с. Сауле	21.033 – ОС.2
Том 7.3	Объектные и локальные сметы по водоснабжению с. Каракамыс	21.033 – ОС.3
Том 7.4	Объектные и локальные сметы по водоснабжению с. Толен	21.033 – ОС.4
Том 7.5	Объектные и локальные сметы по электроснабжению	21.033 – ОС.5
Том 8	Охрана окружающей среды	21.033 – ООС
Том 9	Проект организации строительства	21.033 -ПОС

Согласовано:

Разработал

Проверил

Норм.контр

Взам. инв. №

Подп. и дата

Инв. № подл.

Изм.	Кол.уч	Лист	№ док.	Подп.	Дата	21.033-НРС3		
						Площадка напорно-регулирующих сооружений в с. Толен	Стадия	Лист	Листов
							РП	2	44
ГИП		Шидаева И.					ТОО «Уралводпроект» г. Уральск		
Норм.конт		Искендирова							

Материалы, хранящиеся в архиве института

Том 10	Топографо-геодезические материалы	21.033 - ТГИ
Том 11	Инженерно-геологические изыскания	21.033 - ИГИ

ПЕРЕЧЕНЬ ТОМА 5.2

ОБОЗНАЧЕНИЕ	НАИМЕНОВАНИЕ	ПРИМЕЧАНИЕ
	МАРКА НРС3–ГП	
21.033–НРС3–ГП	ОБЩИЕ ДАННЫЕ	1
21.033–НРС3–ГП	ПЛАН ПРИВЯЗКИ ПЛОЩАДКИ М 1:1000	2
21.033–НРС3–ГП	РАЗБИВОЧНЫЙ ПЛАН ПЛОЩАДКИ С ЭЛЕМЕНТАМИ БЛАГОУСТРОЙСТВА. М 1:500	3
21.033–НРС3–ГП	ПЛАН ОРГАНИЗАЦИИ РЕЛЬЕФА. М 1:500	4
21.033–НРС3–ГП	ПЛАН ЗЕМЛЯНЫХ МАСС. М 1:500	5
21.033–НРС3–ГП	ПЛАН ОГРАЖДЕНИЯ. ВИД А; ВИД Б. СПЕЦИФИКАЦИЯ	6
21.033–НРС3–ГП	ОГРАЖДЕНИЕ. УЗЛЫ И ДЕТАЛИ	7
21.033–НРС3–ГП	КРЕПЛЕНИЕ ОТКОСОВ И ГРЕБНЯ НАСЫПИ РЕЗЕРВУАРОВ. ОБЪЕМЫ РАБОТ	8
21.033–НРС3–ГП	МУСОРНЫЙ КОНТЕЙНЕР. СПЕЦИФИКАЦИЯ	9
21.033–НРС3–ГП	СВОДНЫЙ ПЛАН ИНЖЕНЕРНЫХ СЕТЕЙ	10

ВЕДОМОСТЬ ОСНОВНЫХ КОМПЛЕКТОВ РАБОЧИХ ЧЕРТЕЖЕЙ

МАРКА	НАИМЕНОВАНИЕ	ПРИМЕЧАНИЕ
ГП	ГЕНЕРАЛЬНЫЙ ПЛАН	
НВ	НАРУЖНЫЕ СЕТИ ВОДОСНАБЖЕНИЯ	
АС	АРХИТЕКТУРНО–СТРОИТЕЛЬНЫЕ РЕШЕНИЯ	

ВЕДОМОСТЬ РАБОЧИХ ЧЕРТЕЖЕЙ ОСНОВНОГО КОМПЛЕКТА ГП

ЛИСТ	НАИМЕНОВАНИЕ	ПРИМЕЧАНИЕ
1	ОБЩИЕ ДАННЫЕ	
2	ПЛАН ПРИВЯЗКИ ПЛОЩАДКИ М 1:1000	
3	РАЗБИВОЧНЫЙ ПЛАН ПЛОЩАДКИ С ЭЛЕМЕНТАМИ БЛАГОУСТРОЙСТВА. М 1:500	
4	ПЛАН ОРГАНИЗАЦИИ РЕЛЬЕФА. М 1:500	
5	ПЛАН ЗЕМЛЯНЫХ МАСС. М 1:500	
6	ПЛАН ОГРАЖДЕНИЯ. ВИД А;ВИД Б. СПЕЦИФИКАЦИЯ	
7	ОГРАЖДЕНИЕ. УЗЛЫ И ДЕТАЛИ	
8	КРЕПЛЕНИЕ ОТКОСОВ И ГРЕБНЯ НАСЫПИ РЕЗЕРВУАРОВ И ВОДОНАПОРНОЙ БАШНИ. ОБЪЕМЫ РАБОТ	
9	МУСОРНЫЙ КОНТЕЙНЕР. СПЕЦИФИКАЦИЯ	
10	СВОДНЫЙ ПЛАН ИНЖЕНЕРНЫХ СЕТЕЙ	

ВЕДОМОСТЬ ССЫЛОЧНЫХ И ПРИЛАГАЕМЫХ ДОКУМЕНТОВ

ОБОЗНАЧЕНИЕ	НАИМЕНОВАНИЕ	ПРИМЕЧАНИЕ
	ССЫЛОЧНЫЕ ДОКУМЕНТЫ	
СНиП РК 4.01–02–2009	ВОДОСНАБЖЕНИЕ. НАРУЖНЫЕ СЕТИ И СООРУЖЕНИЯ	
СН РК 3.01–03–2011	ГЕНЕРАЛЬНЫЕ ПЛАНЫ ПРОМЫШЛЕННЫХ ПРЕДПРИЯТИЙ	
СП РК 3.01–103–2012	ГЕНЕРАЛЬНЫЕ ПЛАНЫ ПРОМЫШЛЕННЫХ ПРЕДПРИЯТИЙ	
СП РК 3.02–142–2014	ПРОЕКТИРОВАНИЕ ОГРАЖДЕНИЙ ПЛОЩАДОК И УЧАСТКОВ ПРЕДПРИЯТИЙ, ЗДАНИЙ И СООРУЖЕНИЙ	
САН ПИН	САНИТАРНО–ЭПИДЕМИОЛОГИЧЕСКИЕ ТРЕБОВАНИЯ К	
УТВЕРЖДЕНЫ ПРИКАЗОМ	ВОДОИСТОЧНИКАМ, МЕСТАМ ВОДОЗАБОРА ДЛЯ	
МИНИСТРА НАЦИОНАЛЬНОЙ	ХОЗЯЙСТВЕННО–ПИТЬЕВЫХ ЦЕЛЕЙ, ХОЗЯЙСТВЕННО–	
ЭКОНОМИКИ РК 16 МАРТА 2015 Г.	ПИТЬЕВОМУ ВОДОСНАБЖЕНИЮ И МЕСТАМ КУЛЬТУРНО–	
N° 209	БЫТОВОГО ВОДОПОЛЬЗОВАНИЯ И БЕЗОПАСНОСТИ ВОДНЫХ	
	ОБЪЕКТОВ	

ОБЩИЕ УКАЗАНИЯ

1 РАБОЧИЙ ПРОЕКТ ВЫПОЛНЕН НА ОСНОВАНИИ ТЕХНИЧЕСКОГО ЗАДАНИЯ НА ПРОЕКТИРОВАНИЕ.

2 ПРОЕКТ РАЗРАБОТАН НА ОСНОВЕ ГЕОДЕЗИЧЕСКОЙ СЪЕМКИ И ГЕОЛОГИЧЕСКИХ ИЗЫСКАНИЙ, ВЫПОЛНЕННЫХ ТОО "УРАЛВОДПРОЕКТ"В 2021 ГОДУ.

3 СИСТЕМА ВЫСОТ – БАЛТИЙСКАЯ. СИСТЕМА КООРДИНАТ 1963 Г. СК63.

НАСТОЯЩИЙ ПРОЕКТ СООТВЕТСТВУЕТ ТРЕБОВАНИЯМ ЭКОЛОГИЧЕСКИХ, САНИТАРНО–ГИГИЕНИЧЕСКИХ, ПРОТИВОПОЖАРНЫХ И ДРУГИХ НОРМ, ДЕЙСТВУЮЩИХ НА ТЕРРИТОРИИ РЕСПУБЛИКИ КАЗАХСТАН И ОБЕСПЕЧИВАЕТ БЕЗОПАСНУЮ ДЛЯ ЖИЗНИ И ЗДОРОВЬЯ ЛЮДЕЙ ЭКСПЛУАТАЦИЮ ОБЪЕКТА.

ГЛАВНЫЙ ИНЖЕНЕР ПРОЕКТА ШИДАЕВА

СОГЛАСОВАНО

ВЗАМ. ИНВ. N°

ПОДП. И ДАТА

ИНВ. N° ПОДЛ.

ИЗМ.	КОЛ.УЧ.	ЛИСТ	N°ДОК.	ПОДП.	ДАТА
РАЗРАБ.		ПОДДУБНЫЙ			05.22
ПРОВЕР.		ШИДАЕВА			05.22
Н. КОНТР.		ИСКЕНДИРОВА			05.22
ГИП		ШИДАЕВА			05.22

21.033–НРС3–ГП

СТРОИТЕЛЬСТВО МАГИСТРАЛЬНЫХ СИСТЕМ ВОДОСНАБЖЕНИЯ С ПРОКЛАДКОЙ НОВОЙ ВЕТКИ НАСЕЛЕННЫМ ПУНКТАМ ТОЛЕН, САУЛЕ, КАРАКАМЫС КАРАТОБИНСКОГО РАЙОНА ЗКО

ПЛОЩАДКА НАПОРНО–РЕГУЛИРУЮЩИХ СООРУЖЕНИЙ В С. ТОЛЕН

СТАДИЯ	ЛИСТ	ЛИСТОВ
РП	1	10

ОБЩИЕ ДАННЫЕ

ТОО "УРАЛВОДПРОЕКТ" Г. УРАЛЬСК

URALVODPROECT

ФОРМАТ А3

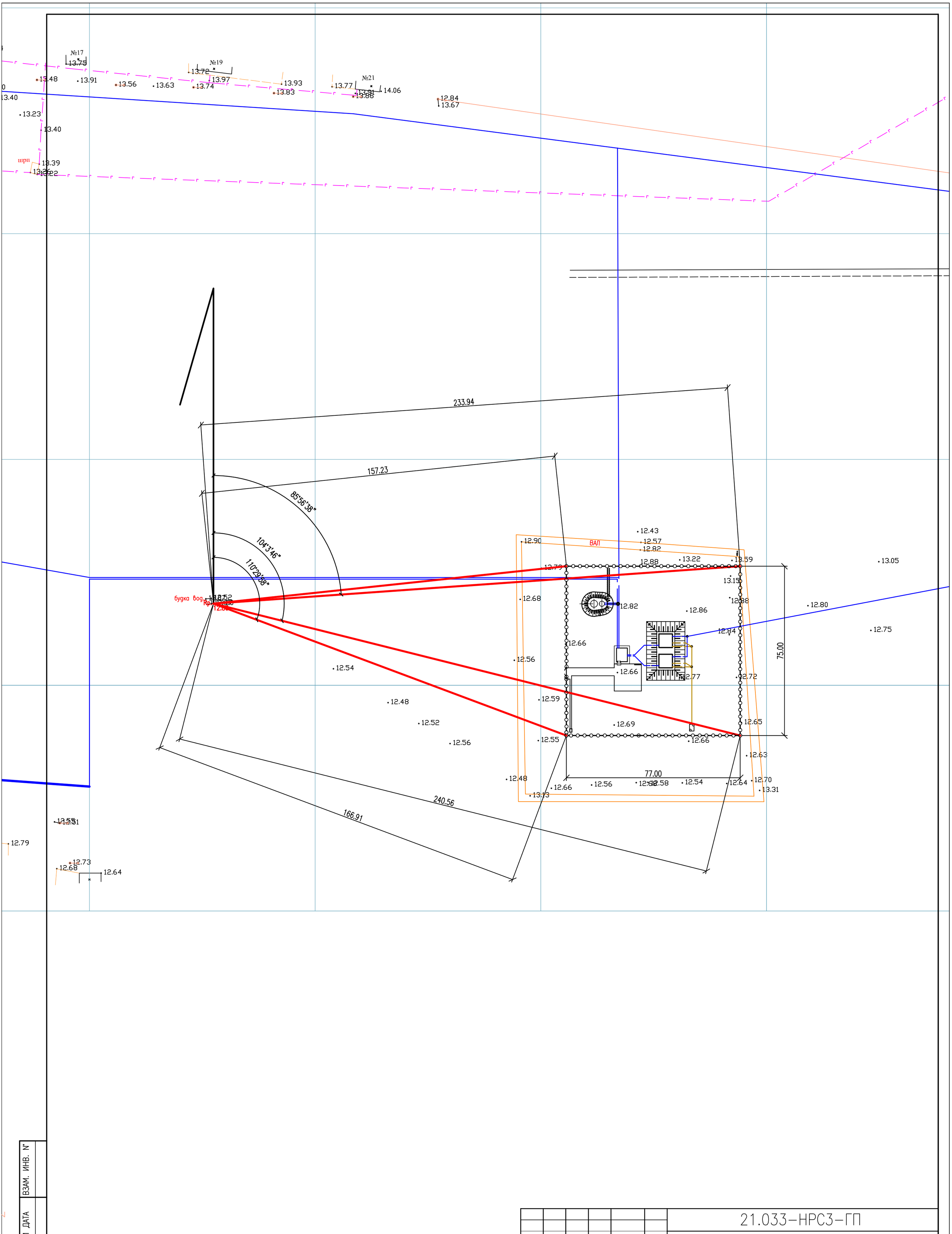

ИНВ. № ПОДЛ.	ПОДП. И ДАТА	ВЗАМ. ИНВ. №

ИЗМ.	КОЛ.УЧ.	ЛИСТ	№ДОК.	ПОДП.	ДАТА
РАЗРАБОТАЛ		ПОДДУБНЫЙ			05.22
ПРОВЕРИЛ		ШИДАЕВА			05.22
Н. КОНТР.		ИСКЕНДИРОВА			05.22
ГИП		ШИДАЕВА			05.22

21.033-НРС3-ГП

СТРОИТЕЛЬСТВО МАГИСТРАЛЬНЫХ СИСТЕМ ВОДОСНАБЖЕНИЯ С ПРОКЛАДКОЙ НОВОЙ ВЕТКИ НАСЕЛЕННЫМ ПУНКТАМ ТОЛЕН, САУЛЕ, КАРАКАМЫС КАРАТОБИНСКОГО РАЙОНА ЗКО

ПЛОЩАДКА НАПОРНО-РЕГУЛИРУЮЩИХ СООРУЖЕНИЙ В С. ТОЛЕН

СТАДИЯ	ЛИСТ	ЛИСТОВ
РП	2	

ПЛАН ПРИВЯЗКИ ПЛОЩАДКИ

ТОО "Уралводпроект" г.Уральск

ФОРМАТ А1

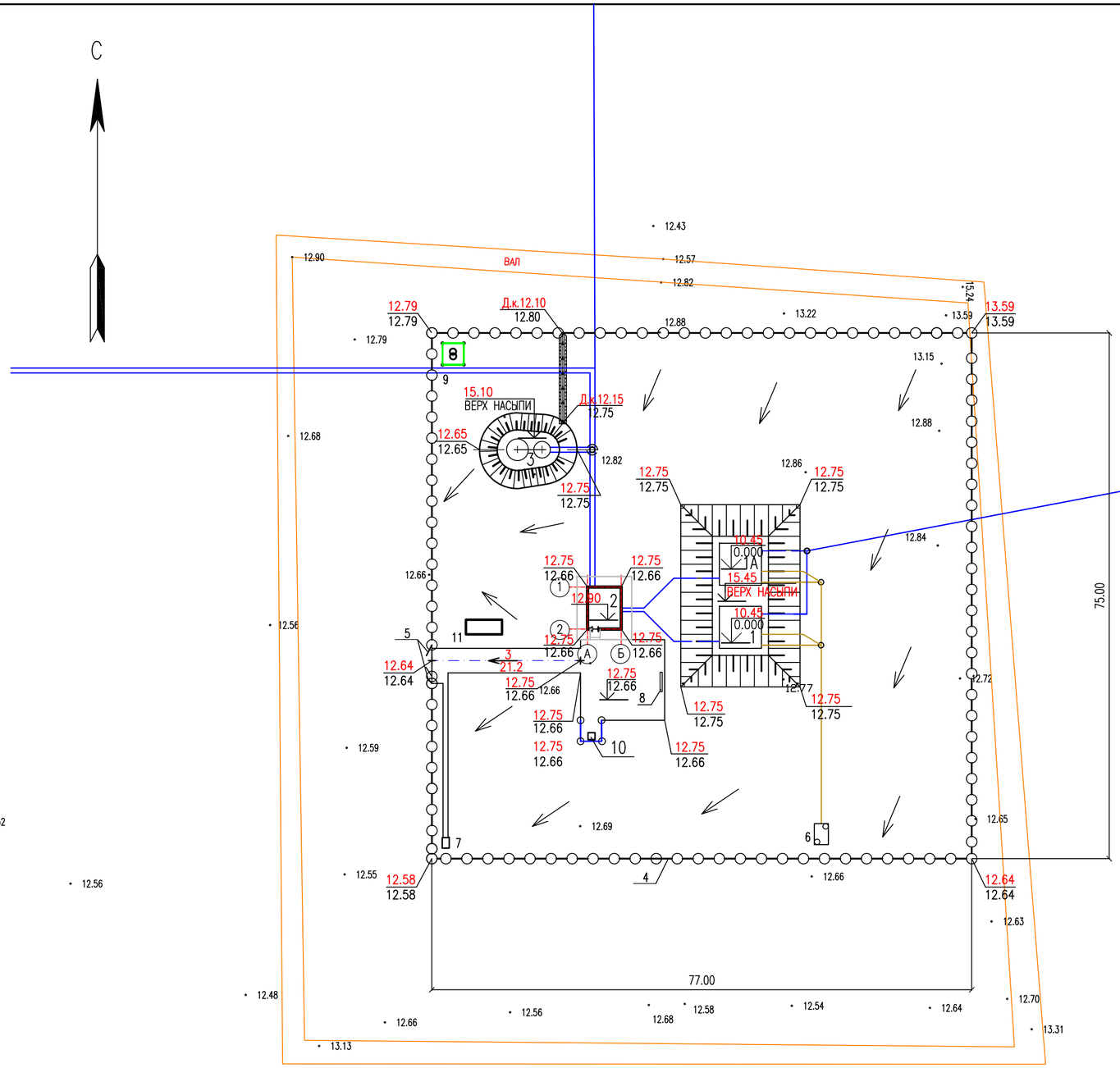

ЭКСПЛИКАЦИЯ ЗДАНИЙ И СООРУЖЕНИЙ

№ ПО ПЛАНУ	НАИМЕНОВАНИЕ ЗДАНИЙ И СООРУЖЕНИЙ	ПРИМЕЧАНИЕ
1, 1А	РЕЗЕРВУАРЫ ЧИСТОЙ ВОДЫ ЕМК. 50 $м^3$ 2 ШТ	ТП РК 2600 РВ-2.3-2013
2	НАСОСНАЯ СТАНЦИЯ 2-ГО ПОДЪЕМА	
3	ВОДОНАПОРНАЯ БАШНЯ ЕМК. 15 $м^3$ Hст=12 М	
4	МЕТАЛЛИЧЕСКОЕ ОГРАЖДЕНИЕ	
5	ВОРОТА С КАЛИТКОЙ	
6	МОКРЫЙ КОЛОДЕЦ	
7	УБОРНАЯ НА ОДНО ОЧКО	
8	ПОЖАРНЫЙ ЩИТ	
9	ТРАНСФОРМАТОРНАЯ ПОДСТАНЦИЯ	ТП 902-3-73.87
10	КОНТЕЙНЕР ДЛЯ МУСОРА	
11	ДИЗЕЛЬНАЯ	

ОБОЗНАЧЕНИЕ	НАИМЕНОВАНИЕ
10.05 / 0.000	АБСОЛЮТНАЯ ОТМЕТКА 0.000 ЗДАНИЯ
4.0 / 14.50	ВЕЛИЧИНА УКЛОНА, % НАПРАВЛЕНИЕ УКЛОНА РАССТОЯНИЕ, М
9.80 / 9.80	ПРОЕКТНАЯ ОТМЕТКА ОТМЕТКА СУЩЕСТВУЮЩЕГО РЕЛЬЕФА

ВЗАМ. ИНВ. N°

ПОДП. И ДАТА

ИНВ. N° ПОДЛ.

ИЗМ.	КОЛ.УЧ.	ЛИСТ	N°ДОК.	ПОДП.	ДАТА
РАЗРАБОТАЛ		ПОДДУБНЫЙ			05.22
ПРОВЕРИЛ		ШИДАЕВА			05.22
Н. КОНТР.		ИСКЕНДИРОВА			05.22
ГИП		ШИДАЕВА			05.22

21.033-НРС3-ГП

СТРОИТЕЛЬСТВО МАГИСТРАЛЬНЫХ СИСТЕМ ВОДОСНАБЖЕНИЯ С ПРОКЛАДКОЙ НОВОЙ ВЕТКИ НАСЕЛЕННЫМ ПУНКТАМ ТОЛЕН, САУЛЕ, КАРАКАМЫС КАРАТОБИНСКОГО РАЙОНА ЗКО

ПЛОЩАДКА НАПОРНО-РЕГУЛИРУЮЩИХ СООРУЖЕНИЙ В С. ТОЛЕН

СТАДИЯ	ЛИСТ	ЛИСТОВ
РП	4	

ПЛАН ОРГАНИЗАЦИИ РЕЛЬЕФА
М 1:500

ТОО "УРАЛВОДПРОЕКТ" Г. УРАЛЬСК

ФОРМАТ А2

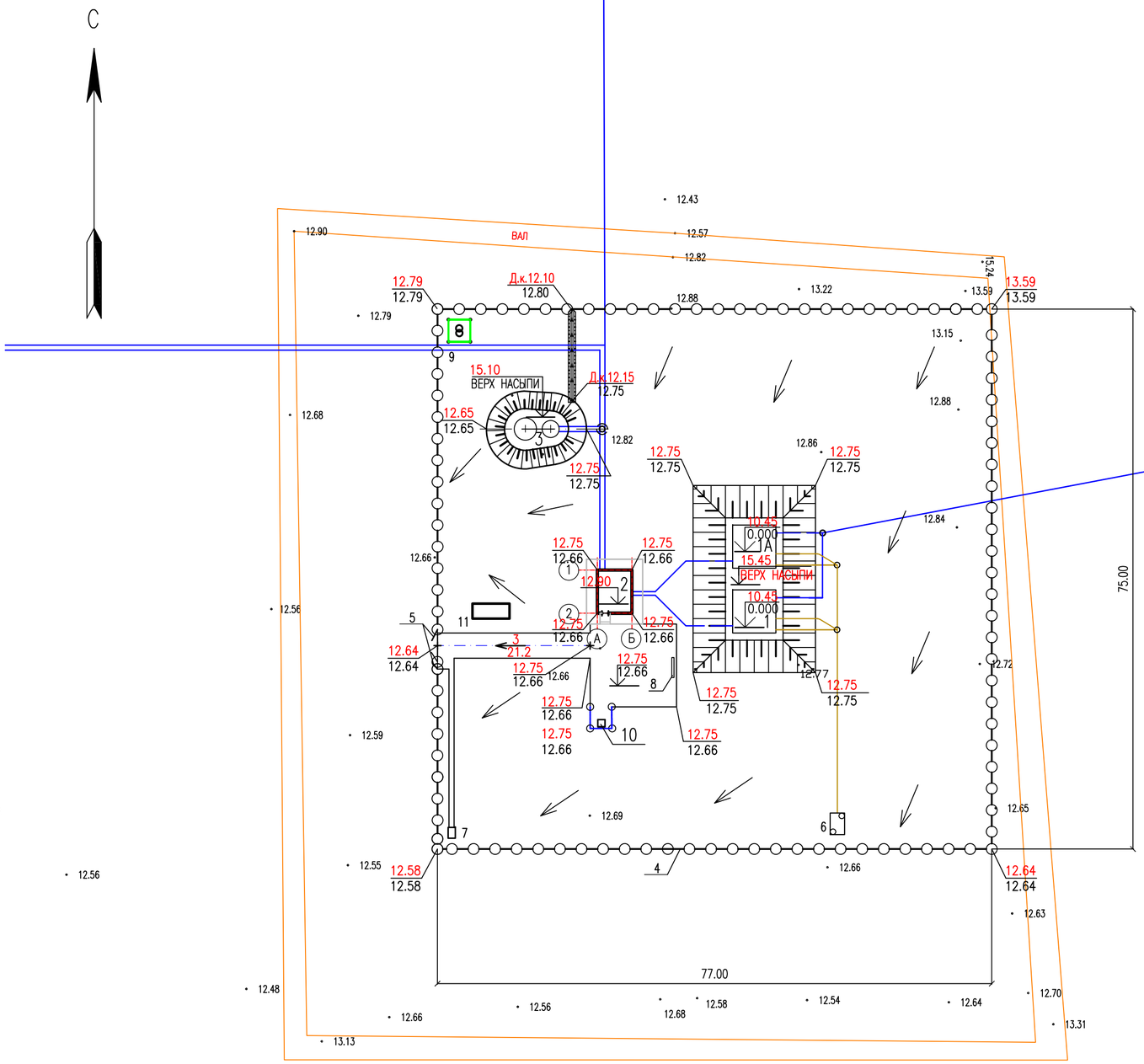

ЭКСПЛИКАЦИЯ ЗДАНИЙ И СООРУЖЕНИЙ

№ ПО ПЛАНУ	НАИМЕНОВАНИЕ ЗДАНИЙ И СООРУЖЕНИЙ	ПРИМЕЧАНИЕ
1, 1А	РЕЗЕРВУАРЫ ЧИСТОЙ ВОДЫ ЕМК. 100 $М^3$ 2 ШТ	ТП РК 2600 РВ-2.3-2013
2	НАСОСНАЯ СТАНЦИЯ 2-ГО ПОДЪЕМА	
3	ВОДОНАПОРНАЯ БАШНЯ ЕМК. 15 $М^3$ Hcm=12 М	
4	МЕТАЛЛИЧЕСКОЕ ОГРАЖДЕНИЕ	
5	ВОРОТА С КАЛИТКОЙ	
6	МОКРЫЙ КОЛОДЕЦ	
7	УБОРНАЯ НА ОДНО ОЧКО	
8	ПОЖАРНЫЙ ЩИТ	
9	ТРАНСФОРМАТОРНАЯ ПОДСТАНЦИЯ	ТП 902-3-73.87
10	КОНТЕЙНЕР ДЛЯ МУСОРА	
11	ДИЗЕЛЬНАЯ	

ОБОЗНАЧЕНИЕ	НАИМЕНОВАНИЕ
10.05 / 0.000	АБСОЛЮТНАЯ ОТМЕТКА 0.000 ЗДАНИЯ
4.0 / 14.50	ВЕЛИЧИНА УКЛОНА, % НАПРАВЛЕНИЕ УКЛОНА РАССТОЯНИЕ, М
9.80 / 9.80	ПРОЕКТНАЯ ОТМЕТКА ОТМЕТКА СУЩЕСТВУЮЩЕГО РЕЛЬЕФА

ВЗАМ. ИНВ. N°

ПОДП. И ДАТА

ИНВ. N° ПОДЛ.

ИЗМ.	КОЛ.УЧ.	ЛИСТ	N°ДОК.	ПОДП.	ДАТА
РАЗРАБОТАЛ		ПОДДУБНЫЙ			05.22
ПРОВЕРИЛ		ШИДАЕВА			05.22
Н. КОНТР.		ИСКЕНДИРОВА			05.22
ГИП		ШИДАЕВА			05.22

21.033-НРС3-ГП

СТРОИТЕЛЬСТВО МАГИСТРАЛЬНЫХ СИСТЕМ ВОДОСНАБЖЕНИЯ С ПРОКЛАДКОЙ НОВОЙ ВЕТКИ НАСЕЛЕННЫМ ПУНКТАМ ТОЛЕН, САУЛЕ, КАРАКАМЫС КАРАТОБИНСКОГО РАЙОНА ЗКО

ПЛОЩАДКА НАПОРНО-РЕГУЛИРУЮЩИХ СООРУЖЕНИЙ В С. ТОЛЕН

СТАДИЯ	ЛИСТ	ЛИСТОВ
РП	4	

ПЛАН ОРГАНИЗАЦИИ РЕЛЬЕФА
М 1:500

ТОО "УРАЛВОДПРОЕКТ" Г. УРАЛЬСК

ФОРМАТ А2

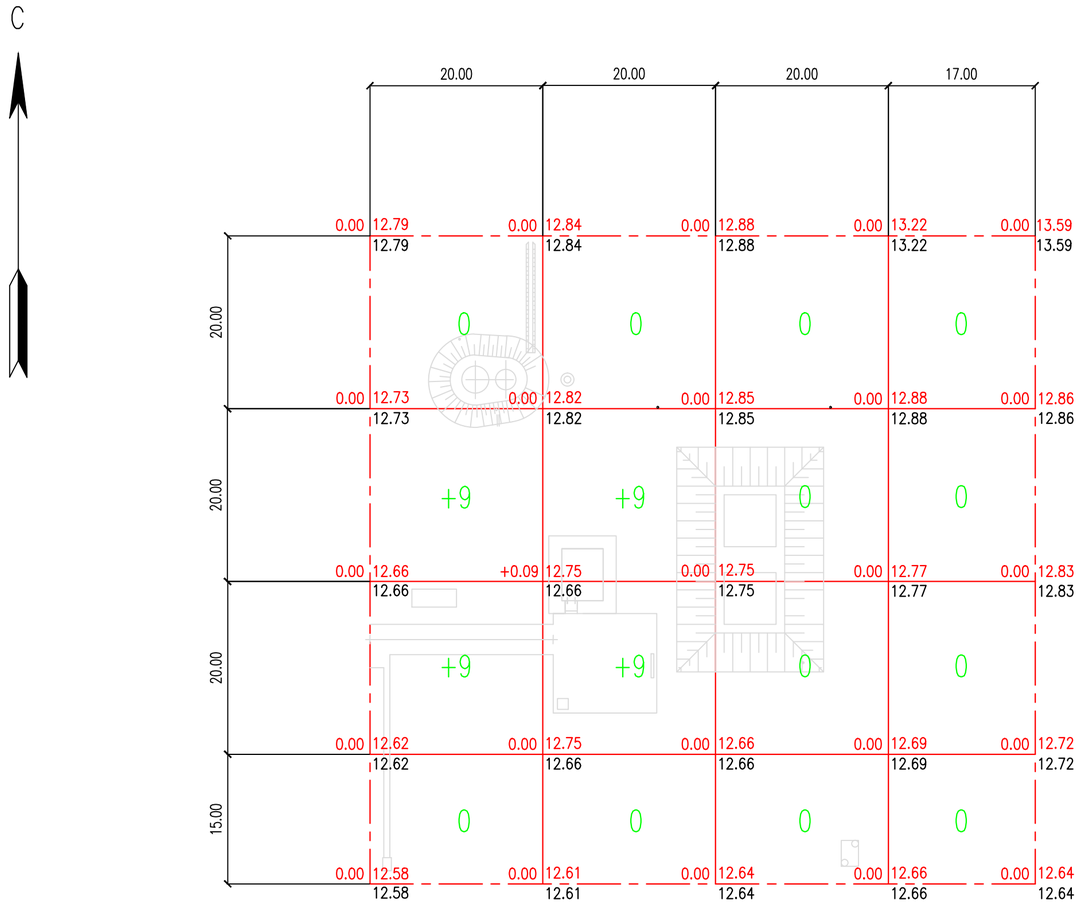

ВЕДОМОСТЬ ОБЪЕМОВ ЗЕМЛЯНЫХ МАСС

НАИМЕНОВАНИЕ ГРУНТА	КОЛИЧЕСТВО, М3		ПРИМЕЧАНИЕ
	НАСЫПЬ (+)	ВЫЕМКА (–)	
1 ГРУНТ ПЛАНИРОВКИ ТЕРРИТОРИИ	+36	–	
2 ВЫТЕСНЕННЫЙ ГРУНТ, В Т.Ч. ПРИ УСТРОЙСТВЕ	–	359	
А) ПОДЗЕМНЫХ ЧАСТЕЙ ЗДАНИЙ И СООРУЖЕНИЙ	–	(260)	
Б) КОРЫТА ПОД ОДЕЖДУ ДОРОГ И ПЛОЩАДОК			
С ДОРОЖНЫМ ПОКРЫТИЕМ	–	(35)	
В) КОЛОДЦЕВ	–	(60)	
Г) ВОДООТВОДНАЯ КАНАВА		(4)	
3 ГРУНТ ДЛЯ УСТРОЙСТВА НАСЫПИ РЕЗЕРВУАРОВ И ВОДОН. БАШНИ	(765)		
4 ПОПРАВКА НА УПЛОТНЕНИЕ	4		
ВСЕГО ПРИГОДНОГО ГРУНТА	805	359	
5 НЕДОСТАТОК ПРИГОДНОГО ГРУНТА	–	446	
7 ИТОГО ПЕРЕРАБАТЫВАЕМОГО ГРУНТА	805	805	
8 ПОДВОЗ ГРУНТА	446		

ИТОГО, м3	НАСЫПЬ	+18	+18	0	0	ВСЕГО, м3	+36
	ВЫЕМКА	0	0	0	0		0

ПРИМЕЧАНИЯ

1. ПОДСЫПКУ ГРУНТА ПО ТЕРРИТОРИИ ПРОИЗВОДИТЬ В СООТВЕТСТВИИ СО СНиП 3.02.01–87 "ЗЕМЛЯНЫЕ СООРУЖЕНИЯ, ОСНОВАНИЯ И ФУНДАМЕНТЫ" С ПОСЛОЙНЫМ (ТОЛЩИНА СЛОЯ НЕ БОЛЕЕ 20 СМ) ТРАМБОВАНИЕМ ДО КОЭФИЦИЕНТА ПЛОТНОСТИ 0,98 – ПОД ЗДАНИЯ И СООРУЖЕНИЯ И 0,95 ПО ОСТАЛЬНОЙ ТЕРРИТОРИИ.

УСЛОВНЫЕ ОБОЗНАЧЕНИЯ

УСЛОВНОЕ ОБОЗНАЧЕНИЕ	НАИМЕНОВАНИЕ
	ПРОЕКТИРУЕМЫЕ ЗДАНИЯ
	ГРАНИЦА ПРОЕКТИРУЕМОЙ ТЕРРИТОРИИ
+0.20 | 26,80 / 24,60	РАБОЧАЯ ОТМЕТКА | ПРОЕКТНАЯ ОТМЕТКА / НАТУРНАЯ ОТМЕТКА
+10	ОБЪЕМ ЗЕМЛЯНЫХ РАБОТ В $М^3$

ВЗАМ. ИНВ. N°
ПОДП. И ДАТА
ИНВ. N° ПОДЛ.

ИЗМ.	КОЛ.УЧ.	ЛИСТ	N°ДОК.	ПОДП.	ДАТА
РАЗРАБОТАЛ		ПОДДУБНЫЙ			05.22
ПРОВЕРИЛ		ШИДАЕВА			05.22
Н. КОНТР.		ИСКЕНДИРОВА			05.22
ГИП		ШИДАЕВА			05.22

21.033–НРС3–ГП

СТРОИТЕЛЬСТВО МАГИСТРАЛЬНЫХ СИСТЕМ ВОДОСНАБЖЕНИЯ С ПРОКЛАДКОЙ НОВОЙ ВЕТКИ НАСЕЛЕННЫМ ПУНКТАМ ТОЛЕН, САУЛЕ, КАРАКАМЫС КАРАТОБИНСКОГО РАЙОНА ЗКО

ПЛОЩАДКА НАПОРНО–РЕГУЛИРУЮЩИХ СООРУЖЕНИЙ В С. ТОЛЕН

СТАДИЯ	ЛИСТ	ЛИСТОВ
РП	5	

ПЛАН ЗЕМЛЯНЫХ МАСС. БЛАГОУСТРОЙСТВА. М 1:500

ТОО "УРАЛВОДПРОЕКТ" Г. УРАЛЬСК

ФОРМАТ А2

ПЛАН ОГРАЖДЕНИЯ

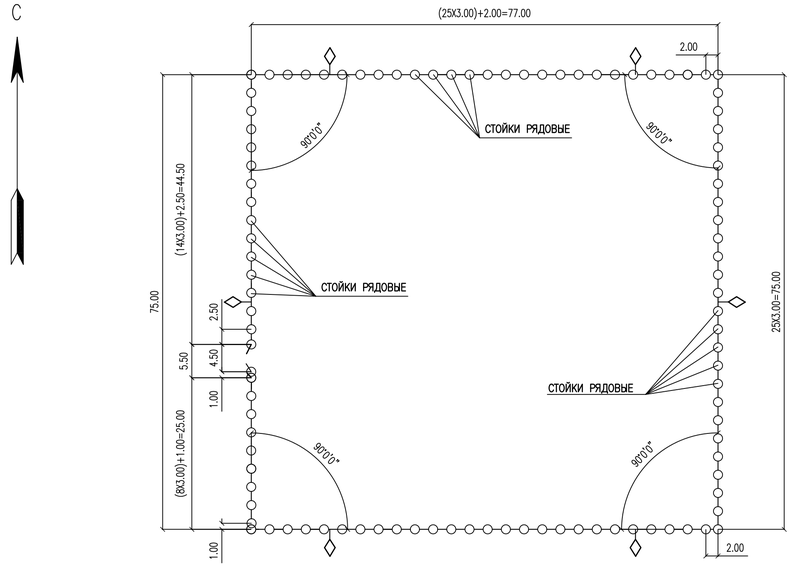

ВИД А

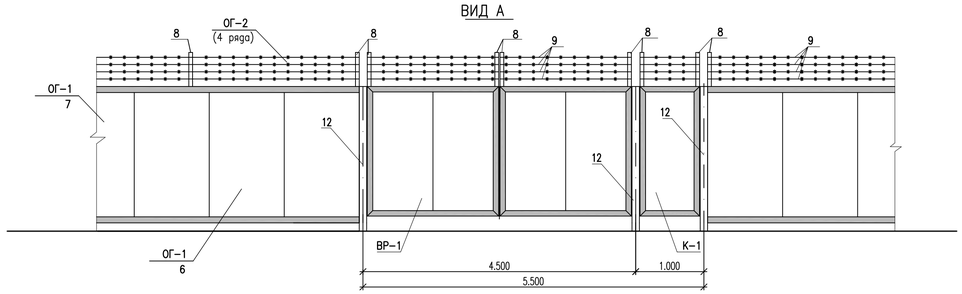

ВИД Б

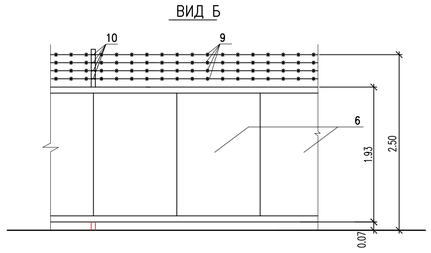

ПРИМЕЧАНИЯ:

1. ПРИ ВЫПОЛНЕНИИ РАБОТ ПО УСТАНОВКЕ ОГРАЖДЕНИЯ ВСЕ ЕГО ОСНОВНЫЕ ПАРАМЕТРЫ (ОБЩАЯ ВЫСОТА, РАССТОЯНИЕ ОТ УРОВНЯ ЗЕМЛИ ДО НИЗА ОГРАЖДЕНИЯ И ДР.), НЕОБХОДИМО СОБЛЮДАТЬ, СОГЛАСНО РАБОЧИМ ЧЕРТЕЖАМ, НЕЗАВИСИМО ОТ ИЗМЕНЕНИЯ УКЛОНА ПОВЕРХНОСТИ ЗЕМЛИ.
2. ДАННЫЙ ЛИСТ СМОТРЕТЬ СОВМЕСТНО С ЛИСТОМ ГП-7
3. СПЕЦИФИКАЦИЯ ДАНА НА ОГРАЖДЕНИЕ ОДНОЙ ПЛОЩАДКИ.

ПЛАН ПЛОЩАДКИ ДЛЯ МУСОРНОГО КОНТЕЙНЕРА С ТРЕХСТРОННИМ ОГРАЖДЕНИЕМ ОГ-3

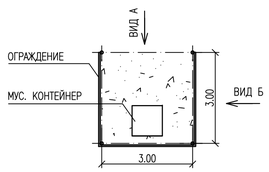

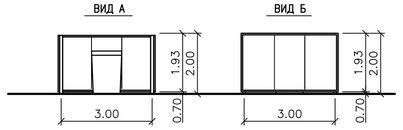

СПЕЦИФИКАЦИЯ

МАРКА, ПОЗ.		ОБОЗНАЧЕНИЕ	НАИМЕНОВАНИЕ	КОЛ.	МАССА ЕД.,КГ	ПРИМЕЧАНИЕ
			ОГРАЖДЕНИЯ ОГ-1 (П.М)	298.5		без учета ширина ворот
ОГ-1	1	ГОСТ 10704-91	ТРУБА ø108Х5 L=2700	100	34,290	ШТ
	2	ГОСТ 19903-2015	ЛИСТ 3Х110Х110	100	0,285	ШТ
	3	ГОСТ 19903-2015	ЛИСТ 3Х150Х150	100	0,530	ШТ
	4	ГОСТ 8509-93	УГОЛОК 40Х4, L=50 (опорная деталь)	424	0,121	ШТ
	5	ГОСТ 8509-93	УГОЛОК 40Х4	1194	2,420	П.М.
	6	ГОСТ 24045-2016	С21-1050-0.7 L=1920	299	14.92	ШТ
	7		ЗАКЛЕПКА КОМБИНИР. 4Х18	4784		ШТ
ОГ-2			НАСАДКА ИЗ КОЛЮЧЕЙ ПРОВОЛКИ ОГ-2 (П.М)	304		с воротами и калиткой
	8	ГОСТ 8509-93	УГОЛОК 50Х5 L=700	106	2,639	ШТ
	9	ГОСТ 285-69	ПРОВОЛКА КОЛЮЧАЯ КЦ	1216	вес 1пог.м 1ряда 0,09кг	4 РЯДА/П.М.
	10	ГОСТ 3282-74	ПРОВОЛКА Ø3,0	127	0.055	П.М.
ВР-1			ВОРОТА ВР-1	1		
	12	ГОСТ 10704-91	ТРУБА ø159Х5 L=2800	2	53,172	ШТ
	13	ГОСТ 19903-2015	ЛИСТ 3Х165Х165	2	0,641	ШТ
	14	ГОСТ 19903-2015	ЛИСТ 3Х200Х200	2	0,942	ШТ
	15	ГОСТ 8509-93	УГОЛОК 63Х6	22	5,72	П.М.
	16	ГОСТ 2590-2006	КРУГ Ø40 L=200	4	1,974	ШТ
	17	ГОСТ 2590-2006	КРУГ Ø40 L=100	4	0,987	ШТ
	18	ГОСТ 19903-2015	ЛИСТ 6Х160Х80	8	0,603	ШТ
	19	ГОСТ 24045-2016	С21-1050-0,7 L=1920	4	14.92	ШТ
	20	ГОСТ 19903-2015	ЛИСТ 6Х160Х100	2	0,754	ШТ
	21		ЗАКЛЕПКА КОМБИНИР. 4Х18	70		ШТ
К-1			КАЛИТКА К-1	1		
	12	ГОСТ 10704-91	ТРУБА 159Х5 L=2800	1	53,172	ШТ
	13	ГОСТ 19903-2015	ЛИСТ 3Х165Х165	1	0,641	ШТ
	14	ГОСТ 19903-2015	ЛИСТ 3Х200Х200	1	0,942	ШТ
	15	ГОСТ 8509-93	УГОЛОК 63Х6	7	5,72	П.М.
	16	ГОСТ 2590-2006	КРУГ Ø40 L=200	2	1,974	ШТ
	17	ГОСТ 2590-2006	КРУГ Ø40 L=100	2	0,99	ШТ
	18	ГОСТ 19903-2015	ЛИСТ 6Х60Х80	4	0,603	ШТ
	19	ГОСТ 24045-2016	С21-1050-0,7 L=1920	1	14.92	ШТ
	20	ГОСТ 19903-2015	ЛИСТ 6Х160Х100	2	0,754	ШТ
	21		ЗАКЛЕПКА КОМБИНИР. 4Х18	20		ШТ
			МАТЕРИАЛЫ			
			БЕТОН КЛ. С10/12.5	24.5	М3	

СПЕЦИФИКАЦИЯ ОБЪЕМОВ РАБОТ ДЛЯ ПЛОЩАДКИ МУСОРНОГО КОНТЕЙНЕРА

МАРКА, ПОЗ.		ОБОЗНАЧЕНИЕ	НАИМЕНОВАНИЕ	КОЛ.	МАССА ЕД.,КГ	ПРИМЕЧАНИЕ
			ОГРАЖДЕНИЕ КОНТЕЙНЕРНОЙ ПЛОЩАДКИ ОГ-3	9.0		
ОГ-1	1	ГОСТ 10704-91	ТРУБА ø108Х5 L=2700	4	34,290	ШТ
	2	ГОСТ 19903-74	ЛИСТ 3Х110Х110	4	0,285	ШТ
	3	ГОСТ 19903-74	ЛИСТ 3Х150Х150	4	0,530	ШТ
	4	ГОСТ 8509-93	УГОЛОК 40Х4, L=50	32	0,121	ШТ
	5	ГОСТ 8509-93	УГОЛОК 40Х4	36	2,420	П.М.
	6	ГОСТ 8509-93	УГОЛОК 50Х5 L=1930	4	7,276	ШТ
	7	ГОСТ 24045-94	С10-1100-0.7 L=1920	9	13.728	ШТ
	8		ЗАКЛЕПКА КОМБИНИР. 4Х18	108		ШТ
			МАТЕРИАЛЫ			
			БЕТОН КЛ.В12.5	0,51		м3

СОГЛАСОВАНО

ИНВ. N ПОДЛ. | ПОДП. И ДАТА | ВЗАМ. ИНВ. N

3

ИЗМ.	КОЛ.УЧ	ЛИСТ	N ДОК.	ПОДП.	ДАТА
РАЗРАБОТАЛ		ПОДДУБНЫЙ			05.22
ПРОВЕРИЛ		ШИДАЕВА			05.22
Н. КОНТР.		ИСКЕНДИРОВА			05.22
ГИП		ШИДАЕВА			05.22

21.033-НРС3-ГП

СТРОИТЕЛЬСТВО МАГИСТРАЛЬНЫХ СИСТЕМ ВОДОСНАБЖЕНИЯ С ПРОКЛАДКОЙ НОВОЙ ВЕТКИ НАСЕЛЕННЫМ ПУНКТАМ ТОЛЕН, САУЛЕ, КАРАКАМЫС КАРАТОБИНСКОГО РАЙОНА ЗКО

ПЛОЩАДКА НАПОРНО-РЕГУЛИРУЮЩИХ СООРУЖЕНИЙ В С. ТОЛЕН

СТАДИЯ	ЛИСТ	ЛИСТОВ
РП	6	

ПЛАН ОГРАЖДЕНИЯ. ВИД А;ВИД Б. СПЕЦИФИКАЦИЯ

ТОО "УРАЛВОДПРОЕКТ" г. УРАЛЬСК

ФОРМАТ А2

СТОЙКА ДЛЯ ВОРОТ И КАЛИТКИ

ИСПОЛНЕНИЕ I– КОЛИЧЕСТВО 1 ШТ.
ИСП. II – ЗЕРКАЛЬНОЕ ОТРАЖЕНИЕ КОЛ. 2 ШТ.

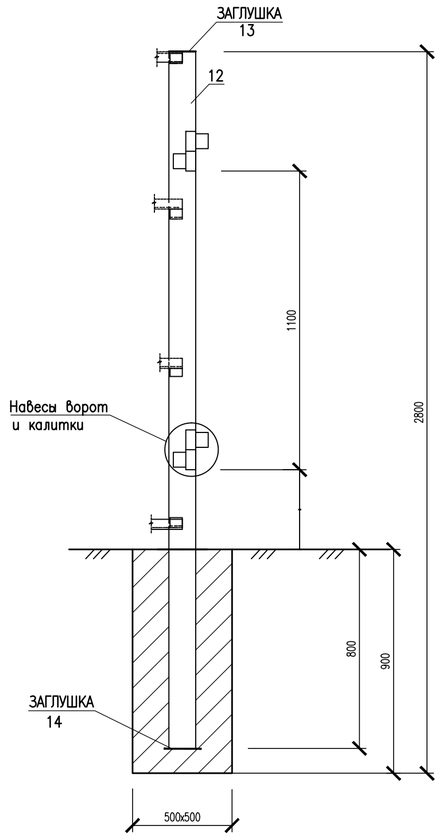

ОГРАЖДЕНИЕ ОГ–1

СТОЙКИ РЯДОВЫЕ

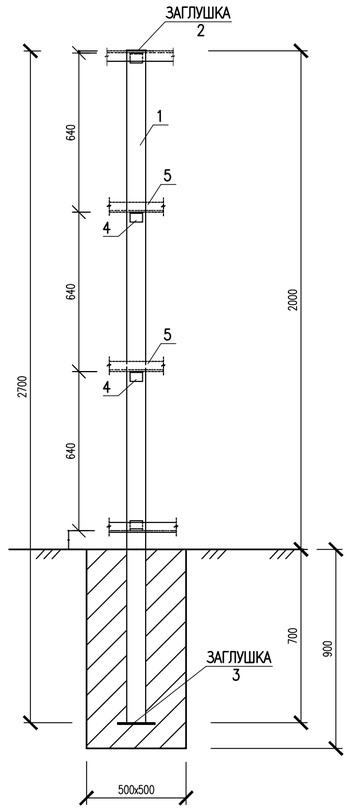

НАВЕСЫ ВОРОТ И КАЛИТКИ

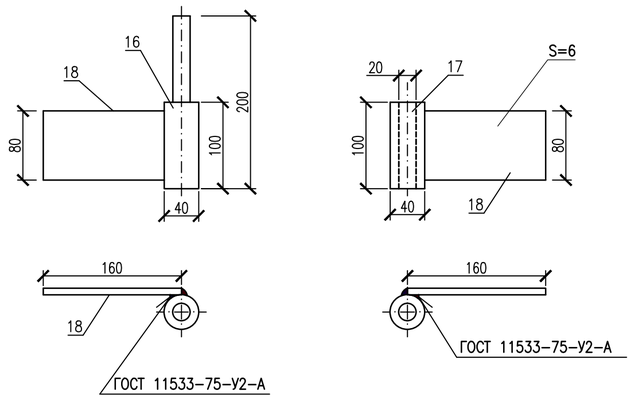

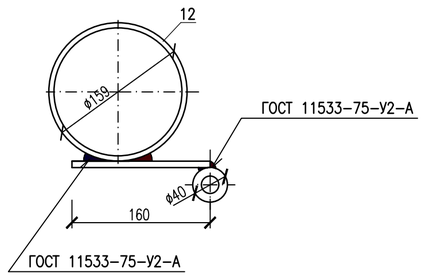

КОНСТРУКЦИЯ ВОРОТ

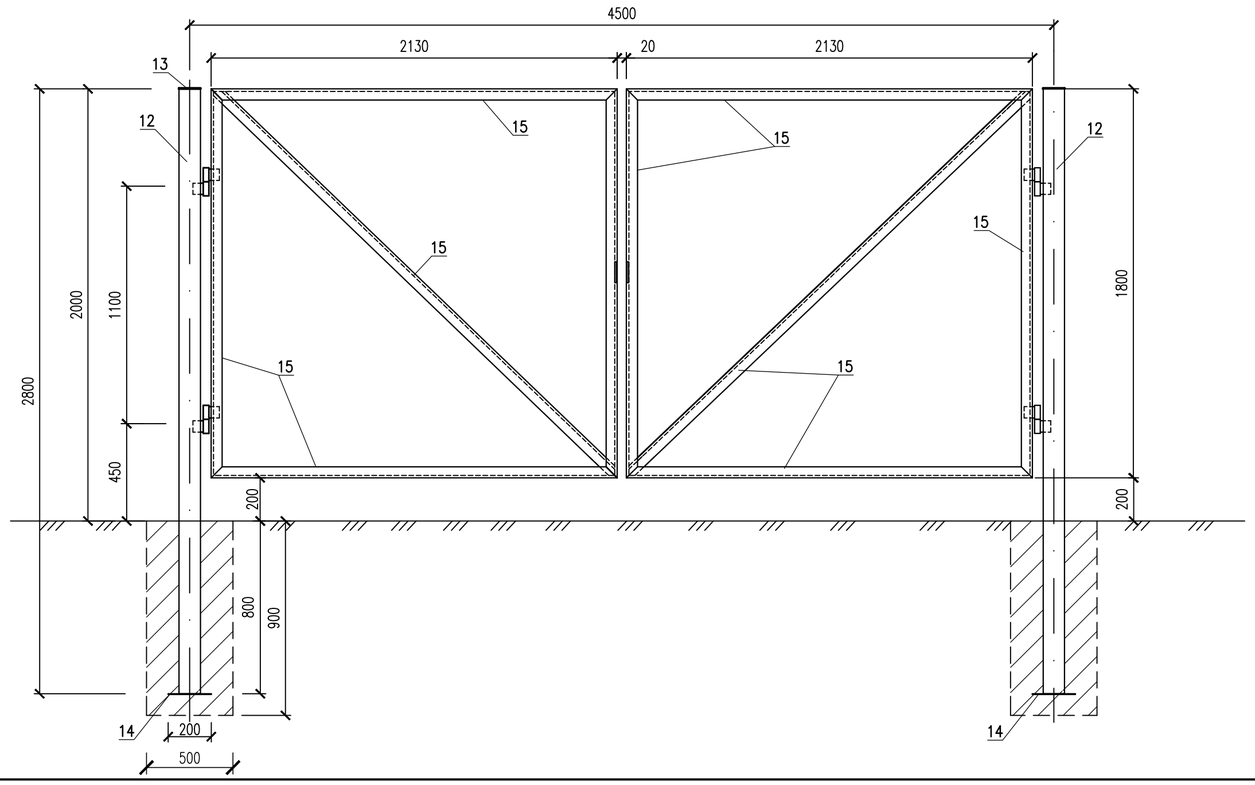

УШКО

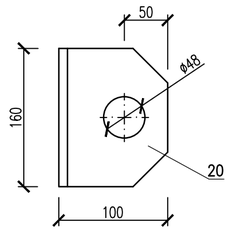

ИЗМ.	КОЛ.УЧ.	ЛИСТ	N ДОК.	ПОДП.	ДАТА
РАЗРАБОТАЛ		ПОДДУБНЫЙ			05.22
ПРОВЕРИЛ		ШИДАЕВА			05.22
Н. КОНТР.		ИСКЕНДИРОВА			05.22
ГИП		ШИДАЕВА			05.22

21.033–НРСЗ–ГП

СТРОИТЕЛЬСТВО МАГИСТРАЛЬНЫХ СИСТЕМ ВОДОСНАБЖЕНИЯ С ПРОКЛАДКОЙ НОВОЙ ВЕТКИ НАСЕЛЕННЫМ ПУНКТАМ ТОЛЕН, САУЛЕ, КАРАКАМЫС КАРАТОБИНСКОГО РАЙОНА ЗКО

ПЛОЩАДКА НАПОРНО–РЕГУЛИРУЮЩИХ СООРУЖЕНИЙ В С. ТОЛЕН

СТАДИЯ	ЛИСТ	ЛИСТОВ
РП	7	

ОГРАЖДЕНИЕ
УЗЛЫ И ДЕТАЛИ

ТОО "УРАЛВОДПРОЕКТ" Г. УРАЛЬСК

ВЗАМ. ИНВ. N°
ПОДП. И ДАТА
ИНВ. N° ПОДЛ.

ФОРМАТ А2

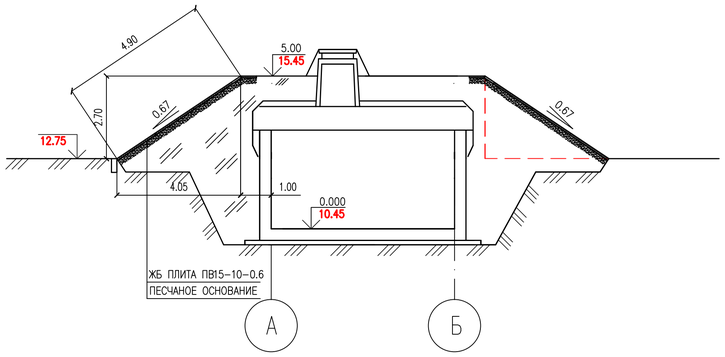

ВЕДОМОСТЬ СБОРНЫХ ЖЕЛЕЗОБЕТОННЫХ ИЗДЕЛИЙ

П/П	МАРКА	МАРКА БЕТОНА	БЕТОН, М3. ЕД	МАССА СТАЛИ, КГ. ЕД						ВЕС, КГ
				АРМАТУРА					ПОЛОСОВАЯ СТАЛЬ 6Х100 ГОСТ 103–76	
				А–I ГОСТ 5781–82			В–I ГОСТ 7348–81*	ИТОГО		
				ø12	ø8	ø6	ø3			
1	ПВ15–10–0,6	С12/15	0,09	–	1,2	1,1	1,5	3,8	–	225
2	ПВ10–5–0,6	С12/15	0,03	–	–	1,0	0,4	1,4	–	75,0
3	БР300.45.18		0.234	–	0.76	6.1	–	6.86	–	580

УЗЕЛ А

МАСШТАБ 1:20

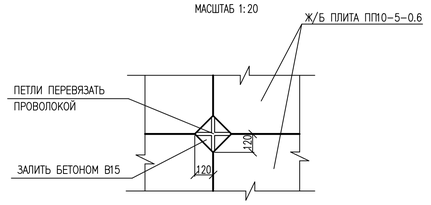

РАЗРЕЗ Б–Б

М 1:1000

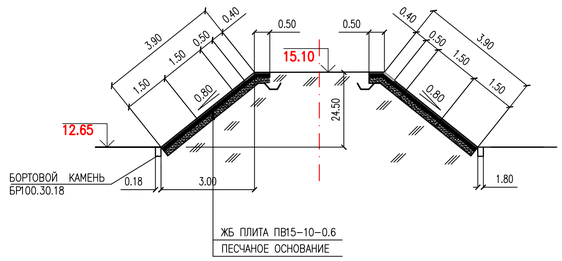

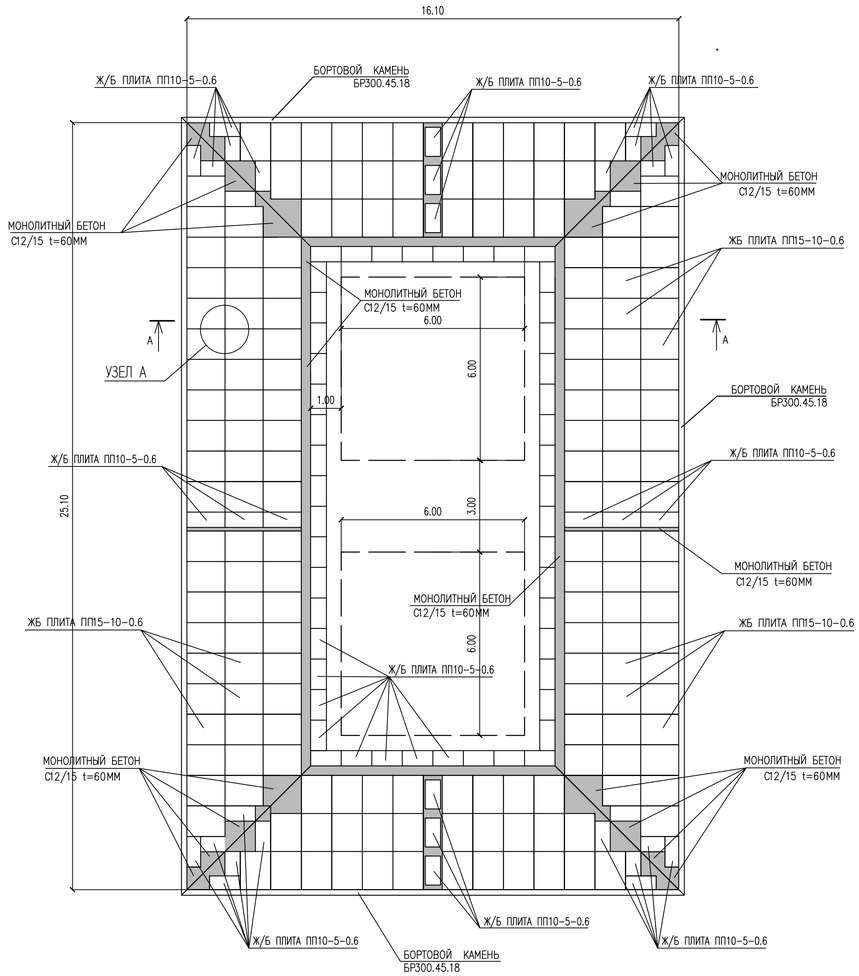

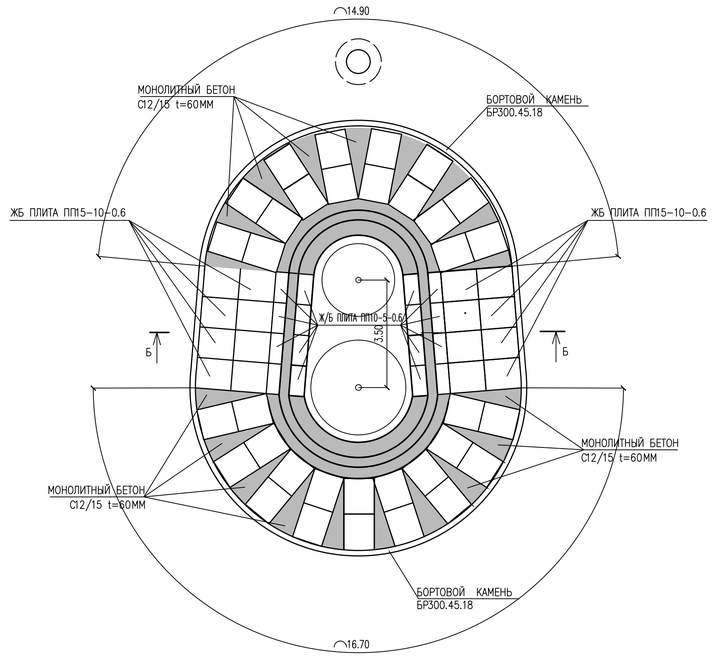

ТАБЛИЦА ОБЪЕМОВ РАБОТ

ПОЗ.	НАИМЕНОВАНИЕ	ЕД.ИЗМ.	КОЛ–ВО	ПРИМЕЧАНИЕ
	НАСЫПЬ ДЛЯ РЕЗЕРВУАРОВ			
	БЕТОННЫЕ И ЖЕЛЕЗОБЕТОННЫЕ РАБОТЫ			
1	КРЕПЛЕНИЕ ОТКОСОВ	$м^2$	325	
	А) ПЛИТАМИ ПВ15–10–0.6	ШТ	174	
	Б) ПЛИТАМИ ПВ10–5–0.6	ШТ	36	
	В) ДОБЕТОНИРОВКА МОНОЛИТНЫМ БЕТОНОМ С12/15	$м^2/м^3$	18/1.1	
	УСТРОЙСТВО КЛАДОЧНОЙ СЕТКИ ГОСТ 23279–2012 В500С 100Х100Х8 ДЛЯ МОНОЛИТНЫХ УЧАСТКОВ	$м^2$	18.0	Вес общий= =142.0 кг
2	КРЕПЛЕНИЕ ГРЕБНЯ НАСЫПИ РЕЗЕРВУАРОВ	$м^2$	24	
	А) ПЛИТАМИ ПВ10–5–0.6	ШТ	48	
	В) ДОБЕТОНИРОВКА МОНОЛИТНЫМ БЕТОНОМ С12/15	$м^3$	0.01	
	УСТРОЙСТВО КЛАДОЧНОЙ СЕТКИ ГОСТ 23279–2012 В500С 100Х100Х8 ДЛЯ МОНОЛИТНЫХ УЧАСТКОВ	$м^2$	5.0	Вес общий= =39.5 кг
3	БОРТОВОЙ КАМЕНЬ БР300.45.18	ШТ	28	
4	КОНСТРУКТИВНЫЕ ШВЫ			
	А) БЕТОН С12/15	$м^3$	0.35	
	Б) ПРОВОЛОКА ø3 В1	КГ	0.85	
	НАСЫПЬ ДЛЯ ВОДОНАПОРНОЙ БАШНИ			
	БЕТОННЫЕ И ЖЕЛЕЗОБЕТОННЫЕ РАБОТЫ			
1	КРЕПЛЕНИЕ ОТКОСОВ	$м^2$	180	
	А) ПЛИТАМИ ПВ15–10–0.6	ШТ	50	
	Б) ПЛИТАМИ ПВ10–5–0.6	ШТ	8	
	В) ДОБЕТОНИРОВКА МОНОЛИТНЫМ БЕТОНОМ С12/15	$м^2/м^3$	35/2.1	
	УСТРОЙСТВО АРМАТУРНОЙ СЕТКИ d=10мм, РАЗМ. ЯЧЕЙКИ 50Х50мм ДЛЯ МОНОЛИТНЫХ УЧАСТКОВ		35	Вес общий= =276 кг
2	КРЕПЛЕНИЕ ГРЕБНЯ НАСЫПИ ВОДОНАПОРНОЙ БАШНИ	$м^2$	28	
	А) ПЛИТАМИ ПВ10–5–0.6	ШТ	8	
	В) ДОБЕТОНИРОВКА МОНОЛИТНЫМ БЕТОНОМ С12/15	$м^3$	0.32	
	УСТРОЙСТВО КЛАДОЧНОЙ СЕТКИ ГОСТ 23279–2012 В500С 100Х100Х8 ДЛЯ МОНОЛИТНЫХ УЧАСТКОВ	$м^2$	4.5	Вес общий= =35.5 кг
3	БОРТОВОЙ КАМЕНЬ БР100.30.18	ШТ	42	
4	КОНСТРУКТИВНЫЕ ШВЫ			
	А) БЕТОН С12/15		0.3	
	Б) ПРОВОЛОКА ø3 В1		1.8	

ПРИМЕЧАНИЯ

1 ПЛИТЫ КРЕПЛЕНИЯ ПРИНЯТЫ ПО СЕРИИ 3.820–6, БОРТОВЫЕ КАМНИ ПО ГОСТ 6665–91.

2 РАЗМЕРЫ НА ПЛАНАХ И РАЗРЕЗАХ ДАНЫ В МЕТРАХ, НА УЗЛЕ – В МИЛЛИМЕТРАХ.

СОГЛАСОВАНО

ВЗАМ. ИНВ. №

ПОДП. И ДАТА

ИНВ. № ПОДЛ. XXXXXX

ИЗМ.	КОЛ.УЧ.	ЛИСТ	№ДОК.	ПОДП.	ДАТА
РАЗРАБ.		ПОДДУБНЫЙ			05.22
ПРОВЕР.		ШИДАЕВА			05.22
Н. КОНТР.		ИСКЕНДИРОВ			05.22
ГИП		ШИДАЕВА			05.22

21.033–НРСЗ–ГП

СТРОИТЕЛЬСТВО МАГИСТРАЛЬНЫХ СИСТЕМ ВОДОСНАБЖЕНИЯ С ПРОКЛАДКОЙ НОВОЙ ВЕТКИ НАСЕЛЕННЫМ ПУНКТАМ ТОЛЕН, САУЛЕ, КАРАКАМЫС КАРАТОБИНСКОГО РАЙОНА ЗКО

ПЛОЩАДКА НАПОРНО–РЕГУЛИРУЮЩИХ СООРУЖЕНИЙ В С. ТОЛЕН

СТАДИЯ	ЛИСТ	ЛИСТОВ
РП	8	

КРЕПЛЕНИЕ ОТКОСОВ И ГРЕБНЯ НАСЫПИ РЕЗЕРВУАРОВ. ОБЪЕМЫ РАБОТ

ТОО "УРАЛВОДПРОЕКТ" Г. УРАЛЬСК

ФОРМАТ А1

М 1:100

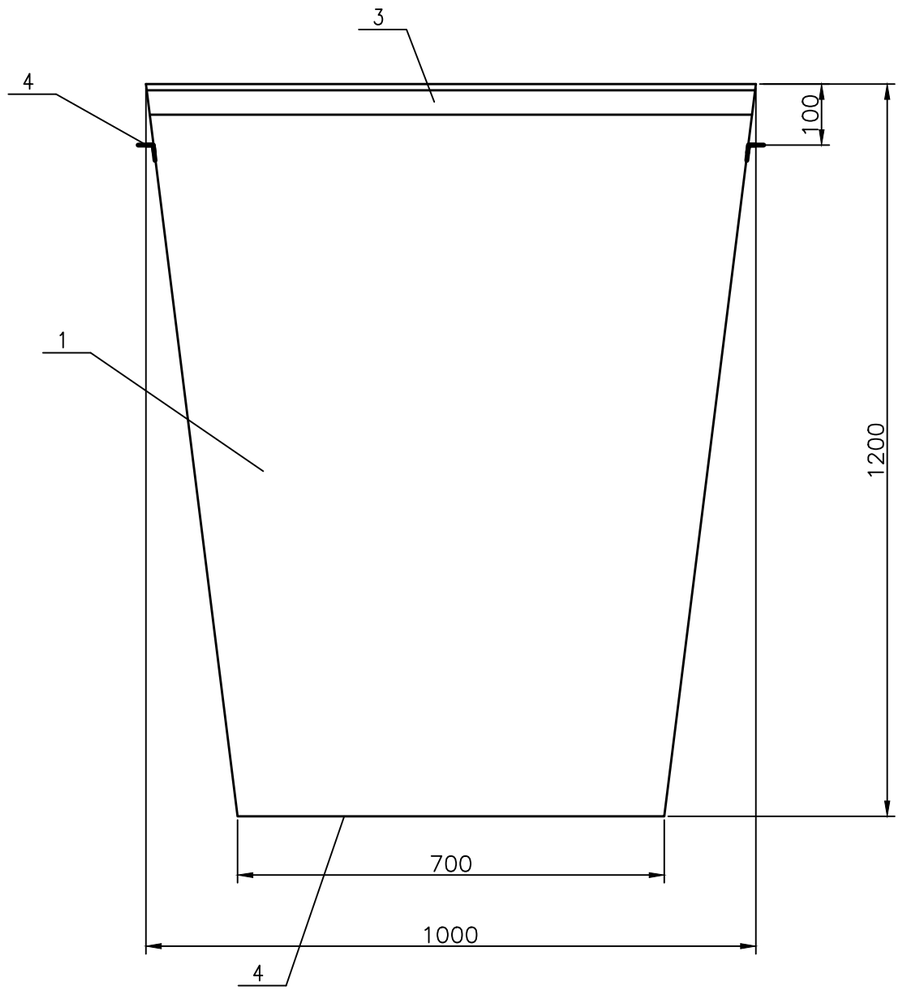

СПЕЦИФИКАЦИЯ

ПОЗ.	ОБОЗНАЧЕНИЕ	НАИМЕНОВАНИЕ	КОЛ-ВО	МАССА, ЕД.КГ	ПРИМЕЧАНИЕ
1	ГОСТ 19903-74*	ЛИСТ 2*3700*1100	1	63.9	ШТ
2	- // -	ЛИСТ 2*700*700	1	7.69	ШТ
3	ГОСТ 8509-93	УГОЛОК ∟ 25*4 L=1000М	4	5.04	ШТ
4	- // -	УГОЛОК ∟ 50*4 L=900М	2	2.75	ШТ

ПРИМЕЧАНИЕ

1. КОНТЕЙНЕР ОКРАСИТЬ МАСЛЯНОЙ КРАСКОЙ ПФ-115 ГОСТ 6465-76 ЗА 2 РАЗА - 4.0М^2
2. СВАРКУ ПРОИЗВОДИТЬ ЭЛЕКТРОДАМИ ТИПА Э42 ГОСТ 9467-75.
   ТИП СВАРНЫХ ШВОВ ПРИНЯТ ПО ГОСТ 5264-80.
3. РАЗМЕРЫ ДАНЫ В ММ.

СОГЛАСОВАНО

ВЗАМ. ИНВ. N°

ПОДП. И ДАТА

ИНВ. N° ПОДЛ.

ИЗМ.	КОЛ.УЧ.	ЛИСТ	N°ДОК.	ПОДП.	ДАТА
РАЗРАБ.		ПОДДУБНЫЙ			05.22
ПРОВЕР.		ШИДАЕВА			05.22
НИГКОНТР.		ИСКЕНДИРОВА			05.22
ГИП		ШИДАЕВА			05.22

21.033-НРС-2-ГП

СТРОИТЕЛЬСТВО МАГИСТРАЛЬНЫХ СИСТЕМ ВОДОСНАБЖЕНИЯ С ПРОКЛАДКОЙ НОВОЙ ВЕТКИ НАСЕЛЕННЫМ ПУНКТАМ ТОЛЕН, САУЛЕ, КАРАКАМЫС КАРАТОБИНСКОГО РАЙОНА ЗКО

ПЛОЩАДКА НАПОРНО-РЕГУЛИРУЮЩИХ СООРУЖЕНИЙ В С. ТОЛЕН

СТАДИЯ	ЛИСТ	ЛИСТОВ
РП	9	

МУСОРНЫЙ КОНТЕЙНЕР. СПЕЦИФИКАЦИЯ

ТОО "Уралводпроект" г.Уральск

ФОРМАТ А3

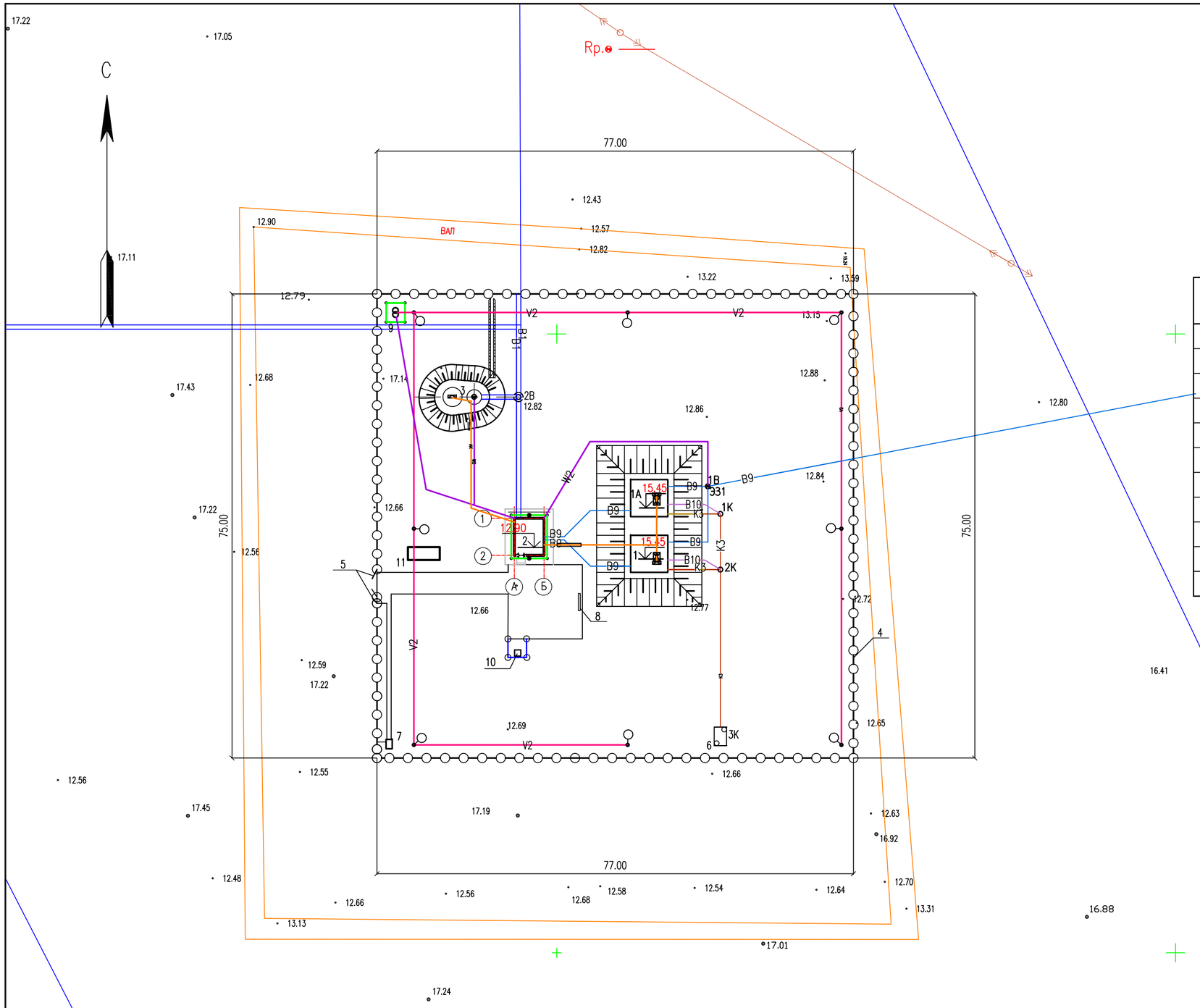

ЭКСПЛИКАЦИЯ ЗДАНИЙ И СООРУЖЕНИЙ

№ ПО ПЛАНУ	НАИМЕНОВАНИЕ ЗДАНИЙ И СООРУЖЕНИЙ	ПРИМЕЧАНИЕ
1, 1А	РЕЗЕРВУАРЫ ЧИСТОЙ ВОДЫ ЕМК. 100 $м^3$ 2 ШТ	ТП РК 2600 РВ-2.3-2013
2	НАСОСНАЯ СТАНЦИЯ 2-ГО ПОДЪЕМА	
3	ВОДОНАПОРНАЯ БАШНЯ ЕМК. 15 $м^3$ Hcm=12 М	
4	МЕТАЛЛИЧЕСКОЕ ОГРАЖДЕНИЕ	
5	ВОРОТА С КАЛИТКОЙ	
6	МОКРЫЙ КОЛОДЕЦ	
7	УБОРНАЯ НА ОДНО ОЧКО	
8	ПОЖАРНЫЙ ЩИТ	
9	ТРАНСФОРМАТОРНАЯ ПОДСТАНЦИЯ	ТП 902-3-73.87
10	КОНТЕЙНЕР ДЛЯ МУСОРА	
11	ДИЗЕЛЬНАЯ	

УСЛОВНЫЕ ОБОЗНАЧЕНИЯ

B1	ВОДОПРОВОД ХОЗЯЙСТВЕННО-ПИТЬЕВОЙ ПРОЕКТИРУЕМЫЙ
B9	ВОДОВОД ПОДЗЕМНОЙ ВОДЫ ПРОЕКТИРУЕМЫЙ
K3	КАНАЛИЗАЦИЯ ПРОИЗВОДСТВЕННАЯ
	ПРОЕКТИРУЕМАЯ ТРАНСФОРМАТОРНАЯ:
W2	ПРОЕКТИРУЕМАЯ КЛ-0,4 кВ:
V2	ВОЗДУШНАЯ ЛИНИЯ ОСВЕЩЕНИЯ 0,23 кВ:
АК	ПРОЕКТИРУЕМЫЙ КАБЕЛЬ КОНТРОЛЬНЫЙ
	ГОРИЗОНТАЛЬНЫЙ ЗАЗЕМЛИТЕЛЬ
	ВЕРТИКАЛЬНЫЙ ЗАЗЕМЛИТЕЛЬ
	ЗАЗЕМЛЯЮЩИЙ СПУСК
	КОРОБКА КЛЕММНАЯ (IP65)

ВЗАМ. ИНВ. N°
ПОДП. И ДАТА
ИНВ. N° ПОДЛ.

ИЗМ.	КОЛ.УЧ.	ЛИСТ	N°ДОК.	ПОДП.	ДАТА
РАЗРАБОТАЛ		ПОДДУБНЫЙ			05.22
ПРОВЕРИЛ		ШИДАЕВА			05.22
Н. КОНТР.		ИСКЕНДИРОВА			05.22
ГИП		ШИДАЕВА			05.22

21.033-НРС3-ГП

СТРОИТЕЛЬСТВО МАГИСТРАЛЬНЫХ СИСТЕМ ВОДОСНАБЖЕНИЯ С ПРОКЛАДКОЙ НОВОЙ ВЕТКИ НАСЕЛЕННЫМ ПУНКТАМ ТОЛЕН, САУЛЕ, КАРАКАМЫС КАРАТОБИНСКОГО РАЙОНА ЗКО

ПЛОЩАДКА НАПОРНО-РЕГУЛИРУЮЩИХ СООРУЖЕНИЙ В С. ТОЛЕН

СТАДИЯ	ЛИСТ	ЛИСТОВ
РП	10	

СВОДНЫЙ ПЛАН ИНЖЕНЕРНЫХ СЕТЕЙ

ТОО "УРАЛВОДПРОЕКТ" Г. УРАЛЬСК

ФОРМАТ А2