ТОО "УРАЛВОДПРОЕКТ"

СТРОИТЕЛЬСТВО МАГИСТРАЛЬНЫХ СИСТЕМ ВОДОСНАБЖЕНИЯ С ПРОКЛАДКОЙ НОВОЙ ВЕТКИ НАСЕЛЕННЫМ ПУНКТАМ ТОЛЕН, САУЛЕ, КАРАКАМЫС КАРАТОБИНСКОГО РАЙОНА ЗКО

21.033

ТОМ 5 ВОДОСНАБЖЕНИЕ С. ТОЛЕН
ТОМ 5.2 ПЛОЩАДКА НАПОРНО-РЕГУЛИРУЮЩИХ СООРУЖЕНИЙ В С. ТОЛЕН

НАСОСНАЯ СТАНЦИЯ 3-ГО ПОДЪЕМА

21.033-НРС3-2

2022 Г

ТОО "УРАЛВОДПРОЕКТ"

НАСОСНАЯ СТАНЦИЯ 3-ГО ПОДЪЕМА

АЛЬБОМ

ПЗ	ПОЯСНИТЕЛЬНАЯ ЗАПИСКА
АС	АРХИТЕКТУРНО-СТРОИТЕЛЬНАЯ ЧАСТЬ
ТХ	ТЕХНОЛОГИЧЕСКАЯ ЧАСТЬ
ОВ	ОТОПЛЕНИЕ И ВЕНТИЛЯЦИЯ
ЭМ	ЭЛЕКТРОСИЛОВОЕ ОБОРУДОВАНИЕНИЕ

ИЗМ.	КОЛ.УЧ.	ЛИСТ	N°ДОК.	ПОДП.	ДАТА
РАЗРАБ.		ПОДДУБНЫЙ			05.22
ПРОВЕРИЛ		ШИДАЕВА			05.22
Н. КОНТР.		ИСКЕНДИРОВА			05.22
ГИП		ШИДАЕВА			05.22

21.033-НРС3-2

СТРОИТЕЛЬСТВО МАГИСТРАЛЬНЫХ СИСТЕМ ВОДОСНАБЖЕНИЯ С ПРОКЛАДКОЙ НОВОЙ ВЕТКИ НАСЕЛЕННЫМ ПУНКТАМ ТОЛЕН, САУЛЕ, КАРАКАМЫС КАРАТОБИНСКОГО РАЙОНА ЗКО

ПЛОЩАДКА НАПОРНО-РЕГУЛИРУЮЩИХ СООРУЖЕНИЙ В С. ТОЛЕН

СТАДИЯ	ЛИСТ	ЛИСТОВ
РП	1	37

НАСОСНАЯ СТАНЦИЯ 3-ГО ПОДЪЕМА

URALVODPROECT

ТОО "УРАЛВОДПРОЕКТ" Г.УРАЛЬСК

СОДЕРЖАНИЕ

МАРКА	НАИМЕНОВАНИЕ	СТР.
	ТИТУЛ	
	СОДЕРЖАНИЕ	
ПЗ	ПОЯСНИТЕЛЬНАЯ ЗАПИСКА	3
ПЗ	ПОЯСНИТЕЛЬНАЯ ЗАПИСКА	4
	АРХИТЕКТУРНО-СТРОИТЕЛЬНЫЕ РЕШЕНИЯ	
АС-1	ОБЩИЕ ДАННЫЕ (НАЧАЛО)	5
АС-2	ОБЩИЕ ДАННЫЕ (ОКОНЧАНИЕ)	6
АС-3	ФАСАДЫ. ВЕДОМОСТЬ ОТДЕЛКИ ПОМЕШЕНИЙ	7
АС-4	ПЛАН НА ОТМЕТКЕ 0,000. ЭКСПЛИКАЦИЯ ПОЛОВ. ВЕДОМОСТЬ ПЕРЕМЫЧЕК. СПЕЦИФИКАЦИИ	8
АС-5	РАЗРЕЗЫ 1-1, 3-3	9
АС-6	СХЕМА РАСПОЛОЖЕНИЯ ЭЛЕМЕНТОВ ФУНДАМЕНТА НА ОТМ. -1,850. РАЗВЕРТКИ ПО ОСЯМ А И Б	10
АС-7	РАЗВЕРТКИ ПО ОСЯМ 1 И 2. РАЗРЕЗ 3-3. СПЕЦИФИКАЦИЯ	11
АС-8	КЛАДКА А-51. АРМИРОВАНИЕ КЛАДКИ	12
АС-9	ПЛАН ПОКРЫТИЯ. СПЕЦИФИКАЦИЯ	13
АС-10	ПЛАН КРОВЛИ. РАЗРЕЗ 2-2	14
АС-11	ПЛАН СТРОПИЛ. УЗЛЫ. СПЕЦИФИКАЦИЯ	15
АС-12	СХЕМА РАСПОЛОЖЕНИЯ ПУТИ ТАЛИ. УЗЛЫ. ВЕДОМОСТЬ ЭЛЕМЕНТОВ СПЕЦИФИКАЦИЯ	16
АС-13	ЛЕСТНИЦА Л-1. РАЗРЕЗ 1-1. УЗЛЫ 1,2. СЕЧЕНИЯ 1-1, 2-2	17
АС-14	КРЫЛЬЦО. РАЗРЕЗ 1-1. ВЕДОМОСТЬ ОБЪЕМОВ РАБОТ	18
	ТЕХНОЛОГИЯ ПРОИЗВОДСТВА	
ТХ-1	ОБЩИЕ ДАННЫЕ (НАЧАЛО)	19
ТХ-2	ПЛАН РАЗМЕЩЕНИЯ НАСОСОВ. СПЕЦИФИКАЦИЯ ОБОРУДОВАНИЯ	20
ТХ-3	РАЗРЕЗЫ 1-1, 2-2	21
ТХ-4	СХЕМА ТЕХНОЛОГИЧЕСКИХ ТРУБОПРОВОДОВ	22
ТХ-5	СПЕЦИФИКАЦИЯ	23
СО	СПЕЦИФИКАЦИЯ ОБОРУДОВАНИЯ,ИЗДЕЛИЙ	24-25
	ОТОПЛЕНИЕ И ВЕНТИЛЯЦИЯ	
ОВ-1	ОБЩИЕ ДАННЫЕ	26
ОВ-2	СХЕМА ВЕ. СПЕЦИФИКАЦИЯ	27
	ПЛАН РАЗМЕЩЕНИЯ ОТОПИТЕЛЬНОГО ОБОРУДОВАНИЯ.	
СО	СПЕЦИФИКАЦИЯ ОБОРУДОВАНИЯ,ИЗДЕЛИЙ И МАТЕРИАЛОВ	28
	ЭЛЕКТРОСИЛОВОЕ ОБОРУДОВАНИЕ	
ЭМ-1	ОБЩИЕ ДАННЫЕ	29
ЭМ-2	ОДНОЛИНЕЙНАЯ СХЕМА РУ-0,4кВ	30
ЭМ-3	СХЕМА ЭЛЕКТРИЧЕСКАЯ ПРИНЦИПИАЛЬНАЯ УПРАВЛЕНИЯ ЭЛЕКТРОЗАДВИЖКОЙ Э31.	31
ЭМ-4	СХЕМА ЭЛЕКТРИЧЕСКАЯ ПРИНЦИПИАЛЬНАЯ УПРАВЛЕНИЯ ЭЛЕКТРОПЕЧАМИ ЕК1-ЕК5.	32
ЭМ-5	ПЛАН РАЗМЕЩЕНИЯ СИЛОВОГО ЭЛЕКТРООБОРУДОВАНИЯ И КИПиА. МАСШТАБ 1:50.	33
ЭМ-6	ПЛАН ЭЛЕКТРООСВЕЩЕНИЯ. МАСШТАБ 1:50.	34
ЭМ-7	ПЛАН ЗАЗЕМЛЕНИЯ. МАСШТАБ 1:50.	35
ЭМ-8	КАБЕЛЬНО-ТРУБНЫЙ ЖУРНАЛ (НАЧАЛО).	36
ЭМ-9	КАБЕЛЬНО-ТРУБНЫЙ ЖУРНАЛ (ОКОНЧАНИЕ).	36
ЭМ.СО	СПЕЦИФИКАЦИЯ ОБОРУДОВАНИЯ, ИЗДЕЛИЙ И МАТЕРИАЛОВ	38-39

СОГЛАСОВАНО

ИНЖ.-ОВ.	ШИДАЕВА	05.22
ИНЖ.-ВК.	ШИДАЕВА	05.22
ИНЖ.-ЭС.	КЕНЖЕГАЛИЕВ	05.22

ВЗАМ. ИНВ. N°

ПОДП.И ДАТА

ИНВ. N° ПОДЛ.

АРХИТЕКТУРНО – СТРОИТЕЛЬНАЯ ЧАСТЬ

1. ОБЩИЕ ДАННЫЕ

ВОДОПРОВОДНАЯ НАСОСНАЯ СТАНЦИЯ ПРЕДНАЗНАЧАЕТСЯ ДЛЯ ЦЕЛЕЙ ХОЗЯЙСТВЕННО–ПИТЬЕВОГО И ПРОТИВОПОЖАРНОГО ВОДОСНАБЖЕНИЯ С. ТОЛЕН КАРАТЮБИНСКОГО РАЙОНА ЗКО.

КОМПЛЕКТ ЧЕРТЕЖЕЙ МАРКИ АС РАЗРАБОТАН ДЛЯ СЛЕДУЮЩИХ ПРИРОДНО–КЛИМАТИЧЕСКИХ УСЛОВИЙ:

– РЕЛЬЕФ СТРОИТЕЛЬНОЙ ПЛОЩАДКИ РОВНЫЙ;
– ГРУНТ В ОСНОВАНИИ – ПЕСОК МЕЛКОЗЕРНИСТЫЙ ПРОСАДОЧНЫЙ
– СНЕГОВАЯ НАГРУЗКА – 150 КГС/М2
– СКОРОСТНОЙ НАПОР ВЕТРА – 56 КГС/М2
– ТЕМПЕРАТУРА ХОЛОДНОГО ВОЗДУХА НАИБОЛЕЕ ХОЛОДНОЙ ПЯТИДНЕВКИ –29,6°

ЗДАНИЕ СТАНЦИИ ОТНОСИТСЯ КО II УРОВНЮ ОТВЕТСТВЕННОСТИ, СТЕПЕНЬ ОГНЕСТОЙКОСТИ И ДОЛГОВЕЧНОСТИ II, КАТЕГОРИЯ ПО ПОЖАРНОЙ БЕЗОПАСНОСТИ–Д.

2. АРХИТЕКТУРНО–СТРОИТЕЛЬНЫЕ РЕШЕНИЯ

ЗДАНИЕ ПРЯМОУГОЛЬНОЕ РАЗМЕРАМИ В ПЛАНЕ 4,8х6,0 М, ВЫСОТА ДО НИЗА ПЛИТ ПОКРЫТИЯ 2,7 М, С ЗАГЛУБЛЕННЫМ МАШИННЫМ ЗАЛОМ НА ОТМ. –1,2 М.

ЗДАНИЕ ОТАПЛИВАЕМОЕ, ВЕНТИЛИРУЕМОЕ, С ЭЛЕКТРИЧЕСКИМ ОСВЕЩЕНИЕМ, СИЛОВЫМ ЭЛЕКТРООБОРУДОВАНИЕМ.

3. КОНСТРУКТИВНЫЕ РЕШЕНИЯ

ФУНДАМЕНТЫ ПОД СТЕНЫ – ЛЕНТОЧНЫЕ, ИЗ СБОРНЫХ БЕТОННЫХ БЛОКОВ ПО ГОСТ 13579–78*. ПОД ФУНДАМЕНТЫ ВЫПОЛНИТЬ ЦЕМЕНТНО–ПЕСЧАНУЮ ПОДГОТОВКУ ТОЛЩИНОЙ 150 ММ.

ФУНДАМЕНТЫ ПРИНЯТЫ ИЗ БЕТОНА КЛ. В7,5, В12,5 ПО ВОДОНЕПРОНИЦАЕМОСТИ W8, F100 НА СУЛЬФАТОСТОЙКОМ ЦЕМЕНТЕ.

ГИДРОИЗОЛЯЦИЯ НА ОТМ. –0,050 ИЗ ДВУХ СЛОЕВ ГИДРОИЗОЛА.

СТЕНЫ ВЫПОЛНЕНЫ ИЗ СИЛИКАТНОГО КИРПИЧА НА РАСТВОРЕ М25, СУРПо М100/F25/2,0 ГОСТ 379–2015 С УТЕПЛЕНИЕМ МИН. ВАТНОЙ ПЛИТОЙ ОБЪЕМНЫМ ВЕСОМ 75 кг/м3. ТОЛЩ. 50 ММ.

ПЕРЕМЫЧКИ НАД ПРОЕМАМИ – СБОРНЫЕ ЖЕЛЕЗОБЕТОННЫЕ ПО СЕРИИ 1.038.1–1 В.1

ПОКРЫТИЕ – ИЗ Ж/Б ПЛИТ ПО СЕРИИ 1.141–1 ВЫП.63

УТЕПЛИТЕЛЬ КРОВЛИ – МИН. ВАТНАЯ ПЛИТА ОБЪЕМНЫМ ВЕСОМ 175 кг/м3 ТОЛЩ. 100 ММ.

КРОВЛЯ ОДНОСКАТНАЯ СТРОПИЛЬНОЙ СИСТЕМЫ, ПОКРЫТИЕ ПРОФЛИСТОМ.

ОКОННЫЙ ПРОЕМ ЗАПОЛНЯЕТСЯ ДЕРЕВЯННЫМ ПЕРЕПЛЕТОМ ПО ГОСТ12506–81.

ДВЕРЬ ДЕРЕВЯННАЯ ПО ГОСТ 14624–84.

ДНИЩЕ ЗАГЛУБЛЕННОЙ ЧАСТИ ЗДАНИЯ МАШИННОГО ЗАЛА НАСОСНОЙ СТАНЦИИ ВЫПОЛНЕНО ИЗ БЕТОНА МАРКИ В15 ТОЛЩИНОЙ 150 ММ С ГИДРОИЗОЛЯЦИЕЙ ИЗ 2–Х СЛОЕВ ПЛЕНКИ.

ПОКРЫТИЕ ПОЛА МАШИННОГО ЗАЛА ЗАПРОЕКТИРОВАНО ИЗ КЕРАМИЧЕСКОЙ ПЛИТКИ ПО ГОСТ 6787–2001

ПРИЯМОК– БЕТОННЫЙ, БЕТОН КЛАССА В7.5

НАРУЖНАЯ ОТДЕЛКА – ШТУКАТУРКА.

ВНУТРЕННЯЯ ОТДЕЛКА:

ПОДЗЕМНАЯ ЧАСТЬ – ВЛАГОСТОЙКАЯ ВОДОЭМУЛЬСИОННАЯ ОКРАСКА.

НАДЗЕМНАЯ ЧАСТЬ – КЛЕЕВАЯ ОКРАСКА.

ПОТОЛОК ПОКРЫВАЕТСЯ В МАШИННОМ ЗАЛЕ КЛЕЕВОЙ ПОБЕЛКОЙ.

ВОКРУГ ЗДАНИЯ НАСОСНОЙ СТАНЦИИ УСТРАИВАЕТСЯ БЕТОННАЯ ОТМОСТКА ШИРИНОЙ 1,5 М С УКЛОНОМ ОТ НАРУЖНОЙ ЧАСТИ.

4. АНТИКОРРОЗИЙНАЯ ЗАЩИТА

ПОВЕРХНОСТИ ФУНДАМЕНТОВ, СОПРИКАСАЮЩИЕСЯ С ГРУНТОМ ОБМАЗЫВАЮТСЯ ГОРЯЧИМ БИТУМОМ ЗА 2 РАЗА ПО ГРУНТОВКЕ. СТОЛЯРНЫЕ ИЗДЕЛИЯ ОКРАШИВАЮТСЯ МАСЛЯНОЙ КРАСКОЙ ЗА 2 РАЗА. СТАЛЬНЫЕ ЭЛЕМЕНТЫ ОЧИСТИТЬ ОТ РЖАВЧИНЫ И ОКРАСИТЬ ЗА 2 РАЗА ЭМАЛЬЮ ПФ 115 ГОСТ 6465–76 ПО ГРУНТОВКЕ ПФ 0142.

5. ПРОТИВОПОЖАРНЫЕ МЕРОПРИЯТИЯ

ВСЕ ДЕРЕВЯННЫЕ ЭЛЕМЕНТЫ ДОЛЖНЫ БЫТЬ ПРОПИТАНЫ АНТИПИРЕНОМ С ПОГЛОЩЕНИЕМ СОЛЕЙ ОТ МАССЫ КАЖДОГО ЭЛЕМЕНТА ИЛИ ОБРАБОТАНЫ ОГНЕЗАЩИТНЫМ ФОСФАТНЫМ ПОКРЫТИЕМ ОФП–9 В 2 СЛОЯ.

ПРИ ПРОИЗВОДСТВЕ РАБОТ РУКОВОДСТВОВАТЬСЯ УКАЗАНИЯМИ СНИП РК 1.03–05–2001 "ОХРАНА ТРУДА И ТЕХНИКА БЕЗОПАСНОСТИ В СТРОИТЕЛЬСТВЕ"

						21.033–НРС3–2–ПЗ			
ИЗМ.	КОЛ.УЧ.	ЛИСТ	N°ДОК.	ПОДП.	ДАТА	СТРОИТЕЛЬСТВО МАГИСТРАЛЬНЫХ СИСТЕМ ВОДОСНАБЖЕНИЯ С ПРОКЛАДКОЙ НОВОЙ ВЕТКИ НАСЕЛЕННЫМ ПУНКТАМ ТОЛЕН, САУЛЕ, КАРАКАМЫС КАРАТОБИНСКОГО РАЙОНА ЗКО			
РАЗРАБ.		ШИДАЕВА			05.22	НАСОСНАЯ СТАНЦИЯ 3–ГО ПОДЪЕМА	СТАДИЯ	ЛИСТ	ЛИСТОВ
Н. КОНТР.		ИСКЕНДИРОВА			05.22		РП	1	2
ГИП		ШИДАЕВА			05.22	ПОЯСНИТЕЛЬНАЯ ЗАПИСКА	ТОО "УРАЛВОДПРОЕКТ" Г. УРАЛЬСК		

ФОРМАТ А2

ТЕХНОЛОГИЧЕСКАЯ ЧАСТЬ

6. ТЕХНОЛОГИЧЕСКАЯ ЧАСТЬ

НАСОСНАЯ СТАНЦИЯ II ПОДЪЕМА ПРЕДНАЗНАЧЕНА ДЛЯ ХОЗЯЙСТВЕННО-ПИТЬЕВОГО И ПРОТИВОПОЖАРНОГО ВОДОСНАБЖЕНИЯ. ЗАБОР ВОДЫ НАСОСАМИ, ОСУЩЕСТВЛЯЕТСЯ ИЗ ДВУХ РЕЗЕРВУАРОВ ЧИСТОЙ ВОДЫ ОБЩЕЙ ЕМКОСТЬЮ 200 М3

ХАРАКТЕРИСТИКА ВОДОИСТОЧНИКА:

ОТМЕТКА НУЛЯ ДНА РЕЗЕРВУАРА 10,45

Hmin=0,20 М

Hпож.=1,83 М, ЧТО СООТВЕТСТВУЕТ АБСОЛЮТНОЙ ОТМЕТКЕ 12,28

Hавар.=2,08 М

Hрег.=2,56 М

ОТМЕТКА НУЛЯ НАСОСНОЙ СТАНЦИИ 12,90

ОТНОСИТЕЛЬНАЯ ОТМЕТКА ОСИ НАСОСОВ ХОЗ.-ПИТЬЕВЫХ – (-0,55), ПОЖАРНЫХ – (-0,60) М.

НАСОСЫ НАХОДЯТСЯ ПОД ЗАЛИВОМ.

ДЛЯ ПОДАЧИ ВОДЫ НА ХОЗЯЙСТВЕННО-ПИТЬЕВОЕ ВОДОСНАБЖЕНИЕ В СЕТЬ И ВОДОНАПОРНУЮ БАШНЮ ПРЕДУСМАТРИВАЕТСЯ НАСОСНАЯ УСТАНОВКА AKVA E 2 CM 5-4 ФИРМЫ GRUNDFOS, ПРОИЗВОДИТЕЛЬНОСТЬЮ Q=5,17 М3/Ч, И НАПОРОМ H=30 М.

В УСТАНОВКУ ВХОДЯТ 2 НАСОСА (1 РАБОЧИЙ И 1 РЕЗЕРВНЫЙ), В КОМПЛЕКТЕ СО ШКАФОМ УПРАВЛЕНИЯ, ЗАПОРНОЙ АРМАТУРОЙ, ОБРАТНЫМИ КЛАПАНАМИ, КОЛЛЕКТОРАМИ.

ДЛЯ ПОДАЧИ ВОДЫ НА ПОЖАРОТУШЕНИЕ ПРЕДУСМАТРИВАЕТСЯ НАСОСНАЯ УСТАНОВКА AKVA E2 CR 32-3-2 ФИРМЫ GRUNDFOS, ПРОИЗВОДИТЕЛЬНОСТЬЮ Q=36 М3/Ч, И НАПОРОМ H=30 М.

В УСТАНОВКУ ВХОДЯТ 2 НАСОСА (1 РАБОЧИЙ И 1 РЕЗЕРВНЫЙ), В КОМПЛЕКТЕ СО ШКАФОМ УПРАВЛЕНИЯ, ЗАПОРНОЙ АРМАТУРОЙ, ОБРАТНЫМИ КЛАПАНАМИ, КОЛЛЕКТОРАМИ.

РАБОТА НАСОСОВ

РАБОТА ХОЗЯЙСТВЕННО-ПИТЬЕВЫХ НАСОСОВ АВТОМАТИЗИРОВАНА В ЗАВИСИМОСТИ ОТ ДАВЛЕНИЯ В ВОДОПРОВОДНОЙ СЕТИ И УРОВНЕЙ ВОДЫ В РЧВ. ПРИ АВАРИЙНОМ ОТКЛЮЧЕНИИ РАБОЧЕГО НАСОСА ПРЕДУСМОТРЕНО АВТОМАТИЧЕСКОЕ ВКЛЮЧЕНИЕ РЕЗЕРВНОГО С АНАЛОГИЧНОЙ АВТОМАТИКОЙ. ЗАЩИТА ОТ СУХОГО ХОДА ПРИНЯТА ПО УРОВНЮ ВОДЫ В РЕЗЕРВУАРАХ.

ПРИ ДОСТИЖЕНИИ ДАВЛЕНИЯ В СЕТИ 0,40 МПА НАСОС ОТКЛЮЧАЕТСЯ, ПРИ СНИЖЕНИИ ДАВЛЕНИЯ ДО 0,15 МПА НАСОС ВКЛЮЧАЕТСЯ.

ТАКЖЕ ПРИ СРАБОТКЕ ВОДЫ В РЕЗЕРВУАРЕ ДО ПОЖАРНОГО УРОВНЯ ХОЗПИТЬЕВОЙ НАСОС ОТКЛЮЧАЕТСЯ.

ПРИ АВАРИИ ДОЛЖНА СНИМАТЬСЯ БЛОКИРОВКА, ЗАПРЕЩАЮЩАЯ СРАБОТКУ АВАРИЙНОГО ОБЪЕМА, И ХОЗ.-ПИТЬЕВОЙ НАСОС ОТКАЧИВАЕТ ВОДУ ДО ПОЖАРНОГО УРОВНЯ И ОТКЛЮЧАЕТСЯ.

В СЛУЧАЕ ПОЖАРА ДОЛЖНА СНИМАТЬСЯ БЛОКИРОВКА, ЗАПРЕЩАЮЩАЯ СРАБОТКУ ПОЖАРНОГО ОБЪЕМА, И ВКЛЮЧАТЬСЯ ПОЖАРНЫЙ НАСОС ОТКАЧИВАЮЩИЙ ВОДУ ДО МИНИМАЛЬНОГО УРОВНЯ.

ВКЛЮЧЕНИЕ И ОТКЛЮЧЕНИЕ НАСОСОВ ПРЕДУСМОТРЕНО КАК АВТОМАТИЧЕСКИ, ТАК И ВРУЧНУЮ.

ДЛЯ ОБЕЗЗАРАЖИВАНИЯ ВОДЫ, ПОСТУПАЮЩЕЙ К ПОТРЕБИТЕЛЮ В ЗДАНИИ НАСОСНОЙ СТАНЦИИ ПРЕДУСМОТРЕНА УСТАНОВКА ОБЕЗЗАРАЖИВАНИЯ ПИТЬЕВОЙ ВОДЫ. ВО ВРЕМЯ РАБОТЫ ПОЖАРНЫХ НАСОСОВ НЕОБХОДИМО ОТКРЫТЬ РАЗДЕЛИТЕЛЬНУЮ ЗАДВИЖКУ НА НАПОРНОЙ ЛИНИИ.

ТРУБОПРОВОДЫ В НАСОСНОЙ СТАНЦИИ ЗАПРОЕКТИРОВАНЫ ИЗ СТАЛЬНЫХ ТРУБ ДИАМЕТРОМ 108 ММ ПО ГОСТ 10704-91.

ОТ РЕЗЕРВУАРОВ В НАСОСНУЮ СТАНЦИЮ ВОДА ПОСТУПАЕТ ПО ДВУМ ВСАСЫВАЮЩИМ ЛИНИЯМ, ДИАМЕТРОМ 108Х5,0 ММ.

СБРОС ДРЕНАЖНЫХ ВОД ИЗ ПРИЯМКА ПРЕДУСМОТРЕН НАСОСОМ ГНОМ 10-6 1х220-230V НА ОТМОСТКУ.

МОНТАЖ И ДЕМОНТАЖ ОБОРУДОВАНИЯ В ЗДАНИИ НАСОСНОЙ СТАНЦИИ ПРЕДУСМАТРИВАЕТСЯ С ПОМОЩЬЮ РУЧНОЙ ТАЛИ Г/П 1 Т.

САНИТАРНО-ТЕХНИЧЕСКАЯ ЧАСТЬ

7 ВОДОПРОВОД

ПОТРЕБЛЕНИЕ ВОДЫ ПЕРСОНАЛОМ И ЗАБОР ПРОБ ОСУЩЕСТВЛЯЕТСЯ ОТ ВОДОРАЗБОРНОГО КРАНА, УСТАНОВЛЕННОГО НА ПОДАЮЩИХ ЛИНИЯХ.

СТОК ОСУЩЕСТВЛЯЕТСЯ ПО УКЛОНУ ПОЛА В ПРИЯМОК.

УДАЛЕНИЕ ДРЕНАЖНЫХ ВОД И СТОКОВ ИЗ ПРИЯМКА ПРОИЗВОДИТСЯ ДРЕНАЖНЫМ НАСОСОМ ГНОМ 10-6, КОТОРЫЙ ВКЛЮЧАЕТСЯ ВРУЧНУЮ. РЕЗЕРВНЫЙ НАСОС ХРАНИТЬСЯ НА СКЛАДЕ.

8 ОТОПЛЕНИЕ

ИСТОЧНИКОМ ТЕПЛА ЯВЛЯЕТСЯ КОТЕЛ НА ГАЗОВОМ ТОПЛИВЕ.

В КАЧЕСТВЕ НАГРЕВАТЕЛЬНЫХ ЭЛЕКТРОПРИБОРОВ ПРИНЯТЫ РЕГИСТРЫ ИЗ ГЛАДКИХ ТРУБ.

В МАШИННОМ ЗАЛЕ НАСОСНОЙ ОТОПЛЕНИЕ ЗАПРОЕКТИРОВАНО С ВНУТРЕННЕЙ ТЕПЕРАТУРОЙ $t_{вн.}$=+10°С

9 ВЕНТИЛЯЦИЯ

В ЗДАНИИ НАСОСНОЙ СТАНЦИИ ПРЕДУСМОТРЕНА ЕСТЕСТВЕННАЯ ВЕНТИЛЯЦИЯ. ВЫТЯЖКА ОСУЩЕСТВЛЯЕТСЯ ЧЕРЕЗ ВОЗДУХОВОД, ПРИТОК ВОЗДУХА В ПОМЕЩЕНИЕ ЧЕРЕЗ ФОРТОЧКИ И ДВЕРИ.

ИЗМ.	КОЛ.УЧ.	ЛИСТ	N°ДОК.	ПОДП.	ДАТА	21.033-НРС3-2-ПЗ			
						СТРОИТЕЛЬСТВО МАГИСТРАЛЬНЫХ СИСТЕМ ВОДОСНАБЖЕНИЯ С ПРОКЛАДКОЙ НОВОЙ ВЕТКИ НАСЕЛЕННЫМ ПУНКТАМ ТОЛЕН, САУЛЕ, КАРАКАМЫС КАРАТОБИНСКОГО РАЙОНА ЗКО			
РАЗРАБ.		ШИДАЕВА			05.22	НАСОСНАЯ СТАНЦИЯ 3-ГО ПОДЪЕМА	СТАДИЯ	ЛИСТ	ЛИСТОВ
Н. КОНТР.		ИСКЕНДИРОВА			05.22		РП	2	
ГИП		ШИДАЕВА			05.22	ПОЯСНИТЕЛЬНАЯ ЗАПИСКА	ТОО "УРАЛВОДПРОЕКТ" Г. УРАЛЬСК		

ФОРМАТ А2

ВЕДОМОСТЬ ОСНОВНЫХ КОМПЛЕКТОВ РАБОЧИХ ЧЕРТЕЖЕЙ

МАРКА	НАИМЕНОВАНИЕ	ПРИМЕЧАНИЕ
АС	АРХИТЕКТУРНО-СТРОИТЕЛЬНЫЕ РЕШЕНИЯ	
ТХ	ТЕХНОЛОГИЯ ПРОИЗВОДСТВА	
ОВ	ОТОПЛЕНИЕ И ВЕНТИЛЯЦИЯ	
ЭМ	ЭЛЕКТРОСИЛОВОЕ ОБОРУДОВАНИЕ	

ВЕДОМОСТЬ РАБОЧИХ ЧЕРТЕЖЕЙ ОСНОВНОГО КОМПЛЕКТА АС

ЛИСТ	НАИМЕНОВАНИЕ	ПРИМЕЧАНИЕ
1	ОБЩИЕ ДАННЫЕ (НАЧАЛО)	
2	ОБЩИЕ ДАННЫЕ (ОКОНЧАНИЕ)	
3	ФАСАДЫ	
4	ПЛАН НА ОТМЕТКЕ 0,000. ЭКСПЛИКАЦИЯ ПОЛОВ. ВЕДОМОСТЬ ПЕРЕМЫЧЕК.	
	СПЕЦИФИКАЦИИ	
5	РАЗРЕЗ 1-1	
6	ПЛАН РАСПОЛОЖЕНИЯ ЭЛЕМЕНТОВ ФУНДАМЕНТА НА ОТМ. -1,850	
	РАЗВЕРТКИ ПО ОСЯА А И Б	
7	РАЗВЕРТКИ ПО ОСЯМ 1 И 2. РАЗРЕЗ 3-3. СПЕЦИФИКАЦИЯ.	
8	КЛАДКА А-51. АРМИРОВАНИЕ КЛАДКИ	
9	ПЛАН ПОКРЫТИЯ. СПЕЦИФИКАЦИЯ	
10	ПЛАН КРОВЛИ. РАЗРЕЗ 2-2	
11	ПЛАН СТРОПИЛ. УЗЛЫ СПЕЦИФИКАЦИЯ	
12	СХЕМА РАСПОЛОЖЕНИЯ ПУТИ ТАЛИ. УЗЛЫ. ВЕДОМОСТЬ ЭЛЕМЕНТОВ. СПЕЦИФИКАЦИЯ	
13	ЛЕСТНИЦА Л-1. РАЗРЕЗ 1-1. УЗЛЫ 1,2. СЕЧЕНИЯ 1-1, 2-2	
14	КРЫЛЬЦО. РАЗРЕЗ 1-1. ВЕДОМОСТЬ ОБЪЕМОВ РАБОТ	

ВЕДОМОСТЬ СПЕЦИФИКАЦИЙ

ЛИСТ	НАИМЕНОВАНИЕ	ПРИМЕЧАНИЕ
4	СПЕЦИФИКАЦИЯ ЭЛЕМЕНТОВ ПЕРЕМЫЧЕК.СПЕЦИФИКАЦИЯ ЭЛЕМЕНТОВ ЗАПОЛНЕНИЯ ПРОЕМОВ	
7	СПЕЦИФИКАЦИЯ СБОРНЫХ ЖЕЛЕЗОБЕТОННЫХ БЛОКОВ И МАТЕРИАЛОВ	
8	СПЕЦИФИКАЦИЯ НА АРМИРОВАНИЕ КЛАДКИ	
9	СПЕЦИФИКАЦИЯ ПЛИТ ПОКРЫТИЯ. СПЕЦИФИКАЦИЯ НА АНКЕРЫ	
11	СПЕЦИФИКАЦИЯ	
12	СПЕЦИФИКАЦИЯ	
13	СПЕЦИФИКАЦИЯ	

ТЕХНИКО-ЭКОНОМИЧЕСКИЕ ПОКАЗАТЕЛИ

	НАИМЕНОВАНИЕ	ЕД. ИЗМ.	КОЛ-ВО	ПРИМЕЧАНИЕ
1	ПЛОЩАДЬ ЗАСТРОЙКИ	$м^2$	41,44	
2	СТРОИТЕЛЬНЫЙ ОБЪЕМ	м3	196,7	
3	ОБЩАЯ ПЛОЩАДЬ	м3	26,79	
4	РАСЧЕТНАЯ ПЛОЩАДЬ	м3	26,79	

СОГЛАСОВАНО

ИНЖ.-ОВ.	ШИДАЕВА	05.22
ИНЖ.-ВК.	ШИДАЕВА	05.22
ИНЖ.-ЭС.	КЕНЖЕГАЛИЕВ	05.22

ВЗАМ. ИНВ. N°

ПОДП.И ДАТА

ИНВ. N° ПОДЛ.

НАСТОЯЩИЙ ПРОЕКТ СООТВЕТСТВУЕТ ТРЕБОВАНИЯМ ЭКОЛОГИЧЕСКИХ, САНИТАРНО-ГИГИЕНИЧЕСКИХ, ПРОТИВОПОЖАРНЫХ И ДРУГИХ НОРМ, ДЕЙСТВУЮЩИХ НА ТЕРРИТОРИИ РЕСПУБЛИКИ КАЗАХСТАН И ОБЕСПЕЧИВАЕТ БЕЗОПАСНУЮ ДЛЯ ЖИЗНИ И ЗДОРОВЬЯ ЛЮДЕЙ ЭКСПЛУАТАЦИЮ ОБЪЕКТА.

ГЛАВНЫЙ ИНЖЕНЕР ПРОЕКТА ШИДАЕВА И.Г.

ИЗМ.	КОЛ.УЧ.	ЛИСТ	N°ДОК.	ПОДП.	ДАТА
РАЗРАБ.		ПОДДУБНЫЙ			05.22
ПРОВЕРИЛ		ШИДАЕВА			05.22
Н. КОНТР.		ИСКЕНДИРОВА			05.22
ГИП		ШИДАЕВА			05.22

21.033-НРС3-2-АС

СТРОИТЕЛЬСТВО МАГИСТРАЛЬНЫХ СИСТЕМ ВОДОСНАБЖЕНИЯ С ПРОКЛАДКОЙ НОВОЙ ВЕТКИ НАСЕЛЕННЫМ ПУНКТАМ ТОЛЕН, САУЛЕ, КАРАКАМЫС КАРАТОБИНСКОГО РАЙОНА ЗКО

НАСОСНАЯ СТАНЦИЯ 3-ГО ПОДЪЕМА

СТАДИЯ	ЛИСТ	ЛИСТОВ
РП	1	14

ОБЩИЕ ДАННЫЕ (НАЧАЛО)

URALVODPROECT

ТОО "УРАЛВОДПРОЕКТ" Г. УРАЛЬСК

ФОРМАТ А3

ВЕДОМОСТЬ ССЫЛОЧНЫХ ДОКУМЕНТОВ

ОБОЗНАЧЕНИЕ	НАИМЕНОВАНИЕ	ПРИМЕЧАНИЕ
	ССЫЛОЧНЫЕ ДОКУМЕНТЫ	
СНиП РК 4.01-02-2009	ВОДОСНАБЖЕНИЕ, НАРУЖНЫЕ СЕТИ И СООРУЖЕНИЯ.	
СН РК 3.02-27-2013 СП РК 3.02-127-2013	ПРОИЗВОДСТВЕННЫЕ ЗДАНИЯ	
СП РК 2.04-01-2017	СТРОИТЕЛЬНАЯ КЛИМАТОЛОГИЯ И ГЕОФИЗИКА	
МСН 2.04-02-2004 СН РК 2.04-03-2011	ТЕПЛОВАЯ ЗАЩИТА ЗДАНИЙ	
СН РК 2.04-04-2013 СП РК 2.04-107-2013	СТРОИТЕЛЬНАЯ ТЕПЛОТЕХНИКА	
СН РК 3.02-37-2013 СП РК 3.02-137-2013	КРЫШИ И КРОВЛИ	
СН РК 3.02-36-2012 СП РК 3.02-136-2012	ПОЛЫ	
СН РК 2.04-05-2014 СП РК 2.04-108-2014	ИЗОЛЯЦИОННЫЕ И ОТДЕЛОЧНЫЕ ПОКРЫТИЯ	
СНиП РК 5.04-23-2002	СТАЛЬНЫЕ КОНСТРУКЦИИ	
СН РК 2.01-01-2013 СП РК 2.01-101-2013	ЗАЩИТА СТРОИТЕЛЬНЫХ КОНСТРУКЦИЙ ОТ КОРРОЗИИ	
ГОСТ 14624-84	ДВЕРИ ДЕРЕВЯННЫЕ ДЛЯ ПРОИЗВОДСТВЕННЫХ ЗДАНИЙ ТИПЫ, КОНСТРУКЦИЯ, РАЗМЕРЫ	
ГОСТ 12506-81	ОКНА ДЕРЕВЯННЫЕ ДЛЯ ПРОИЗВОДСТВЕННЫХ ЗДАНИЙ ТИПЫ, КОНСТРУКЦИЯ, РАЗМЕРЫ	

ОБЩИЕ УКАЗАНИЯ

1 РАБОЧИЙ ПРОЕКТ ВЫПОЛНЕН НА ОСНОВАНИИ ТЕХНИЧЕСКОГО ЗАДАНИЯ НА ПРОЕКТИРОВАНИЕ.
2 УРОВЕНЬ ОТВЕТСТВЕННОСТИ ЗДАНИЯ – II.
3 КАТЕГОРИЯ ЗДАНИЯ ПО ВЗРЫВОПОЖАРНОЙ И ПОЖАРНОЙ БЕЗОПАСНОСТИ – Д.
4 СТЕПЕНЬ ОГНЕСТОЙКОСТИ ЗДАНИЯ – II.
5 ГРУНТ В ОСНОВАНИИ – ПЕСОК МЕЛКОЗЕРНИСТЫЙ, МАЛОВЛАЖНЫЙ–ВЛАЖНЫЙ СО СЛЕДУЮЩИМИ ХАРАКТЕРИСТИКАМИ: γ =1,42 ГС/СМ3, φ =30°, С=0,01 КГС/СМ2 ГРУНТЫ ПРОСАДОЧНЫЕ.
6 СНЕГОВАЯ НАГРУЗКА – 150 КГС/М2
7 СКОРОСТНОЙ НАПОР ВЕТРА – 38 КГС/М2
8 ТЕМПЕРАТУРА ХОЛОДНОГО ВОЗДУХА НАИБОЛЕЕ ХОЛОДНОЙ ПЯТИДНЕВКИ –29,6°

СОГЛАСОВАНО

ИНЖ.-ОВ.	ШИДАЕВА	05.22
ИНЖ.-ВК.	ШИДАЕВА	05.22
ИНЖ.-ЭС.	КЕНЖЕГАЛИЕВ	05.22

ВЗАМ. ИНВ. N°

ПОДП.И ДАТА

ИНВ. N° ПОДЛ.

ИЗМ.	КОЛ.УЧ.	ЛИСТ	N°ДОК.	ПОДП.	ДАТА
РАЗРАБ.		ПОДДУБНЫЙ			05.22
ПРОВЕРИЛ		ШИДАЕВА			05.22
Н. КОНТР.		ИСКЕНДИРОВА			05.22
ГИП		ШИДАЕВА			05.22

21.033-НРС3-2-АС

СТРОИТЕЛЬСТВО МАГИСТРАЛЬНЫХ СИСТЕМ ВОДОСНАБЖЕНИЯ С ПРОКЛАДКОЙ НОВОЙ ВЕТКИ НАСЕЛЕННЫМ ПУНКТАМ ТОЛЕН, САУЛЕ, КАРАКАМЫС КАРАТОБИНСКОГО РАЙОНА ЗКО

НАСОСНАЯ СТАНЦИЯ 3-ГО ПОДЪЕМА

СТАДИЯ	ЛИСТ	ЛИСТОВ
РП	2	

ОБЩИЕ ДАННЫЕ (ОКОНЧАНИЕ)

ТОО "УРАЛВОДПРОЕКТ" Г. УРАЛЬСК

URALVODPROECT

ФОРМАТ А3

ФАСАД 2–1

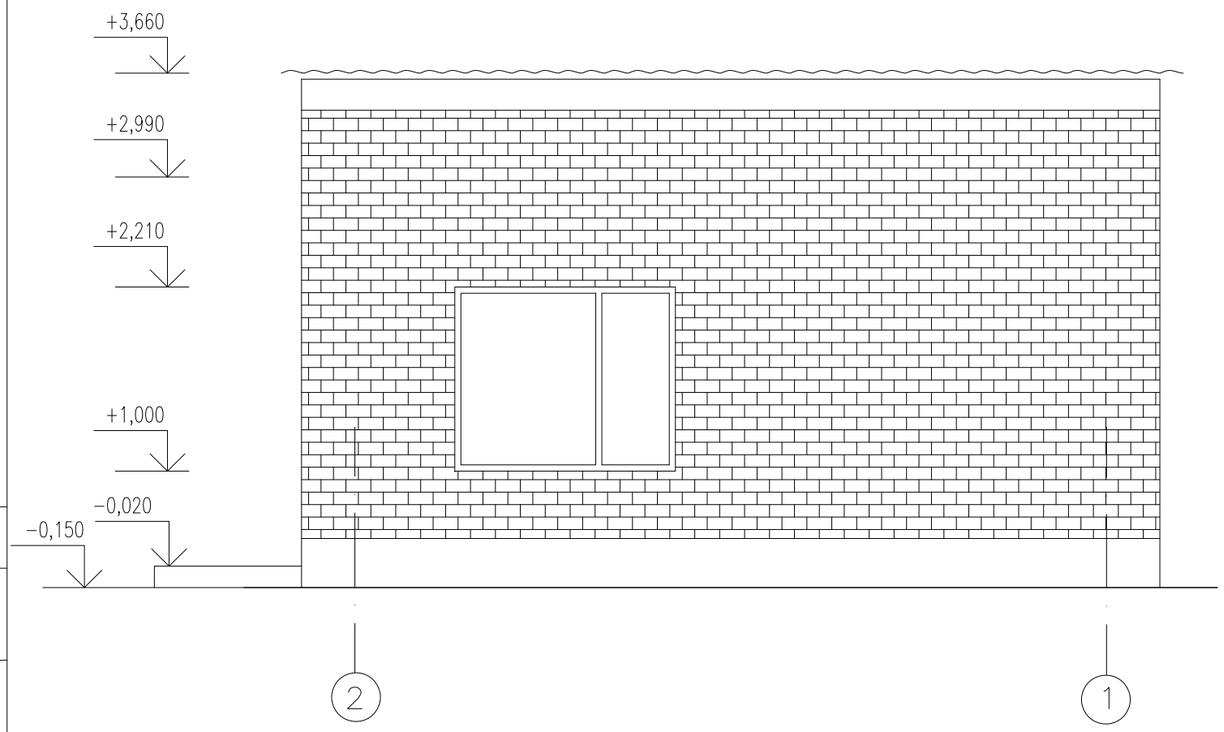

ФАСАД А–Б

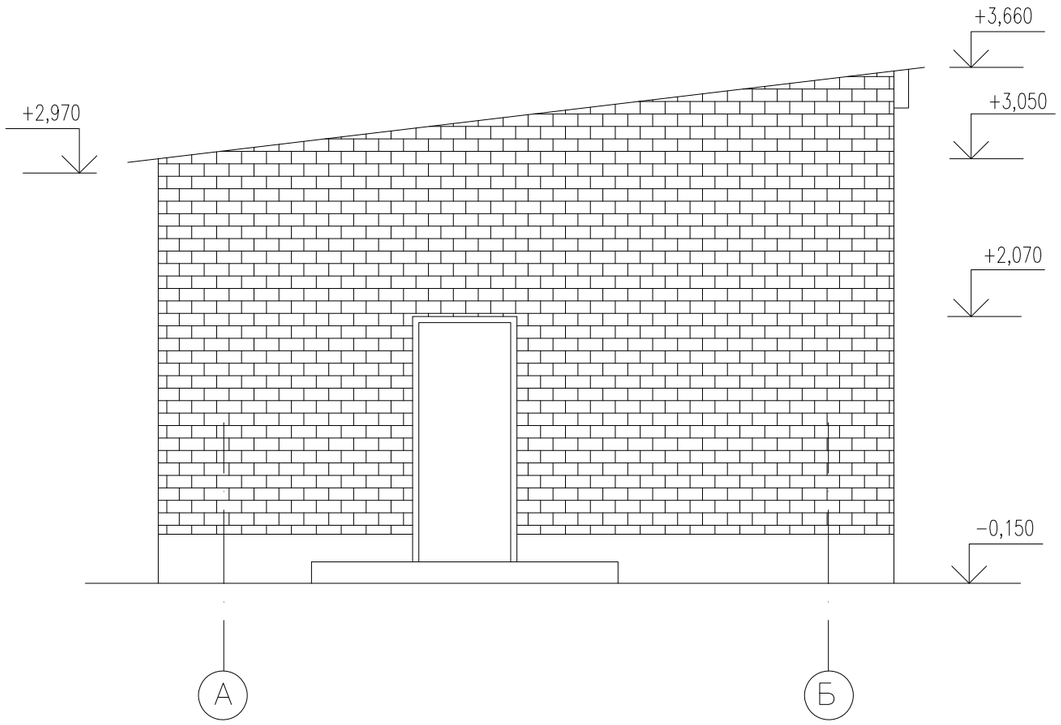

УКАЗАНИЯ ПО НАРУЖНОЙ ОТДЕЛКЕ

ЦОКОЛЬ – ШТУКАТУРКА, С ПОСЛЕДУЮЩЕЙ ПОКРАСКОЙ КРЕМНИЙОРГАНИЧЕСКОЙ ЭМАЛЬЮ ЗА 2 РАЗА –7,5М2

СТОЛЯРНЫЕ ИЗДЕЛИЯ – ПОКРАСКА МАСЛЯНОЙ КРАСКОЙ ЗА 2 РАЗА.

КЛАДКА НАРУЖНЫХ СТЕН ВЫПОЛНЯЕТСЯ ПОД РАСШИВКУ

ВЕДОМОСТЬ ОТДЕЛКИ ПОМЕШЕНИЙ

НАИМЕНОВАНИЕ ИЛИ НОМЕР ПОМЕЩЕНИЯ	ПОТОЛОК		СТЕНЫ И ПЕРЕГОРОДКИ		ПРИМЕЧАНИЯ
	ПЛО–ЩАДЬ М2	ВИД ОТДЕЛКИ	ПЛО–ЩАДЬ М2	ВИД ОТДЕЛКИ	
МАШИННЫЙ ЗАЛ	26,8	ЗАТИРКА, КЛЕЕВАЯ ПОБЕЛКА	25,0	БЕТОНИРОВАНИЕ, ЗАТИРКА, ОКРАСКА ВЛАГОСТОЙКИМИ КРАСКАМИ	ПОДЗЕМНАЯ ЧАСТЬ
			52.0	ШТУКАТУРКА, ЗАТИРКА, ОКРАСКА КЛЕЕВЫМИ КРАСКАМИ	НАДЗЕМНАЯ ЧАСТЬ

СОГЛАСОВАНО

ВЗАМ. ИНВ. N°

ПОДП.И ДАТА

ИНВ. N° ПОДЛ.

ИЗМ.	КОЛ.УЧ.	ЛИСТ	N°ДОК.	ПОДП.	ДАТА
РАЗРАБ.		ПОДДУБНЫЙ			05.22
ПРОВЕРИЛ		ШИДАЕВА			05.22
Н. КОНТР.		ИСКЕНДИРОВА			05.22
ГИП		ШИДАЕВА			05.22

21.033–НРС3–2–АС

СТРОИТЕЛЬСТВО МАГИСТРАЛЬНЫХ СИСТЕМ ВОДОСНАБЖЕНИЯ С ПРОКЛАДКОЙ НОВОЙ ВЕТКИ НАСЕЛЕННЫМ ПУНКТАМ ТОЛЕН, САУЛЕ, КАРАКАМЫС КАРАТОБИНСКОГО РАЙОНА ЗКО

НАСОСНАЯ СТАНЦИЯ 3–ГО ПОДЪЕМА

СТАДИЯ	ЛИСТ	ЛИСТОВ
РП	3	

ФАСАДЫ. ВЕДОМОСТЬ ОТДЕЛКИ ПОМЕШЕНИЙ.

URALVODPROECT

ТОО "УРАЛВОДПРОЕКТ" Г. УРАЛЬСК

ФОРМАТ А3

ПЛАН НА ОТМЕТКЕ 0,000

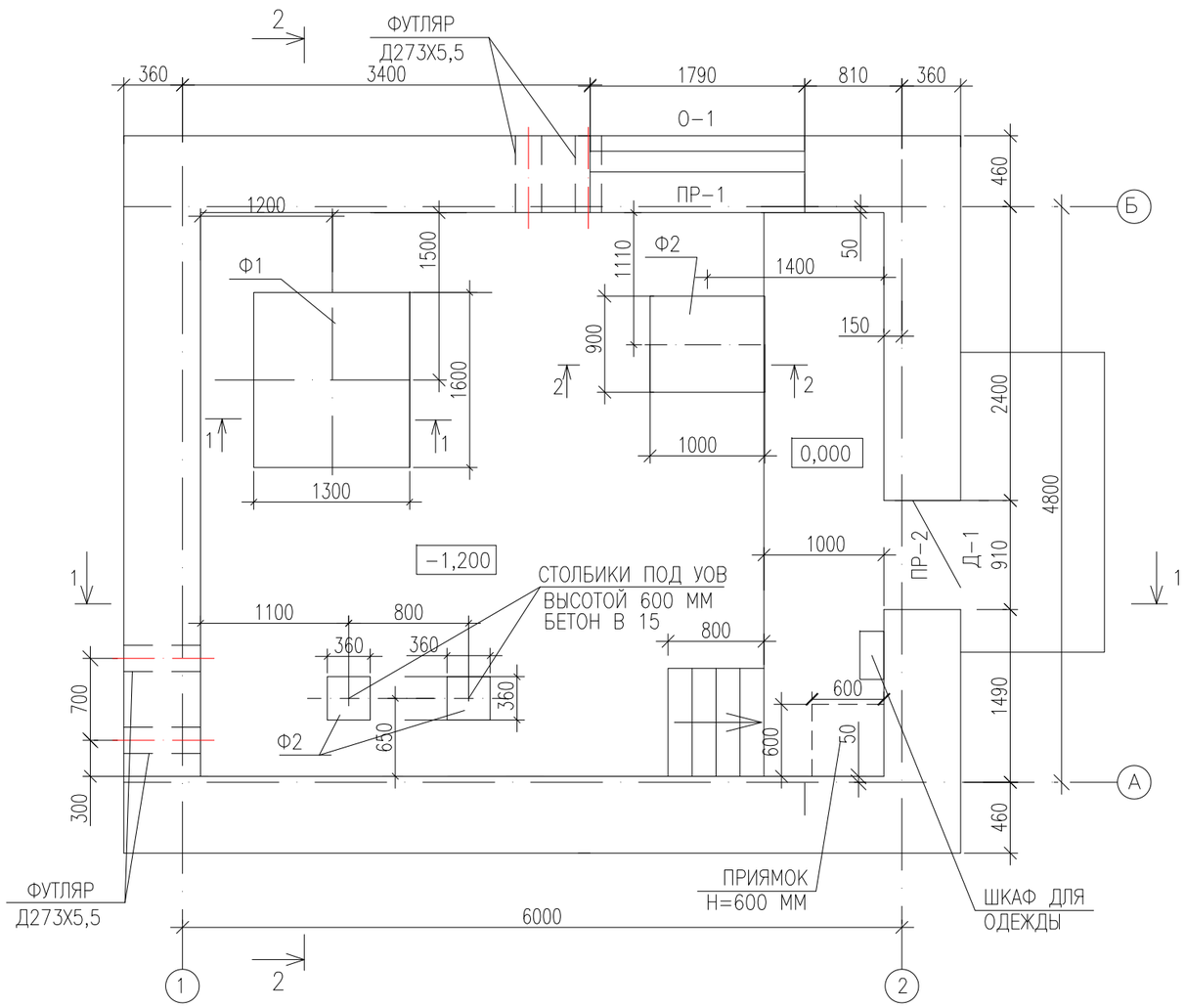

ВЕДОМОСТЬ ПЕРЕМЫЧЕК

МАРКА	СХЕМА СЕЧЕНИЯ
ПР-1 ШТ.1	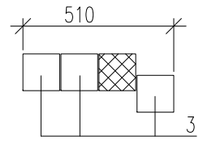
ПР-2 ШТ.1	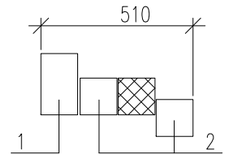

СПЕЦИФИКАЦИЯ ЭЛЕМЕНТОВ ПЕРЕМЫЧЕК

ПОЗ.	ОБОЗНАЧЕНИЕ	НАИМЕНОВАНИЕ	КОЛ.	МАССА, ЕД. КГ	ПРИМЕЧАНИЯ
1	СЕРИЯ 1.038.1-1 в.1	3ПБ 13-37	1	85,0	
2	СЕРИЯ 1.038.1-1 в.1	2ПБ 13-1	2	54.0	
3	СЕРИЯ 1.038.1-1 в.1	2ПБ22-3	3	92,0	

СПЕЦИФИКАЦИЯ ЭЛЕМЕНТОВ ЗАПОЛНЕНИЯ ПРОЕМОВ

ПОЗ.	ОБОЗНАЧЕНИЕ	НАИМЕНОВАНИЕ	КОЛ.	МАССА, ЕД. КГ	ПРИМЕЧАНИЯ
		ОКНА			
ОК-1	ГОСТ 12506-81	ПГ 12-18	1		
		ДВЕРИ			
Д-1	ГОСТ 14624-84	ДНГ 21-9	1		

ЭКСПЛИКАЦИЯ ПОЛОВ

НОМЕР ПОМЕЩЕНИЯ	ТИП ПОЛА ПО ПРОЕКТУ	СХЕМА ПОЛА	ДАННЫЕ ЭЛЕМЕНТОВ ПОЛА (НАИМЕНОВАНИЕ, ТОЛЩИНА, ОСНОВАНИЕ И ДР.), ММ	ПЛОЩАДЬ М2
1	1	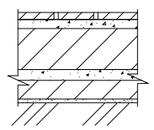	- КЕРАМИЧЕСУКАЯ ПЛИТКА ГОСТ 6787-2001 -13 - ЦЕМ. СТЯЖКА М100 -20 - БЕТОН В15 -150 - 2 СЛОЯ ПЛЕНКИ - ЦЕМ. СТЯЖКА М100 -20 - ПОДСТИЛАЮЩИЙ СЛОЙ ИЗ БЕТОНА КЛ. В7.5 -50 - ПЕСЧАНАЯ ПОДГОТОВКА -10 - УПЛОТНЕННЫЙ ГРУНТ ОСНОВАНИЯ	26

ПРИМЕЧАНИЯ

1 УКЛОН ПОЛА ВЫПОЛНИТЬ К ПРИЯМКУ

2 РАЗРЕЗ 1-1, 3-3 СМ. ЛИСТ АС-5, РАЗРЕЗ 2-2 СМ. ЛИСТ АС-7.

3 ОТКОСЫ ОШТУКАТУРИВАЮТСЯ И ОКРАШИВАЮТСЯ КЛЕЕВОЙ КРАСКОЙ. ОТЛИВЫ ПРЕДУСМОТРЕТЬ СТАЛЬНЫЕ ОКРАШЕННЫЕ ШИРИНОЙ 270 ММ ПО ГОСТ 19903-74 - 2,0 ПМ

СОГЛАСОВАНО

ВЗАМ. ИНВ. N°

ПОДП.И ДАТА

ИНВ. N° ПОДЛ.

ИЗМ.	КОЛ.УЧ.	ЛИСТ	N°ДОК.	ПОДП.	ДАТА
РАЗРАБ.		ПОДДУБНЫЙ			05.22
ПРОВЕРИЛ		ШИДАЕВА			05.22
Н. КОНТР.		ИСКЕНДИРОВА			05.22
ГИП		ШИДАЕВА			05.22

21.033-НРС3-2-АС

СТРОИТЕЛЬСТВО МАГИСТРАЛЬНЫХ СИСТЕМ ВОДОСНАБЖЕНИЯ С ПРОКЛАДКОЙ НОВОЙ ВЕТКИ НАСЕЛЕННЫМ ПУНКТАМ ТОЛЕН, САУЛЕ, КАРАКАМЫС КАРАТОБИНСКОГО РАЙОНА ЗКО

НАСОСНАЯ СТАНЦИЯ 3-ГО ПОДЪЕМА

СТАДИЯ	ЛИСТ	ЛИСТОВ
РП	4	

ПЛАН НА ОТМЕТКЕ 0,000. ЭКСПЛИКАЦИЯ ПОЛОВ. ВЕДОМОСТЬ ПЕРЕМЫЧЕК. СПЕЦИФИКАЦИИ.

URALVODPROECT

ТОО "УРАЛВОДПРОЕКТ" Г. УРАЛЬСК

ФОРМАТ А3

1–1
ЛИСТ АС–4

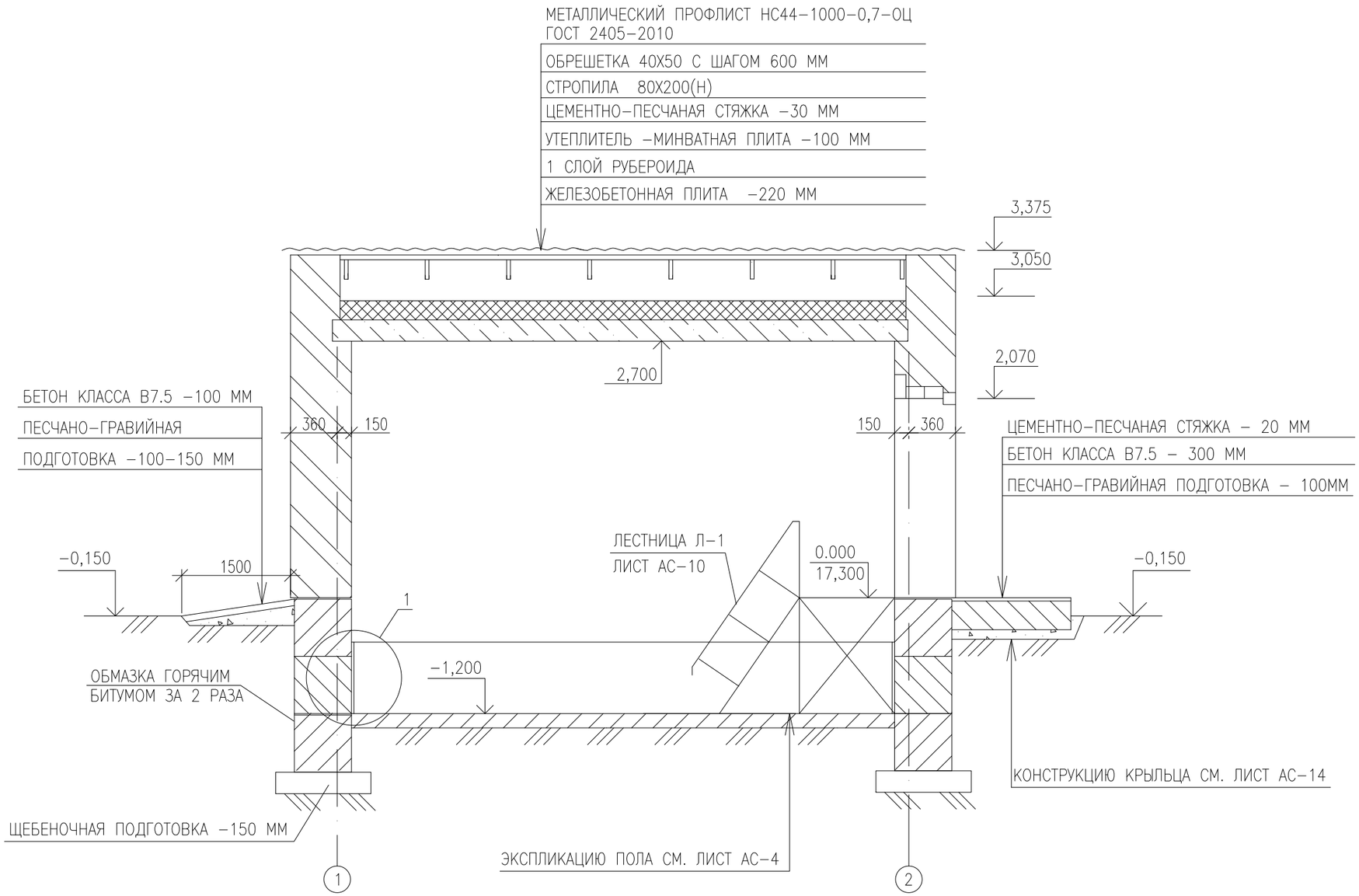

3–3
АС–4

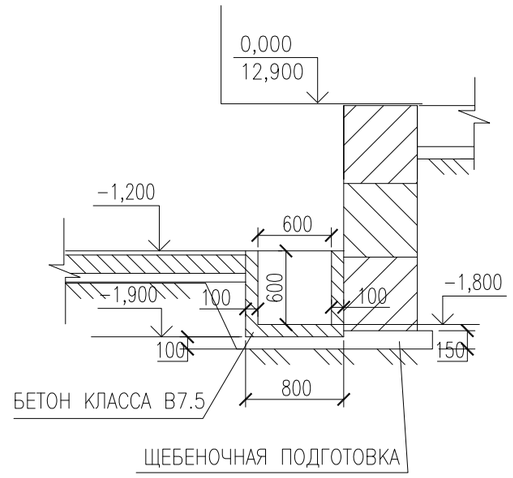

1

ПРИМЕЧАНИЯ

1 КЛАДКУ НАРУЖНЫХ СТЕН ВЫПОЛНИТЬ ИЗ СИЛИКАТНОГО КИРПИЧА СУРПо–М100/F35/1,8 ГОСТ 379–2015 НА РАСТВОРЕ М50.
2 ЦОКОЛЬНУЮ ЧАСТЬ КЛАДКИ С ОТМЕТКИ –0,050 ДО ОТМЕТКИ 0,200 ВЫПОЛНЯТЬ ИЗ КЕРАМИЧЕСКОГО КИРПИЧА. КР–р–по 250Х120Х88/1,4НФ/100/1,4/35 ГОСТ 530–2012 НА РАСТВОРЕ М 100.
3 ДЛЯ КРЕПЛЕНИЯ ОКОННЫХ И ДВЕРНЫХ ЗАПОЛНЕНИЙ В ПРОЕМЫ СТЕН ЗАЛОЖИТЬ АНТИСЕПТИРОВАННЫЕ ДЕРЕВЯННЫЕ ПРОБКИ 250*120*88 ПО 4 ШТУКИ НА ПРОЕМ.
4 ДЛЯ ЗАЩИТЫ ОТ РАЗЛИВА ВОДЫ, ПО ПЕРИМЕТРУ ПРИМЫКАНИЯ ПОЛА К СТЕНАМ УСТРАЙВАЕТСЯ БОРТИК ИЗ КЕРАМИЧЕСКОЙ ПЛИТКИ НА КЛЕЮ ВЫСАТОЙ 0,6М.

СОГЛАСОВАНО

ИНЖ.–ОВ.	ШИДАЕВА	05.22
ИНЖ.–ВК.	ШИДАЕВА	05.22
ИНЖ.–ЭС.	КЕНЖЕГАЛИЕВ	05.22

ВЗАМ. ИНВ. N°
ПОДП.И ДАТА
ИНВ. N° ПОДЛ.

ИЗМ.	КОЛ.УЧ.	ЛИСТ	N°ДОК.	ПОДП.	ДАТА
РАЗРАБ.		ПОДДУБНЫЙ			05.22
ПРОВЕРИЛ		ШИДАЕВА			05.22
Н. КОНТР.		ИСКЕНДИРОВА			05.22
ГИП		ШИДАЕВА			05.22

21.033–НРС3–2–АС

СТРОИТЕЛЬСТВО МАГИСТРАЛЬНЫХ СИСТЕМ ВОДОСНАБЖЕНИЯ С ПРОКЛАДКОЙ НОВОЙ ВЕТКИ НАСЕЛЕННЫМ ПУНКТАМ ТОЛЕН, САУЛЕ, КАРАКАМЫС КАРАТОБИНСКОГО РАЙОНА ЗКО

НАСОСНАЯ СТАНЦИЯ 3–ГО ПОДЬЕМА

СТАДИЯ	ЛИСТ	ЛИСТОВ
РП	5	

РАЗРЕЗ 1–1
РАЗРЕЗ 3–3

ТОО "УРАЛВОДПРОЕКТ" Г. УРАЛЬСК
URALVODPROECT

ФОРМАТ А3

ПЛАН РАСПОЛОЖЕНИЯ ФУНДАМЕНТОВ НА ОТМ. −1.850

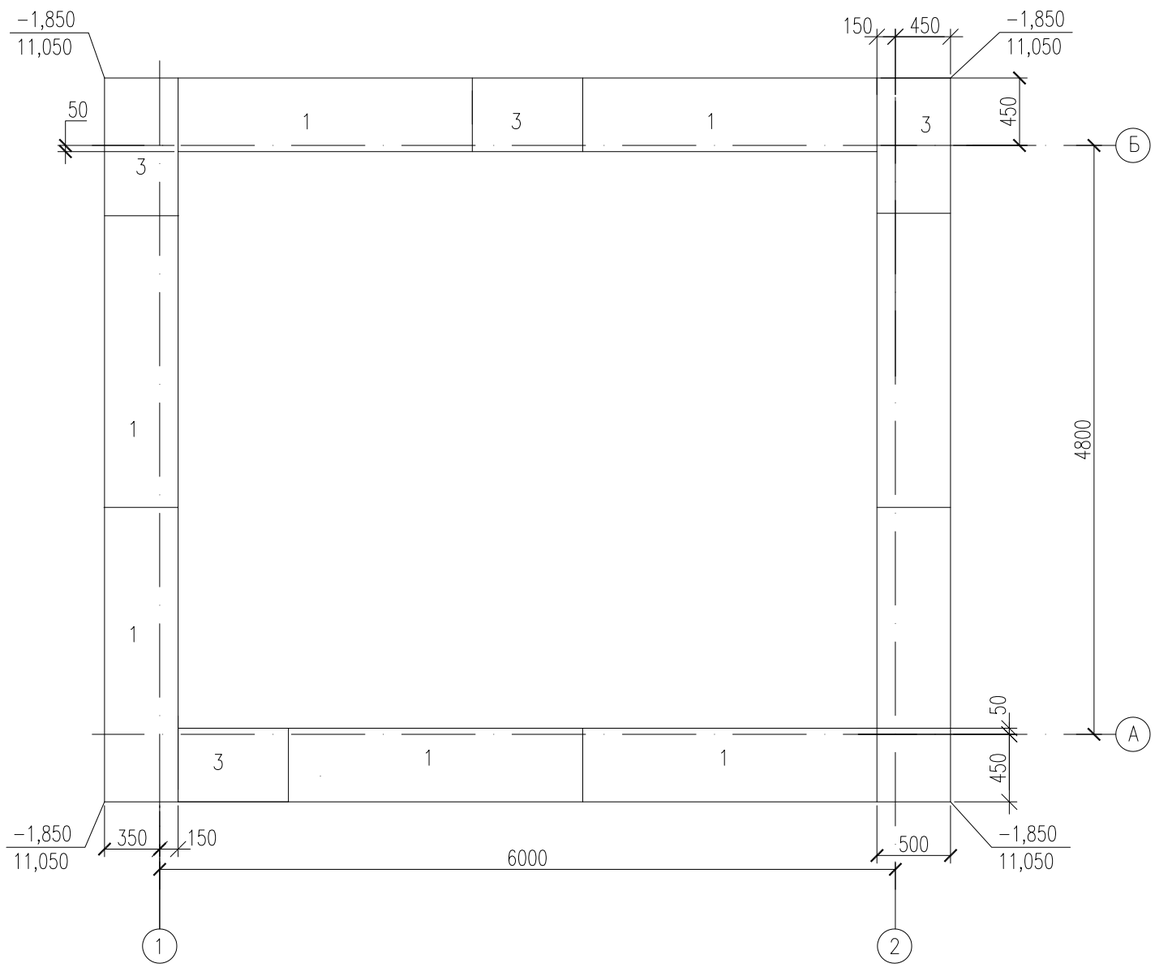

РАЗВЕРТКА ПО ОСИ А

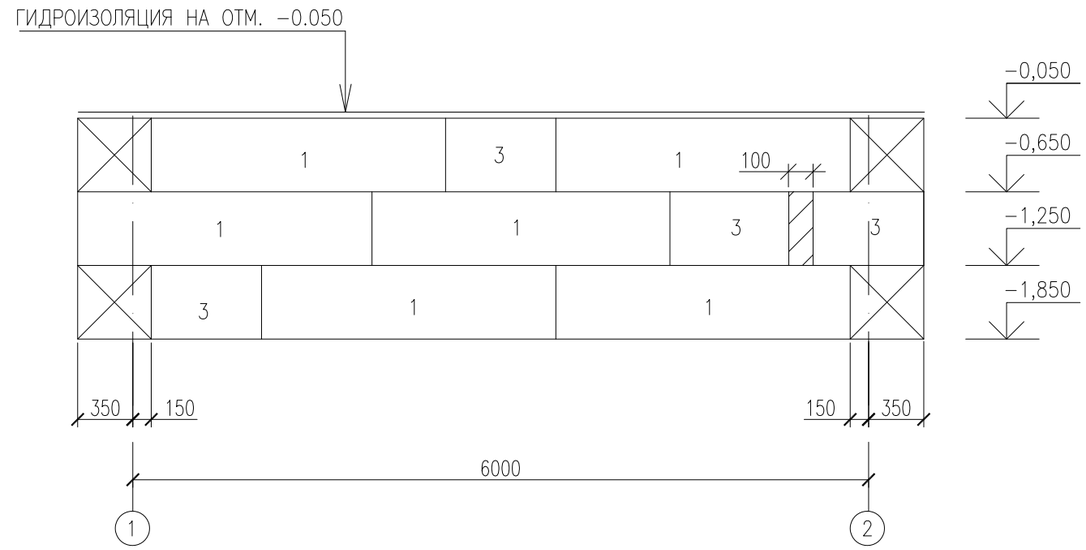

РАЗВЕРТКА ПО ОСИ Б

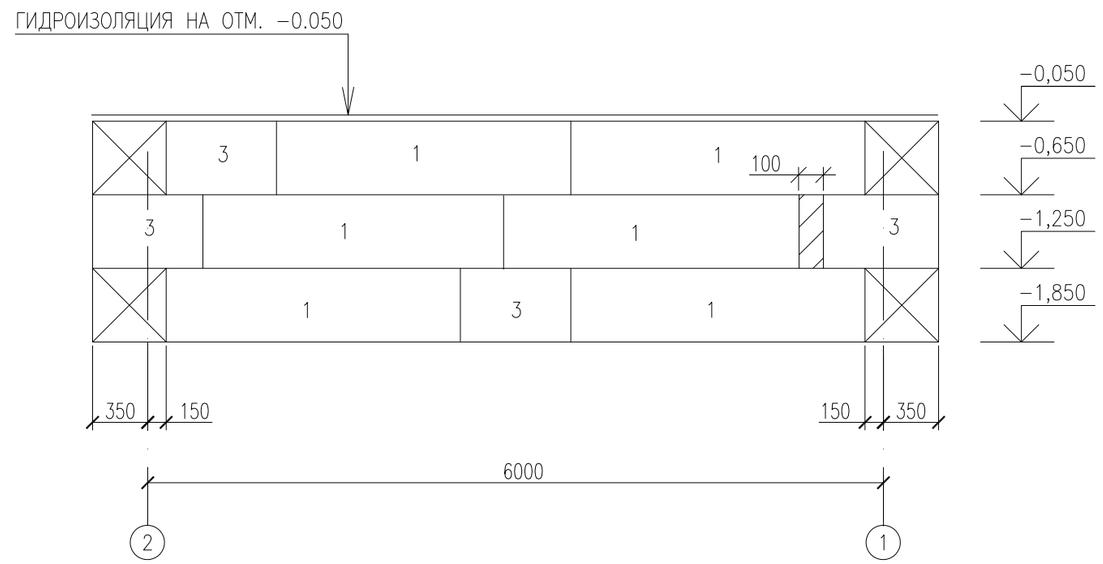

ПРИМЕЧАНИЯ

1 ГРУНТ В ОСНОВАНИИ – ПЕСОК МЕЛКОЗЕРНИСТЫЙ, МАЛОВЛАЖНЫЙ–ВЛАЖНЫЙ, ПРОСАДОЧНЫЙ ХАРАКТЕРИСТИКАМИ: γ =1,42 ГС/СМ3, φ =30°, С=0,01 КГС/СМ2

2 ПЛАНИРОВОЧНАЯ ОТМЕТКА ЗЕМЛИ ОТНОСИТЕЛЬНО УРОВНЯ ПОЛА РАВНА – 0,15М.

3 МЕСТНЫЕ ЗАДЕЛКИ ВЫПОЛНЯТЬ ИЗ БЕТОНА В7,5 НА СУЛЬФАТОСТОЙКОМ ЦЕМЕНТЕ F100, W6.

4 БЕТОННЫЕ БЛОКИ, СОПРИКАСАЮЩИЕСЯ С ГРУНТОМ, ОБМАЗАТЬ БИТУМОМ ЗА ДВА РАЗА.

5 ПОД ФУНДАМЕНТАМИ СТЕН НЕОБХОДИМО ПРЕДУСМАТРИВАТЬ УПЛОТНЕНИЕ ГРУНТА В ПРЕДЕЛАХ ПЛОЩАДИ, ПРЕВЫШАЮЩЕЙ РАЗМЕРЫ СООРУЖЕНИЙ НА 2М В КАЖДУЮ СТОРОНУ ОТ НАРУЖНЫХ ГРАНЕЙ ФУНДАМЕНТОВ НА ГЛУБИНУ 2М ДО ПЛОТНОСТИ СУХОГО ГРУНТА НЕ МЕНЕЕ 1,7 Т/М3 НА НИЖНЕЙ ГРАНИЦЕ УПЛОТНЕННОЙ ЗОНЫ.

СОГЛАСОВАНО

ИНЖ.-ОВ.	ШИДАЕВА	05.22
ИНЖ.-ВК.	ШИДАЕВА	05.22
ИНЖ.-ЭС.	КЕНЖЕГАЛИЕВ	05.22

ВЗАМ. ИНВ. №

ПОДП.И ДАТА

ИНВ. № ПОДЛ.

ИЗМ.	КОЛ.УЧ.	ЛИСТ	№ДОК.	ПОДП.	ДАТА
РАЗРАБ.		ПОДДУБНЫЙ			05.22
ПРОВЕРИЛ		ШИДАЕВА			05.22
Н. КОНТР.		ИСКЕНДИРОВА			05.22
ГИП		ШИДАЕВА			05.22

21.033–НРС3–2–АС

СТРОИТЕЛЬСТВО МАГИСТРАЛЬНЫХ СИСТЕМ ВОДОСНАБЖЕНИЯ С ПРОКЛАДКОЙ НОВОЙ ВЕТКИ НАСЕЛЕННЫМ ПУНКТАМ ТОЛЕН, САУЛЕ, КАРАКАМЫС КАРАТОБИНСКОГО РАЙОНА ЗКО

НАСОСНАЯ СТАНЦИЯ 3–ГО ПОДЪЕМА

СТАДИЯ	ЛИСТ	ЛИСТОВ
РП	6	

СХЕМА РАСПОЛОЖЕНИЯ ЭЛЕМЕНТОВ ФУНДАМЕНТА НА ОТМ. −1,850. РАЗВЕРТКИ ПО ОСЯМ А И Б.

ТОО "УРАЛВОДПРОЕКТ" Г. УРАЛЬСК

URALVODPROECT

ФОРМАТ А3

РАЗВЕРТКА ПО ОСИ 1

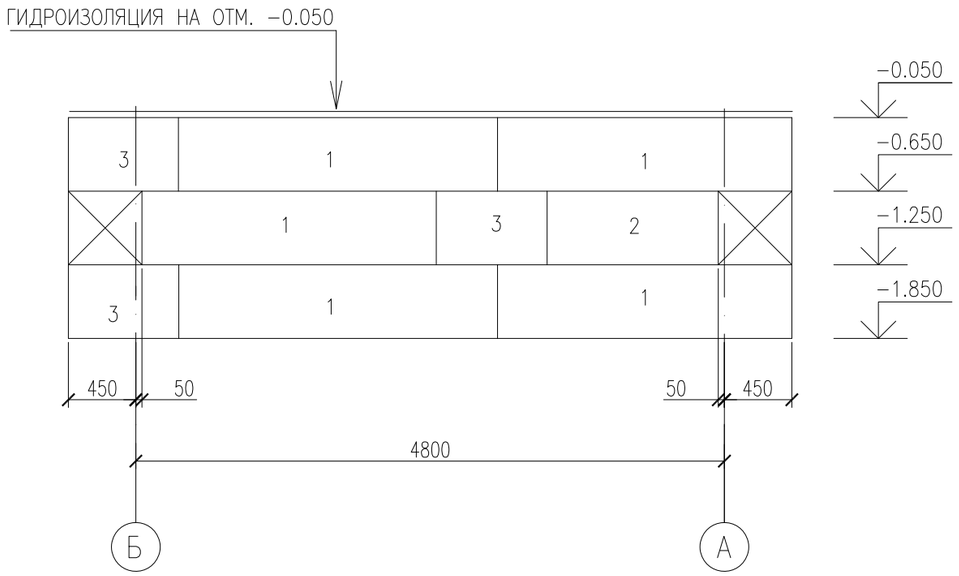

РАЗВЕРТКА ПО ОСИ 2

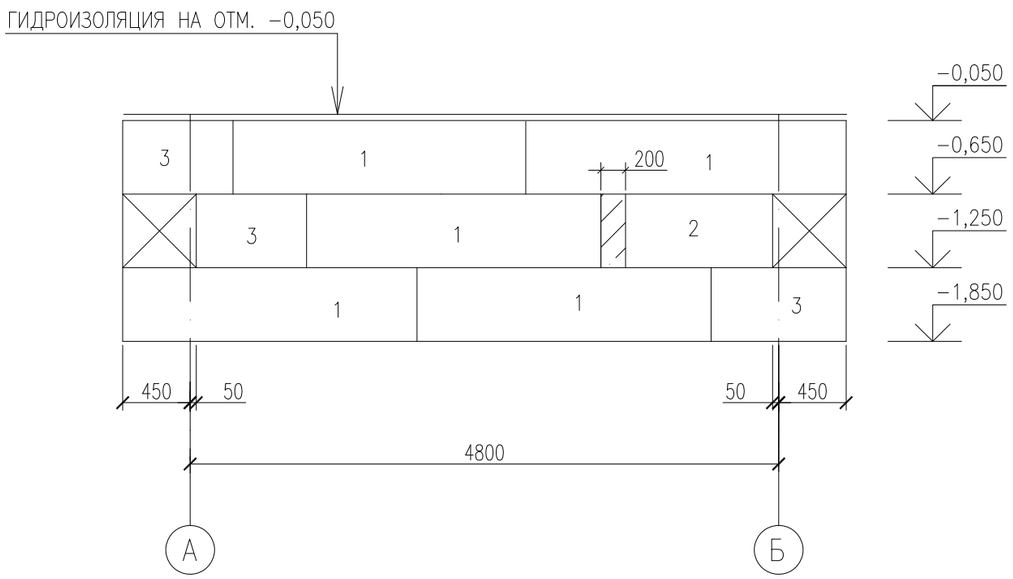

СПЕЦИФИКАЦИЯ СБОРНЫХ ЖЕЛЕЗОБЕТОННЫХ БЛОКОВ И МАТЕРИАЛОВ

ПОЗ.	МАРКА	МАРКА БЕТОНА	КОЛИЧЕСТВО,ШТ	БЕТОН, М3.ЕД.	СТАЛЬ, КГ. ЕД.	ВЕС, КГ
1	ФБС 24.5.6	В 7.5	22	0,679	2,360	1630
2	ФБС 12.5.6	В 7.5	2	0,331	1,460	790
3	ФБС 9.5.6	В 7.5	14	0,244	0,760	590
	МОНОЛИТН.БЕТОН	В 12.5		0,12		МЕСТНЫЕ ЗАДЕЛКИ
	МОНОЛИТН.БЕТОН	В 15		2,25		ФУНДАМЕНТ ПОД ОБОРУДОВАНИЕ

2−2 (СМ. ЛИСТ АС−4)

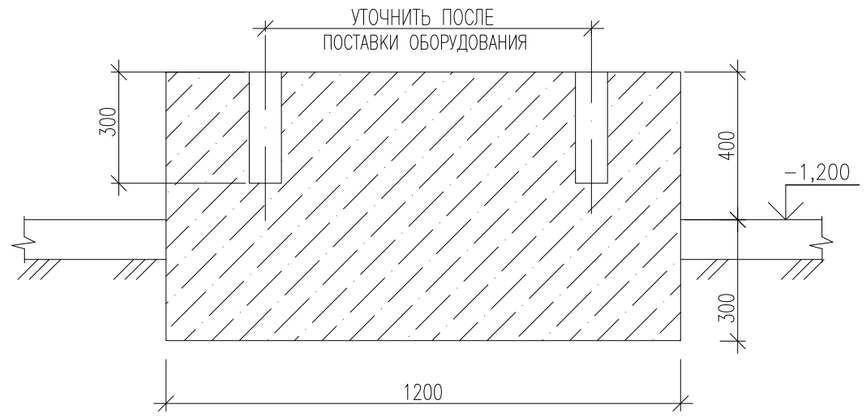

УКАЗАНИЯ

1 ФУНДАМЕНТНЫЕ БЛОКИ ВЫПОЛНИТЬ НА СУЛЬФАТОСТОЙКОМ ЦЕМЕНТЕ F100, W6.

2 ГОРИЗОНТАЛЬНУЮ ГИДРОИЗОЛЯЦИЮ СТЕН В УРОВНЕ ПОЛА ВЫПОЛНЯТЬ НА ОТМ. −0.05 ИЗ ДВУХ СЛОЕВ ГИДРОИЗОЛА НА БИТУМНОЙ МАСТИКЕ, ВЕРТИКАЛЬНАЯ ГИДРОИЗОЛЯЦИЯ ВЫПОЛНЯЕТСЯ В ВИДЕ ОБМАЗОЧНОЙ ГИДРОИЗОЛЯЦИИ БИТУМОМ ЗА 2 РАЗА.

3 БЕТОННЫЕ БЛОКИ УКЛАДЫВАТЬ НА ЦЕМЕНТНОМ РАСТВОРЕ МАРКИ 100 С ПЕРЕВЯЗКОЙ ШВОВ НЕ МЕНЕЕ 300 ММ.

4 БЛОКИ ФУНДАМЕНТОВ УКЛАДЫВАТЬ НА ТЩАТЕЛЬНО СПЛАНИРОВАННОЕ ЩЕБЕНОЧНОЕ ОСНОВАНИЕ ТОЛЩИНОЙ 150 ММ.

5 ГНЕЗДА В ФУНДАМЕНТЕ ПОД НАСОСЫ, ПОСЛЕ УСТАНОВКИ АНКЕРНЫХ БОЛТОВ, ЗАЛИТЬ ЦЕМЕНТНЫМ РАСТВОРОМ.

СОГЛАСОВАНО

ИНЖ.−ОВ.	ШИДАЕВА	05.22
ИНЖ.−ВК.	ШИДАЕВА	05.22
ИНЖ.−ЭС.	КЕНЖЕГАЛИЕВ	05.22

ВЗАМ. ИНВ. N°

ПОДП.И ДАТА

ИНВ. N° ПОДЛ.

ИЗМ.	КОЛ.УЧ.	ЛИСТ	N°ДОК.	ПОДП.	ДАТА
РАЗРАБ.		ПОДДУБНЫЙ			05.22
ПРОВЕРИЛ		ШИДАЕВА			05.22
Н. КОНТР.		ИСКЕНДИРОВА			05.22
ГИП		ШИДАЕВА			05.22

21.033−НРС3−2−АС

СТРОИТЕЛЬСТВО МАГИСТРАЛЬНЫХ СИСТЕМ ВОДОСНАБЖЕНИЯ С ПРОКЛАДКОЙ НОВОЙ ВЕТКИ НАСЕЛЕННЫМ ПУНКТАМ ТОЛЕН, САУЛЕ, КАРАКАМЫС КАРАТОБИНСКОГО РАЙОНА ЗКО

НАСОСНАЯ СТАНЦИЯ 3−ГО ПОДЪЕМА

СТАДИЯ	ЛИСТ	ЛИСТОВ
РП	7	

РАЗВЕРТКИ ПО ОСЯМ 1 И 2. РАЗРЕЗ 2−2. СПЕЦИФИКАЦИЯ.

URALVODPROECT

ТОО "УРАЛВОДПРОЕКТ" Г. УРАЛЬСК

ФОРМАТ А3

КЛАДКА "А – 51"

Ряд 1

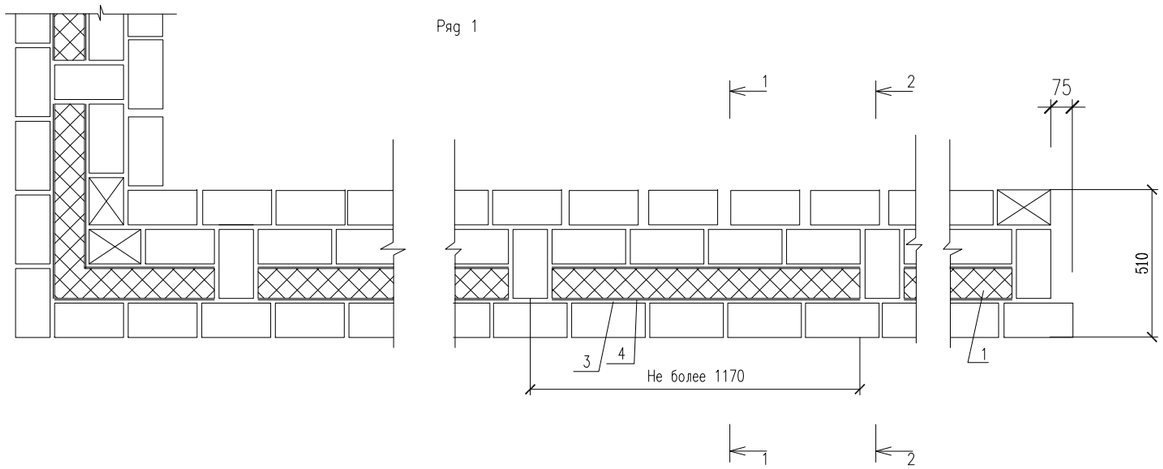

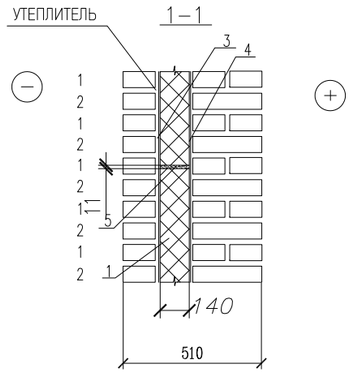

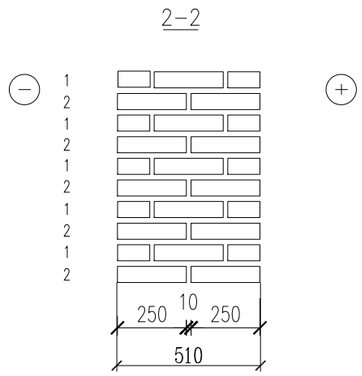

Ряд 2

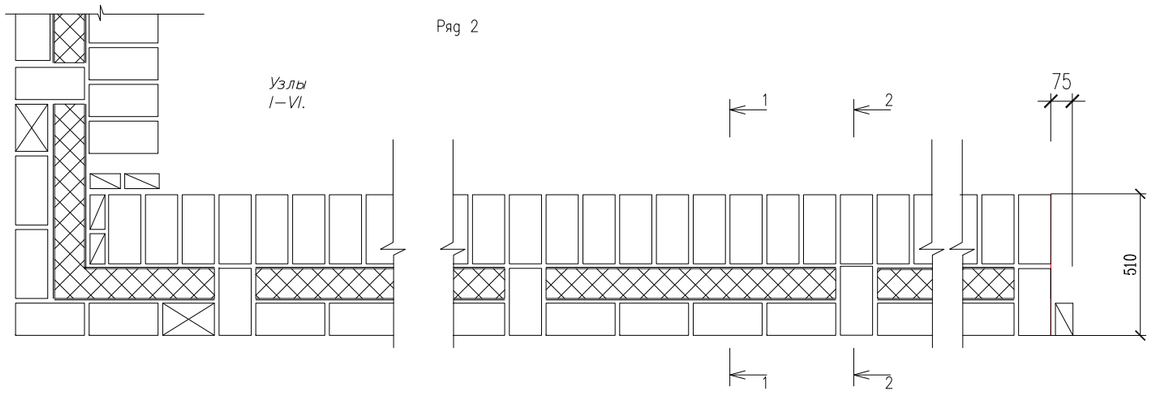

УЗЕЛ 1
(С–1, С–2)

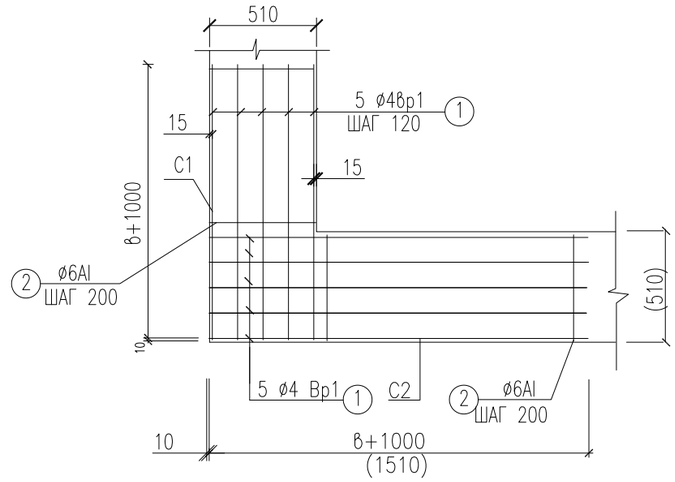

ПРИМЕЧАНИЯ

1. АРМАТУРНЫЕ СЕТКИ УСТАНАВЛИВАТЬ В УРОВНЕ ПЕРЕКРЫТИЯ ТОЛЬКО В УГЛАХ И ПЕРЕСЕЧЕНИЯХ СТЕН.
2. НА ДАННОМ ЧЕРТЕЖЕ ПРИВЕДЕНО КОНСТРУКТИВНОЕ АРМИРОВАНИЕ СТЕН В МЕСТАХ ПЕРЕСЕЧЕНИЙ.
3. УТЕПЛИТЕЛЬ – НА УЗЛАХ АРМИРОВАНИЯ УСЛОВНО НЕ ПОКАЗАН.

СПЕЦИФИКАЦИЯ НА АРМИРОВАНИЕ КЛАДКИ

NN П/П	ДИАМЕТР СТЕРЖНЯ	КОЛ–ВО СТЕРЖНЕЙ НА 1СЕТКУ	ДЛИНА, ММ.		ВЕС, КГ		ВЕС ИЗДЕЛИЯ КГ	ГОСТ
			ЕД.	ОБЩ.	ЕД.	ОБЩ.		
УЗЕЛ 1								
С–1 (4шт.)								
1.	∅ 4Вр1	5	1500	7500	0.150	0.75	1.598	6727–80*
2.	∅ 6АI	8	480	3840	0.106	0.848		2590–88*
С–2 (4шт.)								
1.	∅ 4Вр1	5	1500	7500	0.15	0.75	1.598	6727–80*
2.	∅ 6АI	8	480	3840	0.106	0.848		2590–88*

СОГЛАСОВАНО

ИНЖ.–ОВ.	ШИДАЕВА	05.22
ИНЖ.–ВК.	ШИДАЕВА	05.22
ИНЖ.–ЭС.	КЕНЖЕГАЛИЕВ	05.22

ВЗАМ. ИНВ. N°

ИНВ. N° ПОДЛ.

ИЗМ.	КОЛ.УЧ.	ЛИСТ	N°ДОК.	ПОДП.	ДАТА
РАЗРАБ.		ПОДДУБНЫЙ			05.22
ПРОВЕРИЛ		ШИДАЕВА			05.22
Н. КОНТР.		ИСКЕНДИРОВА			05.22
ГИП		ШИДАЕВА			05.22

21.033–НРС3–2–АС

СТРОИТЕЛЬСТВО МАГИСТРАЛЬНЫХ СИСТЕМ ВОДОСНАБЖЕНИЯ С ПРОКЛАДКОЙ НОВОЙ ВЕТКИ НАСЕЛЕННЫМ ПУНКТАМ ТОЛЕН, САУЛЕ, КАРАКАМЫС КАРАТОБИНСКОГО РАЙОНА ЗКО

НАСОСНАЯ СТАНЦИЯ 3–ГО ПОДЪЕМА

СТАДИЯ	ЛИСТ	ЛИСТОВ
РП	8	

КЛАДКА А–51
АРМИРОВАНИЕ КЛАДКИ

URALVODPROECT
ТОО "УРАЛВОДПРОЕКТ" Г. УРАЛЬСК

ФОРМАТ А3

ПЛАН ПОКРЫТИЯ

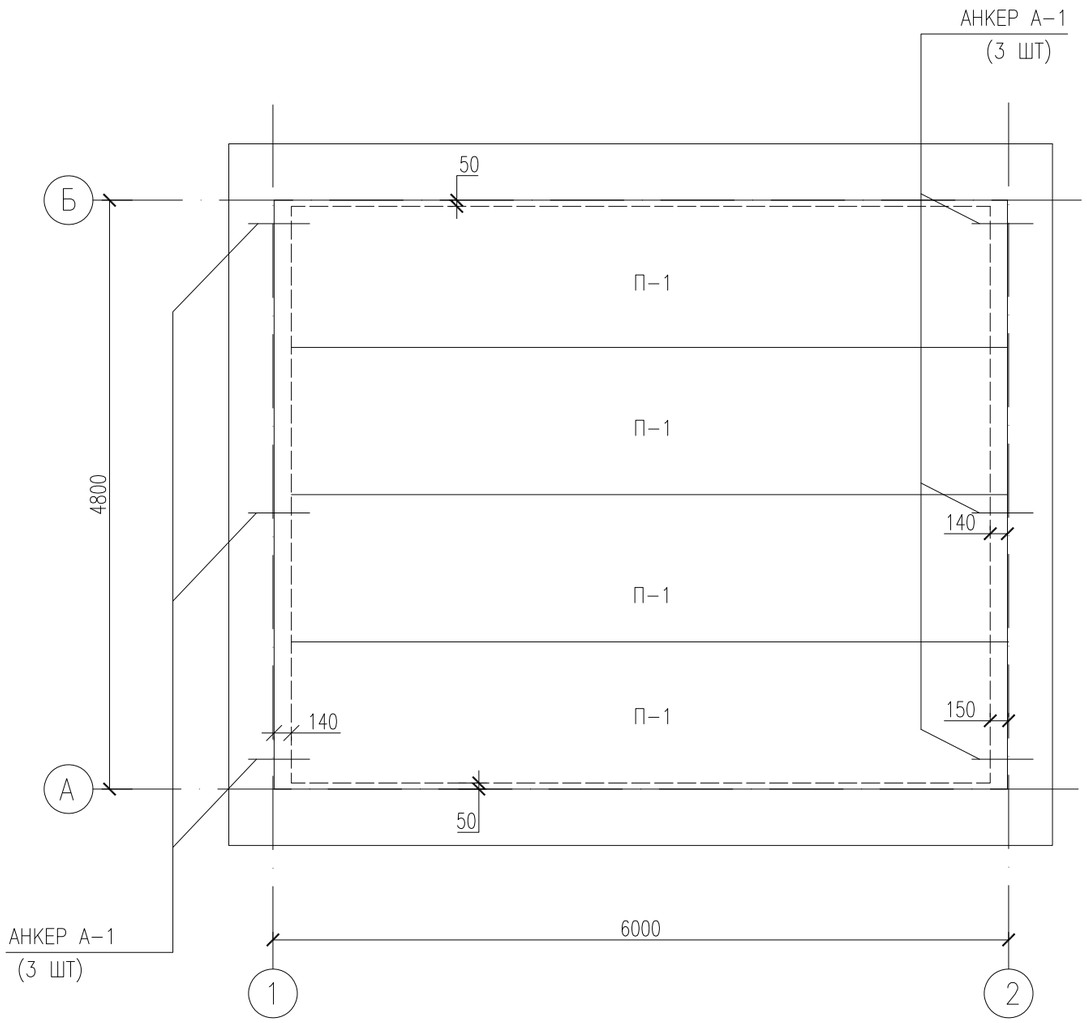

АНКЕР А-1

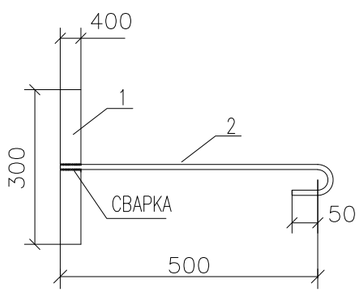

СПЕЦИФИКАЦИЯ ПЛИТ ПОКРЫТИЯ

ПОЗ.	ОБОЗНАЧЕНИЕ	НАИМЕНОВАНИЕ	КОЛ.	МАССА ЕД.КГ	ПРИМЕЧАНИЯ
П-1	СЕРИЯ 1.141.-1 ВЫП. 63	ПК60.12-6m	4	2100	

СПЕЦИФИКАЦИЯ НА АНКЕРЫ

ПОЗ.	ОБОЗНАЧЕНИЕ	НАИМЕНОВАНИЕ	КОЛ.	МАССА ЕД.КГ	ПРИМЕЧАНИЯ
		АНКЕР А1 (6 ШТ.)			
1	ГОСТ 19903-2015	ПЛАСТИНА 40Х4 L=300мм	1	0.38	
2	ГОСТ 34028-2016	АРМАТУРА ⌀10 AII L=600мм	1	0.37	

УКАЗАНИЯ ПО МОНТАЖУ ПЕРЕКРЫТИЯ

1 ПАНЕЛИ ПЕРЕКРЫТИЯ УКЛАДЫВАТЬ НА ВЫРАВНЕННУЮ ПОВЕРХНОСТЬ ЦЕМЕНТНОГО РАСТВОРА М 200.

2 ШВЫ МЕЖДУ ПАНЕЛЯМИ ЗАПОЛНИТЬ БЕТОНОМ КЛАССА В15 НА МЕЛКОМ ЗАПОЛНИТЕЛЕ

3 СВАРКУ ПРИ ВЫПОЛНЕНИИ РАБОТ ПО АНКЕРАМ ВЕСТИ ЭЛЕКТРОДАМИ ТИПА Э 42.

4 ВСЕ МЕТАЛЛИЧЕСКИЕ ЭЛЕМЕНТЫ ЗАКРЫТЬ ЦЕМЕНТНО-ПЕСЧАНЫМ РАСТВОРОМ М 100 СОСТАВА 1:2.

ПРИМЕЧАНИЕ

ОТНОСИТЕЛЬНАЯ ОТМЕТКА НИЗА ПЛИТЫ ПЕРЕКРЫТИЯ 2,700 М.

СОГЛАСОВАНО

ИНЖ.-ОВ.	ШИДАЕВА	05.22
ИНЖ.-ВК.	ШИДАЕВА	05.22
ИНЖ.-ЭС.	КЕНЖЕГАЛИЕВ	05.22

ВЗАМ. ИНВ. N°

ПОДП.И ДАТА

ИНВ. N° ПОДЛ.

ИЗМ.	КОЛ.УЧ.	ЛИСТ	N°ДОК.	ПОДП.	ДАТА
РАЗРАБ.		ПОДДУБНЫЙ			05.22
ПРОВЕРИЛ		ШИДАЕВА			05.22
Н. КОНТР.		ИСКЕНДИРОВА			05.22
ГИП		ШИДАЕВА			05.22

21.033-НРС3-2-АС

СТРОИТЕЛЬСТВО МАГИСТРАЛЬНЫХ СИСТЕМ ВОДОСНАБЖЕНИЯ С ПРОКЛАДКОЙ НОВОЙ ВЕТКИ НАСЕЛЕННЫМ ПУНКТАМ ТОЛЕН, САУЛЕ, КАРАКАМЫС КАРАТОБИНСКОГО РАЙОНА ЗКО

НАСОСНАЯ СТАНЦИЯ 3-ГО ПОДЪЕМА

СТАДИЯ	ЛИСТ	ЛИСТОВ
РП	9	

ПЛАН ПОКРЫТИЯ. СПЕЦИФИКАЦИЯ.

URALVODPROECT

ТОО "УРАЛВОДПРОЕКТ" Г. УРАЛЬСК

ПЛАН КРОВЛИ

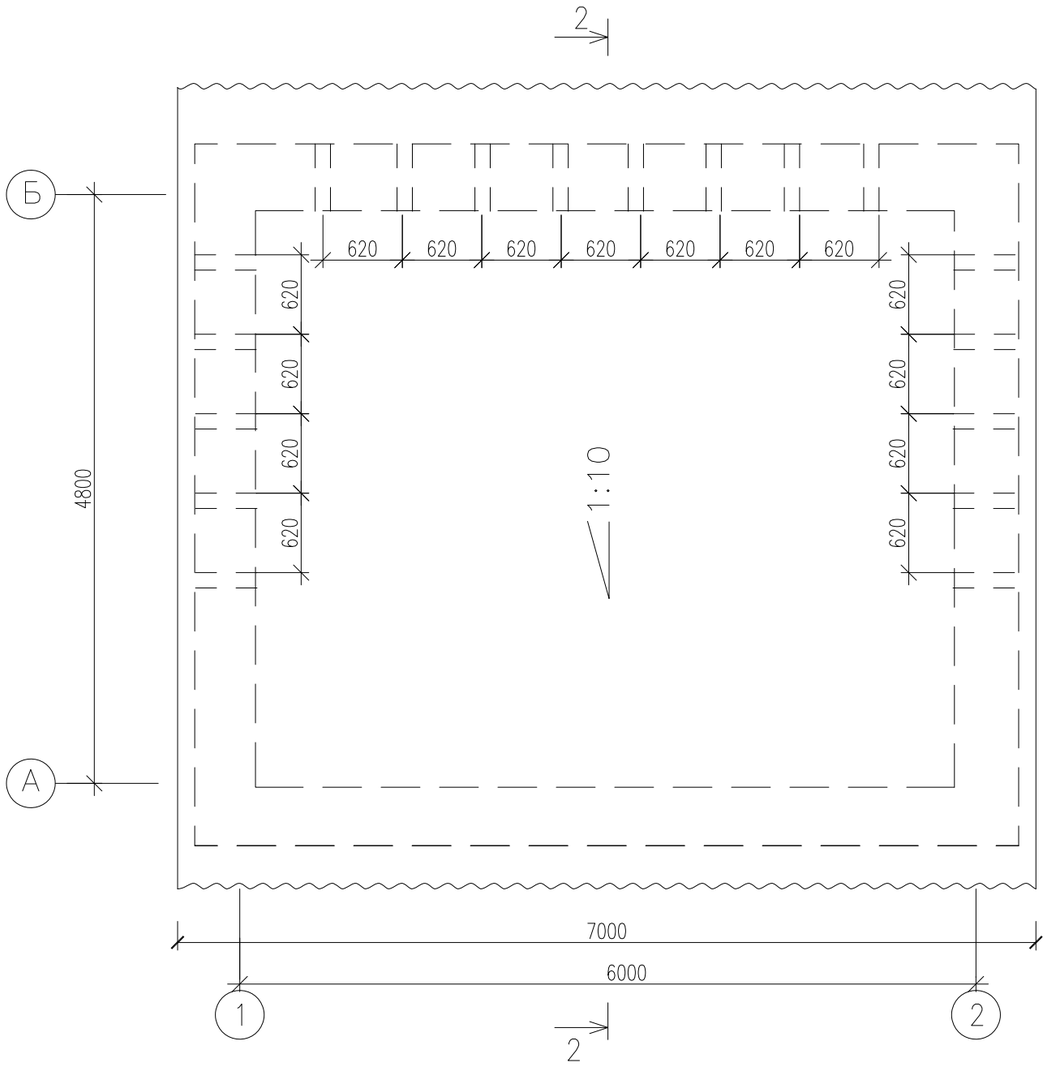

РАЗРЕЗ 2–2
ЛИСТ АС–3

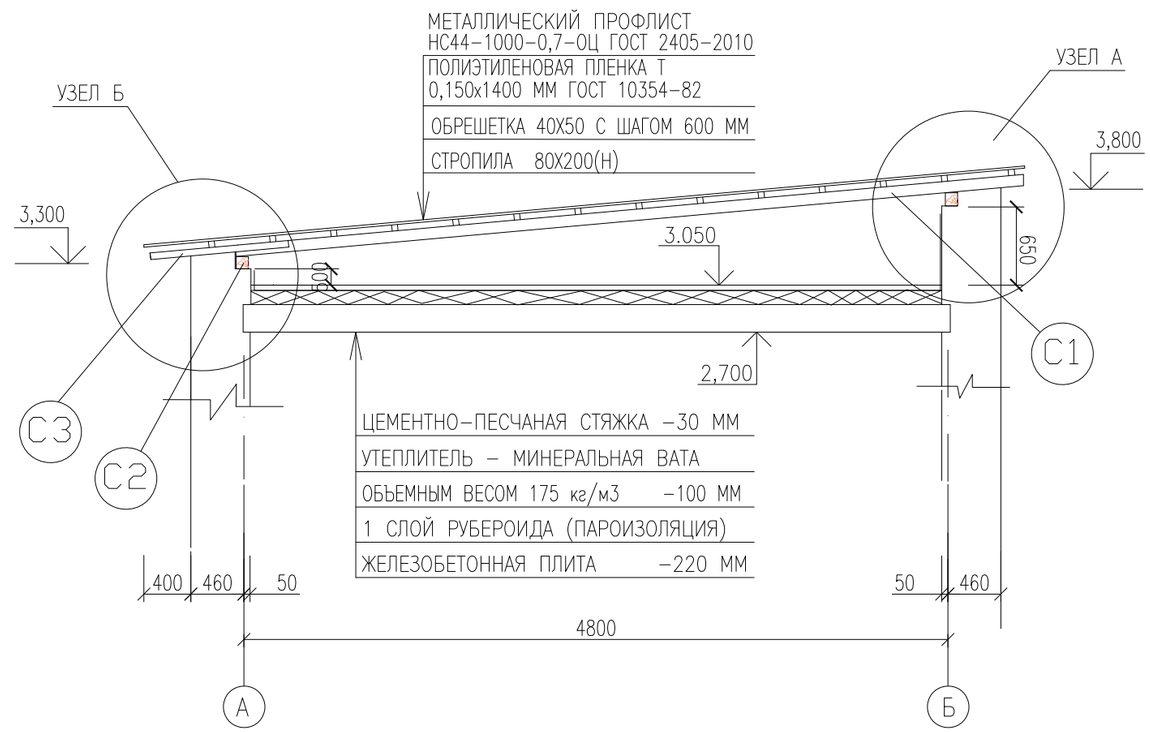

(СМ. ПРИМЕЧАНИЕ 5 ЛИСТ АС–11)

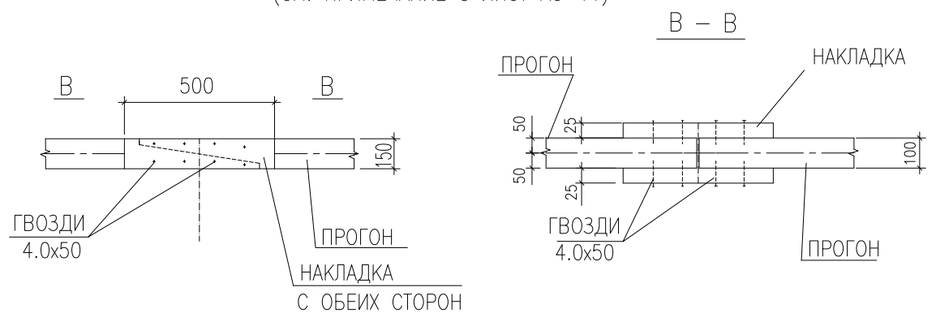

ПРИМЕЧАНИЕ

1 УКАЗАНИЯ ПО МОНТАЖУ СТРОПИЛЬНОЙ КРЫШИ СМ. ЛИСТ АС–11

2 УЗЛЫ А И Б СМ. ЛИСТ АС–11

3 ПО ПАРАПЕТУ ЗДАНИЯ ПРЕДУСМОТРЕТЬ ОТВЕРСТИЯ ДЛЯ ВЕНТИЛЯЦИИ ПРОСТРАНСТВА КРЫШИ 125Х250ММ. ОТВЕРСТИЯ ЗАКРЫТЬ ОТ ПТИЦ СЕТКОЙ С ЯЧЕЙКОЙ 20Х20ММ ИЗ ПРОВОЛКИ О 3.0 ММ КОЛИЧЕСТВО ОТВЕРСТИЙ – 35 ШТ

СОГЛАСОВАНО		
ИНЖ.–ОВ.	ШИДАЕВА	05.22
ИНЖ.–ВК.	ШИДАЕВА	05.22
ИНЖ.–ЭС.	КЕНЖЕГАЛИЕВ	05.22

ВЗАМ. ИНВ. N°

ПОДП.И ДАТА

ИНВ. N° ПОДЛ.

ИЗМ.	КОЛ.УЧ.	ЛИСТ	N°ДОК.	ПОДП.	ДАТА
РАЗРАБ.		ПОДДУБНЫЙ			05.22
ПРОВЕРИЛ		ШИДАЕВА			05.22
Н. КОНТР.		ИСКЕНДИРОВА			05.22
ГИП		ШИДАЕВА			05.22

21.033–НРС3–2–АС

СТРОИТЕЛЬСТВО МАГИСТРАЛЬНЫХ СИСТЕМ ВОДОСНАБЖЕНИЯ С ПРОКЛАДКОЙ НОВОЙ ВЕТКИ НАСЕЛЕННЫМ ПУНКТАМ ТОЛЕН, САУЛЕ, КАРАКАМЫС КАРАТОБИНСКОГО РАЙОНА ЗКО

НАСОСНАЯ СТАНЦИЯ 3–ГО ПОДЪЕМА

СТАДИЯ	ЛИСТ	ЛИСТОВ
РП	10	

ПЛАН КРОВЛИ. РАЗРЕЗ 2–2.

ТОО "УРАЛВОДПРОЕКТ" Г. УРАЛЬСК

URALVODPROECT

ФОРМАТ А3

ПЛАН СТРОПИЛ

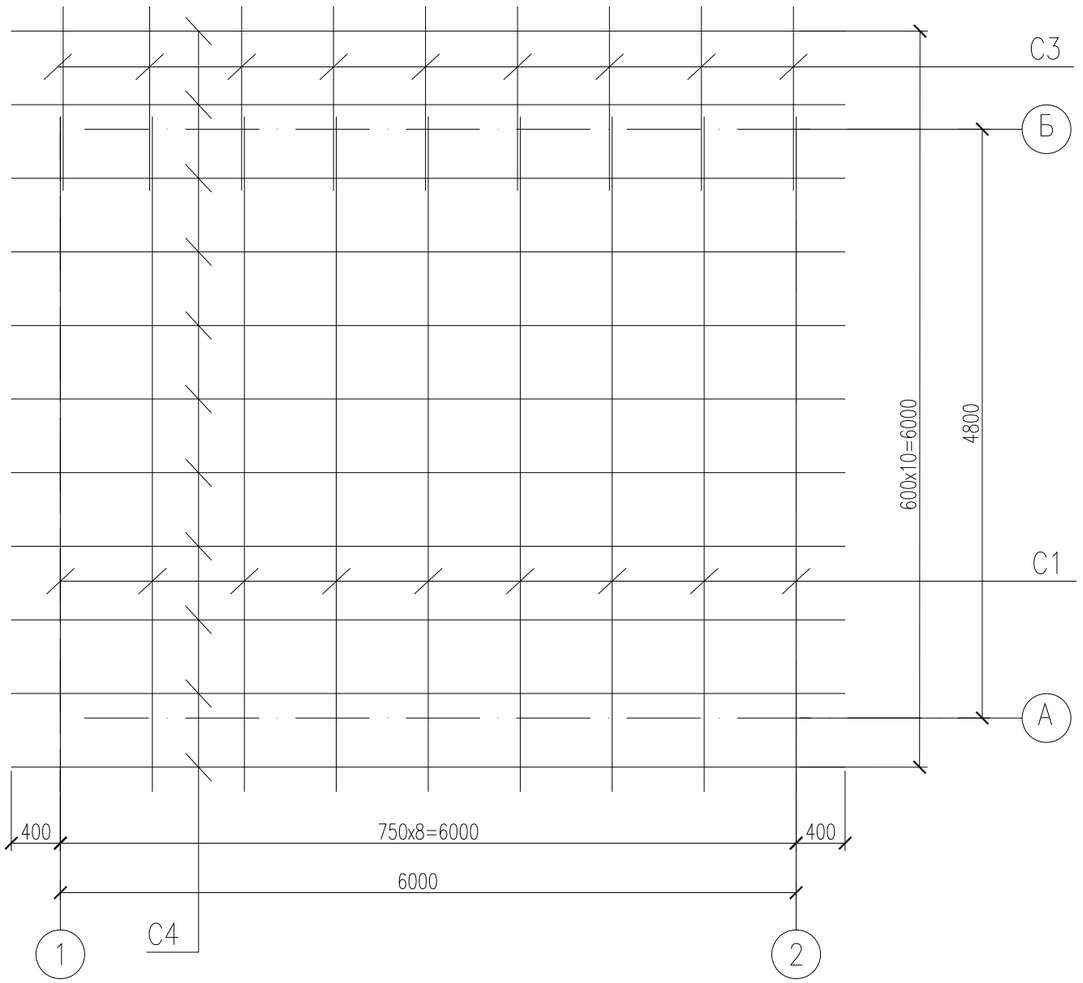

СПЕЦИФИКАЦИЯ

МАРКА	НАИМЕНОВАНИЕ	СЕЧЕНИЕ, ММ	ДЛИНА, ММ	КОЛИЧЕСТВО	ОБ. ОБЪЕМ М3
С 1	СТРОПИЛЬНАЯ НОГА, ШТ	80х200	5500	9	0,792
С 2	МАУЭРЛАТ, ПМ	100х100	12000		0,120
С 3	КОБЫЛКИ, ШТ	40х100	1500	9	0,054
С 4	ОБРЕШЕТКА, ШТ	40х50	6800	11	0,150
С 5	ОБЛИЦОВОЧНАЯ ДОСКА, ПМ	20х250	7000	4	0,140
	ИТОГО:				1,226
	ФАРТУК ИЗ ОЦИНКОВАННОЙ СТАЛИ, $М^2$			3,8	
	ПОЛИЭТИЛЕНОВАЯ ПЛЕНКА Т ПОЛОТН.				
	0,150х1400 ММ ГОСТ 10354-82, $М^2$			42,0	
	МЕТАЛЛИЧЕСКИЙ ПРОФЛИСТ НС 44-1000-0,7-ОЦ			45,5	
	ГОСТ 24045-2010, $М^2$				

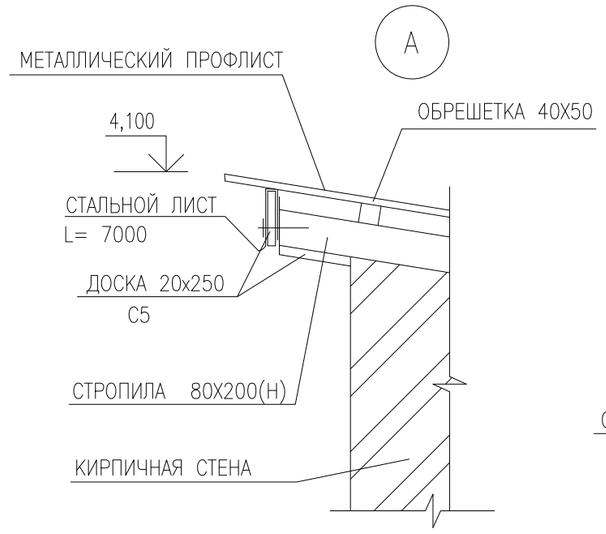

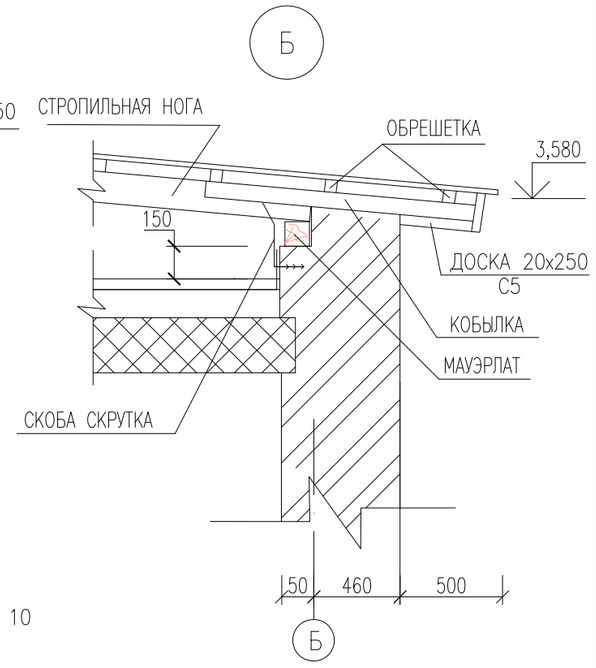

ДАННЫЙ ЧЕРТЕЖ ЧИТАТЬ С ЛИСТОМ АС- 10

УКАЗАНИЯ ПО МОНТАЖУ КРЫШИ

1 СТРОПИЛЬНУЮ КРЫШУ ВЫПОЛНЯТЬ ИЗ ЛЕСОМАТЕРИАЛА ХВОЙНЫХ ПОРОД С ВЛАЖНОСТЬЮ ДРЕВЕСИНЫ НЕ МЕНЕЕ 25% (ДРЕВЕСИНА ПЕРВОГО СОРТА).

2 ЭЛЕМЕНТЫ КРЫШИ, СОПРИКАСАЮЩИЕСЯ С КИРПИЧНОЙ КЛАДКОЙ, ТЩАТЕЛЬНО АНТИСЕПТИРОВАТЬ И ИЗОЛИРОВАТЬ ПРОКЛАДКОЙ ИЗ 2-Х СЛОЕВ ТОЛЯ.

3 ДЕРЕВЯННЫЕ ЭЛЕМЕНТЫ АНТИСЕПТИРУЮТСЯ С ПОСЛЕДУЮЩЕЙ ОГНЕЗАЩИТНОЙ ОБРАБОТКОЙ ПУТЕМ ГЛУБОКОЙ ПРОПИТКИ АНТИПИРЕНОМ С ПОГЛАЩЕНИЕМ СОЛЕЙ НЕ МНЕЕЕ 75% ОТ ОБЪЕМА ЭЛЕМЕНТОВ ИЛИ ПОКРЫВАЮТСЯ ОФП-9 ПО ГОСТ 23790-79 "ПОКРЫТИЕ ПО ДРЕВЕСИНЕ ФОСФАТНОЕ ОГНЕЗАЩИТНОЕ"

4 СТРОПИЛЬНЫЕ НОГИ КРЕПЯТСЯ СКРУТКАМИ ИЗ ПРОВОЛОКИ 2ø4 К НАРУЖНЫМ СТЕНАМ.

5 В СЛУЧАЕ ОТСУТСТВИЯ ДЛИННОМЕРНОГО ЛЕСА, ДЕРЕВЯННЫЕ ЭЛЕМЕНТЫ СОЕДИНЯЮТСЯ ИЗ 2-Х ЧАСТЕЙ

6 МЕТАЛЛИЧЕСКИЙ ПРОФИЛЬ КРЕПИТСЯ К ОБРЕШЕТКИ С ПОМОЩЬЮ САМОРЕЗОВ

7 ВСЕ ПИЛОМАТЕРИАЛЫ В СООТВЕТСТВИИ С ГОСТ 8486-86.

СОГЛАСОВАНО

ИНЖ.-ОВ.	ШИДАЕВА	05.22
ИНЖ.-ВК.	ШИДАЕВА	05.22
ИНЖ.-ЭС.	КЕНЖЕГАЛИЕВ	05.22

ВЗАМ. ИНВ. N°

ПОДП.И ДАТА

ИНВ. N° ПОДЛ.

ИЗМ.	КОЛ.УЧ.	ЛИСТ	N°ДОК.	ПОДП.	ДАТА
РАЗРАБ.		ПОДДУБНЫЙ			05.22
ПРОВЕРИЛ		ШИДАЕВА			05.22
Н. КОНТР.		ИСКЕНДИРОВА			05.22
ГИП		ШИДАЕВА			05.22

21.033-НРС3-2-АС

СТРОИТЕЛЬСТВО МАГИСТРАЛЬНЫХ СИСТЕМ ВОДОСНАБЖЕНИЯ С ПРОКЛАДКОЙ НОВОЙ ВЕТКИ НАСЕЛЕННЫМ ПУНКТАМ ТОЛЕН, САУЛЕ, КАРАКАМЫС КАРАТОБИНСКОГО РАЙОНА ЗКО

НАСОСНАЯ СТАНЦИЯ 3-ГО ПОДЪЕМА

СТАДИЯ	ЛИСТ	ЛИСТОВ
РП	11	

ПЛАН СТРОПИЛ. УЗЛЫ
СПЕЦИФИКАЦИЯ.

ТОО "УРАЛВОДПРОЕКТ" Г. УРАЛЬСК

URALVODPROECT

ФОРМАТ А3

СХЕМА РАСПОЛОЖЕНИЯ ПУТИ ТАЛИ

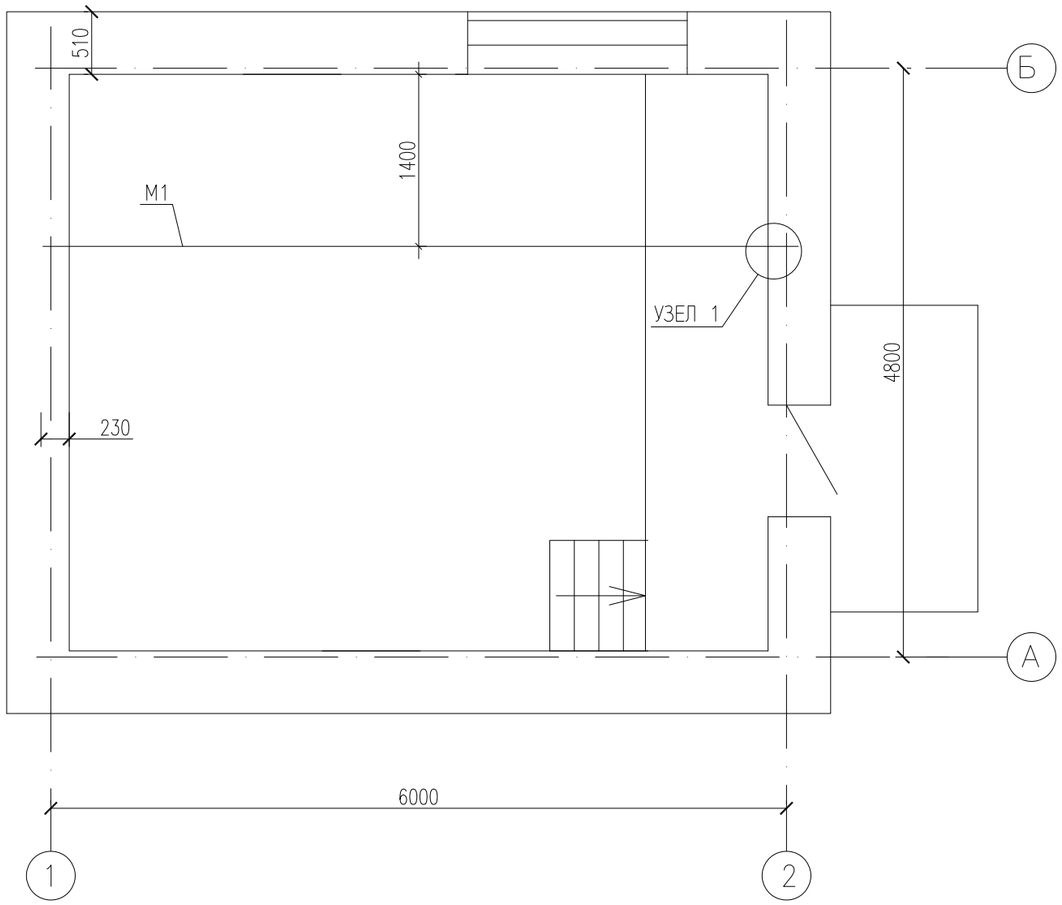

ВЕДОМОСТЬ ЭЛЕМЕНТОВ

МАРКА ЭЛЕМЕНТА	ПОЗ.	ЭСКИЗ ИЛИ СЕЧЕНИЕ	НОМЕР ПРОФИЛЯ ИЛИ ДИАМЕТР	ДЛИНА L, мм	КОЛИЧЕСТВО
М1	1	I	24М	6420	1
	2	L	200Х125Х12	300	2
	3	L	100Х7	150	4

СПЕЦИФИКАЦИЯ

ПОЗ.	ОБОЗНАЧЕНИЕ	НАИМЕНОВАНИЕ		КОЛ.	МАССА ЕД.,КГ	ПРИМЕ-ЧАНИЕ
		МЕТАЛЛОКОНСТРУКЦИИ				
	ГОСТ 19425-74	ДВУТАВР 24М	М	6,16	235,93	
	ГОСТ 8510-86	УГОЛОК 200х125х12	М	0,6	17,84	
	ГОСТ 8509-93	УГОЛОК 100х100х7	М	0,64	6,90	
		МАТЕРИАЛЫ				
		ДУБОВЫЙ БРУС	$М^3$	0,007		
		БЕТОН В 7,5	$М^3$	0,08		

1 ПОДВЕСНОЙ ПУТЬ ТАЛИ РАСЧИТАН НА ОДНУ ТАЛЬ ГРУЗОПОДЪЕМНОСТЬЮ Q=1 ТС.

2 ПОВЕРХНОСТЬ СТАЛЬНЫХ КОНСТРУКЦИЙ МОНОРЕЛЬСОВ ОКРАСИТЬ ЭМАЛЬЮ ПФ-115 ГОСТ 6465-76 ЗА 3 РАЗА ПО СЛОЮ ГРУНТА ИЗ ЛАКА ГФ-021, КРОМЕ ЕЗДОВОЙ ПОВЕРХНОСТИ МОНОРЕЛЬСА.

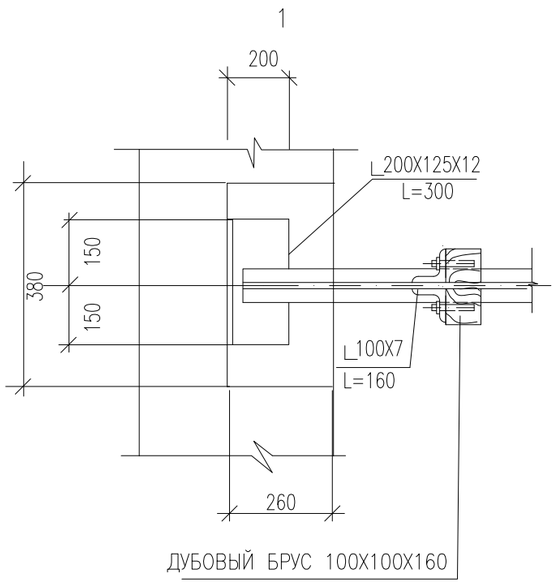

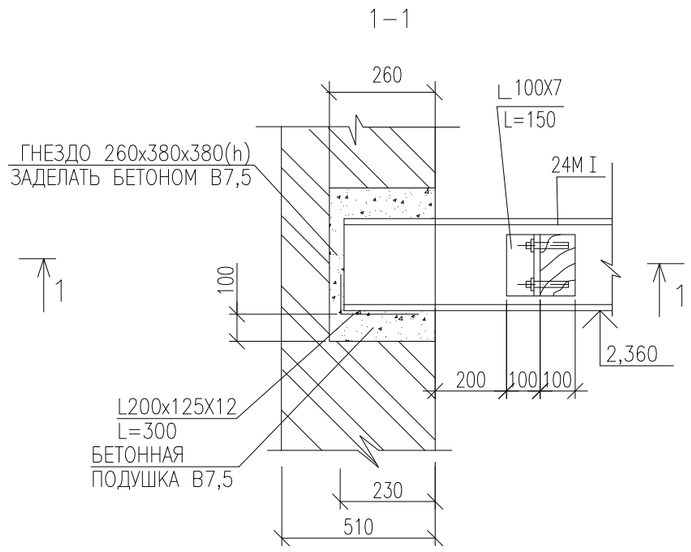

СОГЛАСОВАНО

ИНЖ.-ОВ.	ШИДАЕВА	05.22
ИНЖ.-ВК.	ШИДАЕВА	05.22
ИНЖ.-ЭС.	КЕНЖЕГАЛИЕВ	05.22

ВЗАМ. ИНВ. N°

ПОДП.И ДАТА

ИНВ. N° ПОДЛ.

ИЗМ.	КОЛ.УЧ.	ЛИСТ	N°ДОК.	ПОДП.	ДАТА
РАЗРАБ.		ПОДДУБНЫЙ			05.22
ПРОВЕРИЛ		ШИДАЕВА			05.22
Н. КОНТР.		ИСКЕНДИРОВА			05.22
ГИП		ШИДАЕВА			05.22

21.033-НРС3-2-АС

СТРОИТЕЛЬСТВО МАГИСТРАЛЬНЫХ СИСТЕМ ВОДОСНАБЖЕНИЯ С ПРОКЛАДКОЙ НОВОЙ ВЕТКИ НАСЕЛЕННЫМ ПУНКТАМ ТОЛЕН, САУЛЕ, КАРАКАМЫС КАРАТОБИНСКОГО РАЙОНА ЗКО

НАСОСНАЯ СТАНЦИЯ 3-ГО ПОДЪЕМА

СТАДИЯ	ЛИСТ	ЛИСТОВ
РП	12	

СХЕМА РАСПОЛОЖЕНИЯ ПУТИ ТАЛИ. УЗЛЫ. ВЕДОМОСТЬ ЭЛЕМЕНТОВ. СПЕЦИФИКАЦИЯ.

ТОО "УРАЛВОДПРОЕКТ" Г. УРАЛЬСК

URALVODPROECT

ФОРМАТ А3

ПЛОЩАДКА С ЛЕСТНИЦЕЙ

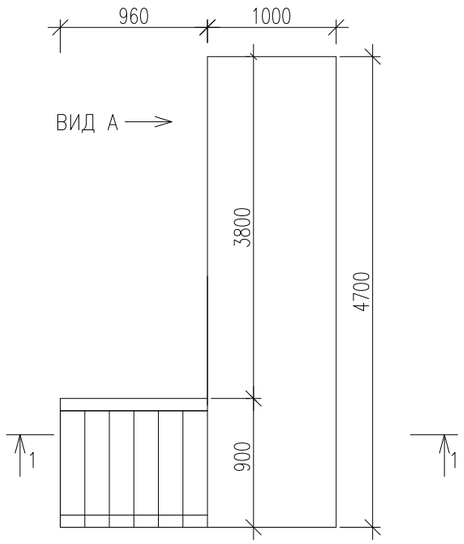

СХЕМА РАСПОЛОЖЕНИЯ ЭЛЕМЕНТОВ ПЛОЩАДКИ С ЛЕСТНИЦЕЙ

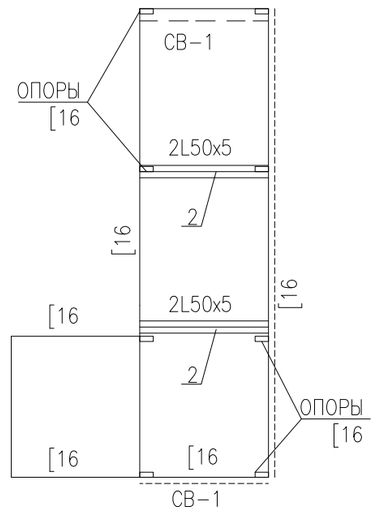

2-2

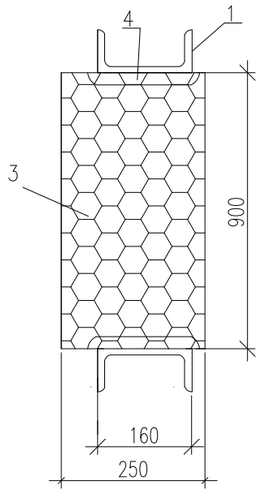

СПЕЦИФИКАЦИЯ

МАРКА ПОЗ.	НАИМЕНОВАНИЕ	ОБОЗНАЧЕНИЕ	КОЛ-ВО	МАССА, ЕД.КГ.	ПРИМЕЧ.
1	ГОСТ 8240-97	ШВЕЛЛЕР N16 М	24	14,2	
2	ГОСТ 8509-93	L 50x5 L=1000мм ШТ	4	3,77	
3	ГОСТ 8568-77	-250x5 L=900мм ШТ	5	9,4	
4	ГОСТ 19904-90	-40x4 L=185мм ШТ	10	0.23	
5	ГОСТ 19904-90	-80x6 L=180мм ШТ	2	0.68	
6	ГОСТ 19904-90	-200x10 l=100мм ШТ	8	1,57	
7	ГОСТ 8568-77	-1000x6 l=4700мм $М^2$	4,7	41,8	
СВ-1	ГОСТ 5709-93	L 50x5 М	12	3,77	
А-1	ГОСТ 34028-2016	ø10 А-III, l=550 ШТ	2	0,3	
		ПЕРИЛА			
8	ГОСТ 8510-86	L 50x32x3 М	22	1,9	
9	ГОСТ 8510-86	L 25x16x3 М	7	0,91	
С-1	ГОСТ 34028-2016	ø12 А-III, l=450 мм ШТ	80	0,4	
		БЕТОН кл. В15 $М^3$	0,5		

1-1

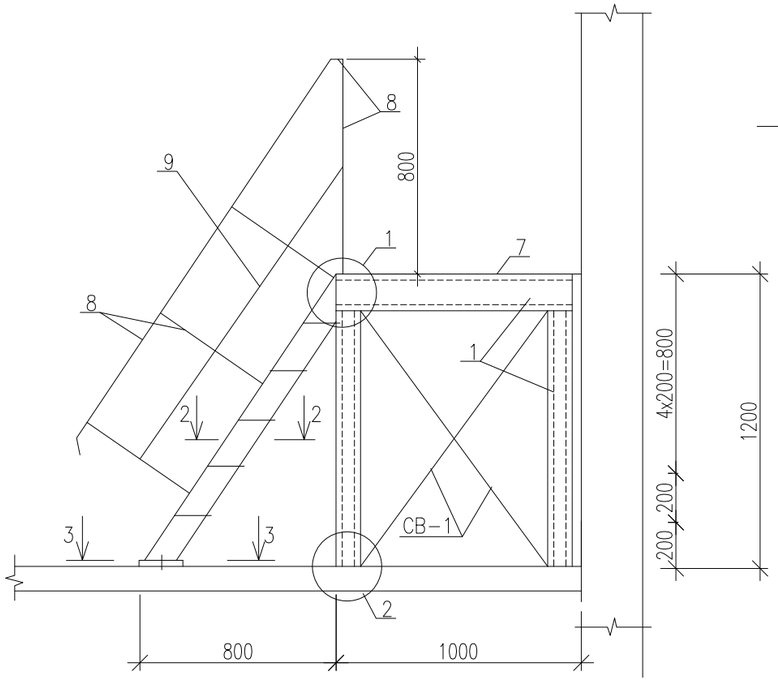

ВИД А

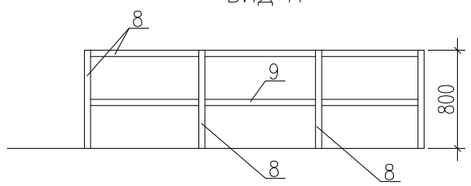

3-3

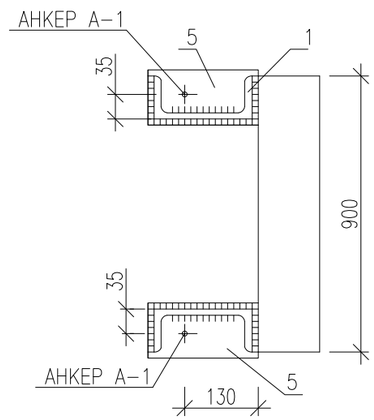

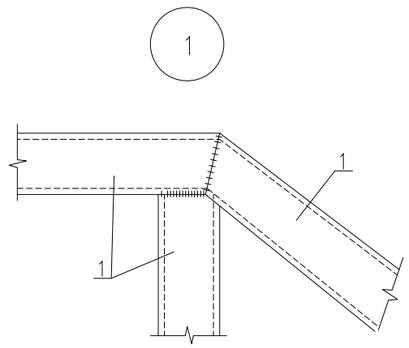

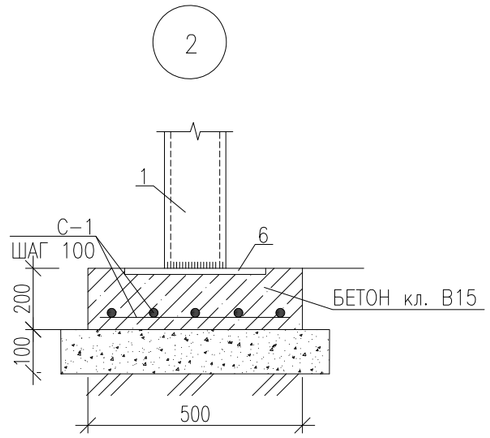

МАРКА СТАЛИ МЕТАЛЛИЧЕСКИХ ИЗДЕЛИЙ ВСт3пс ПО ГОСТ 380-2005.

СВАРКУ ПРОИЗВОДИТЬ НЕПРЕРЫВНЫМ ШВОМ ПО КОНТУРУ ПРИЛЕГАНИЯ ДЕТАЛЕЙ.

СВАРНЫЕ ШВЫ ПО ГОСТ 5264-80, КАТЕТ ШВА РАВЕН НАИМЕНЬШЕЙ ТОЛЩИНЕ СВАРИВАЕМЫХ ДЕТАЛЕЙ.

ЭЛЕКТРОДЫ ТИПА Э42 ПО ГОСТ 9467-75.

МЕТАЛЛИЧЕСКИЕ ЭЛЕМЕНТЫ ПОКРЫТЬ ЭМАЛЬЮ ПФ 115 ГОСТ 6465-76 В ДВА СЛОЯ ПО ГРУНТОВКЕ ПФ 0142.

СОГЛАСОВАНО

ИНЖ.-ОВ.	ШИДАЕВА	05.22
ИНЖ.-ВК.	ШИДАЕВА	05.22
ИНЖ.-ЭС.	КЕНЖЕГАЛИЕВ	05.22

ВЗАМ. ИНВ. N°

ПОДП. И ДАТА

ИНВ. N° ПОДЛ. XXXXXX

ИЗМ.	КОЛ.УЧ.	ЛИСТ	N°ДОК.	ПОДП.	ДАТА
РАЗРАБ.		ПОДДУБНЫЙ			05.22
ПРОВЕРИЛ		ШИДАЕВА			05.22
Н. КОНТР.		ИСКЕНДИРОВА			05.22
ГИП		ШИДАЕВА			05.22

21.033-НРС3-2-АС

СТРОИТЕЛЬСТВО МАГИСТРАЛЬНЫХ СИСТЕМ ВОДОСНАБЖЕНИЯ С ПРОКЛАДКОЙ НОВОЙ ВЕТКИ НАСЕЛЕННЫМ ПУНКТАМ ТОЛЕН, САУЛЕ, КАРАКАМЫС КАРАТОБИНСКОГО РАЙОНА ЗКО

НАСОСНАЯ СТАНЦИЯ 3-ГО ПОДЪЕМА

СТАДИЯ	ЛИСТ	ЛИСТОВ
РП	13	

ПЛОЩАДКА С ЛЕСТНИЦЕЙ. РАЗРЕЗ 1-1. УЗЛЫ 1,2. СЕЧЕНИЯ 1-1, 2-2.

URALVODPROECT

ТОО "УРАЛВОДПРОЕКТ" Г. УРАЛЬСК

ФОРМАТ А3

ВЕДОМОСТЬ ОБЪЕМОВ РАБОТ

N П/П	НАИМЕНОВАНИЕ РАБОТ	ЕД. ИЗМ.	КОЛ.	ПРИМЕЧ.
	ЗЕМЛЯНЫЕ РАБОТЫ			
1	ВЫЕМКА ГРУНТА ПОД ФУНДАМЕНТ	$м^3$	150	
	В Т.Ч. ВРУЧНУЮ	$м^3$	13	
2	ОБРАТНАЯ ЗАСЫПКА	$м^3$	92	
3	УПЛОТНЕНИЕ ГРУНТА НА ГЛУБИНУ 1 М	$м^2$	104	
	ФУНДАМЕНТЫ			
4	УСТРОЙСТВО ЩЕБОНОЧНОГО ОСНОВАНИЯ ПОД ФУНДАМЕНТЫ	$м^3$	2,4	
5	БОКОВАЯ ОБМАЗОЧНАЯ ГИДРОИЗОЛЯЦИЯ ПО ВЫРОВНЕННОЙ	$м^2$	70	
	ПОВЕРХНОСТИ СТЕН И ФУНДАМЕНТОВ БИТУМОМ В 2 СЛОЯ			
6	ГОРИЗОНТАЛЬНАЯ ОКЛЕЕЧНАЯ ГИДРОИЗОЛЯЦИЯ СТЕН И ФУНДАМЕНТОВ	$м^2$	12	
	В 2 СЛОЯ ГИДРОИЗОЛ			
7	УСТРОЙСТВО БОРТИКА ИЗ КЕРАМИЧЕСКОЙ ПЛИТКИ НА КЛЕЮ	$м^2$	12,5	
8	УСТРОЙСТВО БЕТОННОГО ПРИЯМКА В7,5	$м^3$	0,24	
	СТЕНЫ			
9	КЛАДКА ПРОСТЫХ НАРУЖНЫХ СТЕН ПРИ ВЫСОТЕ ЭТАЖА ДО 4 М ИЗ	$м^3$	28	
	КИРПИЧА М100			
10	УТЕПЛЕНИЕ СТЕН МИНПЛИТОЙ ТОЛЩ. 80 ММ ПЛОТНОСТЬ 75	$м^3$	3,3	
11	УСТРОЙСТВО ЦОКОЛЯ ИЗ КРАСНОГО КИРПИЧА В ДВА РЯДА М100	$м^3$	2	
	ПОКРЫТИЕ			
12	УСТРОЙСТВО ОКЛЕЕЧНОЙ ПАРОИЗОЛЯЦИИ ИЗ РУБЕРОИДА РКП-350Б	$м^2$	29	
	В ОДИН СЛОЙ			
13	УСТРОЙСТВО ВЫРАВНИВАЮЩИХ ЦЕМЕНТНО-ПЕСЧАНЫХ СТЯЖКЕК	$м^2$	29	
	ТОЛЩИНОЙ 30 ММ			
14	УТЕПЛЕНИЕ МИНПЛИТОЙ ТОЛЩ. 100 ММ ПЛОТНОСТЬ 175	$м^2$	29	
	КРЫЛЬЦО			
15	УСТРОЙСТВО БЕТОННОГО КРЫЛЬЦА В7,5	$м^3$	0,9	
16	УСТРОЙСТВО СТЯЖКИ ТОЛЩИНОЙ 20 ММ	$м^2$	3	
17	УСТРОЙСТВО ПЕСЧАНО-ГРАВИЙНОЙ ПОДГОТОВКИ	$м^2$	3	
	ПРОЧИЕ РАБОТЫ			
18	УСТРОЙСТВО ПЕСЧАНО-ГРАВИЙНОЙ ПОДГОТОВКИ	$м^2$	44	
19	УСТРОЙСТВО БЕТОННОЙ ОТМОСТКИ В7,5	$м^3$	4,4	

КРЫЛЬЦО

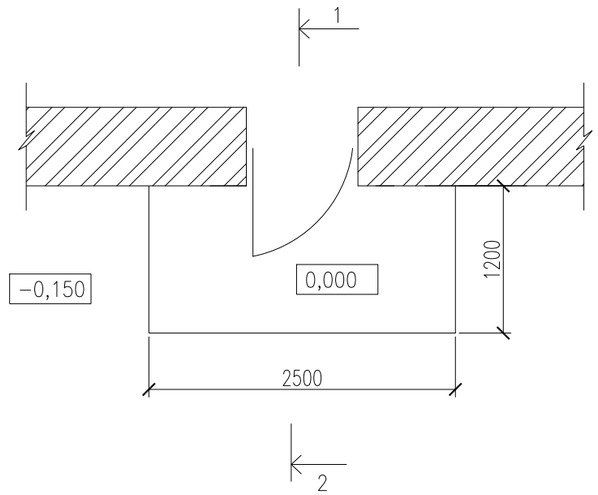

1-1

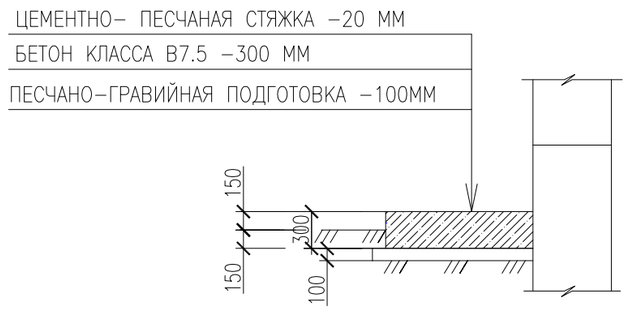

СОГЛАСОВАНО

ИНЖ.-ОВ.	ШИДАЕВА	05.22
ИНЖ.-ВК.	ШИДАЕВА	05.22
ИНЖ.-ЭС.	КЕНЖЕГАЛИЕВ	05.22

ВЗАМ. ИНВ. N°

ПОДП. И ДАТА

ИНВ. N° ПОДЛ. XXXXXX

ИЗМ.	КОЛ.	ЛИСТ	NДОК.	ПОДПИСЬ	ДАТА
РАЗРАБ.		ПОДДУБНЫЙ			05.22
ПРОВЕРИЛ		ШИДАЕВА			05.22
Н. КОНТР.		ИСКЕНДИРОВА			05.22
ГИП		ШИДАЕВА			05.22

21.033-НРС3-2-АС

СТРОИТЕЛЬСТВО МАГИСТРАЛЬНЫХ СИСТЕМ ВОДОСНАБЖЕНИЯ С ПРОКЛАДКОЙ НОВОЙ ВЕТКИ НАСЕЛЕННЫМ ПУНКТАМ ТОЛЕН, САУЛЕ, КАРАКАМЫС КАРАТОБИНСКОГО РАЙОНА ЗКО

НАСОСНАЯ СТАНЦИЯ 3-ГО ПОДЪЕМА

СТАДИЯ	ЛИСТ	ЛИСТОВ
РП	14	

КРЫЛЬЦО. РАЗРЕЗ 1-1.
ВЕДОМОСТЬ ОБЪЕМОВ РАБОТ

URALVODPROECT

ТОО "УРАЛВОДПРОЕКТ" Г. УРАЛЬСК