ТОО «УРАЛВОДПРОЕКТ»

URALVODPROECT

Строительство магистральных систем водоснабжения с прокладкой новой ветки населенным пунктам Толен, Сауле, Каракамыс Каратобинского района ЗКО

Рабочий проект

Поселковая водопроводная сеть с. Каракамыс

21.033-ПС2

Том 4.3

Главный инженер проекта **И.Г. Шидаева**

2022 г.

Согласовано:		
Разработал		
Проверил		
Норм.контр		

Взам. инв. №	
Подп. и дата	
Инв. № подл.	

СОСТАВ ПРОЕКТА

Номер тома	Обозначение	Наименование
Том 1	Пояснительная записка	21.033 - ПЗ
Том 2	Головной водозабор и подводящий водовод	21.033 – ГВ
Том 3	Водоснабжение с. Сауле	21.033 – НВ1, НРС1, ПС1
Том 3.1	Водовод Сулыколь-Сауле	21.033 – НВ1
Том 3.2	Площадка напорно-регулирующих сооружений в с. Сауле	21.033 – НРС1
Том 3.3	Поселковая водопроводная сеть с. Сауле	21.033 – ПС1
Том 4	Водоснабжение с. Каракамыс	21.033 – НВ2, НРС2, ПС2
Том 4.1	Водовод Сауле-Каракамыс	21.033 – НВ2
Том 4.2	Площадка напорно-регулирующих сооружений В с. Каракамыс	21.033 – НРС2
Том 4.3	Поселковая водопроводная сеть с. Каракамыс	21.033 – ПС2
Том 5	Водоснабжение с. Толен	21.033 – НВ3, НРС3, ПС3
Том 5.1	Водовод Ушана-Толен	21.033 – НВ3
Том 5.2	Площадка напорно-регулирующих сооружений В с. Толен	21.033 – НРС3
Том 5.3	Поселковая водопроводная сеть с. Толен	21.033 – ПС3
Том 6	Электроснабжение	21.033 - ЭС
Том 6.1	Головной водозабор	21.033 – ЭС1
Том 6.2	Площадка напорно-регулирующих сооружений в с. Сауле	21.033 – ЭС2
Том 6.5	Площадка напорно-регулирующих сооружений в с. Каракамыс	21.033 – ЭС3
Том 6.4	Площадка напорно-регулирующих сооружений в с. Толен	21.033 – ЭС4
Том 7	Сводный сметный расчет	21.033 - ССР
Том 7.1	Объектные и локальные сметы по водоснабжению Головной водозабор и подводящий водовод	21.033 – ОС.1
Том 7.2	Объектные и локальные сметы по водоснабжению с. Сауле	21.033 – ОС.2
Том 7.3	Объектные и локальные сметы по водоснабжению с. Каракамыс	21.033 – ОС.3
Том 7.4	Объектные и локальные сметы по водоснабжению с. Толен	21.033 – ОС.4
Том 7.5	Объектные и локальные сметы по электроснабжению	21.033 – ОС.5
Том 8	Охрана окружающей среды	21.033 – ООС
Том 9	Проект организации строительства	21.033 -ПОС

Согласовано:
Разработал
Проверил
Норм.контр
Взам. инв. №
Подп. и дата
Инв. № подл.

Изм.	Кол.уч	Лист	№ док.	Подп.	Дата
ГИП		Шидаева И.			
Норм.конт		Искендирова			

21.033-ПС2

Поселковая водопроводная сеть с. Каракамыс

Стадия	Лист	Листов
РП	2	44

ТОО «Уралводпроект» г. Уральск

Материалы, хранящиеся в архиве института

Том 10	Топографо-геодезические материалы	21.033 - ТГИ
Том 11	Инженерно-геологические изыскания	21.033 - ИГИ

ПЕРЕЧЕНЬ ТОМА 4.3

ОБОЗНАЧЕНИЕ	НАИМЕНОВАНИЕ	ПРИМЕЧАНИЕ
	МАРКА ПС2	
21.033-ПС2	ОБЩИЕ ДАННЫЕ	1
21.033-ПС2	ПЛАН ПОСЕЛКОВОЙ СЕТИ. М 1:1000	2
21.033-ПС2	ПЛАН ПОСЕЛКОВОЙ СЕТИ. М 1:1000	3
21.033-ПС2	ПЛАН ПОСЕЛКОВОЙ СЕТИ. М 1:1000	4
21.033-ПС2	ПЛАН ПОСЕЛКОВОЙ СЕТИ. М 1:1000	5
21.033-ПС2	ПЛАН ПОСЕЛКОВОЙ СЕТИ. М 1:1000	6
21.033-ПС2	ПЛАН ПОСЕЛКОВОЙ СЕТИ. М 1:1000	7
21.033-ПС2	ПЛАН ПОСЕЛКОВОЙ СЕТИ. М 1:1000	8
21.033-ПС2	ПЛАН ПОСЕЛКОВОЙ СЕТИ. М 1:1000	9
21.033-ПС2	ПРОДОЛЬНЫЙ ПРОФИЛЬ СЕТИ В1	10
21.033-ПС2	ПРОДОЛЬНЫЙ ПРОФИЛЬ СЕТИ В1	11
21.033-ПС2	ПРОДОЛЬНЫЙ ПРОФИЛЬ СЕТИ В1	12
21.033-ПС2	ПРОДОЛЬНЫЙ ПРОФИЛЬ СЕТИ В1	13
21.033-ПС2	ПРОДОЛЬНЫЙ ПРОФИЛЬ СЕТИ В1	14
21.033-ПС2	ПРОДОЛЬНЫЙ ПРОФИЛЬ СЕТИ В1	15
21.033-ПС2	ПРОДОЛЬНЫЙ ПРОФИЛЬ СЕТИ В1	16
21.033-ПС2	ПРОДОЛЬНЫЙ ПРОФИЛЬ СЕТИ В1	17
21.033-ПС2	ПРОДОЛЬНЫЙ ПРОФИЛЬ СЕТИ В1	18
21.033-ПС2	ПРОДОЛЬНЫЙ ПРОФИЛЬ СЕТИ В1	19
21.033-ПС2	ПРОДОЛЬНЫЙ ПРОФИЛЬ СЕТИ В1	20
21.033-ПС2	ПРОДОЛЬНЫЙ ПРОФИЛЬ СЕТИ В1	21
21.033-ПС2	ПРОДОЛЬНЫЙ ПРОФИЛЬ СЕТИ В1	22
21.033-ПС2	СХЕМА ПОСЕЛКОВОЙ СЕТИ. СПЕЦИФИКАЦИЯ ТРУБ, АРМАТУРЫ, ФАСОННЫХ ЧАСТЕЙ	23
21.033-ПС2	СПЕЦИФИКАЦИЯ СБОРНЫХ ЖЕЛЕЗОБЕТОННЫХ ЭЛЕМЕНТОВ И БЕТОНА	24
21.033-ПС2	СПЕЦИФИКАЦИЯ СБОРНЫХ ЖЕЛЕЗОБЕТОННЫХ ЭЛЕМЕНТОВ И БЕТОНА	25
21.033-ПС2	СПЕЦИФИКАЦИЯ СБОРНЫХ ЖЕЛЕЗОБЕТОННЫХ ЭЛЕМЕНТОВ И БЕТОНА	26
21.033-ПС2	СПЕЦИФИКАЦИЯ СБОРНЫХ ЖЕЛЕЗОБЕТОННЫХ ЭЛЕМЕНТОВ И БЕТОНА	27
	ПРИЛАГАЕМЫЕ ДОКУМЕНТЫ	
21.033-ПС2.СО	СПЕЦИФИКАЦИИ ОБОРУДОВАНИЯ, ИЗДЕЛИЙ И МАТЕРИАЛОВ	
21.033-ПС2-ВР	ВЕДОМОСТЬ ОБЕМОВ РАБОТ	

ПЕРЕЧЕНЬ ТОМА 4.3

ОБОЗНАЧЕНИЕ	НАИМЕНОВАНИЕ	ПРИМЕЧАНИЕ
21.033–ПС2–ПГ	ПОЖАРНЫЙ ГИДРАНТ	
21.033–ПС2–КВ	КОЛОДЦЫ ВОДОПРОВОДНЫЕ. РАЗРЕЗЫ, УЗЛЫ	

СИТУАЦИОННЫЙ ПЛАН

ВЕДОМОСТЬ РАБОЧИХ ЧЕРТЕЖЕЙ ОСНОВНОГО КОМПЛЕКТА ПС2

ЛИСТ	НАИМЕНОВАНИЕ	ПРИМЕЧАНИЕ
1	ОБЩИЕ ДАННЫЕ	
2	ПЛАН ПОСЕЛКОВОЙ СЕТИ. М 1:1000	
3	ПЛАН ПОСЕЛКОВОЙ СЕТИ. М 1:1000	
4	ПЛАН ПОСЕЛКОВОЙ СЕТИ. М 1:1000	
5	ПЛАН ПОСЕЛКОВОЙ СЕТИ. М 1:1000	
6	ПЛАН ПОСЕЛКОВОЙ СЕТИ. М 1:1000	
7	ПЛАН ПОСЕЛКОВОЙ СЕТИ. М 1:1000	
8	ПЛАН ПОСЕЛКОВОЙ СЕТИ. М 1:1000	
9	ПЛАН ПОСЕЛКОВОЙ СЕТИ. М 1:1000	
10	ПРОДОЛЬНЫЙ ПРОФИЛЬ СЕТИ В1	
11	ПРОДОЛЬНЫЙ ПРОФИЛЬ СЕТИ В1	
12	ПРОДОЛЬНЫЙ ПРОФИЛЬ СЕТИ В1	
13	ПРОДОЛЬНЫЙ ПРОФИЛЬ СЕТИ В1	
14	ПРОДОЛЬНЫЙ ПРОФИЛЬ СЕТИ В1	
15	ПРОДОЛЬНЫЙ ПРОФИЛЬ СЕТИ В1	
16	ПРОДОЛЬНЫЙ ПРОФИЛЬ СЕТИ В1	
17	ПРОДОЛЬНЫЙ ПРОФИЛЬ СЕТИ В1	
18	ПРОДОЛЬНЫЙ ПРОФИЛЬ СЕТИ В1	
19	ПРОДОЛЬНЫЙ ПРОФИЛЬ СЕТИ В1	
20	ПРОДОЛЬНЫЙ ПРОФИЛЬ СЕТИ В1	
21	ПРОДОЛЬНЫЙ ПРОФИЛЬ СЕТИ В1	
22	ПРОДОЛЬНЫЙ ПРОФИЛЬ СЕТИ В1	
23	СХЕМА ПОСЕЛКОВОЙ СЕТИ. СПЕЦИФИКАЦИЯ ТРУБ, АРМАТУРЫ,ФАСОННЫХ ЧАСТЕЙ	
24	СПЕЦИФИКАЦИЯ СБОРНЫХ ЖЕЛЕЗОБЕТОННЫХ ЭЛЕМЕНТОВ И БЕТОНА	
25	СПЕЦИФИКАЦИЯ СБОРНЫХ ЖЕЛЕЗОБЕТОННЫХ ЭЛЕМЕНТОВ И БЕТОНА	
26	СПЕЦИФИКАЦИЯ СБОРНЫХ ЖЕЛЕЗОБЕТОННЫХ ЭЛЕМЕНТОВ И БЕТОНА	
27	СПЕЦИФИКАЦИЯ СБОРНЫХ ЖЕЛЕЗОБЕТОННЫХ ЭЛЕМЕНТОВ И БЕТОНА	

ВЕДОМОСТЬ ССЫЛОЧНЫХ И ПРИЛАГАЕМЫХ ДОКУМЕНТОВ

ОБОЗНАЧЕНИЕ	НАИМЕНОВАНИЕ	ПРИМЕЧАНИЕ
	СССЫЛОЧНЫЕ ДОКУМЕНТЫ	
СНиП РК 4.01-02-2009	ВОДОСНАБЖЕНИЕ. НАРУЖНЫЕ СЕТИ И СООРУЖЕНИЯ	
СП РК 4.01-103-2013	НАРУЖНЫЕ СЕТИ И СООРУЖЕНИЯ ВОДОСНАБЖЕНИЯ И КАНАЛИЗАЦИИ	
СН РК 4.01-05-2002	ИНСТРУКЦИЯ ПО ПРОЕКТИРОВАНИЮ И МОНТАЖУ СЕТЕЙ ВОДОСНАБЖЕНИЯ И КАНАЛИЗАЦИИ ИЗ ПЛАСТМАССОВЫХ ТРУБ	
ГОСТ 18599-2001	ТРУБЫ НАПОРНЫЕ ИЗ ПОЛИЭТИЛЕНА. ТЕХНИЧЕСКИЕ УСЛОВИЯ	
ГОСТ 10704-91	ТРУБЫ СТАЛЬНЫЕ ЭЛЕКТРОСВАРНЫЕ ПРЯМОШОВНЫЕ. СОРТАМЕНТ	
СЕРИЯ 4.901-8 В.1	ТРУБОПРОВОДНАЯ АРМАТУРА	
ТП 901-09-11.84	КОЛОДЦЫ ВОДОПРОВОДНЫЕ	
	ПРИЛАГАЕМЫЕ ДОКУМЕНТЫ	
21.033-ПС2.СО	СПЕЦИФИКАЦИИ ОБОРУДОВАНИЯ, ИЗДЕЛИЙ И МАТЕРИАЛОВ	
21.033-ПС2-ВР	ВЕДОМОСТЬ ОБЕМОВ РАБОТ	
21.033-ПС2-ПГ	ПОЖАРНЫЙ ГИДРАНТ	
21.033-ПС2-КВ	КОЛОДЦЫ ВОДОПРОВОДНЫЕ. РАЗРЕЗЫ, УЗЛЫ	

ОСНОВНЫЕ ПОКАЗАТЕЛИ СЕТЕЙ ВОДОСНАБЖЕНИЯ

НАИМЕНОВАНИЕ СЕТИ	РАСЧЕТНЫЙ РАСХОД ВОДЫ			ПРИМЕЧАНИЕ
	$м^3$/сут	$м^3$/ч	л/сек	
ВОДОПРОВОД ХОЗЯЙСТВЕННО-ПИТЬЕВОЙ, ПРОТИВОПОЖАРНЫЙ	141,69	13,7	1,44	НА ХОЗЯЙСТВЕННО-ПИТЬЕВЫЕ НУЖДЫ
		72,00	20,00	НА ПОЖАРОТУШЕНИЕ

ОБЩИЕ УКАЗАНИЯ

1 ЧЕРТЕЖИ РАЗРАБОТАНЫ НА ОСНОВАНИИ ТЕХНИЧЕСКОГО ЗАДАНИЯ НА ПРОЕКТИРОВАНИЕ, ТЕХНИЧЕСКИХ УСЛОВИЙ ОТ 26.05.2022Г., ВЫДАННЫХ РГКП КАРАТОБИНСКОГО АКИМАТА ИНЖЕНЕРНО-ГЕОЛОГИЧЕСКОГО ОТЧЕТА 21.033-ИГИ, НА ТОПОСЪЕМКЕ, ВЫПОЛНЕННОЙ ТОО "УРАЛВОДПРОЕКТ" В 2022 Г., В СООТВЕТСТВИИ СО СНиП РК 4.01-02-2009 "ВОДОСНАБЖЕНИЕ. НАРУЖНЫЕ СЕТИ И СООРУЖЕНИЯ",

2 ГРУНТЫ НА ПЛОЩАДКЕ СТРОИТЕЛЬСТВА НЕПРОСАДОЧНЫЕ

3 ВСЕ БЕТОННЫЕ РАБОТЫ ВЫПОЛНЯТЬ НА СУЛЬФАТОСТОЙКОМ ЦЕМЕНТЕ. ЖЕЛЕЗОБЕТОННЫЕ ИЗДЕЛИЯ ВЫПОЛНЯТЬ ИЗ БЕТОНА МАРОК W_6 И ИЗОЛИРОВАТЬ. ПРЕДУСМОТРЕТЬ АНТИКОРРОЗИЙНУЮ ЗАЩИТУ СТАЛЬНЫХ КОНСТРУКЦИЙ.

4 НАРУЖНЫЕ СЕТИ ВОДОПРОВОДА ЗАПРОЕКТИРПОВАНЫ ИЗ СТАЛЬНЫХ ТРУБ ПО ГОСТ 10704-91, И ПОЛИЭТИЛЕНОВЫХ ТРУБ ПО ГОСТ 18599-2001.

5 ВЫПОЛНЯЮТСЯ АКТЫ ОСВИДЕТЕЛЬСТВОВАНИЯ СКРЫТЫХ РАБОТ НА СЛЕДУЮЩИЕ ВИДЫ РАБОТ: ПОДГОТОВКА ОСНОВАНИЯ ПОД ТРУБОПРОВОД, УСТРОЙСТВО КОЛОДЦЕВ, ГЕРМЕТИЗАЦИЯ МЕСТ ПРОХОДА ТРУБОПРОВОДОВ ЧЕРЕЗ СТЕНКИ КОЛОДЦЕВ, УСТРОЙСТВО ФУТЛЯРОВ, ЗАСЫПКА ТРУБОПРОВОДОВ.

6 ПРОИЗВОДСТВО И ПРИЕМКУ РАБОТ ВЫПОЛНЯТЬ В СООТВЕТСТВИИ С СП РК 4.01-103-2013.

НАСТОЯЩИЙ ПРОЕКТ СООТВЕТСТВУЕТ ТРЕБОВАНИЯМ ЭКОЛОГИЧЕСКИХ, САНИТАРНО-ГИГИЕНИЧЕСКИХ, ПРОТИВОПОЖАРНЫХ И ДРУГИХ НОРМ, ДЕЙСТВУЮЩИХ НА ТЕРРИТОРИИ РЕСПУБЛИКИ КАЗАХСТАН И ОБЕСПЕЧИВАЕТ БЕЗОПАСНУЮ ДЛЯ ЖИЗНИ И ЗДОРОВЬЯ ЛЮДЕЙ ЭКСПЛУАТАЦИЮ ОБЪЕКТА.

ГЛАВНЫЙ ИНЖЕНЕР ПРОЕКТА ШИДАЕВА И.Г.

СОГЛАСОВАНО

ИНЖ. АС	ПОДДУБНЫЙ		05.22
ИНЖ. ЭМ	КЕНЖЕГАЛИЕВ		05.22
ИНЖ. НВ	ШИДАЕВА		05.22

Взам. инв.N

Подпись и дата

Инв. N подл.

ИЗМ.	КОЛ.УЧ.	ЛИСТ	N ДОК.	ПОДП.	ДАТА
РАЗРАБ.		БИСЕНГАЛИЕВА			05.22
Н. КОНТР.		ИСКЕНДИРОВА			05.22
ГИП		ШИДАЕВА			05.22

21.033-ПС2

СТРОИТЕЛЬСТВО МАГИСТРАЛЬНЫХ СИСТЕМ ВОДОСНАБЖЕНИЯ С ПРОКЛАДКОЙ НОВОЙ ВЕТКИ НАСЕЛЕННЫМ ПУНКТАМ ТОЛЕН, САУЛЕ, КАРАКАМЫС КАРАТОБИНСКОГО РАЙОНА ЗКО

ПОСЕЛКОВАЯ ВОДОПРОВОДНАЯ СЕТЬ С.КАРАКАМЫС

СТАДИЯ	ЛИСТ	ЛИСТОВ
РП	1	27

ОБЩИЕ ДАННЫЕ

ТОО "УРАЛВОДПРОЕКТ" Г. УРАЛЬСК

ФОРМАТ А2

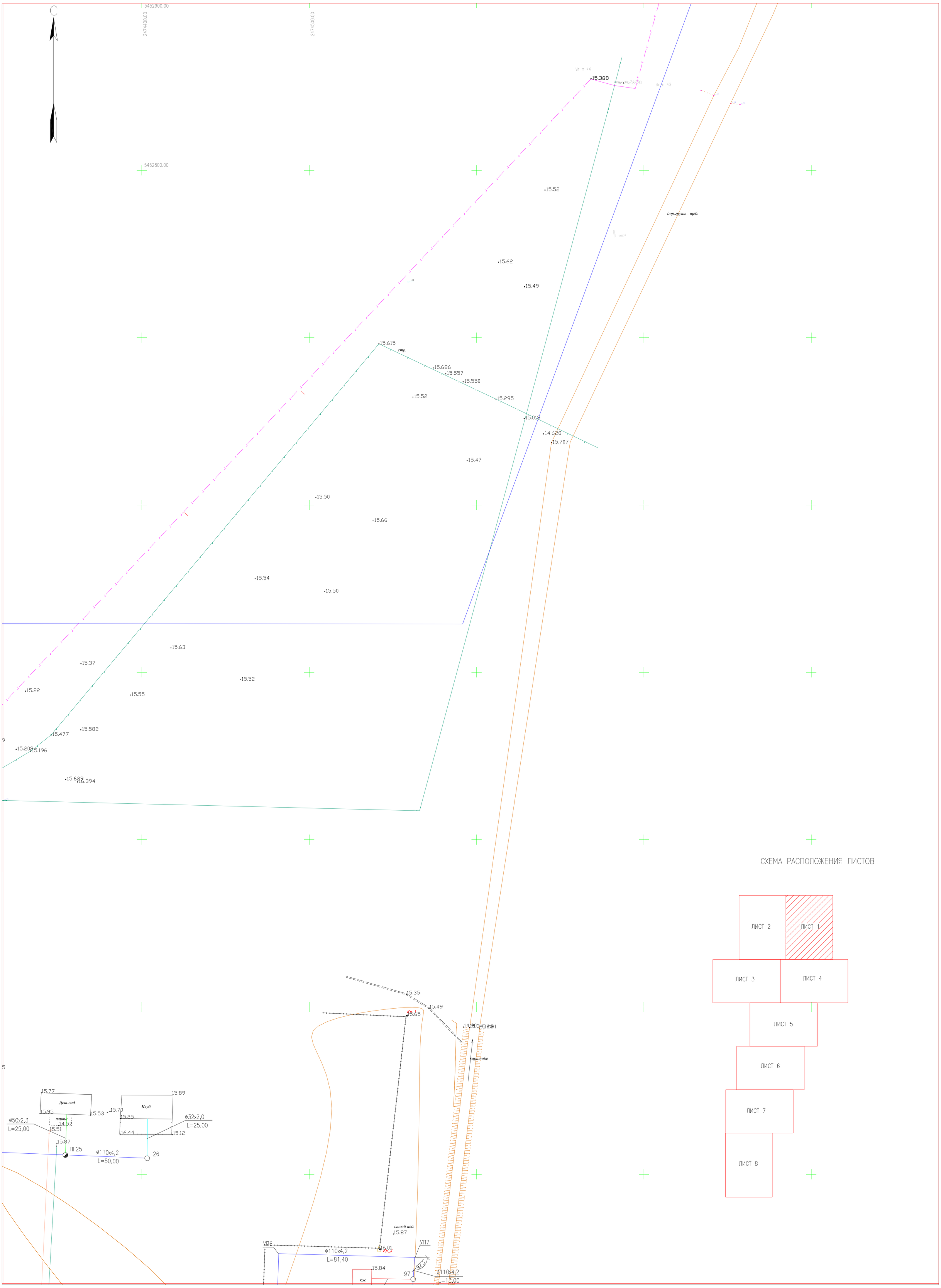

СХЕМА РАСПОЛОЖЕНИЯ ЛИСТОВ

СИСТЕМА КООРДИНАТ-1963
СИСТЕМА ВЫСОТ-БАЛТИЙСКАЯ

ИЗМ.	КОЛ.УЧ.	ЛИСТ	N'ДОК.	ПОДП.	ДАТА	17.033-ПС2
						СТРОИТЕЛЬСТВО МАГИСТРАЛЬНЫХ СИСТЕМ ВОДОСНАБЖЕНИЯ С ПРОКЛАДКОЙ НОВЫЙ ВЕТКИ НАСЕЛЕННЫМ ПУНКТАМ ТОЛЕН,САУЛЕ,КАРАКАМЫС КАРАТОБИНСКОГО РАЙОНА ЗКО
РАЗРАБОТАЛ		БИСЕНГАЛИЕВА			05.22	ПОСЕЛКОВАЯ ВОДОПРОВОДНАЯ СЕТЬ С.КАРАКАМЫС
Н.КОНТРОЛЬ		ИСКЕНДИРОВА Г			05.22	
ГИП		ШИДАЕВА И.Г			05.22	
						МАСШТАБ 1:1000

СТАДИЯ	ЛИСТ	ЛИСТОВ
РП	2	

ТОО "Уралводпроект" г.Уральск

СОГЛАСОВАНО

ВЗАМ. ИНВ. N'

ПОДП. И ДАТА

ИНВ. N' ПОДЛ. 48

ФОРМАТ А1

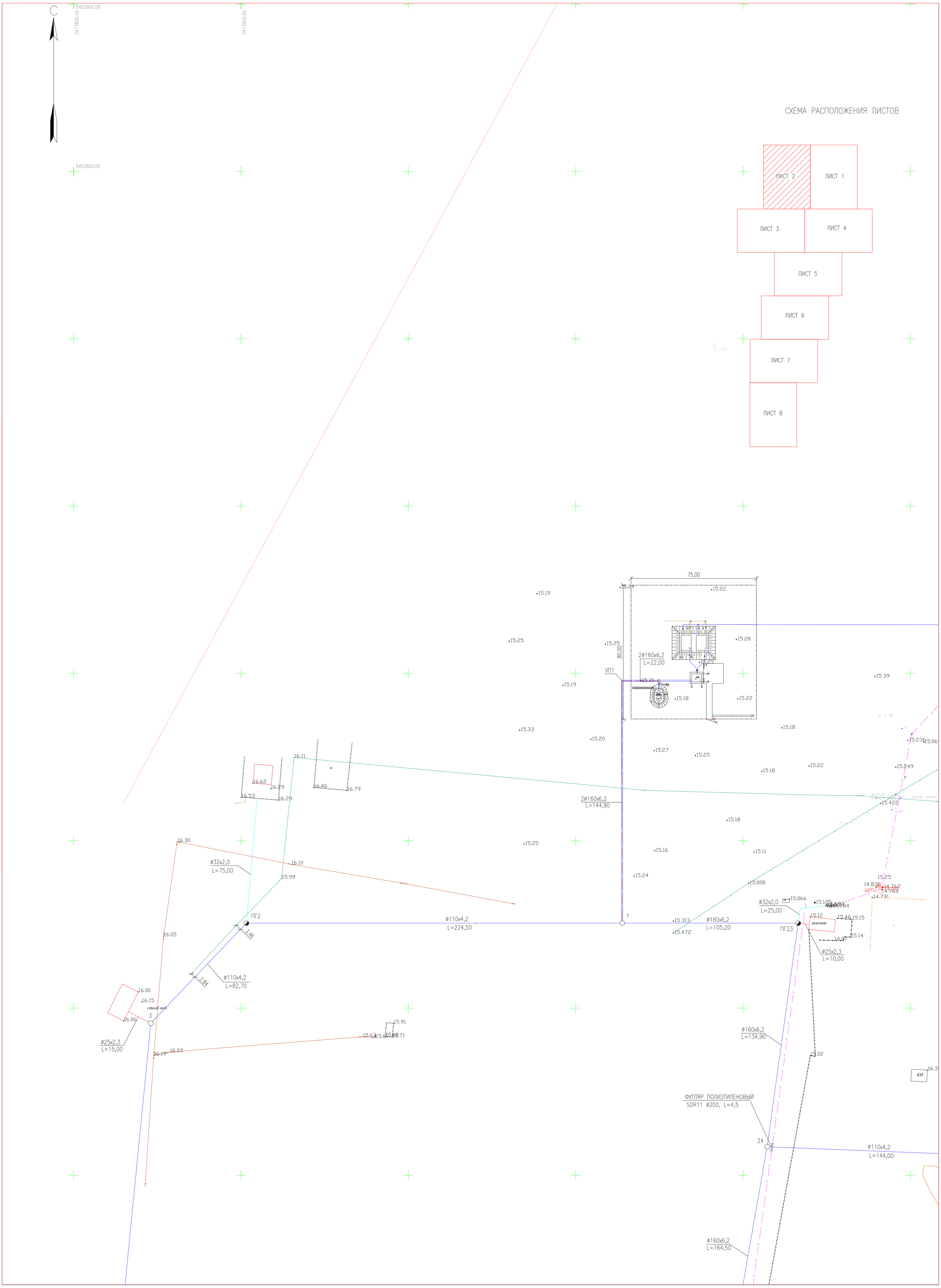

СИСТЕМА КООРДИНАТ-1963
СИСТЕМА ВЫСОТ-БАЛТИЙСКАЯ

						17.033-ПС2
ИЗМ.	КОЛ.УЧ.	ЛИСТ	N°ДОК.	ПОДП.	ДАТА	СТРОИТЕЛЬСТВО МАГИСТРАЛЬНЫХ СИСТЕМ ВОДОСНАБЖЕНИЯ С ПРОКЛАДКОЙ НОВЫЙ ВЕТКИ НАСЕЛЕННЫМ ПУНКТАМ ТОЛЕН,САУЛЕ,КАРАКАМЫС КАРАТОБИНСКОГО РАЙОНА ЗКО
РАЗРАБОТАЛ		БИСЕНГАЛИЕВА			05.22	ПОСЕЛКОВАЯ ВОДОПРОВОДНАЯ СЕТЬ С.КАРАКАМЫС
Н.КОНТРОЛЬ		ИСКЕНДИРОВА Г			05.22	СТАДИЯ: РП; ЛИСТ: 3; ЛИСТОВ:
ГИП		ШИДАЕВА И.Г			05.22	
						МАСШТАБ 1:1000
						ТОО "Уралводпроект" г.Уральск

СОГЛАСОВАНО

ВЗАМ. ИНВ. N°

ПОДП. И ДАТА

ИНВ. N° ПОДЛ. 49

ФОРМАТ А1

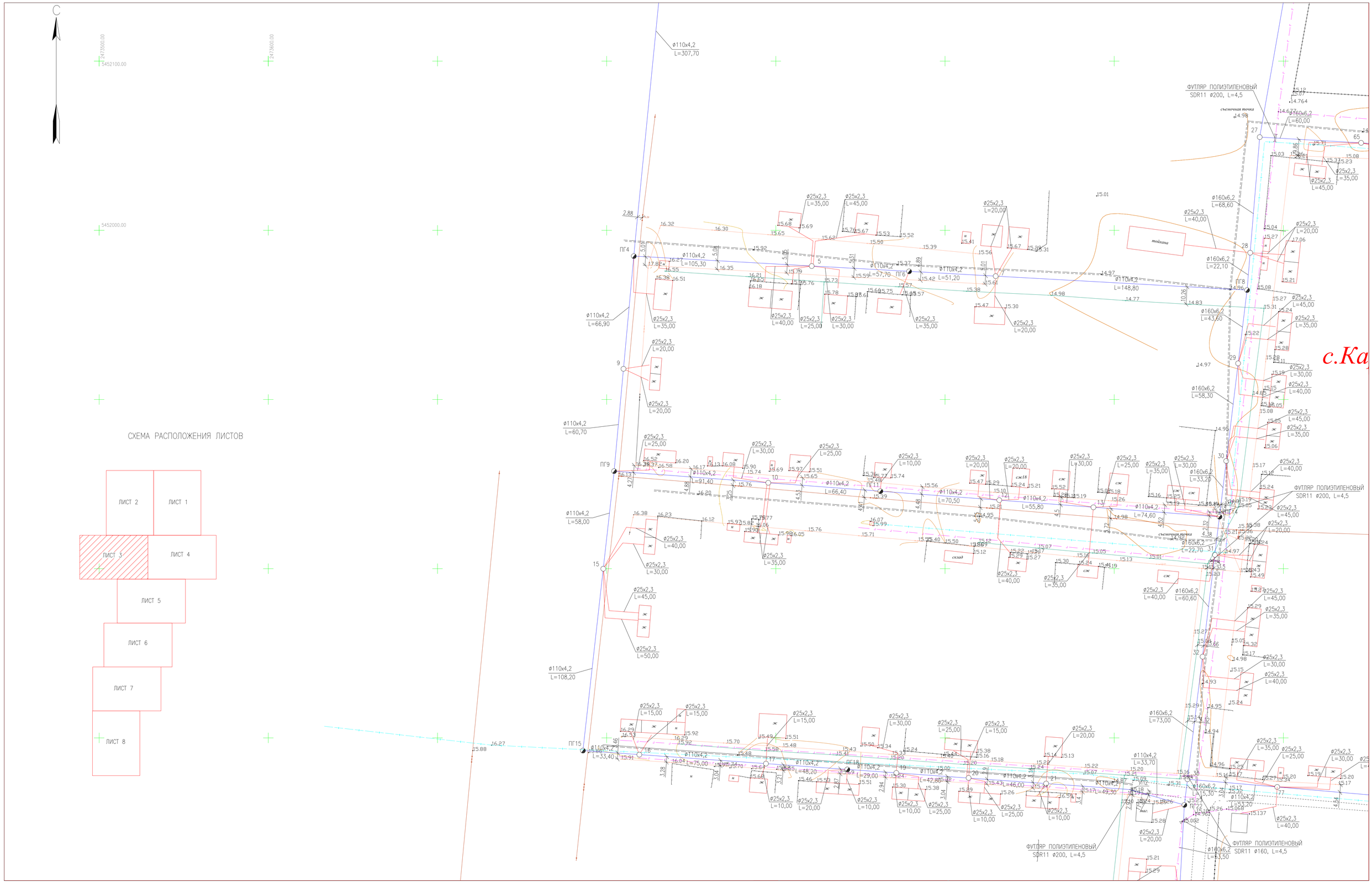
С
ФУТЛЯР ПОЛИЭТИЛЕНОВЫЙ
SDR11 ⌀200, L=4,5
ФУТЛЯР ПОЛИЭТИЛЕНОВЫЙ
SDR11 ⌀160, L=4,5
ПГ4
ПГ6
ПГ8
ПГ9
ПГ15
ПГ18
ПГ22
ПГ11
ПГ12
ПГ13
ПГ14
ПГ16
ПГ17
ПГ19
ПГ20
ПГ21
ПГ23
ПГ24
ПГ25
ПГ26
ПГ27
ПГ28
ПГ29
ПГ30
ПГ31
ПГ32
ПГ33
ПГ34
ПГ35
ПГ36
ПГ37
ПГ38
ПГ39
ПГ40
ПГ41
ПГ42
ПГ43
ПГ44
ПГ45
ПГ46
ПГ47
ПГ48
ПГ49
ПГ50
ПГ51
ПГ52
ПГ53
ПГ54
ПГ55
ПГ56
ПГ57
ПГ58
ПГ59
ПГ60
ПГ61
ПГ62

ракамыс

ФУТЛЯР ПОЛИЭТИЛЕНОВЫЙ SDR11 ø200, L=4,5

ФУТЛЯР ПОЛИЭТИЛЕНОВЫЙ SDR11 ø200, L=4,5

ФУТЛЯР ПОЛИЭТИЛЕНОВЫЙ SDR11 ø200, L=4,5

СХЕМА РАСПОЛОЖЕНИЯ ЛИСТОВ

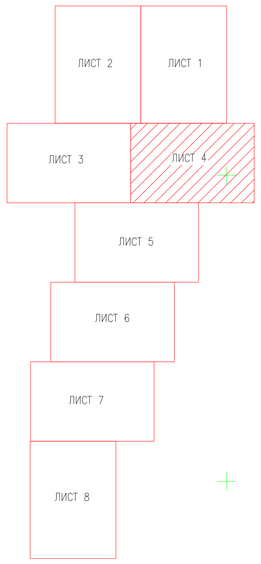

УСЛОВНЫЕ ОБОЗНАЧЕНИЯ

- ЛЭП НИЗКОГО НАПРЯЖЕНИЯ (0,4кВ–НАПРЯЖЕНИЕ;4пр.–ЧИСЛО ПРОВОДОВ)
- ЛЭП ВЫСОКОГО НАПРЯЖЕНИЯ (10кВ–НАПРЯЖЕНИЕ; 3пр.–ЧИСЛО ПРОВОДОВ)
- ОГРАДА МЕТАЛЛИЧЕСКАЯ ВЫСОТОЙ МЕНЕЕ 1М.
- КОЛОДЕЦ
- ВОДОПРОВОД
- ГАЗОПРОВОД НАДЗЕМНЫЙ
- ГАЗОПРОВОД ПОДЗЕМНЫЙ

СИСТЕМА КООРДИНАТ–1963
СИСТЕМА ВЫСОТ–БАЛТИЙСКАЯ

						17.033–ПС2
ИЗМ.	КОЛ.УЧ.	ЛИСТ	N ДОК.	ПОДП.	ДАТА	СТРОИТЕЛЬСТВО МАГИСТРАЛЬНЫХ СИСТЕМ ВОДОСНАБЖЕНИЯ С ПРОКЛАДКОЙ НОВЫЙ ВЕТКИ НАСЕЛЕННЫМ ПУНКТАМ ТОЛЕН,САУЛЕ,КАРАКАМЫС КАРАТОБИНСКОГО РАЙОНА ЗКО
РАЗРАБОТАЛ		БИСЕНГАЛИЕВА			05.22	ПОСЕЛКОВАЯ ВОДОПРОВОДНАЯ СЕТЬ С.КАРАКАМЫС
Н.КОНТРОЛЬ		ИСКЕНДИРОВА			05.22	СТАДИЯ: РП; ЛИСТ: 5; ЛИСТОВ:
ГИП		ШИДАЕВА И.Г			05.22	
						МАСШТАБ 1:1000
						ТОО "Уралводпроект" г.Уральск

СОГЛАСОВАНО

ВЗАМ. ИНВ. N°

ПОДП. И ДАТА

ИНВ. N° ПОДЛ. 51

ФОРМАТ А1

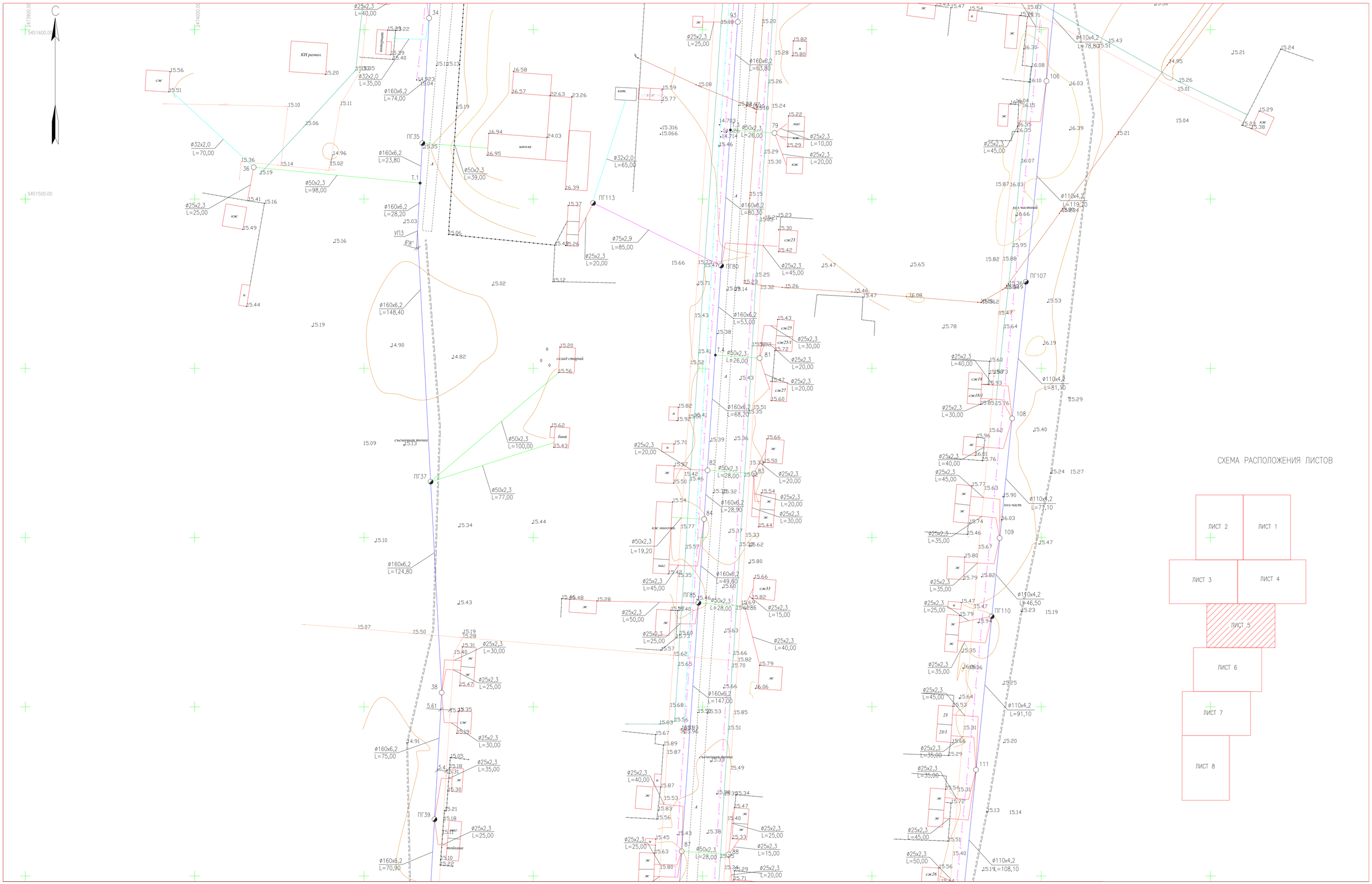

УСЛОВНЫЕ ОБОЗНАЧЕНИЯ

- ЛЭП НИЗКОГО НАПРЯЖЕНИЯ (0,4кВ–НАПРЯЖЕНИЕ;4пр.–ЧИСЛО ПРОВОДОВ)
- ЛЭП ВЫСОКОГО НАПРЯЖЕНИЯ (10кВ–НАПРЯЖЕНИЕ; 3пр.–ЧИСЛО ПРОВОДОВ)
- ОГРАДА МЕТАЛЛИЧЕСКАЯ ВЫСОТОЙ МЕНЕЕ 1М.
- КОЛОДЕЦ
- В — ВОДОПРОВОД
- ГАЗОПРОВОД НАДЗЕМНЫЙ
- Г — ГАЗОПРОВОД ПОДЗЕМНЫЙ

СИСТЕМА КООРДИНАТ–1963
СИСТЕМА ВЫСОТ–БАЛТИЙСКАЯ

						17.033–ПС2
ИЗМ.	КОЛ.УЧ.	ЛИСТ	N ДОК.	ПОДП.	ДАТА	СТРОИТЕЛЬСТВО МАГИСТРАЛЬНЫХ СИСТЕМ ВОДОСНАБЖЕНИЯ С ПРОКЛАДКОЙ НОВЫЙ ВЕТКИ НАСЕЛЕННЫМ ПУНКТАМ ТОЛЕН,САУЛЕ,КАРАКАМЫС КАРАТОБИНСКОГО РАЙОНА ЗКО
РАЗРАБОТАЛ		БИСЕНГАЛИЕВА			05.22	ПОСЕЛКОВАЯ ВОДОПРОВОДНАЯ СЕТЬ С.КАРАКАМЫС
Н.КОНТРОЛЬ		ИСКЕНДИРОВА Г			05.22	СТАДИЯ: РП; ЛИСТ: 6; ЛИСТОВ:
ГИП		ШИДАЕВА И.Г			05.22	МАСШТАБ 1:1000
						ТОО "Уралводпроект" г.Уральск

СОГЛАСОВАНО

ВЗАМ. ИНВ. N

ПОДП. И ДАТА

ИНВ. N ПОДЛ. 52

ФОРМАТ А1

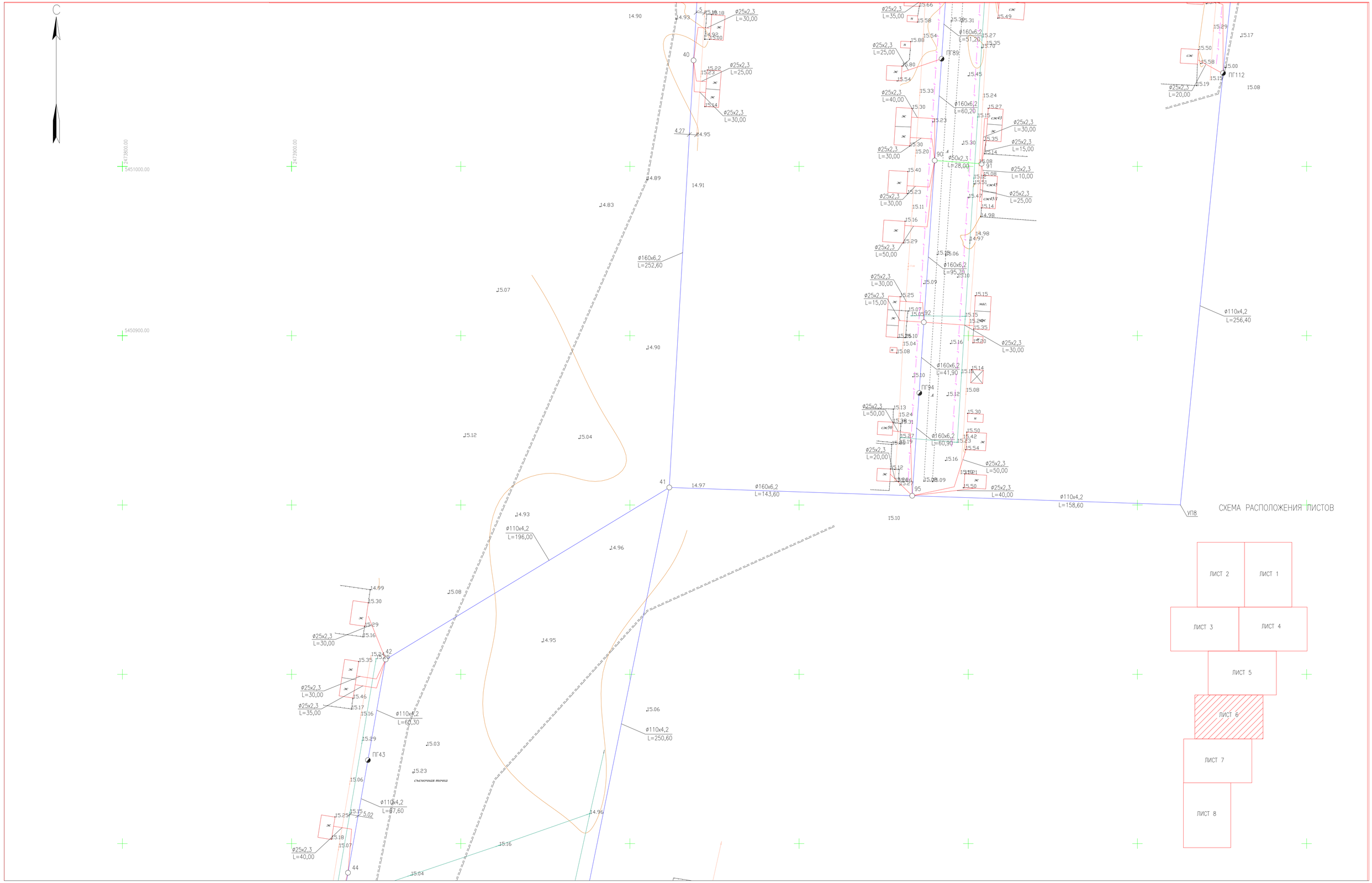

СХЕМА РАСПОЛОЖЕНИЯ ЛИСТОВ

УСЛОВНЫЕ ОБОЗНАЧЕНИЯ

- ЛЭП НИЗКОГО НАПРЯЖЕНИЯ (0,4кВ–НАПРЯЖЕНИЕ;4пр.–ЧИСЛО ПРОВОДОВ)
- ЛЭП ВЫСОКОГО НАПРЯЖЕНИЯ (10кВ–НАПРЯЖЕНИЕ; 3пр.–ЧИСЛО ПРОВОДОВ)
- ОГРАДА МЕТАЛЛИЧЕСКАЯ ВЫСОТОЙ МЕНЕЕ 1М.
- КОЛОДЕЦ
- ВОДОПРОВОД
- ГАЗОПРОВОД НАДЗЕМНЫЙ
- ГАЗОПРОВОД ПОДЗЕМНЫЙ

СИСТЕМА КООРДИНАТ–1963
СИСТЕМА ВЫСОТ–БАЛТИЙСКАЯ

ИЗМ.	КОЛ.УЧ.	ЛИСТ	N ДОК.	ПОДП.	ДАТА
РАЗРАБОТАЛ		БИСЕНГАЛИЕВА			05.22
Н.КОНТРОЛЬ		ИСКЕНДИРОВА Г			05.22
ГИП		ШИДАЕВА И.Г			05.22

17.033–ПС2

СТРОИТЕЛЬСТВО МАГИСТРАЛЬНЫХ СИСТЕМ ВОДОСНАБЖЕНИЯ С ПРОКЛАДКОЙ НОВЫЙ ВЕТКИ НАСЕЛЕННЫМ ПУНКТАМ ТОЛЕН,САУЛЕ,КАРАКАМЫС КАРАТОБИНСКОГО РАЙОНА ЗКО

ПОСЕЛКОВАЯ ВОДОПРОВОДНАЯ СЕТЬ С.КАРАКАМЫС

СТАДИЯ	ЛИСТ	ЛИСТОВ
РП	7	

МАСШТАБ 1:1000

ТОО "Уралводпроект" г.Уральск

ФОРМАТ А1

СОГЛАСОВАНО

ВЗАМ. ИНВ. N°

ПОДП. И ДАТА

ИНВ. N° ПОДЛ. 53

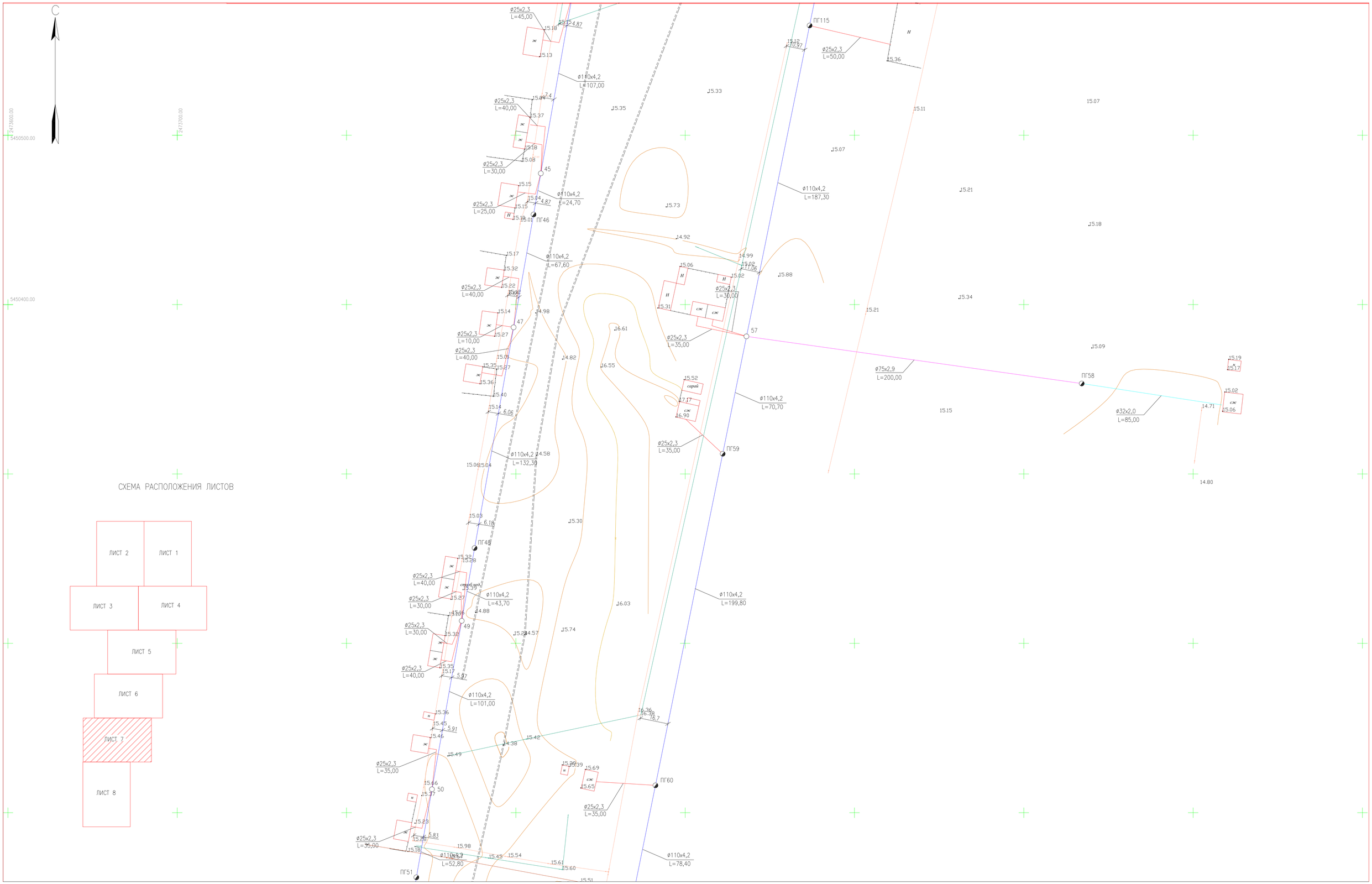

СХЕМА РАСПОЛОЖЕНИЯ ЛИСТОВ

УСЛОВНЫЕ ОБОЗНАЧЕНИЯ

- ЛЭП НИЗКОГО НАПРЯЖЕНИЯ (0,4кВ–НАПРЯЖЕНИЕ;4пр.–ЧИСЛО ПРОВОДОВ)
- ЛЭП ВЫСОКОГО НАПРЯЖЕНИЯ (10кВ–НАПРЯЖЕНИЕ; 3пр.–ЧИСЛО ПРОВОДОВ)
- ОГРАДА МЕТАЛЛИЧЕСКАЯ ВЫСОТОЙ МЕНЕЕ 1М.
- КОЛОДЕЦ
- ВОДОПРОВОД
- ГАЗОПРОВОД НАДЗЕМНЫЙ
- ГАЗОПРОВОД ПОДЗЕМНЫЙ

СИСТЕМА КООРДИНАТ–1963
СИСТЕМА ВЫСОТ–БАЛТИЙСКАЯ

ИЗМ.	КОЛ.УЧ.	ЛИСТ	N°ДОК.	ПОДП.	ДАТА	17.033–ПС2
						СТРОИТЕЛЬСТВО МАГИСТРАЛЬНЫХ СИСТЕМ ВОДОСНАБЖЕНИЯ С ПРОКЛАДКОЙ НОВЫЙ ВЕТКИ НАСЕЛЕННЫМ ПУНКТАМ ТОЛЕН,САУЛЕ,КАРАКАМЫС КАРАТОБИНСКОГО РАЙОНА ЗКО
РАЗРАБОТАЛ		БИСЕНГАЛИЕВА			05.22	ПОСЕЛКОВАЯ ВОДОПРОВОДНАЯ СЕТЬ С.КАРАКАМЫС
Н.КОНТРОЛЬ		ИСКЕНДИРОВА Г.			05.22	СТАДИЯ: РП; ЛИСТ: 8; ЛИСТОВ:
ГИП		ШИДАЕВА И.Г			05.22	
						МАСШТАБ 1:1000
						ТОО "Уралводпроект" г.Уральск

СОГЛАСОВАНО

ВЗАМ. ИНВ. N°

ПОДП. И ДАТА

ИНВ. N° ПОДЛ. 54

ФОРМАТ А1

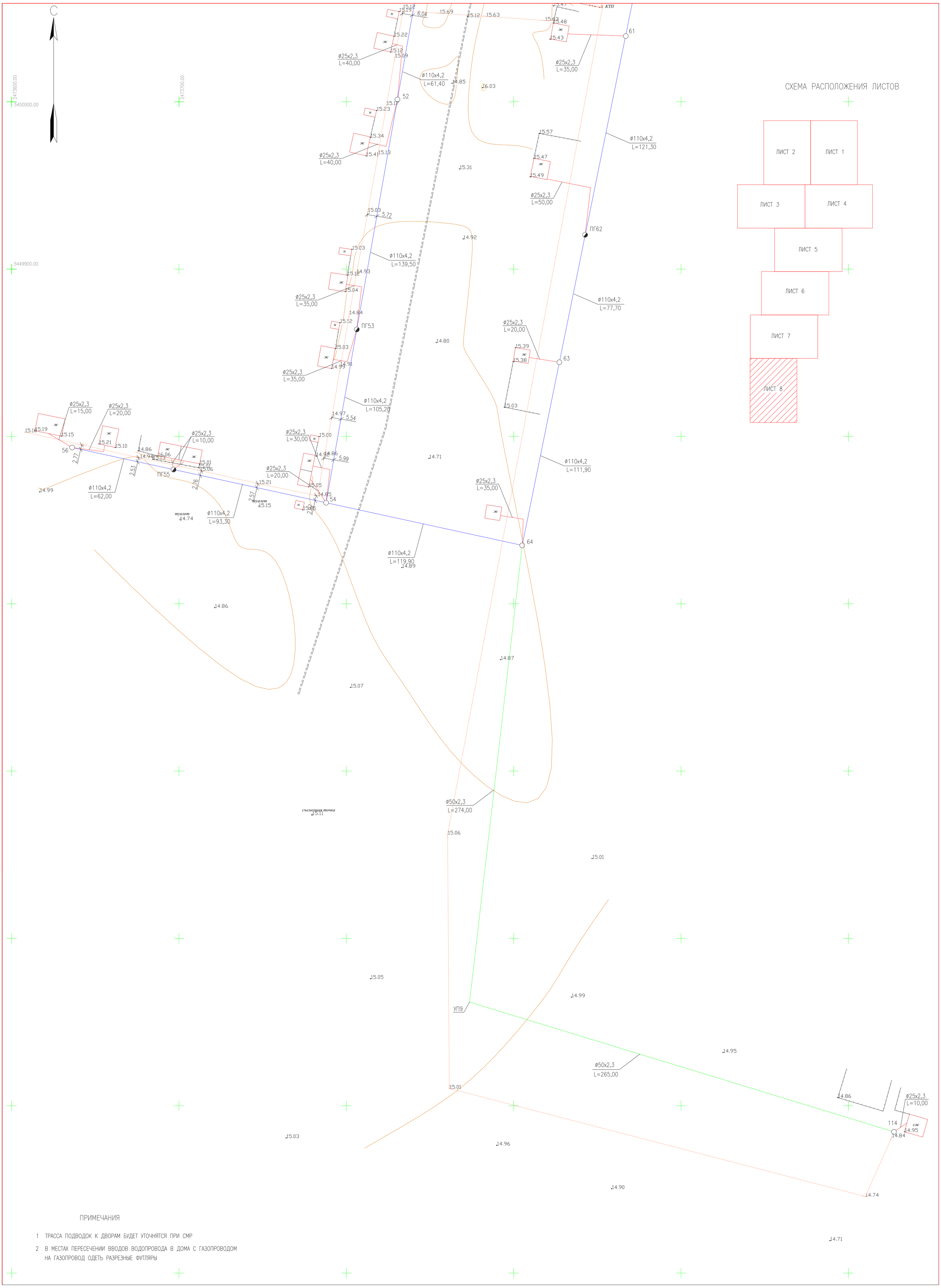

ПРИМЕЧАНИЯ

1 ТРАССА ПОДВОДОК К ДВОРАМ БУДЕТ УТОЧНЯТСЯ ПРИ СМР

2 В МЕСТАХ ПЕРЕСЕЧЕНИИ ВВОДОВ ВОДОПРОВОДА В ДОМА С ГАЗОПРОВОДОМ НА ГАЗОПРОВОД ОДЕТЬ РАЗРЕЗНЫЕ ФУТЛЯРЫ

СИСТЕМА КООРДИНАТ-1963
СИСТЕМА ВЫСОТ-БАЛТИЙСКАЯ

ИЗМ.	КОЛ.УЧ.	ЛИСТ	N'ДОК.	ПОДП.	ДАТА	17.033-ПС2
РАЗРАБОТАЛ		БИСЕНГАЛИЕВА			05.22	СТРОИТЕЛЬСТВО МАГИСТРАЛЬНЫХ СИСТЕМ ВОДОСНАБЖЕНИЯ С ПРОКЛАДКОЙ НОВЫЙ ВЕТКИ НАСЕЛЕННЫМ ПУНКТАМ ТОЛЕН,САУЛЕ,КАРАКАМЫС КАРАТОБИНСКОГО РАЙОНА ЗКО
Н.КОНТРОЛЬ		ИСКЕНДИРОВА Г.			05.22	ПОСЕЛКОВАЯ ВОДОПРОВОДНАЯ СЕТЬ С.КАРАКАМЫС
ГИП		ШИДАЕВА И.Г			05.22	СТАДИЯ: РП; ЛИСТ: 9; ЛИСТОВ:
						МАСШТАБ 1:1000
						ТОО "Уралводпроект" г.Уральск

СОГЛАСОВАНО

ВЗАМ. ИНВ. N'

ПОДП. И ДАТА

ИНВ. N' ПОДП. 55

ФОРМАТ А1

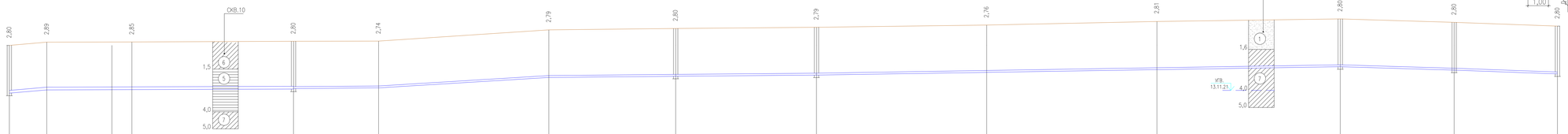

1:1000 ПО ГОРИЗОНТАЛИ
1:100 ПО ВЕРТИКАЛИ

ПРОЕКТНАЯ ОТМЕТКА НИЗА ИЛИ ЛОТКА ТРУБЫ, М	12,20	12,30	12,35	12,44 12,46	12,51	13,11	13,19	13,27	13,43	13,58	13,75	13,55	13,33
ПРОЕКТНАЯ ОТМЕТКА ЗЕМЛИ, М													
НАТУРАЛЬНАЯ ОТМЕТКА ЗЕМЛИ, М	15,00	15,19	15,20	15,24	15,25	15,81	15,99	16,06	16,19	16,40	16,55	16,35	16,13
ОБОЗНАЧЕНИЕ ТРУБЫ И ТИП ИЗОЛЯЦИИ	ТРУБА ПЭ 100 SDR 26-160х6,2 ПИТЬЕВАЯ ГОСТ 18599-2001				ТРУБА ПЭ 100 SDR 26-110х4,2 ПИТЬЕВАЯ ГОСТ 18599-2001								
ОСНОВАНИЕ	Е С Т Е С Т В Е Н Н О Е												
УКЛОН, ‰: ДЛИНА, М	4,5 / 22,00	1 / 144,90		1 / 50,00	6 / 100,00		1 / 157,20	1,6 / 307,70			3 / 66,90	3,6 / 60,70	
РАССТОЯНИЕ, М	22,00	50,00	94,90	50,00	100,00	74,50	82,70	100,00	100,00	107,70	66,90	60,70	
НОМЕР КОЛОДЦА, ТОЧКИ, УГЛА ПОВОРОТА	ВК	УП1		1			ПГ2	3			ПГ4	9	ПГ9

СОГЛАСОВАНО

ВЗАМ. ИНВ. №

ПОДП. И ДАТА

ИНВ. № ПОДЛ.

СЕЧЕНИЕ ТРАНШЕИ

ТИП I

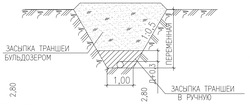

ТИП II

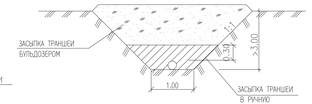

УКАЗАНИЯ

1 РАБОЧЕЕ ДАВЛЕНИЕ ТРУБОПРОВОДА – 0,6 МПа,
ИСПЫТАТЕЛЬНОЕ – 0,75 МПа,

2 ВОКРУГ ЛЮКОВ ПРЕДУСМАТРИВАЕТСЯ ОТМОСТКА ШИРИНОЙ 1М С УКЛОНОМ 0,03 ОТ КРЫШКИ ЛЮКА

3 ВСЕ ЖЕЛЕЗОБЕТОННЫЕ ИЗДЕЛИЯ ОБМАЗЫВАЮТСЯ ГОРЯЧЕЙ БИТУМНОЙ МАСТИКОЙ ЗА 2 РАЗА ОБЩЕЙ ТОЛЩИНОЙ 2 мм ПО ХОЛОДНОЙ ГРУНТОВКЕ ЗА 2 РАЗА.

4 ПРИ ПЕРЕСЕЧЕНИИ С ПОДЗЕМНЫМИ КОММУНИКАЦИЯМИ РАЗРАБОТКУ ТРАНШЕИ ВЕСТИ ВРУЧНУЮ ПО 2 м В КАЖДУЮ СТОРОНУ ОТ ОСИ КОММУНИКАЦИЙ.

ПРИМЕЧАНИЯ:

1 СПЕЦИФИКАЦИЮ СБОРНЫХ ЖЕЛЕЗОБЕТОННЫХ ЭЛЕМЕНТОВ СМ. ЛИСТ ПС 24–27
СПЕЦИФИКАЦИЮ ТРУБ, АРМАТУРЫ, ФАСОННЫХ ЧАСТЕЙ СМ. ЛИСТ ПС 23

2 ОБЪЕМЫ РАБОТ СМ. ВЕДОМОСТЬ ОБЪЕМОВ РАБОТ

3 ДАННЫЙ ЧЕРТЕЖ СМОТРЕТЬ СОВМЕСНО С ЛИСТАМИ ПС 2–9

УСЛОВНЫЕ ОБОЗНАЧЕНИЯ ГРУНТОВ

1 ПЕСОК МЕЛКОЗЕРНИСТЫЙ МАЛОВЛАЖНЫЙ, ПРОСАДОЧНЫЙ, С ПРОСЛОЯМИ ПЕСЧАНИСТОГО СУГЛИНКА

5 ГЛИНА С ПРОСЛОЯМИ ПЕСКА ВЛАЖНАЯ, НЕПРОСАДОЧНАЯ ПЕСЧАНИСТОГО СУГЛИНКА

6 СУГЛИНОК ТЯЖЕЛЫЙ ПЕСЧАНИСТЫЙ С ПРОСЛОЯМИ ПЕСКА, ПРОСАДОЧНЫЙ

7 СУГЛИНОК С ПРОСЛОЯМИ ОЖЕЛЕЗНЕННЫХ ГЛИН, НЕПРОСАДОЧНЫЙ

ИЗМ.	КОЛ.УЧ.	ЛИСТ	N ДОК.	ПОДП.	ДАТА
РАЗРАБОТАЛ	ЯКОНКИНА				05.22
Н. КОНТР.	ИСКЕНДИРОВА				05.22
ГИП	ШИДАЕВА				05.22

21.033–ПС2

СТРОИТЕЛЬСТВО МАГИСТРАЛЬНЫХ СИСТЕМ ВОДОСНАБЖЕНИЯ С ПРОКЛАДКОЙ НОВОЙ ВЕТКИ НАСЕЛЕННЫМ ПУНКТАМ ТОЛЕН, САУЛЕ, КАРАКАМЫС КАРАТОБИНСКОГО РАЙОНА. ЭКО

ПОСЕЛКОВАЯ ВОДОПРОВОДНАЯ СЕТЬ С.КАРАКАМЫС

ПРОДОЛЬНЫЙ ПРОФИЛЬ СЕТИ В1

СТАДИЯ	ЛИСТ	ЛИСТОВ
РП	10	

100 "УРАЛВОДПРОЕКТ" Г. УРАЛЬСК

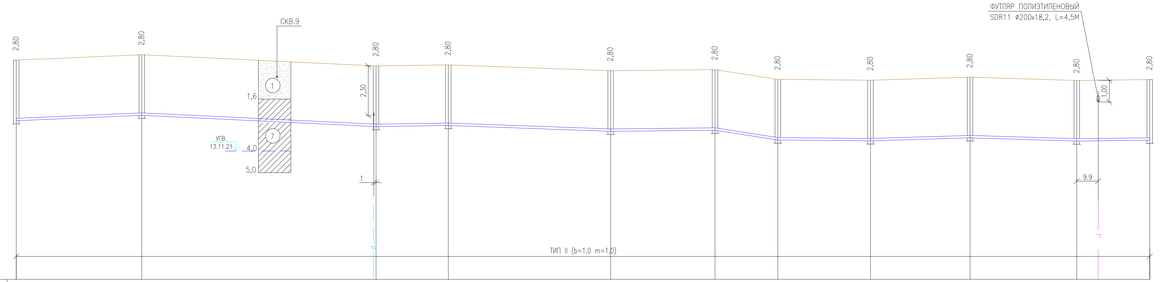

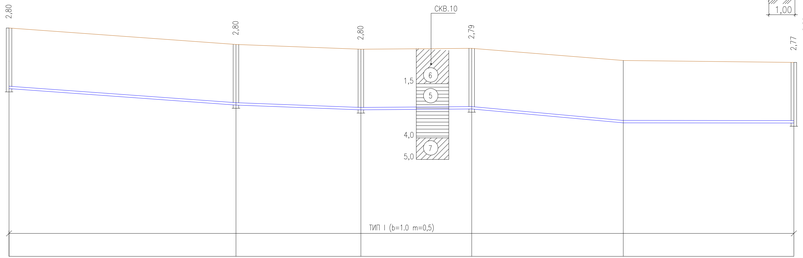

СЕЧЕНИЕ ТРАНШЕИ

1:1000 ПО ГОРИЗОНТАЛИ
1:100 ПО ВЕРТИКАЛИ

ПРОЕКТНАЯ ОТМЕТКА НИЗА ИЛИ ЛОТКА ТРУБЫ, М	13,33	13,58	13,08	13,11	12,84	12,89	12,44	12,40	12,54	12,39	12,46	13,75	12,99	12,77	12,82	12,47	12,19
ПРОЕКТНАЯ ОТМЕТКА ЗЕМЛИ, М																	
НАТУРАЛЬНАЯ ОТМЕТКА ЗЕМЛИ, М	16,13	16,38	15,86	15,91	15,64	15,69	15,24	15,20	15,34	15,19	15,23	16,55	15,79	15,57	15,61	15,05	14,96
ОБОЗНАЧЕНИЕ ТРУБЫ И ТИП ИЗОЛЯЦИИ	ТРУБА ПЭ 100 SDR 26–110х4,2 ПИТЬЕВАЯ ГОСТ 18599–2001											ТРУБА ПЭ 100 SDR 26–110х4,2 ПИТЬЕВАЯ ГОСТ 18599–2001					
ОСНОВАНИЕ	Е С Т Е С Т В Е Н Н О Е											Е С Т Е С Т В Е Н Н О Е					
УКЛОН, ‰; ДЛИНА, М	4,3 / 58,00	108,20 / 4,6	1 / 33,40	75,00 / 3,6	1 / 48,20	29,00 / 15,5	42,80 / 1	3 / 46,00	49,30 / 3	2,1 / 33,70		7,2 / 105,30	57,70 / 3,8	1 / 51,20	70,00 / 5	78,80 / 3,5	
РАССТОЯНИЕ, М	58,00	108,20	33,40	75,00	48,20	29,00	42,80	46,00	49,30	33,70		105,30	57,70	51,20	70,00	78,80	
НОМЕР КОЛОДЦА, ТОЧКИ, УГЛА ПОВОРОТА	ПГ9	15	ПГ15	16	17	ПГ18	19	20	21	УП2	ПГ22	ПГ4	5	ПГ6	7	ПГ8	

УСЛОВНЫЕ ОБОЗНАЧЕНИЯ ГРУНТОВ

- (1) ПЕСОК МЕЛКОЗЕРНИСТЫЙ МАЛОВЛАЖНЫЙ, ПРОСАДОЧНЫЙ, С ПРОСЛОЯМИ ПЕСЧАНИСТОГО СУГЛИНКА
- (5) ГЛИНА С ПРОСЛОЯМИ ПЕСКА ВЛАЖНАЯ, НЕПРОСАДОЧНАЯ
- (6) СУГЛИНОК ТЯЖЕЛЫЙ ПЕСЧАНИСТЫЙ С ПРОСЛОЯМИ ПЕСКА, ПРОСАДОЧНЫЙ
- (7) СУГЛИНОК С ПРОСЛОЯМИ ОЖЕЛЕЗНЕННЫХ ГЛИН, НЕПРОСАДОЧНЫЙ

СОГЛАСОВАНО

ВЗАМ. ИНВ. №

ПОДП. И ДАТА

ИНВ. № ПОДЛ.

ИЗМ.	КОЛ.УЧ.	ЛИСТ	N ДОК.	ПОДП.	ДАТА
РАЗРАБОТАЛ		ИСКЕНДИРОВА			05.22
Н. КОНТР.		ИСКЕНДИРОВА			05.22
ГИП		ШИДАЕВА			05.22

21.033–ПС2

СТРОИТЕЛЬСТВО МАГИСТРАЛЬНЫХ СИСТЕМ ВОДОСНАБЖЕНИЯ С ПРОКЛАДКОЙ НОВОЙ ВЕТКИ НАСЕЛЕННЫМ ПУНКТАМ ТОЛЕН, САУЛЕ, КАРАКАМЫС КАРАТОБИНСКОГО РАЙОНА ЗКО

ПОСЕЛКОВАЯ ВОДОПРОВОДНАЯ СЕТЬ С.КАРАКАМЫС

ПРОДОЛЬНЫЙ ПРОФИЛЬ СЕТИ В1

СТАДИЯ	ЛИСТ	ЛИСТОВ
РП	11	

100 "УРАЛВОДПРОЕКТ" Г. УРАЛЬСК

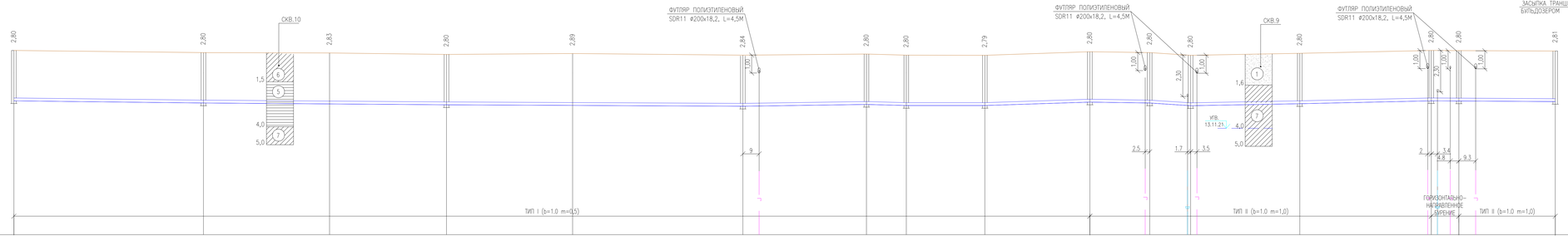

1:1000 ПО ГОРИЗОНТАЛИ
1:100 ПО ВЕРТИКАЛИ

СЕЧЕНИЕ ТРАНШЕИ

ПРОЕКТНАЯ ОТМЕТКА НИЗА ИЛИ ЛОТКА ТРУБЫ, М	12,44	12,32	12,27	12,22	12,19	12,14	12,24	12,16	12,18	12,37	12,32	12,17	12,28	12,44	12,43	12,40
ПРОЕКТНАЯ ОТМЕТКА ЗЕМЛИ, М																
НАТУРАЛЬНАЯ ОТМЕТКА ЗЕМЛИ, М	15,24	15,12	15,10	15,02	15,07	14,98	15,04	14,96	14,97	15,17	15,12	14,97	15,08	15,24	15,23	15,21
ОБОЗНАЧЕНИЕ ТРУБЫ И ТИП ИЗОЛЯЦИИ	ТРУБА ПЭ 100 SDR 26–160х6,2 ПИТЬЕВАЯ ГОСТ 18599–2001															
ОСНОВАНИЕ	Е С Т Е С Т В Е Н Н О Е														ГНБ	
УКЛОН, ‰; ДЛИНА, М	105,20	1,1 / 134,90		0,7 / 164,50		0,5 / 68,60	1,5 / 22,10	3,6 / 43,60	0,5 / 58,30	3,2 / 33,20	1,5 / 22,70	8,8 / 60,60	1,8 / 73,00	2,2 / 68,80		0,5
РАССТОЯНИЕ, М	105,20	70,00	64,90	70,00	94,50	68,60	22,10	43,60	58,30	33,20	22,70	60,60	73,00	15,30	53,50	
НОМЕР КОЛОДЦА, ТОЧКИ, УГЛА ПОВОРОТА	1	ПГ23		24		27	28	ПГ8	29	30	ПГ14	31	32	33	ПГ22	34

УСЛОВНЫЕ ОБОЗНАЧЕНИЯ ГРУНТОВ

1. ПЕСОК МЕЛКОЗЕРНИСТЫЙ МАЛОВЛАЖНЫЙ, ПРОСАДОЧНЫЙ, С ПРОСЛОЯМИ ПЕСЧАНИСТОГО СУГЛИНКА
5. ГЛИНА С ПРОСЛОЯМИ ПЕСКА ВЛАЖНАЯ, НЕПРОСАДОЧНАЯ ПЕСЧАНИСТОГО СУГЛИНКА
6. СУГЛИНОК ТЯЖЕЛЫЙ ПЕСЧАНИСТЫЙ С ПРОСЛОЯМИ ПЕСКА, ПРОСАДОЧНЫЙ
7. СУГЛИНОК С ПРОСЛОЯМИ ОЖЕЛЕЗНЕННЫХ ГЛИН, НЕПРОСАДОЧНЫЙ

СОГЛАСОВАНО

ВЗАМ. ИНВ. №

ПОДП. И ДАТА

ИНВ. № ПОДЛ.

ИЗМ.	КОЛ.УЧ.	ЛИСТ	N ДОК.	ПОДП.	ДАТА
РАЗРАБОТАЛ		ЯКОНКАЙВА			05.22
Н. КОНТР.		ИСКЕНДИРОВА			05.22
ГИП		ШИДАЕВА			05.22

21.033–ПС2

СТРОИТЕЛЬСТВО МАГИСТРАЛЬНЫХ СИСТЕМ ВОДОСНАБЖЕНИЯ С ПРОКЛАДКОЙ НОВОЙ ВЕТКИ НАСЕЛЕННЫМ ПУНКТАМ ТОЛЕН, САУЛЕ, КАРАКАМЫС КАРАТОБИНСКОГО РАЙОНА ЭКО

ПОСЕЛКОВАЯ ВОДОПРОВОДНАЯ СЕТЬ С.КАРАКАМЫС

ПРОДОЛЬНЫЙ ПРОФИЛЬ СЕТИ В1

СТАДИЯ	ЛИСТ	ЛИСТОВ
РП	12	

100 "УРАЛВОДПРОЕКТ" Г. УРАЛЬСК

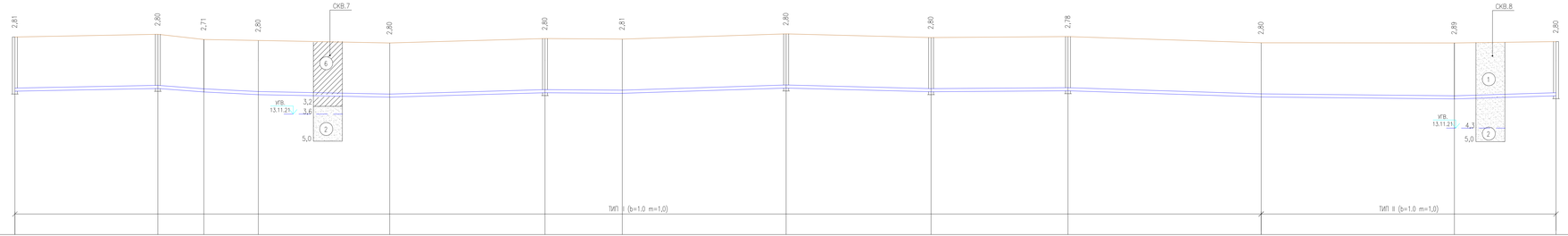

1:1000 ПО ГОРИЗОНТАЛИ
1:100 ПО ВЕРТИКАЛИ

ПРОЕКТНАЯ ОТМЕТКА НИЗА ИЛИ ЛОТКА ТРУБЫ, М	12,40		12,55		12,43		12,23		12,10		12,33		12,29		12,57		12,38		12,45		12,11		12,01		12,17
ПРОЕКТНАЯ ОТМЕТКА ЗЕМЛИ, М																									
НАТУРАЛЬНАЯ ОТМЕТКА ЗЕМЛИ, М	15,21		15,55		15,14		15,03		14,90		15,13		15,10		15,37		15,18		15,23		14,91		14,90		14,97
ОБОЗНАЧЕНИЕ ТРУБЫ И ТИП ИЗОЛЯЦИИ	ТРУБА ПЭ 100 SDR 26–160х6,2 ПИТЬЕВАЯ ГОСТ 18599–2001																								
ОСНОВАНИЕ	Е С Т Е С Т В Е Н Н О Е																								
УКЛОН, ‰; ДЛИНА, М		2	74,00	23,80	5	28,20	7,1	1,9	68,00	2,9	80,40	40,00	1	3,3	84,80	75,00	2,5	1	70,90	100,00	3,4	100,00	1	3	52,60
РАССТОЯНИЕ, М		74,00		23,80		28,20		68,00		80,40		40,00		84,80		75,00		70,90		100,00		100,00		52,60	
НОМЕР КОЛОДЦА, ТОЧКИ, УГЛА ПОВОРОТА	34			ПГ35		Т.1	УП3			ПГ37					38			ПГ39		40					41

СЕЧЕНИЕ ТРАНШЕИ

УСЛОВНЫЕ ОБОЗНАЧЕНИЯ ГРУНТОВ

1 — ПЕСОК МЕЛКОЗЕРНИСТЫЙ МАЛОВЛАЖНЫЙ, ПРОСАДОЧНЫЙ, С ПРОСЛОЯМИ ПЕСЧАНИСТОГО СУГЛИНКА

2 — ПЕСОК МЕЛКОЗЕРНИСТЫЙ, С ПРОСЛОЯМИ ГЛИН ВЛАЖНЫЙ–СИЛЬНОВОДОНАСЫЩЕННЫЙ НЕПРОСАДОЧНЫЙ

6 — СУГЛИНОК ТЯЖЕЛЫЙ ПЕСЧАНИСТЫЙ С ПРОСЛОЯМИ ПЕСКА, ПРОСАДОЧНЫЙ

СОГЛАСОВАНО

ВЗАМ. ИНВ. №

ПОДП. И ДАТА

ИНВ. № ПОДЛ.

ИЗМ.	КОЛ.УЧ.	ЛИСТ	N ДОК.	ПОДП.	ДАТА
РАЗРАБОТАЛ		ИСКЕНДИРОВА			05.22
Н. КОНТР.		ИСКЕНДИРОВА			05.22
ГИП		ШИДАЕВА			05.22

21.033–ПС2

СТРОИТЕЛЬСТВО МАГИСТРАЛЬНЫХ СИСТЕМ ВОДОСНАБЖЕНИЯ С ПРОКЛАДКОЙ НОВОЙ ВЕТКИ НАСЕЛЕННЫМ ПУНКТАМ ТОЛЕН, САУЛЕ, КАРАКАМЫС КАРАТОБИНСКОГО РАЙОНА ЗКО

ПОСЕЛКОВАЯ ВОДОПРОВОДНАЯ СЕТЬ С.КАРАКАМЫС

СТАДИЯ	ЛИСТ	ЛИСТОВ
РП	13	

ПРОДОЛЬНЫЙ ПРОФИЛЬ СЕТИ В1

ТОО "УРАЛВОДПРОЕКТ" Г. УРАЛЬСК

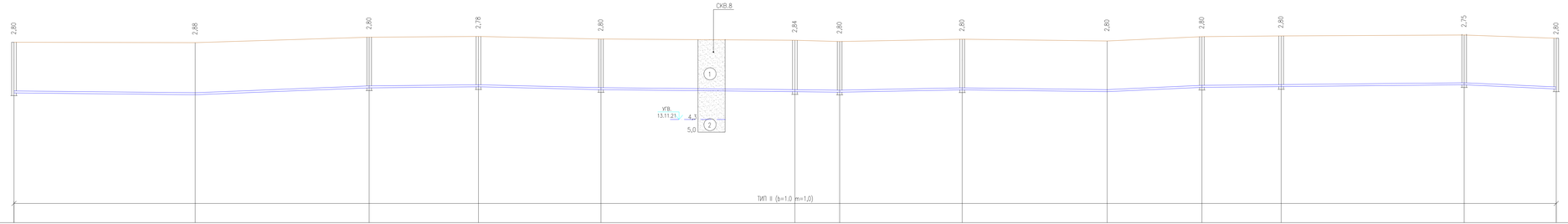

1:1000 ПО ГОРИЗОНТАЛИ
1:100 ПО ВЕРТИКАЛИ

| | | |

1:1000 ПО ГОРИЗОНТАЛИ
1:100 ПО ВЕРТИКАЛИ

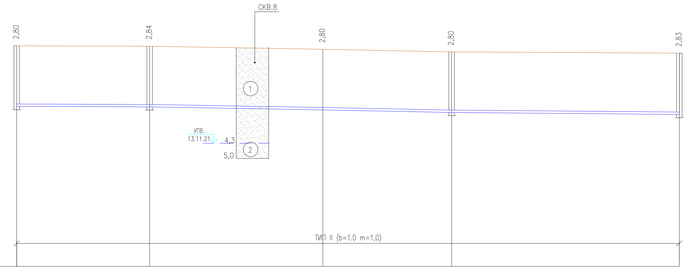

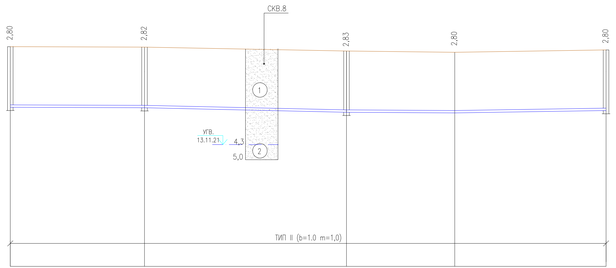

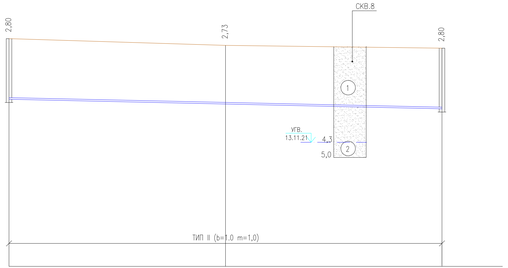

СЕЧЕНИЕ ТРАНШЕИ

ТИП II

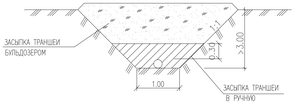

ПРОЕКТНАЯ ОТМЕТКА НИЗА ИЛИ ЛОТКА ТРУБЫ, М	12,39		12,33		12,23		12,11		12,00	12,35		12,28		12,00		12,09		12,20	12,72		12,50		12,28
ПРОЕКТНАЯ ОТМЕТКА ЗЕМЛИ, М																							
НАТУРАЛЬНАЯ ОТМЕТКА ЗЕМЛИ, М	15,19		15,17		15,03		14,91		14,83	15,15		15,10		14,83		14,89		15,00	15,52		15,23		15,08
ОБОЗНАЧЕНИЕ ТРУБЫ И ТИП ИЗОЛЯЦИИ	ТРУБА ПЭ 100 SDR 26–110х4,2 ПИТЬЕВАЯ ГОСТ 18599–2001									ТРУБА ПЭ 100 SDR 26–110х4,2 ПИТЬЕВАЯ ГОСТ 18599–2001									ТРУБА ПЭ 100 SDR 26–75х2,9 ПИТЬЕВАЯ ГОСТ 18599–2001				
ОСНОВАНИЕ	Е С Т Е С Т В Е Н Н О Е									Е С Т Е С Т В Е Н Н О Е									Е С Т Е С Т В Е Н Н О Е				
УКЛОН, ‰; ДЛИНА, М	1	61,40		1,2	80,00		2	59,50		105,20	1	62,00	1	93,30	1	50,00	1,8	1,6	69,90	200,00	2,2	100,00		100,00
РАССТОЯНИЕ, М		61,40			80,00			59,50		105,20		62,00		93,30		50,00			69,90			100,00		100,00
НОМЕР КОЛОДЦА, ТОЧКИ, УГЛА ПОВОРОТА	ПГ51		52				ПГ53			54	56		ПГ55		54				64	57			ПГ58	

УСЛОВНЫЕ ОБОЗНАЧЕНИЯ ГРУНТОВ

(1) ПЕСОК МЕЛКОЗЕРНИСТЫЙ МАЛОВЛАЖНЫЙ, ПРОСАДОЧНЫЙ, С ПРОСЛОЯМИ ПЕСЧАНИСТОГО СУГЛИНКА

(2) ПЕСОК МЕЛКОЗЕРНИСТЫЙ, С ПРОСЛОЯМИ ГЛИН ВЛАЖНЫЙ–СИЛЬНОВОДОНАСЫЩЕННЫЙ НЕПРОСАДОЧНЫЙ

СОГЛАСОВАНО

ВЗАМ. ИНВ. №

ПОДП. И ДАТА

ИНВ. № ПОДЛ.

ИЗМ.	КОЛ.УЧ.	ЛИСТ	N ДОК.	ПОДП.	ДАТА
РАЗРАБОТАЛ		ЖКОНЯКИНА			05.22
Н. КОНТР.		ЖСКЕНДИРОВА			05.22
ГИП		ШИДАЕВА			05.22

21.033–ПС2

СТРОИТЕЛЬСТВО МАГИСТРАЛЬНЫХ СИСТЕМ ВОДОСНАБЖЕНИЯ С ПРОКЛАДКОЙ НОВОЙ ВЕТКИ НАСЕЛЕННЫМ ПУНКТАМ ТОЛЕН, САУЛЕ, КАРАКАМЫС КАРАТОБИНСКОГО РАЙОНА ЗКО

ПОСЕЛКОВАЯ ВОДОПРОВОДНАЯ СЕТЬ С.КАРАКАМЫС

СТАДИЯ	ЛИСТ	ЛИСТОВ
РП	15	

ПРОДОЛЬНЫЙ ПРОФИЛЬ СЕТИ В1

100 "УРАЛВОДПРОЕКТ" Г. УРАЛЬСК

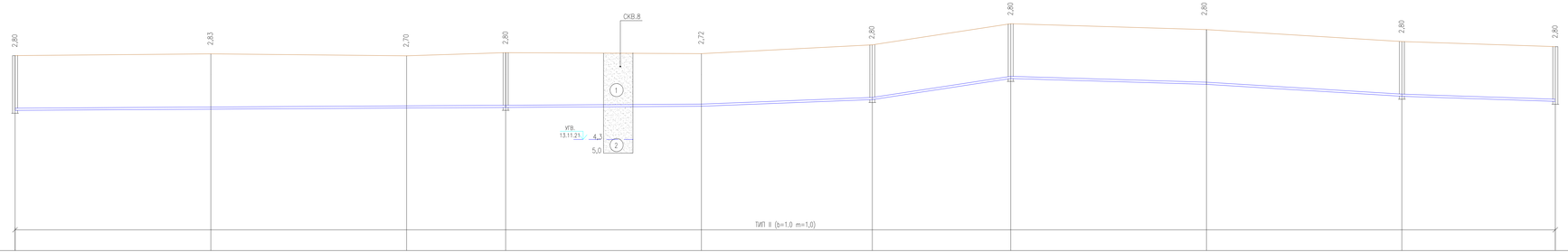

1:1000 ПО ГОРИЗОНТАЛИ
1:100 ПО ВЕРТИКАЛИ

ПРОЕКТНАЯ ОТМЕТКА НИЗА ИЛИ ЛОТКА ТРУБЫ, М	12,17		12,23		12,29		12,32		12,38		12,70		13,80		13,50		12,89		12,63					
ПРОЕКТНАЯ ОТМЕТКА ЗЕМЛИ, М																								
НАТУРАЛЬНАЯ ОТМЕТКА ЗЕМЛИ, М	14,97		15,06		14,99		15,12		15,10		15,52		16,60		16,30		15,69		15,43					
ОБОЗНАЧЕНИЕ ТРУБЫ И ТИП ИЗОЛЯЦИИ	ТРУБА ПЭ 100 SDR 26–110х4,2 ПИТЬЕВАЯ ГОСТ 18599–2001																							
ОСНОВАНИЕ	Е С Т Е С Т В Е Н Н О Е																							
УКЛОН, ‰: ДЛИНА, М	0,6							350,60	3,7	87,30	15,60	70,70	100,00	3	99,80	6,1	78,40	3,3						
РАССТОЯНИЕ, М		100,00		100,00		50,60		100,00		87,30		70,70		100,00		99,80		78,40						
НОМЕР КОЛОДЦА, ТОЧКИ, УГЛА ПОВОРОТА	41					ПГ115					57			ПГ59				ПГ60		61				

СОГЛАСОВАНО

ВЗАМ. ИНВ. №

ПОДП. И ДАТА

ИНВ. № ПОДЛ.

СЕЧЕНИЕ ТРАНШЕИ

ТИП II

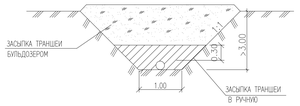

УСЛОВНЫЕ ОБОЗНАЧЕНИЯ ГРУНТОВ

1 — ПЕСОК МЕЛКОЗЕРНИСТЫЙ МАЛОВЛАЖНЫЙ, ПРОСАДОЧНЫЙ, С ПРОСЛОЯМИ ПЕСЧАНИСТОГО СУГЛИНКА

2 — ПЕСОК МЕЛКОЗЕРНИСТЫЙ, С ПРОСЛОЯМИ ГЛИН ВЛАЖНЫЙ–СИЛЬНОВОДОНАСЫЩЕННЫЙ НЕПРОСАДОЧНЫЙ

ИЗМ.	КОЛ.УЧ.	ЛИСТ	N ДОК.	ПОДП.	ДАТА
РАЗРАБОТАЛ		ЯКОНКИНА			05.22
Н. КОНТР.		ИСКЕНДИРОВА			05.22
ГИП		ШИДАЕВА			05.22

21.033–ПС2

СТРОИТЕЛЬСТВО МАГИСТРАЛЬНЫХ СИСТЕМ ВОДОСНАБЖЕНИЯ С ПРОКЛАДКОЙ НОВОЙ ВЕТКИ НАСЕЛЕННЫМ ПУНКТАМ ТОЛЕН, САУЛЕ, КАРАКАМЫС КАРАТОБИНСКОГО РАЙОНА ЗКО

ПОСЕЛКОВАЯ ВОДОПРОВОДНАЯ СЕТЬ С.КАРАКАМЫС

СТАДИЯ	ЛИСТ	ЛИСТОВ
РП	16	

ПРОДОЛЬНЫЙ ПРОФИЛЬ СЕТИ В1

100 "УРАЛВОДПРОЕКТ" Г. УРАЛЬСК

1:1000 ПО ГОРИЗОНТАЛИ
1:100 ПО ВЕРТИКАЛИ

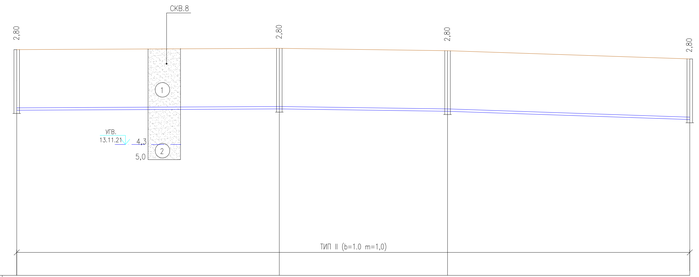

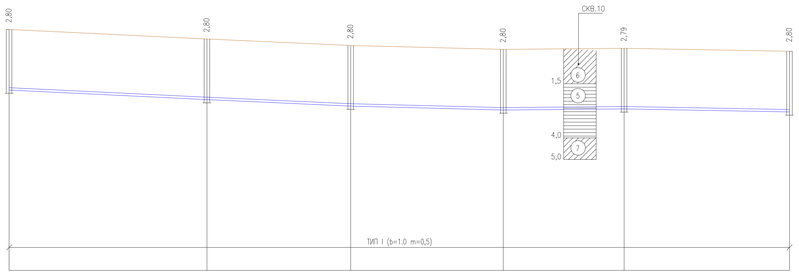

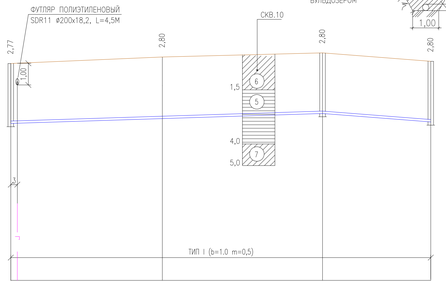

СЕЧЕНИЕ ТРАНШЕИ

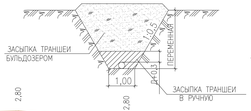

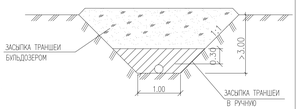

УСЛОВНЫЕ ОБОЗНАЧЕНИЯ ГРУНТОВ

- (1) ПЕСОК МЕЛКОЗЕРНИСТЫЙ МАЛОВЛАЖНЫЙ, ПРОСАДОЧНЫЙ, С ПРОСЛОЯМИ ПЕСЧАНИСТОГО СУГЛИНКА
- (2) ПЕСОК МЕЛКОЗЕРНИСТЫЙ, С ПРОСЛОЯМИ ГЛИН ВЛАЖНЫЙ-СИЛЬНОВОДОНАСЫЩЕННЫЙ НЕПРОСАДОЧНЫЙ
- (5) ГЛИНА С ПРОСЛОЯМИ ПЕСКА ВЛАЖНАЯ, НЕПРОСАДОЧНАЯ ПЕСЧАНИСТОГО СУГЛИНКА
- (6) СУГЛИНОК ТЯЖЕЛЫЙ ПЕСЧАНИСТЫЙ С ПРОСЛОЯМИ ПЕСКА, ПРОСАДОЧНЫЙ
- (7) СУГЛИНОК С ПРОСЛОЯМИ ОЖЕЛЕЗНЁННЫХ ГЛИН, НЕПРОСАДОЧНЫЙ

ПРОЕКТНАЯ ОТМЕТКА НИЗА ИЛИ ЛОТКА ТРУБЫ, М	12,63	12,89	12,58	12,20	13,33	12,89	12,59	12,41	12,47	12,35	12,25	12,32	12,31	12,12
ПРОЕКТНАЯ ОТМЕТКА ЗЕМЛИ, М														
НАТУРАЛЬНАЯ ОТМЕТКА ЗЕМЛИ, М	15,43	15,49	15,38	15,00	16,13	15,69	15,39	15,21	15,26	15,12	15,02	15,32	15,31	15,12
ОБОЗНАЧЕНИЕ ТРУБЫ И ТИП ИЗОЛЯЦИИ	ТРУБА ПЭ 100 SDR 26–110x4,2 ПИТЬЕВАЯ ГОСТ 18599–2001				ТРУБА ПЭ 100 SDR 26–110x4,2 ПИТЬЕВАЯ ГОСТ 18599–2001						ТРУБА ПЭ 100 SDR 26–110x4,2 ПИТЬЕВАЯ ГОСТ 18599–2001			
ОСНОВАНИЕ	Е С Т Е С Т В Е Н Н О Е				Е С Т Е С Т В Е Н Н О Е						Е С Т Е С Т В Е Н Н О Е			
УКЛОН, ‰: ДЛИНА, М	0,5 / 121,30	1,4 / 77,70	3,4 / 111,90		4,8 / 91,40	4,5 / 66,40	2,6 / 70,50	1 / 55,80	1,6 / 74,60					
РАССТОЯНИЕ, М	121,30	77,70	111,90		91,40	66,40	70,50	55,80	74,60		70,00	74,00	50,00	
НОМЕР КОЛОДЦА, ТОЧКИ, УГЛА ПОВОРОТА	61	ПГ62	63	64	ПГ9	10	ПГ11	12	13	ПГ14	24	ПГ25	26	

СОГЛАСОВАНО

ВЗАМ. ИНВ. №

ПОДП. И ДАТА

ИНВ. № ПОДЛ.

ИЗМ.	КОЛ.УЧ.	ЛИСТ	N ДОК.	ПОДП.	ДАТА
РАЗРАБОТАЛ		ЖОНКАЖИЕВА			05.22
Н. КОНТР.		ИСКЕНДИРОВА			05.22
ГИП		ШИДАЕВА			05.22

21.033–ПС2

СТРОИТЕЛЬСТВО МАГИСТРАЛЬНЫХ СИСТЕМ ВОДОСНАБЖЕНИЯ С ПРОКЛАДКОЙ НОВОЙ ВЕТКИ НАСЕЛЕННЫМ ПУНКТАМ ТОЛЕН, САУЛЕ, КАРАКАМЫС КАРАТОБИНСКОГО РАЙОНА ЗКО

ПОСЕЛКОВАЯ ВОДОПРОВОДНАЯ СЕТЬ С.КАРАКАМЫС

ПРОДОЛЬНЫЙ ПРОФИЛЬ СЕТИ В1

СТАДИЯ	ЛИСТ	ЛИСТОВ
РП	17	

100 "УРАЛВОДПРОЕКТ" Г. УРАЛЬСК

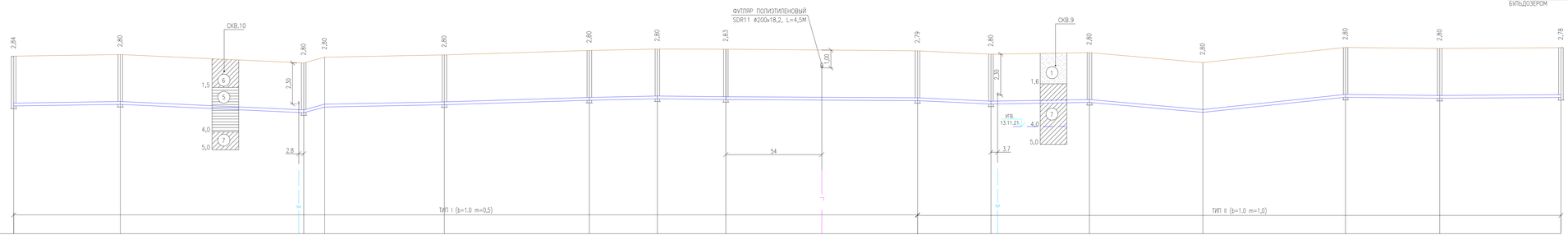

1:1000 ПО ГОРИЗОНТАЛИ
1:100 ПО ВЕРТИКАЛИ

СЕЧЕНИЕ ТРАНШЕИ

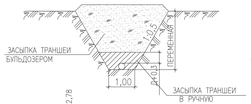

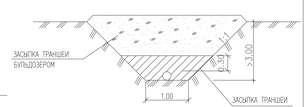

УСЛОВНЫЕ ОБОЗНАЧЕНИЯ ГРУНТОВ

- (1) ПЕСОК МЕЛКОЗЕРНИСТЫЙ МАЛОВЛАЖНЫЙ, ПРОСАДОЧНЫЙ, С ПРОСЛОЯМИ ПЕСЧАНИСТОГО СУГЛИНКА
- (2) ПЕСОК МЕЛКОЗЕРНИСТЫЙ, С ПРОСЛОЯМИ ГЛИН ВЛАЖНЫЙ-СИЛЬНОВОДОНАСЫЩЕННЫЙ НЕПРОСАДОЧНЫЙ
- (5) ГЛИНА С ПРОСЛОЯМИ ПЕСКА ВЛАЖНАЯ, НЕПРОСАДОЧНАЯ ПЕСЧАНИСТОГО СУГЛИНКА
- (6) СУГЛИНОК ТЯЖЕЛЫЙ ПЕСЧАНИСТЫЙ С ПРОСЛОЯМИ ПЕСКА, ПРОСАДОЧНЫЙ
- (7) СУГЛИНОК С ПРОСЛОЯМИ ОЖЕЛЕЗНЁННЫХ ГЛИН, НЕПРОСАДОЧНЫЙ

ПРОЕКТНАЯ ОТМЕТКА НИЗА ИЛИ ЛОТКА ТРУБЫ, М	12,14	12,27	11,80	12,12	12,25	12,50	12,58	12,54	12,49	12,29	12,38	11,82	12,67	12,61	12,68
ПРОЕКТНАЯ ОТМЕТКА ЗЕМЛИ, М															
НАТУРАЛЬНАЯ ОТМЕТКА ЗЕМЛИ, М	14,98	15,07	14,60	14,92	15,05	15,30	15,38	15,37	15,28	15,09	15,18	14,62	15,47	15,41	15,46
ОБОЗНАЧЕНИЕ ТРУБЫ И ТИП ИЗОЛЯЦИИ	ТРУБА ПЭ 100 SDR 26-160х6,2 ПИТЬЕВАЯ ГОСТ 18599-2001														
ОСНОВАНИЕ	Е С Т Е С Т В Е Н Н О Е														
УКЛОН, ‰; ДЛИНА, М	2,2 / 60,00	4,5 / 103,20	27 / 11,80	1,9 / 67,30	3 / 81,60	2,1 / 38,30	38,50	1 / 107,90	0,5 / 41,30	4,8 / 55,40	1,6 / 63,80	8,8 / 80,30	10,5 / 53,00	1,1 / 68,20	1
РАССТОЯНИЕ, М	60,00	103,20	11,80	67,30	81,60	38,30	38,50	107,90	41,30	55,40	63,80	80,30	53,00	68,20	
НОМЕР КОЛОДЦА, ТОЧКИ, УГЛА ПОВОРОТА	27	65	ПГ66	Т.2	68	70	ПГ72	73	75	ПГ78	93	Т.3	ПГ80	Т.4	82

СОГЛАСОВАНО

ВЗАМ. ИНВ. №

ПОДП. И ДАТА

ИНВ. № ПОДЛ.

ИЗМ.	КОЛ.УЧ.	ЛИСТ	N ДОК.	ПОДП.	ДАТА
РАЗРАБОТАЛ	ЯКОНКАЙЕВА				05.22
Н. КОНТР.	ИСКЕНДИРОВА				05.22
ГИП	ШИДАЕВА				05.22

21.033-ПС2

СТРОИТЕЛЬСТВО МАГИСТРАЛЬНЫХ СИСТЕМ ВОДОСНАБЖЕНИЯ С ПРОКЛАДКОЙ НОВОЙ ВЕТКИ НАСЕЛЕННЫМ ПУНКТАМ ТОЛЕН, САУЛЕ, КАРАКАМЫС КАРАТОБИНСКОГО РАЙОНА ЗКО

ПОСЕЛКОВАЯ ВОДОПРОВОДНАЯ СЕТЬ С.КАРАКАМЫС

ПРОДОЛЬНЫЙ ПРОФИЛЬ СЕТИ В1

СТАДИЯ	ЛИСТ	ЛИСТОВ
РП	18	

100 "УРАЛВОДПРОЕКТ" Г. УРАЛЬСК

1:1000 ПО ГОРИЗОНТАЛИ
1:100 ПО ВЕРТИКАЛИ

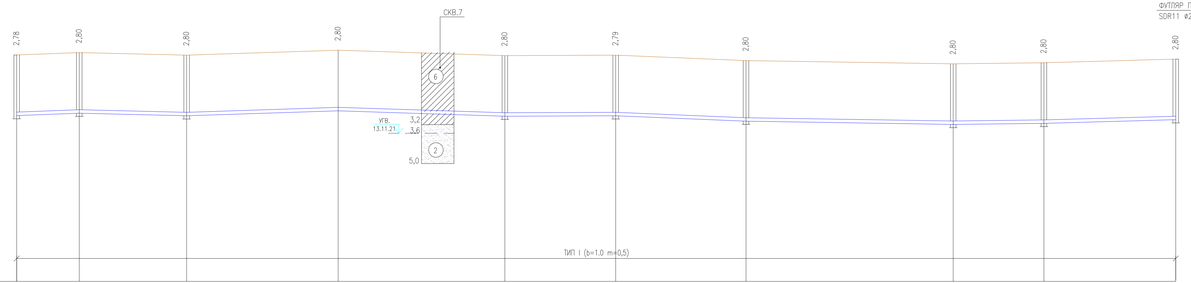

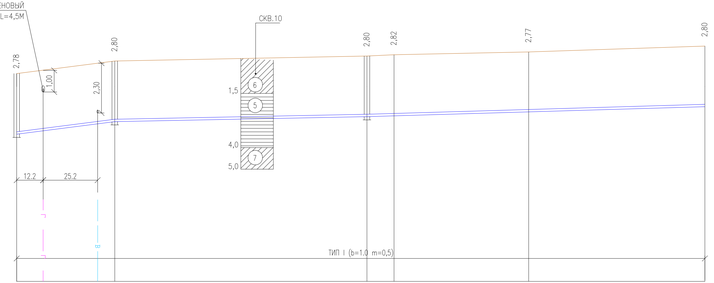

СЕЧЕНИЕ ТРАНШЕИ

ТИП I

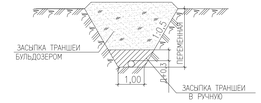

УСЛОВНЫЕ ОБОЗНАЧЕНИЯ ГРУНТОВ

- (2) ПЕСОК МЕЛКОЗЕРНИСТЫЙ, С ПРОСЛОЯМИ ГЛИН ВЛАЖНЫЙ–СИЛЬНОВОДОНАСЫЩЕННЫЙ НЕПРОСАДОЧНЫЙ
- (5) ГЛИНА С ПРОСЛОЯМИ ПЕСКА ВЛАЖНАЯ, НЕПРОСАДОЧНАЯ ПЕСЧАНИСТОГО СУГЛИНКА
- (6) СУГЛИНОК ТЯЖЕЛЫЙ ПЕСЧАНИСТЫЙ С ПРОСЛОЯМИ ПЕСКА, ПРОСАДОЧНЫЙ
- (7) СУГЛИНОК С ПРОСЛОЯМИ ОЖЕЛЕЗНЕННЫХ ГЛИН, НЕПРОСАДОЧНЫЙ

| | | |

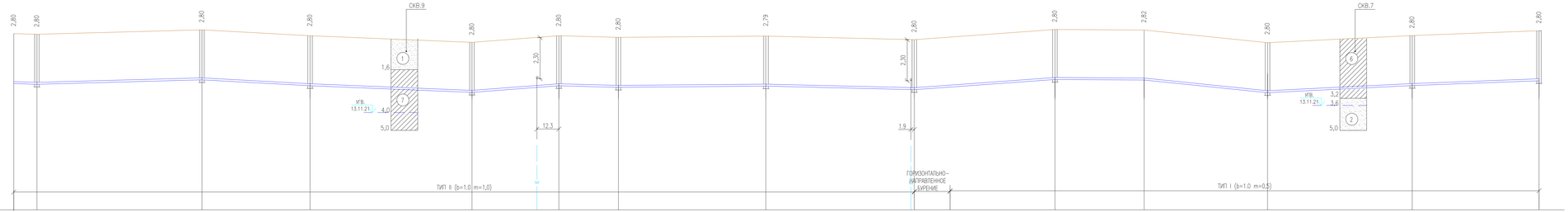

1:1000 ПО ГОРИЗОНТАЛИ
1:100 ПО ВЕРТИКАЛИ

СЕЧЕНИЕ ТРАНШЕИ

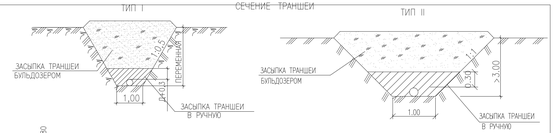

УСЛОВНЫЕ ОБОЗНАЧЕНИЯ ГРУНТОВ

- (1) ПЕСОК МЕЛКОЗЕРНИСТЫЙ МАЛОВЛАЖНЫЙ, ПРОСАДОЧНЫЙ, С ПРОСЛОЯМИ ПЕСЧАНИСТОГО СУГЛИНКА
- (2) ПЕСОК МЕЛКОЗЕРНИСТЫЙ, С ПРОСЛОЯМИ ГЛИН ВЛАЖНЫЙ–СИЛЬНОВОДОНАСЫЩЕННЫЙ НЕПРОСАДОЧНЫЙ
- (6) СУГЛИНОК ТЯЖЕЛЫЙ ПЕСЧАНИСТЫЙ С ПРОСЛОЯМИ ПЕСКА, ПРОСАДОЧНЫЙ
- (7) СУГЛИНОК С ПРОСЛОЯМИ ОЖЕЛЕЗНЕННЫХ ГЛИН, НЕПРОСАДОЧНЫЙ

ПРОЕКТНАЯ ОТМЕТКА НИЗА ИЛИ ЛОТКА ТРУБЫ, М	13,07	13,03	13,28	12,95	12,58	12,93	12,86	12,94	12,73	13,30	13,25	12,56	12,96	13,23
ПРОЕКТНАЯ ОТМЕТКА ЗЕМЛИ, М														
НАТУРАЛЬНАЯ ОТМЕТКА ЗЕМЛИ, М	15,87	15,83	16,08	15,75	15,38	15,73	15,66	15,73	15,53	16,10	16,07	15,36	15,76	16,03
ОБОЗНАЧЕНИЕ ТРУБЫ И ТИП ИЗОЛЯЦИИ	ТРУБА ПЭ 100 SDR 26–110х4,2 ПИТЬЕВАЯ ГОСТ 18599–2001													
ОСНОВАНИЕ	Е С Т Е С Т В Е Н Н О Е									ГНБ				
УКЛОН, ‰; ДЛИНА, М	3 / 13,00	2,7 / 92,50	60,60	5,4 / 90,80	4,1 / 48,70	7,2 / 33,40	2,1 / 82,70	1 / 83,20	2,5 / 78,80	7,2 / 50,00	1 / 69,20	10 / 81,10	4,9 / 71,10	3,8
РАССТОЯНИЕ, М	13,00	92,50	60,60	90,80	48,70	33,40	82,70	83,20	78,80	50,00	69,20	81,10	71,10	
НОМЕР КОЛОДЦА, ТОЧКИ, УГЛА ПОВОРОТА	УП7	97	ПГ98	99	100	ПГ101	102	103	ПГ105	106	ПГ107	108	109	

СОГЛАСОВАНО

ВЗАМ. ИНВ. №

ПОДП. И ДАТА

ИНВ. № ПОДЛ.

ИЗМ.	КОЛ.УЧ.	ЛИСТ	№ДОК.	ПОДП.	ДАТА
РАЗРАБОТАЛ		ЖОНГАЖИЕВА			05.22
Н. КОНТР.		ИСКЕНДИРОВА			05.22
ГИП		ШИДАЕВА			05.22

21.033–ПС2

СТРОИТЕЛЬСТВО МАГИСТРАЛЬНЫХ СИСТЕМ ВОДОСНАБЖЕНИЯ С ПРОКЛАДКОЙ НОВОЙ ВЕТКИ НАСЕЛЕННЫМ ПУНКТАМ ТОЛЕН, САУЛЕ, КАРАКАМЫС КАРАТОБИНСКОГО РАЙОНА ЗКО

ПОСЕЛКОВАЯ ВОДОПРОВОДНАЯ СЕТЬ С.КАРАКАМЫС

ПРОДОЛЬНЫЙ ПРОФИЛЬ СЕТИ В1

СТАДИЯ	ЛИСТ	ЛИСТОВ
РП	20	

100 "УРАЛВОДПРОЕКТ" Г. УРАЛЬСК

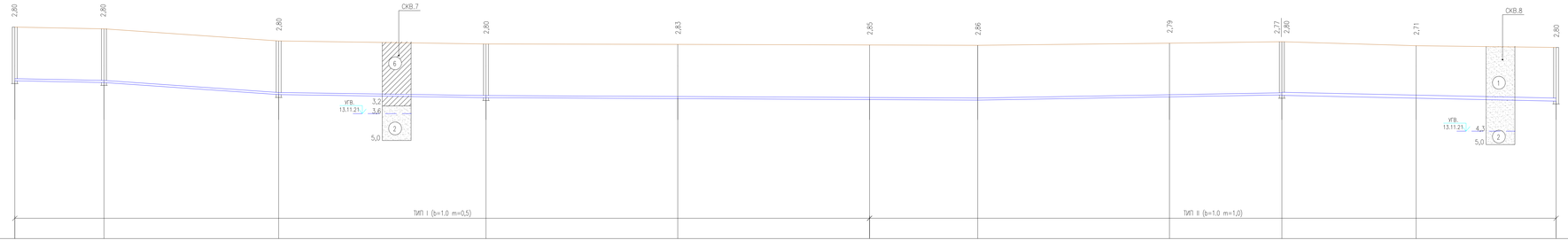

1:1000 ПО ГОРИЗОНТАЛИ
1:100 ПО ВЕРТИКАЛИ

СЕЧЕНИЕ ТРАНШЕИ

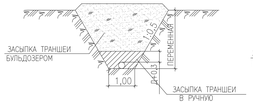

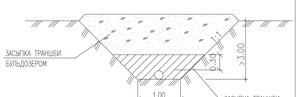

ПРОЕКТНАЯ ОТМЕТКА НИЗА ИЛИ ЛОТКА ТРУБЫ, М	13,23	13,14	12,51	12,35	12,30	12,25	12,22	12,40	12,50 / 12,47	12,35	12,17	
ПРОЕКТНАЯ ОТМЕТКА ЗЕМЛИ, М												
НАТУРАЛЬНАЯ ОТМЕТКА ЗЕМЛИ, М	16,03	15,94	15,31	15,15	15,13	15,10	15,08	15,19	15,27	15,06	14,97	
ОБОЗНАЧЕНИЕ ТРУБЫ И ТИП ИЗОЛЯЦИИ	ТРУБА ПЭ 100 SDR 26–110х4,2 ПИТЬЕВАЯ ГОСТ 18599–2001									ТРУБА ПЭ 100 SDR 26–160х6,2 ПИТЬЕВАЯ ГОСТ 18599–2001		
ОСНОВАНИЕ	Е С Т Е С Т В Е Н Н О Е									Е С Т Е С Т В Е Н Н О Е		
УКЛОН, ‰: ДЛИНА, М	46,50	1,9 / 91,10	6,9 / 108,10	1,5 / 256,40			0,5 / 1,8		158,60	173,60	1,7	
РАССТОЯНИЕ, М	46,50	91,10	108,10	100,00	100,00	56,40	100,00		58,60	70,00	73,60	
НОМЕР КОЛОДЦА, ТОЧКИ, УГЛА ПОВОРОТА	109	ПГ110	111	ПГ112			УП8		95		41	

УСЛОВНЫЕ ОБОЗНАЧЕНИЯ ГРУНТОВ

- (1) ПЕСОК МЕЛКОЗЕРНИСТЫЙ МАЛОВЛАЖНЫЙ, ПРОСАДОЧНЫЙ, С ПРОСЛОЯМИ ПЕСЧАНИСТОГО СУГЛИНКА
- (2) ПЕСОК МЕЛКОЗЕРНИСТЫЙ, С ПРОСЛОЯМИ ГЛИН ВЛАЖНЫЙ–СИЛЬНОВОДОНАСЫЩЕННЫЙ НЕПРОСАДОЧНЫЙ
- (6) СУГЛИНОК ТЯЖЕЛЫЙ ПЕСЧАНИСТЫЙ С ПРОСЛОЯМИ ПЕСКА, ПРОСАДОЧНЫЙ

СОГЛАСОВАНО

ВЗАМ. ИНВ. №

ПОДП. И ДАТА

ИНВ. № ПОДЛ.

ИЗМ.	КОЛ.УЧ.	ЛИСТ	N ДОК.	ПОДП.	ДАТА
РАЗРАБОТАЛ		ЖОНКАЙВА			05.22
Н. КОНТР.		ИСКЕНДИРОВА			05.22
ГИП		ШИДАЕВА			05.22

21.033–ПС2

СТРОИТЕЛЬСТВО МАГИСТРАЛЬНЫХ СИСТЕМ ВОДОСНАБЖЕНИЯ С ПРОКЛАДКОЙ НОВОЙ ВЕТКИ НАСЕЛЕННЫМ ПУНКТАМ ТОЛЕН, САУЛЕ, КАРАКАМЫС КАРАТОБИНСКОГО РАЙОНА ЗКО

ПОСЕЛКОВАЯ ВОДОПРОВОДНАЯ СЕТЬ С.КАРАКАМЫС

ПРОДОЛЬНЫЙ ПРОФИЛЬ СЕТИ В1

СТАДИЯ	ЛИСТ	ЛИСТОВ
РП	21	

100 "УРАЛВОДПРОЕКТ" Г. УРАЛЬСК

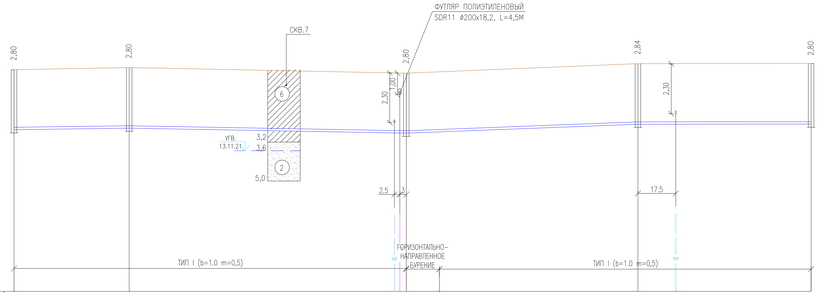

1:1000 ПО ГОРИЗОНТАЛИ
1:100 ПО ВЕРТИКАЛИ

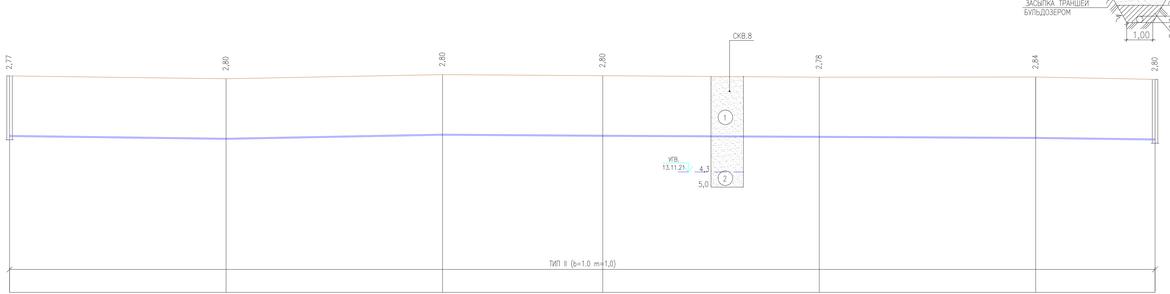

СЕЧЕНИЕ ТРАНШЕИ

ПРОЕКТНАЯ ОТМЕТКА НИЗА ИЛИ ЛОТКА ТРУБЫ, М	12,47	12,54	12,32	12,65	12,73	12,23	12,07	12,26	12,21	12,16	12,11	12,04
ПРОЕКТНАЯ ОТМЕТКА ЗЕМЛИ, М												
НАТУРАЛЬНАЯ ОТМЕТКА ЗЕМЛИ, М	15,24	15,34	15,08	15,49	15,53	15,00	14,87	15,06	15,01	14,94	14,95	14,84
ОБОЗНАЧЕНИЕ ТРУБЫ И ТИП ИЗОЛЯЦИИ	ТРУБА ПЭ 100 SDR 26-160х6,2 ПИТЬЕВАЯ ГОСТ 18599-2001					ТРУБА ПЭ 100 SDR 26-50х2,4 ПИТЬЕВАЯ ГОСТ 18599-2001						
ОСНОВАНИЕ	Е С Т Е С Т В Е Н Н Ы Е					Е С Т Е С Т В Е Н Н О Е						
УКЛОН, ‰: ДЛИНА, М	1,3 / 53,20	128,00 / 1,7	3,1 / 107,00	1 / 80,00		100,00 / 1,6	1,9 / 100,00	74,00 / 0,7	100,00 / 0,5		65,00 / 1,1	
РАССТОЯНИЕ, М	53,20	128,00	107,00	80,00		100,00	100,00	74,00	100,00	100,00	65,00	
НОМЕР КОЛОДЦА, ТОЧКИ, УГЛА ПОВОРОТА	33	77	ПГ78	104	ПГ105	64		УП9			114	

УСЛОВНЫЕ ОБОЗНАЧЕНИЯ ГРУНТОВ

1	ПЕСОК МЕЛКОЗЕРНИСТЫЙ МАЛОВЛАЖНЫЙ, ПРОСАДОЧНЫЙ, С ПРОСЛОЯМИ ПЕСЧАНИСТОГО СУГЛИНКА
2	ПЕСОК МЕЛКОЗЕРНИСТЫЙ, С ПРОСЛОЯМИ ГЛИН ВЛАЖНЫЙ-СИЛЬНОВОДОНАСЫЩЕННЫЙ НЕПРОСАДОЧНЫЙ
6	СУГЛИНОК ТЯЖЕЛЫЙ ПЕСЧАНИСТЫЙ С ПРОСЛОЯМИ ПЕСКА, ПРОСАДОЧНЫЙ

СОГЛАСОВАНО

ВЗАМ. ИНВ. №

ПОДП. И ДАТА

ИНВ. № ПОДЛ.

ИЗМ.	КОЛ.УЧ.	ЛИСТ	N ДОК.	ПОДП.	ДАТА
РАЗРАБОТАЛ		ЖОЕНКАЖИВА			05.22
Н. КОНТР.		ИСКЕНДИРОВА			05.22
ГИП		ШИДАЕВА			05.22

21.033-ПС2

СТРОИТЕЛЬСТВО МАГИСТРАЛЬНЫХ СИСТЕМ ВОДОСНАБЖЕНИЯ С ПРОКЛАДКОЙ НОВОЙ ВЕТКИ НАСЕЛЕННЫМ ПУНКТАМ ТОЛЕН, САУЛЕ, КАРАКАМЫС КАРАТОБИНСКОГО РАЙОНА ЗКО

ПОСЕЛКОВАЯ ВОДОПРОВОДНАЯ СЕТЬ С.КАРАКАМЫС

ПРОДОЛЬНЫЙ ПРОФИЛЬ СЕТИ В1

СТАДИЯ	ЛИСТ	ЛИСТОВ
РП	22	

100 "УРАЛВОДПРОЕКТ" Г. УРАЛЬСК

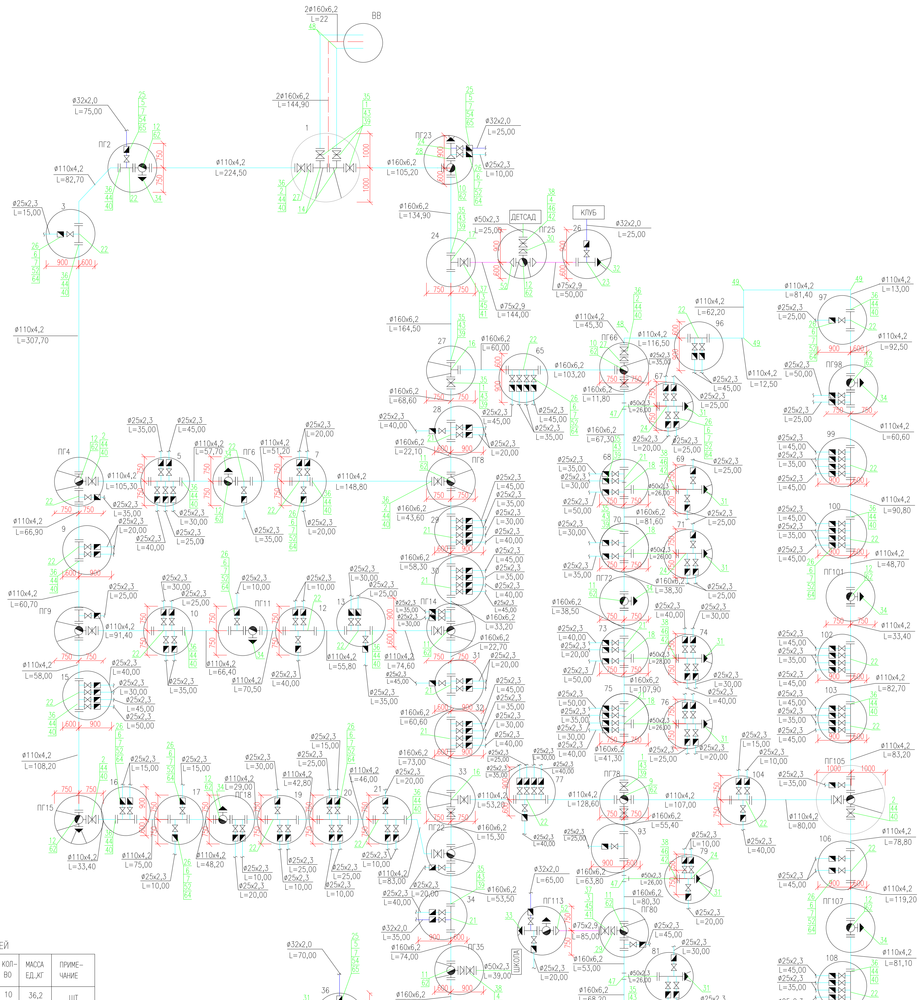

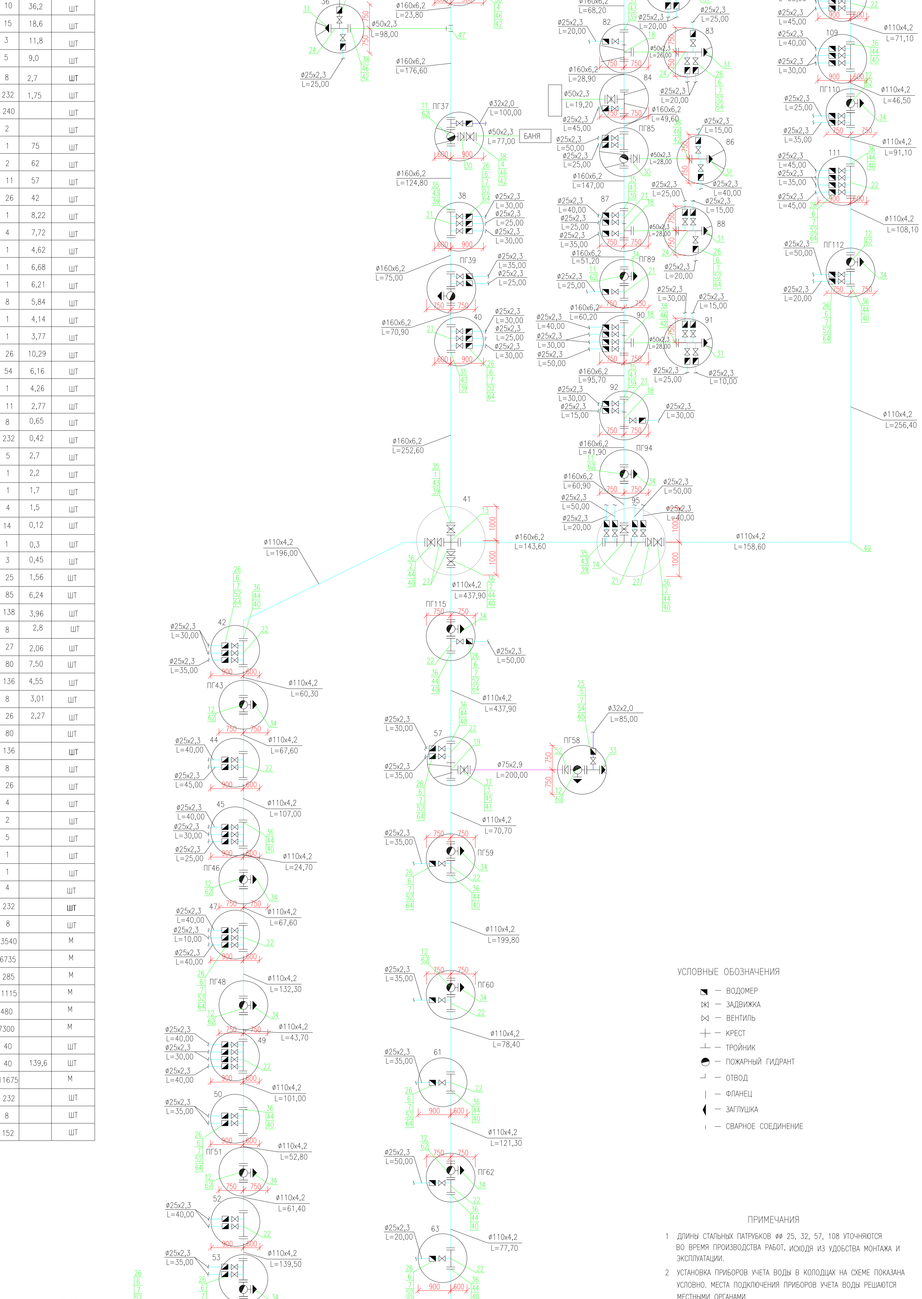

СПЕЦИФИКАЦИЯ ТРУБ, АРМАТУРЫ И ФАСОННЫХ ЧАСТЕЙ

ПОЗ.	ОБОЗНАЧЕНИЕ	НАИМЕНОВАНИЕ	КОЛ-ВО	МАССА ЕД.КГ	ПРИМЕ-ЧАНИЕ
1	ЕРДМ ГОСТ 5762-2002	ЗАДВИЖКА С ОБРЕЗИНЕННЫМ КЛИНОМ DN 150, PN 10 УПРАВЛЕНИЕ ШПУРВАЛ	10	36,2	ШТ
2	ЕРДМ ГОСТ 5762-2002	ЗАДВИЖКА С ОБРЕЗИНЕННЫМ КЛИНОМ DN 100, PN 10 УПРАВЛЕНИЕ ШПУРВАЛ	15	18,6	ШТ
3	ЕРДМ ГОСТ 5762-2002	ЗАДВИЖКА С ОБРЕЗИНЕННЫМ КЛИНОМ DN 65, PN 10 УПРАВЛЕНИЕ ШПУРВАЛ	3	11,8	ШТ
4	ЕРДМ ГОСТ 5762-2002	ЗАДВИЖКА С ОБРЕЗИНЕННЫМ КЛИНОМ DN 50, PN 10 УПРАВЛЕНИЕ ШПУРВАЛ	5	9,0	ШТ
5	15ч 8н2	КЛАПАН ЗАПОРНЫЙ МУФТОВЫЙ Д 32, Ру 16	8	2,7	ШТ
6	15ч 8н2	КЛАПАН ЗАПОРНЫЙ МУФТОВЫЙ Д 25, Ру 16	232	1,75	ШТ
7		СЧЕТЧИК ХОЛОДНОЙ ВОДЫ ВСКМ Д 15	240		ШТ
8		СЧЕТЧИК ХОЛОДНОЙ ВОДЫ ВСКМ Д 25	2		ШТ
9	ГОСТ 5525-88	КРЕСТ ФЛАНЦЕВЫЙ С ПОЖАРНОЙ ПОДСТАВКОЙ ППФФ 150х100	1	75	ШТ
10	ГОСТ 5525-88	ТРОЙНИК ФЛАНЦЕВЫЙ С ПОЖАРНОЙ ПОДСТАВКОЙ ППФФ 150х150	2	62	ШТ
11	ГОСТ 5525-88	ТРОЙНИК ФЛАНЦЕВЫЙ С ПОЖАРНОЙ ПОДСТАВКОЙ ППФФ 150х100	11	57	ШТ
12	ГОСТ 5525-88	ТРОЙНИК ФЛАНЦЕВЫЙ С ПОЖАРНОЙ ПОДСТАВКОЙ ППФФ 100х100	26	42	ШТ
13	ГОСТ 10704-91 ИЗГОТОВИТЬ ПО МЕСТУ	КРЕСТ СВАРНОЙ Д 159Х4,5-108Х4,0	1	8,22	ШТ
14	ГОСТ 10704-91 ИЗГОТОВИТЬ ПО МЕСТУ	ТРОЙНИК СВАРНОЙ ПРОХОДНОЙ Д159Х4,5	4	7,72	ШТ
15	ГОСТ 10704-91 ИЗГОТОВИТЬ ПО МЕСТУ	ТРОЙНИК СВАРНОЙ ПРОХОДНОЙ Д108Х4,0	1	4,62	ШТ
16	ГОСТ 10704-91 ИЗГОТОВИТЬ ПО МЕСТУ	ТРОЙНИК СВАРНОЙ ПЕРЕХОДНЫЙ Д159Х4,5-108Х4,0	1	6,68	ШТ
17	ГОСТ 10704-91 ИЗГОТОВИТЬ ПО МЕСТУ	ТРОЙНИК СВАРНОЙ ПЕРЕХОДНЫЙ Д159Х4,5-76Х4,0	1	6,21	ШТ
18	ГОСТ 10704-91 ИЗГОТОВИТЬ ПО МЕСТУ	ТРОЙНИК СВАРНОЙ ПЕРЕХОДНЫЙ Д159Х4,5-57Х3,5	8	5,84	ШТ
19	ГОСТ 10704-91 ИЗГОТОВИТЬ ПО МЕСТУ	ТРОЙНИК СВАРНОЙ ПЕРЕХОДНЫЙ Д108Х4,0-76Х4,0	1	4,14	ШТ
20	ГОСТ 10704-91 ИЗГОТОВИТЬ ПО МЕСТУ	ТРОЙНИК СВАРНОЙ ПЕРЕХОДНЫЙ Д108Х4,0-57Х3,5	1	3,77	ШТ
21	ГОСТ 10704-91 ИЗГОТОВИТЬ ПО МЕСТУ	ПАТРУБОК Д 159Х4,5 L=0,6М	26	10,29	ШТ
22	ГОСТ 10704-91 ИЗГОТОВИТЬ ПО МЕСТУ	ПАТРУБОК Д 108Х4,0 L=0,6М	54	6,16	ШТ
23	ГОСТ 10704-91 ИЗГОТОВИТЬ ПО МЕСТУ	ПАТРУБОК Д 76Х4,0 L=0,6М	1	4,26	ШТ
24	ГОСТ 10704-91 ИЗГОТОВИТЬ ПО МЕСТУ	ПАТРУБОК Д 57Х3.5 L=0,6М	11	2,77	ШТ
25	ГОСТ 10704-91 ИЗГОТОВИТЬ ПО МЕСТУ	ПАТРУБОК Д 32Х3,0 L=0,3М	8	0,65	ШТ
26	ГОСТ 10704-91 ИЗГОТОВИТЬ ПО МЕСТУ	ПАТРУБОК Д 25Х2,5 L=0,3М	232	0,42	ШТ
27	ГОСТ 10704-91 ИЗГОТОВИТЬ ПО МЕСТУ	ПЕРЕХОД Д 159Х4,5-108Х4,0	5	2,7	ШТ
28	ГОСТ 10704-91 ИЗГОТОВИТЬ ПО МЕСТУ	ПЕРЕХОД Д 159Х4,5-57Х3,5	1	2,2	ШТ
29	ГОСТ 10704-91 ИЗГОТОВИТЬ ПО МЕСТУ	ПЕРЕХОД Д 108Х4,0-76Х4,0	1	1,7	ШТ
30	ГОСТ 10704-91 ИЗГОТОВИТЬ ПО МЕСТУ	ПЕРЕХОД Д 108Х4,0-57Х3,5	4	1,5	ШТ
31	ГОСТ 19903-74*	ЗАГЛУШКА Д 65Х3,5	14	0,12	ШТ
32	ГОСТ 19903-74*	ЗАГЛУШКА Д 100Х5,0	1	0,3	ШТ
33	ГОСТ 19903-74*	ЗАГЛУШКА Д 120Х4,0	3	0,45	ШТ
34	ГОСТ 19903-74*	ЗАГЛУШКА Д 210Х4,5	25	1,56	ШТ
35	ГОСТ 12820-80	ФЛАНЕЦ 1-150-10 СТ.25	85	6,24	ШТ
36	ГОСТ 12820-80	ФЛАНЕЦ 1-100-10 СТ.25	138	3,96	ШТ
37	ГОСТ 12820-80	ФЛАНЕЦ 1-65-10 СТ.25	8	2,8	ШТ
38	ГОСТ 12820-80	ФЛАНЕЦ 1-50-10 СТ.25	27	2,06	ШТ
39	ГОСТ 12822-80	СВОБОДНЫЙ ФЛАНЕЦ 1-150-10 СТ.25	80	7,50	ШТ
40	ГОСТ 12822-80	СВОБОДНЫЙ ФЛАНЕЦ 1-100-10 СТ.25	136	4,55	ШТ
41	ГОСТ 12822-80	СВОБОДНЫЙ ФЛАНЕЦ 1-65-10 СТ.25	8	3,01	ШТ
42	ГОСТ 12822-80	СВОБОДНЫЙ ФЛАНЕЦ 1-50-10 СТ.25	26	2,27	ШТ
43	ГОСТ 18599-2001	ВТУЛКА ПОД ФЛАНЕЦ ПЭ100 SDR17 D160	80		ШТ
44	ГОСТ 18599-2001	ВТУЛКА ПОД ФЛАНЕЦ ПЭ100 SDR17 D110	136		ШТ
45	ГОСТ 18599-2001	ВТУЛКА ПОД ФЛАНЕЦ ПЭ100 SDR17 D75	8		ШТ
46	ГОСТ 18599-2001	ВТУЛКА ПОД ФЛАНЕЦ ПЭ100 SDR17 D50	26		ШТ
47	ГОСТ 18599-2001	ТРОЙНИК ПОЛИЭТИЛЕНОВЫЙ ПЭ100 SDR17 D160-50	4		ШТ
48	ГОСТ 18599-2001	ОТВОД ПОЛИЭТИЛЕНОВЫЙ ПЭ100 90° SDR17 D160	2		ШТ
49	ГОСТ 18599-2001	ОТВОД ПОЛИЭТИЛЕНОВЫЙ ПЭ100 90° SDR17 D110	5		ШТ
50	ГОСТ 18599-2001	ОТВОД ПОЛИЭТИЛЕНОВЫЙ ПЭ100 90° SDR17 D50	1		ШТ
51	ГОСТ 18599-2001	ОТВОД ПОЛИЭТИЛЕНОВЫЙ ПЭ100 15° SDR17 D110	1		ШТ
52	ГОСТ 18599-2001	ПЕРЕХОД ПОЛИЭТИЛЕНОВЫЙ ПЭ100 SDR11 D110Х75	4		ШТ
53	ГОСТ 18599-2001	ПЕРЕХОД ПОЛИЭТИЛЕН-СТАЛЬ D25	232		ШТ
54	ГОСТ 18599-2001	ПЕРЕХОД ПОЛИЭТИЛЕН-СТАЛЬ D32	8		ШТ
55	ГОСТ 18599-2001	ТРУБА ПОЛИЭТИЛЕНОВАЯ ПЭ100 SDR26-160Х6,2	3540		М
56	ГОСТ 18599-2001	ТРУБА ПОЛИЭТИЛЕНОВАЯ ПЭ100 SDR26-110Х4,2	6735		М
57	ГОСТ 18599-2001	ТРУБА ПОЛИЭТИЛЕНОВАЯ ПЭ100 SDR26-75Х2,9	285		М
58	ГОСТ 18599-2001	ТРУБА ПОЛИЭТИЛЕНОВАЯ ПЭ100 SDR26-50Х2,4	1115		М
59	ГОСТ 18599-2001	ТРУБА ПОЛИЭТИЛЕНОВАЯ ПЭ100 SDR21-32Х2,0	480		М
60	ГОСТ 18599-2001	ТРУБА ПОЛИЭТИЛЕНОВАЯ ПЭ100 SDR17-25Х2,3	7300		М
61	СТ РК ГОСТ Р12.4.026-2002	ОПОЗНОВАТЕЛЬНЫЙ ЗНАК ПОЖАРНОГО ГИДРАНТА	40		ШТ
62	ГОСТ 8220-85	ПОЖАРНЫЙ ГИДРАНТ Н=2,25 м	40	139,6	ШТ
63		СИГНАЛЬНАЯ ЛЕНТА	11675		М
64	ГОСТ 18599-2001	ЗАГЛУШКА ПОЛИЭТИЛЕНОВАЯ ПЭ100 SDR11 D25	232		ШТ
65	ГОСТ 18599-2001	ЗАГЛУШКА ПОЛИЭТИЛЕНОВАЯ ПЭ100 SDR17 D32	8		ШТ
66	ГОСТ 18599-2001	ФУТЕР РАЗРЕЗНОЙ ПОЛИЭТИЛЕНОВЫЙ SDR11 ø200х18,2, L=4,5М	152		ШТ

УСЛОВНЫЕ ОБОЗНАЧЕНИЯ

- ВОДОМЕР
- ЗАДВИЖКА
- ВЕНТИЛЬ
- КРЕСТ
- ТРОЙНИК
- ПОЖАРНЫЙ ГИДРАНТ
- ОТВОД
- ФЛАНЕЦ
- ЗАГЛУШКА
- СВАРНОЕ СОЕДИНЕНИЕ

ПРИМЕЧАНИЯ

1. ДЛИНЫ СТАЛЬНЫХ ПАТРУБКОВ øø 25, 32, 57, 108 УТОЧНЯЮТСЯ ВО ВРЕМЯ ПРОИЗВОДСТВА РАБОТ, ИСХОДЯ ИЗ УДОБСТВА МОНТАЖА И ЭКСПЛУАТАЦИИ.
2. УСТАНОВКА ПРИБОРОВ УЧЕТА ВОДЫ В КОЛОДЦАХ НА СХЕМЕ ПОКАЗАНА УСЛОВНО. МЕСТА ПОДКЛЮЧЕНИЯ ПРИБОРОВ УЧЕТА ВОДЫ РЕШАЮТСЯ МЕСТНЫМИ ОРГАНАМИ.
3. СТАЛЬНЫЕ ФАСОННЫЕ ЧАСТИ ИЗГОТОВИТЬ ПО МЕСТУ ИЗ ТРУБ ПО ГОСТ 10704-91.
4. СОЕДИНЕНИЯ СТАЛЬНЫХ И ПОЛИЭТИЛЕНОВЫХ ТРУБ ВЫПОЛНЯТЬ НА МУФТАХ СТАЛЬ-ПОЛИЭТИЛЕН.
5. ПОДКЛЮЧЕНИЕ ЖИЛЫХ ДОМОВ ВЫПОЛНИТЬ ТРУБАМИ ДИАМЕТРОМ 25,32.
6. СПЕЦИФИКАЦИЮ СБОРНЫХ ЖЕЛЕЗОБЕТОННЫХ ЭЛЕМЕНТОВ СМ. ЛИСТ 24-27
7. ОБЪЕМЫ РАБОТ СМ. ВЕДОМОСТЬ ОБЪЕМОВ РАБОТ
8. ДАННЫЙ ЛИСТ ЧИТАТЬ С ЧЕТРЕЖАМИ ПС2 ЛИСТЫ 2-9

СОГЛАСОВАНО

ПОДП. И ДАТА. ВЗАМ. ИНВ. N°

ИНВ. N° ПОДЛ.

ИЗМ.	КОЛ.	ЛИСТ	N ДОК.	ПОДПИСЬ	ДАТА	21.033-ПС2
РАЗРАБОТАЛ		БИСЕНГАЛИЕВА			05.22	СТРОИТЕЛЬСТВО МАГИСТРАЛЬНЫХ СИСТЕМ ВОДОСНАБЖЕНИЯ С ПРОКЛАДКОЙ НОВОЙ ВЕТКИ НАСЕЛЕННЫМ ПУНКТАМ ТОЛЕН, САУЛЕ, КАРАКАМЫС КАРАТОБИНСКОГО РАЙОНА ЗКО
Н. КОНТР.		ИСКЕНДИРОВА			05.22	ПОСЕЛКОВАЯ ВОДОПРОВОДНАЯ СЕТЬ С.КАРАКАМЫС
ГИП		ШИДАЕВА			05.22	

СТАДИЯ	ЛИСТ	ЛИСТОВ
РП	23	

ОХЕМА ПОСЕЛКОВОЙ СЕТИ

ТОО "КРАЙВОДПРОЕКТ" г. УРАЛЬСК

СПЕЦИФИКАЦИЯ СБОРНЫХ ЖЕЛЕЗОБЕТОННЫХ ЭЛЕМЕНТОВ И БЕТОНА

N КОЛОДЦА ПО ПЛАНУ	МАРКА КОЛОДЦА ПО ГРУНТОВЫМ УСЛОВИЯМ	ДИАМЕТРЫ ТРУБОПРОВОДОВ ММ		N СХЕМЫ УЗЛА	ДИАМЕТР КОЛОДЦА к Д ММ	ПОЛНАЯ ГЛУБИНА КОЛОДЦА ПО ПРОФИЛЮ, Н ММ	ВЫСОТА РАБОЧЕЙ ЧАСТИ Н ММ	N СТРОИТЕЛЬНО-МОНТАЖНОЙ СХЕМЫ	ВЫСОТА ГОРЛОВИНЫ $H_г$ ММ	РАСХОД МАТЕРИАЛОВ																	
										ОБЪЕМ БЕТОНА В 7,5 НА УПОРЫ, $М^3$	ДНИЩЕ		РАБОЧАЯ ЧАСТЬ					ПЛИТА ПЕРЕКРЫТИЯ			ГОРЛОВИНА				КИРПИЧНАЯ КЛАДКА РЯДОВ	ТИП ЛЮКА	СКОБЫ, ШТ
											СБОРНЫЕ Ж/БЕТОННЫЕ ЭЛЕМЕНТЫ. СЕРИЯ 3.900.1-14																	
		Ду	dy								ПН15	ПН20	КС 20.9-С	КС 20.6-С	КС 15.9-С	КС 15.96-С	КС 15.6-С	1ПП 20-1	2ПП 15-1	1ПП 15-1	КС 7.9-С	КС 7.3-С	ПП 10-1	К 06			
1	2	3	4	5	6	7	8	9	10	11	12	13	14	15	16	17	18	19	20	21	22	23	24	25	26	27	28
1	В-1	160	160,110	–	2000	3050	2400	–	850	0,1	–	1	2	1	–	–	–	1	–	–	–	1	–	1	3	Л	10
ПГ2	В-1	110	–	–	1500	3040	2400	–	850	–	1	–	–	–	2	–	1	–	1	–	–	1	–	1	3	Л	–
3	В-1	110	–	–	1500	3050	2400	–	850	–	1	–	–	–	2	–	1	–	–	1	–	1	–	1	3	Л	10
ПГ4	В-1	110	110	–	1500	3050	2400	–	850	0,05	1	–	–	–	2	–	1	–	1	–	–	1	–	1	3	Л	–
5	В-1	110	–	–	1500	3050	2400	–	850	–	1	–	–	–	2	–	1	–	–	1	–	1	–	1	3	Л	10
ПГ6	В-1	110	–	–	1500	3050	2400	–	850	–	1	–	–	–	2	–	1	–	1	–	–	1	–	1	3	Л	–
7	В-1	110	–	–	1500	3040	2400	–	850	–	1	–	–	–	2	–	1	–	–	1	–	1	–	1	3	Л	10
ПГ8	В-1	160	110	–	1500	3050	2400	–	850	0,05	1	–	–	–	2	–	1	–	1	–	–	1	–	1	3	Л	–
9	В-1	110	–	–	1500	3050	2400	–	850	–	1	–	–	–	2	–	1	–	–	1	–	1	–	1	3	Л	10
ПГ9	В-1	110	110	–	1500	3050	2400	–	850	0,05	1	–	–	–	2	–	1	–	1	–	–	1	–	1	3	Л	–
10	В-1	110	–	–	1500	3050	2400	–	850	–	1	–	–	–	2	–	1	–	–	1	–	1	–	1	3	Л	10
ПГ11	В-1	110	–	–	1500	3050	2400	–	850	–	1	–	–	–	2	–	1	–	1	–	–	1	–	1	3	Л	–
12	В-1	110	110	–	1500	3050	2400	–	850	–	1	–	–	–	2	–	1	–	–	1	–	1	–	1	3	Л	10
13	В-1	110	–	–	1500	3050	2400	–	850	–	1	–	–	–	2	–	1	–	–	1	–	1	–	1	3	Л	10
ПГ14	В-1	160	110	–	1500	3040	2400	–	850	0,05	1	–	–	–	2	–	1	–	1	–	–	1	–	1	3	Л	–
15	В-1	110	–	–	1500	3050	2400	–	850	–	1	–	–	–	2	–	1	–	–	1	–	1	–	1	3	Л	10
ПГ15	В-1	110	–	–	1500	3050	2400	–	850	0,05	1	–	–	–	2	–	1	–	1	–	–	1	–	1	3	Л	–
16	В-1	110	–	–	1500	3050	2400	–	850	–	1	–	–	–	2	–	1	–	–	1	–	1	–	1	3	Л	10
17	В-1	110	–	–	1500	3050	2400	–	850	–	1	–	–	–	2	–	1	–	–	1	–	1	–	1	3	Л	10
ПГ18	В-1	110	–	–	1500	3050	2400	–	850	–	1	–	–	–	2	–	1	–	1	–	–	1	–	1	3	Л	–
19	В-1	110	–	–	1500	3050	2400	–	850	–	1	–	–	–	2	–	1	–	–	1	–	1	–	1	3	Л	10
20	В-1	110	–	–	1500	3050	2400	–	850	–	1	–	–	–	2	–	1	–	–	1	–	1	–	1	3	Л	10
21	В-1	110	–	–	1500	3050	2400	–	850	–	1	–	–	–	2	–	1	–	–	1	–	1	–	1	3	Л	10
ПГ22	В-1	160	110	–	1500	3050	2400	–	850	0,05	1	–	–	–	2	–	1	–	1	–	–	1	–	1	3	Л	–
ПГ23	В-1	160	–	–	1500	3050	2400	–	850	0,05	1	–	–	–	2	–	1	–	1	–	–	1	–	1	3	Л	–
24	В-1	160	75	–	1500	3050	2400	–	850	0,05	1	–	–	–	2	–	1	–	–	1	–	1	–	1	3	Л	10
ПГ25	В-1	75	–	–	1500	3050	2400	–	850	–	1	–	–	–	2	–	1	–	1	–	–	1	–	1	3	Л	–
26	В-1	75	–	–	1500	3050	2400	–	850	0,05	1	–	–	–	2	–	1	–	–	1	–	1	–	1	3	Л	10
27	В-1	160	160	–	1500	3090	2400	–	850	0,05	1	–	–	–	2	–	1	–	–	1	–	1	–	1	3	Л	10
28	В-1	160	–	–	1500	3050	2400	–	850	–	1	–	–	–	2	–	1	–	–	1	–	1	–	1	3	Л	10
29	В-1	160	–	–	1500	3040	2400	–	850	–	1	–	–	–	2	–	1	–	–	1	–	1	–	1	3	Л	10
30	В-1	160	–	–	1500	3050	2400	–	850	–	1	–	–	–	2	–	1	–	–	1	–	1	–	1	3	Л	10
31	В-1	160	–	–	1500	3050	2400	–	850	–	1	–	–	–	2	–	1	–	–	1	–	1	–	1	3	Л	10
32	В-1	160	–	–	1500	3050	2400	–	850	–	1	–	–	–	2	–	1	–	–	1	–	1	–	1	3	Л	10

СОГЛАСОВАНО

ВЗАМ. ИНВ. N°

ПОДП. И ДАТА

ИНВ. N° ПОДЛ.

ИЗМ.	КОЛ.	ЛИСТ	N°ДОК.	ПОДПИСЬ	ДАТА
РАЗРАБОТАЛ		БИСЕНГАЛИЕВА			05.22
Н. КОНТР.		ИСКЕНДИРОВА			05.22
ГИП		ШИДАЕВА			05.22

21.033-ПС2

СТРОИТЕЛЬСТВО МАГИСТРАЛЬНЫХ СИСТЕМ ВОДОСНАБЖЕНИЯ С ПРОКЛАДКОЙ НОВОЙ ВЕТКИ НАСЕЛЕННЫМ ПУНКТАМ ТОЛЕН, САУЛЕ, КАРАКАМЫС КАРАТОБИНСКОГО РАЙОНА ЗКО

ПОСЕЛКОВАЯ ВОДОПРОВОДНАЯ СЕТЬ С.КАРАКАМЫС

СТАДИЯ	ЛИСТ	ЛИСТОВ
РП	24	

СПЕЦИФИКАЦИЯ СБОРНЫХ ЖЕЛЕЗОБЕТОННЫХ ЭЛЕМЕНТОВ И БЕТОНА

URALVODPROEKT

ТОО "УРАЛВОДПРОЕКТ" Г. УРАЛЬСК

ФОРМАТ А3

СПЕЦИФИКАЦИЯ СБОРНЫХ ЖЕЛЕЗОБЕТОННЫХ ЭЛЕМЕНТОВ И БЕТОНА

N КОЛОДЦА ПО ПЛАНУ	МАРКА КОЛОДЦА ПО ГРУНТОВЫМ УСЛОВИЯМ	ДИАМЕТРЫ ТРУБОПРОВОДОВ ММ		N СХЕМЫ УЗЛА	ДИАМЕТР КОЛОДЦА к Д ММ	ПОЛНАЯ ГЛУБИНА КОЛОДЦА ПО ПРОФИЛЮ, Н ММ	ВЫСОТА РАБОЧЕЙ ЧАСТИ Н ММ	N СТРОИТЕЛЬНО-МОНТАЖНОЙ СХЕМЫ	ВЫСОТА ГОРЛОВИНЫ $H_г$ ММ	РАСХОД МАТЕРИАЛОВ																	
										ОБЪЕМ БЕТОНА В 7,5 НА УПОРЫ, $М^3$	ДНИЩЕ		РАБОЧАЯ ЧАСТЬ					ПЛИТА ПЕРЕКРЫТИЯ			ГОРЛОВИНА				КИРПИЧНАЯ КЛАДКА РЯДОВ	ТИП ЛЮКА	СКОБЫ, ШТ
											СБОРНЫЕ Ж/БЕТОННЫЕ ЭЛЕМЕНТЫ. СЕРИЯ 3.900.1-14																	
		Ду	dy								ПН15	ПН20	КС 20.9-С	КС 20.6-С	КС 15.9-С	КС 15.96-С	КС 15.6-С	1ПП 20-1	2ПП 15-1	1ПП 15-1	КС 7.9-С	КС 7.3-С	ПП 10-1	К 06			
1	2	3	4	5	6	7	8	9	10	11	12	13	14	15	16	17	18	19	20	21	22	23	24	25	26	27	28
33	В-1	160	110	–	1500	3050	2400	–	850	0,05	1	–	–	–	2	–	1	–	–	1	–	1	–	1	3	Л	10
34	В-1	160	–	–	1500	3060	2400	–	850	–	1	–	–	–	2	–	1	–	–	1	–	1	–	1	3	Л	10
ПГ35	В-1	160	50	–	1500	3050	2400	–	850	0,05	1	–	–	–	2	–	1	–	1	–	–	1	–	1	3	Л	–
36	В-1	50	–	–	1500	3050	2400	–	850	0,05	1	–	–	–	2	–	1	–	–	1	–	1	–	1	3	Л	10
ПГ37	В-1	160	50	–	1500	3050	2400	–	850	0,05	1	–	–	–	2	–	1	–	1	–	–	1	–	1	3	Л	–
38	В-1	160	–	–	1500	3050	2400	–	850	–	1	–	–	–	2	–	1	–	–	1	–	1	–	1	3	Л	10
ПГ39	В-1	160	–	–	1500	3050	2400	–	850	–	1	–	–	–	2	–	1	–	1	–	–	1	–	1	3	Л	–
40	В-1	160	–	–	1500	3030	2400	–	850	–	1	–	–	–	2	–	1	–	–	1	–	1	–	1	3	Л	10
41	В-1	160,110	160,110	–	1500	3050	2400	–	850	–	1	–	–	–	2	–	1	–	–	1	–	1	–	1	3	Л	10
42	В-1	110	–	–	1500	3050	2400	–	850	–	1	–	–	–	2	–	1	–	–	1	–	1	–	1	3	Л	10
ПГ43	В-1	110	–	–	1500	3030	2400	–	850	–	1	–	–	–	2	–	1	–	1	–	–	1	–	1	3	Л	–
44	В-1	110	–	–	1500	3050	2400	–	850	–	1	–	–	–	2	–	1	–	–	1	–	1	–	1	3	Л	10
45	В-1	110	–	–	2000	3090	2400	–	850	0,1	–	1	2	1	–	–	–	1	–	–	–	1	–	1	3	Л	10
ПГ46	В-1	110	–	–	1500	3050	2400	–	850	–	1	–	–	–	2	–	1	–	1	–	–	1	–	1	3	Л	–
47	В-1	110	–	–	1500	3050	2400	–	850	–	1	–	–	–	2	–	1	–	–	1	–	1	–	1	3	Л	10
ПГ48	В-1	110	–	–	1500	3050	2400	–	850	–	1	–	–	–	2	–	1	–	1	–	–	1	–	1	3	Л	–
49	В-1	110	–	–	1500	3050	2400	–	850	–	1	–	–	–	2	–	1	–	–	1	–	1	–	1	3	Л	10
50	В-1	110	–	–	1500	3000	2400	–	850	–	1	–	–	–	2	–	1	–	–	1	–	1	–	1	3	Л	10
ПГ51	В-1	110	–	–	1500	3050	2400	–	850	–	1	–	–	–	2	–	1	–	1	–	–	1	–	1	3	Л	–
52	В-1	110	–	–	1500	3090	2400	–	850	–	1	–	–	–	2	–	1	–	–	1	–	1	–	1	3	Л	10
ПГ53	В-1	110	–	–	1500	3050	2400	–	850	–	1	–	–	–	2	–	1	–	1	–	–	1	–	1	3	Л	–
54	В-1	110	110	–	1500	3080	2400	–	850	0,05	1	–	–	–	2	–	1	–	–	1	–	1	–	1	3	Л	10
ПГ55	В-1	110	–	–	1500	3070	2400	–	850	–	1	–	–	–	2	–	1	–	1	–	–	1	–	1	3	Л	–
56	В-1	110	–	–	1500	3050	2400	–	850	0,05	1	–	–	–	2	–	1	–	–	1	–	1	–	1	3	Л	10
57	В-1	110	75	–	1500	3050	2400	–	850	0,05	1	–	–	–	2	–	1	–	–	1	–	1	–	1	3	Л	10
ПГ58	В-1	110	–	–	1500	3050	2400	–	850	–	1	–	–	–	2	–	1	–	1	–	–	1	–	1	3	Л	–
ПГ59	В-1	110	–	–	1500	3050	2400	–	850	–	1	–	–	–	2	–	1	–	1	–	–	1	–	1	3	Л	–
ПГ60	В-1	110	–	–	1500	3050	2400	–	850	–	1	–	–	–	2	–	1	–	1	–	–	1	–	1	3	Л	–
61	В-1	110	–	–	1500	3050	2400	–	850	–	1	–	–	–	2	–	1	–	–	1	–	1	–	1	3	Л	10
ПГ62	В-1	110	–	–	1500	3050	2400	–	850	–	1	–	–	–	2	–	1	–	1	–	–	1	–	1	3	Л	–
63	В-1	110	–	–	1500	3050	2400	–	850	–	1	–	–	–	2	–	1	–	–	1	–	1	–	1	3	Л	10
64	В-1	110	75	–	1500	3050	2400	–	850	–	1	–	–	–	2	–	1	–	–	1	–	1	–	1	3	Л	10
65	В-1	160	160,110	–	1500	3050	2400	–	850	0,05	1	–	–	–	2	–	1	–	–	1	–	1	–	1	3	Л	10
ПГ66	В-1	160	–	–	1500	3050	2400	–	850	–	1	–	–	–	2	–	1	–	1	–	–	1	–	1	3	Л	–
67	В-1	50	–	–	1500	3050	2400	–	850	0,05	1	–	–	–	2	–	1	–	–	1	–	1	–	1	3	Л	10

СОГЛАСОВАНО

ВЗАМ. ИНВ. N°

ПОДП. И ДАТА

ИНВ. N° ПОДЛ.

ИЗМ.	КОЛ.	ЛИСТ	N°ДОК.	ПОДПИСЬ	ДАТА
РАЗРАБОТАЛ		БИСЕНГАЛИЕВА			05.22
Н. КОНТР.		ИСКЕНДИРОВА			05.22
ГИП		ШИДАЕВА			05.22

21.033-ПС2

СТРОИТЕЛЬСТВО МАГИСТРАЛЬНЫХ СИСТЕМ ВОДОСНАБЖЕНИЯ С ПРОКЛАДКОЙ НОВОЙ ВЕТКИ НАСЕЛЕННЫМ ПУНКТАМ ТОЛЕН, САУЛЕ, КАРАКАМЫС КАРАТОБИНСКОГО РАЙОНА ЗКО

ПОСЕЛКОВАЯ ВОДОПРОВОДНАЯ СЕТЬ С.КАРАКАМЫС

СТАДИЯ	ЛИСТ	ЛИСТОВ
РП	25	

СПЕЦИФИКАЦИЯ СБОРНЫХ ЖЕЛЕЗОБЕТОННЫХ ЭЛЕМЕНТОВ И БЕТОНА

URALVODPROEKT

ТОО "УРАЛВОДПРОЕКТ" Г. УРАЛЬСК

ФОРМАТ А3

СПЕЦИФИКАЦИЯ СБОРНЫХ ЖЕЛЕЗОБЕТОННЫХ ЭЛЕМЕНТОВ И БЕТОНА

N КОЛОДЦА ПО ПЛАНУ	МАРКА КОЛОДЦА ПО ГРУНТОВЫМ УСЛОВИЯМ	ДИАМЕТРЫ ТРУБОПРОВОДОВ ММ		N СХЕМЫ УЗЛА	ДИАМЕТР КОЛОДЦА к Д ММ	ПОЛНАЯ ГЛУБИНА КОЛОДЦА ПО ПРОФИЛЮ, Н ММ	ВЫСОТА РАБОЧЕЙ ЧАСТИ Н ММ	N СТРОИТЕЛЬНО-МОНТАЖНОЙ СХЕМЫ	ВЫСОТА ГОРЛОВИНЫ $H_г$ ММ	РАСХОД МАТЕРИАЛОВ																	
										ОБЪЕМ БЕТОНА В 7,5 НА УПОРЫ, $М^3$	ДНИЩЕ		РАБОЧАЯ ЧАСТЬ					ПЛИТА ПЕРЕКРЫТИЯ			ГОРЛОВИНА				КИРПИЧНАЯ КЛАДКА РЯДОВ	ТИП ЛЮКА	СКОБЫ, ШТ
											СБОРНЫЕ Ж/БЕТОННЫЕ ЭЛЕМЕНТЫ. СЕРИЯ 3.900.1-14																
		Ду	dy								ПН15	ПН20	КС 20.9-С	КС 20.6-С	КС 15.9-С	КС 15.96-С	КС 15.6-С	1ПП 20-1	2ПП 15-1	1ПП 15-1	КС 7.9-С	КС 7.3-С	ПП 10-1	К 06			
1	2	3	4	5	6	7	8	9	10	11	12	13	14	15	16	17	18	19	20	21	22	23	24	25	26	27	28
68	В-1	160	50	–	1500	3050	2400	–	850	0,05	1	–	–	–	2	–	1	–	–	1	–	1	–	1	3	Л	10
69	В-1	50	–	–	1500	3050	2400	–	850	0,05	1	–	–	–	2	–	1	–	–	1	–	1	–	1	3	Л	10
70	В-1	160	50	–	1500	3050	2400	–	850	0,05	1	–	–	–	2	–	1	–	–	1	–	1	–	1	3	Л	10
71	В-1	50	–	–	1500	3050	2400	–	850	0,05	1	–	–	–	2	–	1	–	–	1	–	1	–	1	3	Л	10
ПГ72	В-1	160	–	–	1500	3050	2400	–	850	–	1	–	–	–	2	–	1	–	1	–	–	1	–	1	3	Л	–
73	В-1	160	50	–	1500	3080	2400	–	850	0,05	1	–	–	–	2	–	1	–	–	1	–	1	–	1	3	Л	10
74	В-1	50	–	–	1500	3050	2400	–	850	0,05	1	–	–	–	2	–	1	–	–	1	–	1	–	1	3	Л	10
75	В-1	160	50	–	1500	3090	2400	–	850	0,05	1	–	–	–	2	–	1	–	–	1	–	1	–	1	3	Л	10
76	В-1	50	–	–	1500	3050	2400	–	850	0,05	1	–	–	–	2	–	1	–	–	1	–	1	–	1	3	Л	10
77	В-1	160	–	–	1500	3050	2400	–	850	–	1	–	–	–	2	–	1	–	–	1	–	1	–	1	3	Л	10
ПГ78	В-1	160	110	–	1500	3050	2400	–	850	–	1	–	–	–	2	–	1	–	1	–	–	1	–	1	3	Л	–
79	В-1	50	–	–	1500	3050	2400	–	850	0,05	1	–	–	–	2	–	1	–	–	1	–	1	–	1	3	Л	10
ПГ80	В-1	160	75	–	1500	3050	2400	–	850	0,05	1	–	–	–	2	–	1	–	1	–	–	1	–	1	3	Л	–
81	В-1	50	–	–	1500	3050	2400	–	850	0,05	1	–	–	–	2	–	1	–	–	1	–	1	–	1	3	Л	10
82	В-1	160	50	–	1500	3030	2400	–	850	0,05	1	–	–	–	2	–	1	–	–	1	–	1	–	1	3	Л	10
83	В-1	50	–	–	1500	3050	2400	–	850	0,05	1	–	–	–	2	–	1	–	–	1	–	1	–	1	3	Л	10
84	В-1	160	50	–	1500	3050	2400	–	850	0,05	1	–	–	–	2	–	1	–	–	1	–	1	–	1	3	Л	10
ПГ85	В-1	160	50	–	1500	3050	2400	–	850	0,05	1	–	–	–	2	–	1	–	1	–	–	1	–	1	3	Л	–
86	В-1	50	–	–	1500	3050	2400	–	850	0,05	1	–	–	–	2	–	1	–	–	1	–	1	–	1	3	Л	10
87	В-1	160	50	–	1500	3050	2400	–	850	0,05	1	–	–	–	2	–	1	–	–	1	–	1	–	1	3	Л	10
88	В-1	50	–	–	1500	3050	2400	–	850	0,05	1	–	–	–	2	–	1	–	–	1	–	1	–	1	3	Л	10
ПГ89	В-1	160	–	–	1500	3050	2400	–	850	–	1	–	–	–	2	–	1	–	1	–	–	1	–	1	3	Л	–
90	В-1	160	50	–	1500	3050	2400	–	850	0,05	1	–	–	–	2	–	1	–	–	1	–	1	–	1	3	Л	10
91	В-1	50	–	–	1500	3050	2400	–	850	0,05	1	–	–	–	2	–	1	–	–	1	–	1	–	1	3	Л	10
92	В-1	160	50	–	1500	3050	2400	–	850	0,05	1	–	–	–	2	–	1	–	–	1	–	1	–	1	3	Л	10
93	В-1	160	–	–	1500	3050	2400	–	850	0,05	1	–	–	–	2	–	1	–	–	1	–	1	–	1	3	Л	10
ПГ94	В-1	160	–	–	1500	3050	2400	–	850	–	1	–	–	–	2	–	1	–	1	–	–	1	–	1	3	Л	–
95	В-1	160	160,110	–	2000	3050	2400	–	850	0,1	–	1	2	1	–	–	–	1	–	–	–	1	–	1	3	Л	10
96	В-1	110	–	–	1500	3050	2400	–	850	–	1	–	–	–	2	–	1	–	–	1	–	1	–	1	3	Л	10
97	В-1	110	–	–	1500	3050	2400	–	850	–	1	–	–	–	2	–	1	–	–	1	–	1	–	1	3	Л	10
ПГ98	В-1	110	–	–	1500	3050	2400	–	850	–	1	–	–	–	2	–	1	–	1	–	–	1	–	1	3	Л	–
99	В-1	110	–	–	1500	3050	2400	–	850	–	1	–	–	–	2	–	1	–	–	1	–	1	–	1	3	Л	10
100	В-1	110	–	–	1500	3050	2400	–	850	–	1	–	–	–	2	–	1	–	–	1	–	1	–	1	3	Л	10
ПГ101	В-1	110	–	–	1500	3050	2400	–	850	–	1	–	–	–	2	–	1	–	1	–	–	1	–	1	3	Л	–
102	В-1	110	–	–	1500	3050	2400	–	850	–	1	–	–	–	2	–	1	–	–	1	–	1	–	1	3	Л	10

СОГЛАСОВАНО

ВЗАМ. ИНВ. N°

ПОДП. И ДАТА

ИНВ. N° ПОДЛ.

ИЗМ.	КОЛ.	ЛИСТ	N°ДОК.	ПОДПИСЬ	ДАТА
РАЗРАБОТАЛ		БИСЕНГАЛИЕВА			05.22
Н. КОНТР.		ИСКЕНДИРОВА			05.22
ГИП		ШИДАЕВА			05.22

21.033-ПС2

СТРОИТЕЛЬСТВО МАГИСТРАЛЬНЫХ СИСТЕМ ВОДОСНАБЖЕНИЯ С ПРОКЛАДКОЙ НОВОЙ ВЕТКИ НАСЕЛЕННЫМ ПУНКТАМ ТОЛЕН, САУЛЕ, КАРАКАМЫС КАРАТОБИНСКОГО РАЙОНА ЗКО

ПОСЕЛКОВАЯ ВОДОПРОВОДНАЯ СЕТЬ С.КАРАКАМЫС

СТАДИЯ	ЛИСТ	ЛИСТОВ
РП	26	

СПЕЦИФИКАЦИЯ СБОРНЫХ ЖЕЛЕЗОБЕТОННЫХ ЭЛЕМЕНТОВ И БЕТОНА

URALVODPROEKT

ТОО "УРАЛВОДПРОЕКТ" Г. УРАЛЬСК

ФОРМАТ А3

СПЕЦИФИКАЦИЯ СБОРНЫХ ЖЕЛЕЗОБЕТОННЫХ ЭЛЕМЕНТОВ И БЕТОНА

N КОЛОДЦА ПО ПЛАНУ	МАРКА КОЛОДЦА ПО ГРУНТОВЫМ УСЛОВИЯМ	ДИАМЕТРЫ ТРУБОПРОВОДОВ ММ		N СХЕМЫ УЗЛА	ДИАМЕТР КОЛОДЦА к Д ММ	ПОЛНАЯ ГЛУБИНА КОЛОДЦА ПО ПРОФИЛЮ, Н ММ	ВЫСОТА РАБОЧЕЙ ЧАСТИ Н ММ	N СТРОИТЕЛЬНО-МОНТАЖНОЙ СХЕМЫ	ВЫСОТА ГОРЛОВИНЫ $H_г$ ММ	РАСХОД МАТЕРИАЛОВ																	
										ОБЪЕМ БЕТОНА В 7,5 НА УПОРЫ, $М^3$	ДНИЩЕ		РАБОЧАЯ ЧАСТЬ					ПЛИТА ПЕРЕКРЫТИЯ			ГОРЛОВИНА				КИРПИЧНАЯ КЛАДКА РЯДОВ	ТИП ЛЮКА	СКОБЫ, ШТ
											СБОРНЫЕ Ж/БЕТОННЫЕ ЭЛЕМЕНТЫ. СЕРИЯ 3.900.1-14																
		Ду	dy								ПН15	ПН20	КС 20.9-С	КС 20.6-С	КС 15.9-С	КС 15.96-С	КС 15.6-С	1ПП 20-1	2ПП 15-1	1ПП 15-1	КС 7.9-С	КС 7.3-С	ПП 10-1	К 06			
1	2	3	4	5	6	7	8	9	10	11	12	13	14	15	16	17	18	19	20	21	22	23	24	25	26	27	28
103	В-1	110	–	–	1500	3040	2400	–	850	–	1	–	–	–	2	–	1	–	–	1	–	1	–	1	3	Л	10
104	В-1	110	–	–	1500	3050	2400	–	850	–	1	–	–	–	2	–	1	–	–	1	–	1	–	1	3	Л	10
ПГ105	В-1	110	–	–	2000	3050	2400	–	850	0,1	–	1	2	1	–	–	–	1	–	–	–	1	–	1	3	Л	–
106	В-1	110	–	–	1500	3050	2400	–	850	–	1	–	–	–	2	–	1	–	–	1	–	1	–	1	3	Л	10
ПГ107	В-1	110	–	–	1500	3050	2400	–	850	–	1	–	–	–	2	–	1	–	1	–	–	1	–	1	3	Л	–
108	В-1	110	–	–	1500	3050	2400	–	850	–	1	–	–	–	2	–	1	–	–	1	–	1	–	1	3	Л	10
109	В-1	110	–	–	1500	3050	2400	–	850	–	1	–	–	–	2	–	1	–	–	1	–	1	–	1	3	Л	10
ПГ110	В-1	110	–	–	1500	3050	2400	–	850	–	1	–	–	–	2	–	1	–	1	–	–	1	–	1	3	Л	–
111	В-1	110	–	–	1500	3050	2400	–	850	–	1	–	–	–	2	–	1	–	–	1	–	1	–	1	3	Л	10
ПГ112	В-1	110	–	–	1500	3050	2400	–	850	–	1	–	–	–	2	–	1	–	1	–	–	1	–	1	3	Л	–
ПГ113	В-1	75	–	–	1500	3050	2400	–	850	0,05	1	–	–	–	2	–	1	–	1	–	–	1	–	1	3	Л	–
114	В-1	50	–	–	1500	3050	2400	–	850	0,05	1	–	–	–	2	–	1	–	–	1	–	1	–	1	3	Л	10
ПГ115	В-1	110	–	–	1500	3050	2400	–	850	–	1	–	–	–	2	–	1	–	1	–	–	1	–	1	3	Л	–
ВСЕГО:										3,40	113	4	8	4	226	–	113	4	39	74	–	117	–	117	351	117	770

ПРИМЕЧАНИЯ

1 ЛЮКИ ПРЕДУСМОТРЕНЫ С ШАРНИРОМ И ЗАМКОМ

2 ДЛЯ СПУСКА В КОЛОДЕЦ В СТЕНОВЫХ КОЛЬЦАХ ПРЕДУСМОТРЕНЫ ХОДОВЫЕ СКОБЫ, ОНИ МОГУТ УСТАНАВЛИВАТЬСЯ ДО БЕТОНИРОВАНИЯ КОЛЕЦ ИЛИ ПОСЛЕ ИХ РАСПАЛУБКИ С ЗАДЕЛКОЙ ЦЕМЕНТНЫМ

3 ДЛЯ СПУСКА В КОЛОДЕЦ ОБОРУДОВАННЫХ ПОЖАРНЫМИ ГИДРАНТАМИ ПРЕДУСМОТРЕНЫ ЛЕСТНИЦЫ (40ШТ) СМ. ПРИЛАГАЕМЫЕ ДОКУМЕНТЫ

4 РАЗРЕЗ КОЛОДЦА И УЗЛЫ ПЕРЕСЕЧЕНИЯ ТРУБ ЧЕРЕЗ СТЕНЫ КОЛОДЦА СМ. ПРИЛАГАЕМЫЕ ДОКУМЕНТЫ

СОГЛАСОВАНО

ВЗАМ. ИНВ. N°

ПОДП. И ДАТА

ИНВ. N° ПОДЛ.

ИЗМ.	КОЛ.	ЛИСТ	N°ДОК.	ПОДПИСЬ	ДАТА
РАЗРАБОТАЛ		БИСЕНГАЛИЕВА			05.22
Н. КОНТР.		ИСКЕНДИРОВА			05.22
ГИП		ШИДАЕВА			05.22

21.033-ПС2

СТРОИТЕЛЬСТВО МАГИСТРАЛЬНЫХ СИСТЕМ ВОДОСНАБЖЕНИЯ С ПРОКЛАДКОЙ НОВОЙ ВЕТКИ НАСЕЛЕННЫМ ПУНКТАМ ТОЛЕН, САУЛЕ, КАРАКАМЫС КАРАТОБИНСКОГО РАЙОНА ЗКО

ПОСЕЛКОВАЯ ВОДОПРОВОДНАЯ СЕТЬ С.КАРАКАМЫС

СТАДИЯ	ЛИСТ	ЛИСТОВ
РП	27	

СПЕЦИФИКАЦИЯ СБОРНЫХ ЖЕЛЕЗОБЕТОННЫХ ЭЛЕМЕНТОВ И БЕТОНА

URALVODPROEKT

ТОО "УРАЛВОДПРОЕКТ" Г. УРАЛЬСК

ФОРМАТ А3

ПОЗИЦИЯ	НАИМЕНОВАНИЕ И ТЕХНИЧЕСКАЯ ХАРАКТЕРИСТИКА	ТИП,МАРКА, ОБОЗНАЧЕНИЕ ДОКУМЕНТА, ОПРОСНОГО ЛИСТА	КОД ПРОДУКЦИИ	ПОСТАВЩИК	ЕДИНИЦА ИЗМЕРЕНИЯ	КОЛИ-ЧЕСТВО	МАССА ЕДИНИЦЫ КГ	ПРИМЕЧАНИЕ
	2	3	4	5	6	7	8	9
1	ЗАДВИЖКА С ОБРЕЗИНЕННЫМ КЛИНОМ DN 150, PN 10 УПРАВЛЕНИЕ ШТУРВАЛ	ЕРДМ ГОСТ 5762-2002			ШТ	10	36,2	
2	ЗАДВИЖКА С ОБРЕЗИНЕННЫМ КЛИНОМ DN 100, PN 10 УПРАВЛЕНИЕ ШТУРВАЛ	ЕРДМ ГОСТ 5762-2002			ШТ	15	18,6	
3	ЗАДВИЖКА С ОБРЕЗИНЕННЫМ КЛИНОМ DN 65, PN 10 УПРАВЛЕНИЕ ШТУРВАЛ	ЕРДМ ГОСТ 5762-2002			ШТ	3	11,8	
4	ЗАДВИЖКА С ОБРЕЗИНЕННЫМ КЛИНОМ DN 50, PN 10 УПРАВЛЕНИЕ ШТУРВАЛ	ЕРДМ ГОСТ 5762-2002			ШТ	5	9,0	
5	КЛАПАН ЗАПОРНЫЙ МУФТОВЫЙ Д 32, Ру 16	15ч 8п2			ШТ	8	2,7	
6	КЛАПАН ЗАПОРНЫЙ МУФТОВЫЙ Д 25, Ру 16	15ч 8п2			ШТ	232	1,75	
7	СЧЕТЧИК ХОЛОДНОЙ ВОДЫ ВСКМ Д 15				ШТ	240		
8	СЧЕТЧИК ХОЛОДНОЙ ВОДЫ ВСКМ Д 25				ШТ	2		
9	КРЕСТ ФЛАНЦЕВЫЙ С ПОЖАРНОЙ ПОДСТАВКОЙ ППТФ 150х100	ГОСТ 5525-88			ШТ	1	75	
10	ТРОЙНИК ФЛАНЦЕВЫЙ С ПОЖАРНОЙ ПОДСТАВКОЙ ППТФ 150х150	ГОСТ 5525-88			ШТ	2	62	
11	ТРОЙНИК ФЛАНЦЕВЫЙ С ПОЖАРНОЙ ПОДСТАВКОЙ ППТФ 150х100	ГОСТ 5525-88			ШТ	11	57	
12	ТРОЙНИК ФЛАНЦЕВЫЙ С ПОЖАРНОЙ ПОДСТАВКОЙ ППТФ 100х100	ГОСТ 5525-88			ШТ	26	42	
13	КРЕСТ СВАРНОЙ Д 159Х4,5-108Х4,0	ГОСТ 10704-91			ШТ	1	8,22	ИЗГОТОВИТЬ ПО МЕСТУ
14	ТРОЙНИК СВАРНОЙ ПРОХОДНОЙ Д159Х4,5	ГОСТ 10704-91			ШТ	4	7,72	ИЗГОТОВИТЬ ПО МЕСТУ
15	ТРОЙНИК СВАРНОЙ ПРОХОДНОЙ Д108Х4,0	ГОСТ 10704-91			ШТ	1	4,62	ИЗГОТОВИТЬ ПО МЕСТУ
16	ТРОЙНИК СВАРНОЙ ПЕРЕХОДНЫЙ Д159Х4,5-108Х4,0	ГОСТ 10704-91			ШТ	1	6,68	ИЗГОТОВИТЬ ПО МЕСТУ
17	ТРОЙНИК СВАРНОЙ ПЕРЕХОДНЫЙ Д159Х4,5-76Х4,0	ГОСТ 10704-91			ШТ	1	6,21	ИЗГОТОВИТЬ ПО МЕСТУ
18	ТРОЙНИК СВАРНОЙ ПЕРЕХОДНЫЙ Д159Х4,5-57Х3,5	ГОСТ 10704-91			ШТ	8	5,84	ИЗГОТОВИТЬ ПО МЕСТУ
19	ТРОЙНИК СВАРНОЙ ПЕРЕХОДНЫЙ Д108Х4,0-76Х4,0	ГОСТ 10704-91			ШТ	1	4,14	ИЗГОТОВИТЬ ПО МЕСТУ
20	ТРОЙНИК СВАРНОЙ ПЕРЕХОДНЫЙ Д108Х4,0-57Х3,5	ГОСТ 10704-91			ШТ	1	3,77	ИЗГОТОВИТЬ ПО МЕСТУ
21	ПАТРУБОК Д 159Х4,5 L=0,6М	ГОСТ 10704-91			ШТ	26	10,29	ИЗГОТОВИТЬ ПО МЕСТУ
22	ПАТРУБОК Д 108Х4,0 L=0,6М	ГОСТ 10704-91			ШТ	54	6,16	ИЗГОТОВИТЬ ПО МЕСТУ
23	ПАТРУБОК Д 76Х4,0 L=0,6М	ГОСТ 10704-91			ШТ	1	4,26	ИЗГОТОВИТЬ ПО МЕСТУ
24	ПАТРУБОК Д 57Х3.5 L=0,6М	ГОСТ 10704-91			ШТ	11	2,77	ИЗГОТОВИТЬ ПО МЕСТУ

СОГЛАСОВАНО

ВЗАМ. ИНВ. №

ПОДП. И ДАТА

ИНВ. № ПОДП.

1 СПЕЦИФИКАЦИЯ ОБОРУДОВАНИЯ, ИЗДЕЛИЙ И МАТЕРИАЛОВ ЯВЛЯЕТСЯ ПРИЛОЖЕНИЕМ К ОСНОВНОМУ КОМПЛЕКТУ ЧЕРТЕЖЕЙ МАРКИ ПС2

ИЗМ.	КОЛ.	ЛИСТ	N°ДОК.	ПОДПИСЬ	ДАТА
РАЗРАБОТАЛ		БИСЕНГАЛИЕВА			05.22
Н. КОНТР.		ИСКЕНДИРОВА			05.22
ГИП		ШИДАЕВА			05.22

21.033-ПС2.СО

СТРОИТЕЛЬСТВО МАГИСТРАЛЬНЫХ СИСТЕМ ВОДОСНАБЖЕНИЯ С ПРОКЛАДКОЙ НОВОЙ ВЕТКИ НАСЕЛЕННЫМ ПУНКТАМ ТОЛЕН, САУЛЕ, КАРАКАМЫС КАРАТОБИНСКОГО РАЙОНА ЗКО

ПОСЕЛКОВАЯ ВОДОПРОВОДНАЯ СЕТЬ С.КАРАКАМЫС

СТАДИЯ	ЛИСТ	ЛИСТОВ
РП	1	3

СПЕЦИФИКАЦИЯ ОБОРУДОВАНИЯ, ИЗДЕЛИЙ И МАТЕРИАЛОВ МАРКИ ПС2

URALVODPROEKT

ТОО "УРАЛВОДПРОЕКТ" Г. УРАЛЬСК

ФОРМАТ А3

ПОЗИЦИЯ	НАИМЕНОВАНИЕ И ТЕХНИЧЕСКАЯ ХАРАКТЕРИСТИКА	ТИП,МАРКА, ОБОЗНАЧЕНИЕ ДОКУМЕНТА, ОПРОСНОГО ЛИСТА	КОД ПРОДУКЦИИ	ПОСТАВЩИК	ЕДИНИЦА ИЗМЕРЕНИЯ	КОЛИ- ЧЕСТВО	МАССА ЕДИНИЦЫ КГ	ПРИМЕЧАНИЕ
1	2	3	4	5	6	7	8	9
25	ПАТРУБОК Д 32Х3,0 L=0,3М	ГОСТ 10704-91			ШТ	8	0,65	ИЗГОТОВИТЬ ПО МЕСТУ
26	ПАТРУБОК Д 25Х2,5 L=0,3М	ГОСТ 10704-91			ШТ	232	0,42	ИЗГОТОВИТЬ ПО МЕСТУ
27	ПЕРЕХОД Д 159Х4,5-108Х4,0	ГОСТ 10704-91			ШТ	5	2,7	ИЗГОТОВИТЬ ПО МЕСТУ
28	ПЕРЕХОД Д 159Х4,5-57Х3,5	ГОСТ 10704-91			ШТ	1	2,2	ИЗГОТОВИТЬ ПО МЕСТУ
29	ПЕРЕХОД Д 108Х4,0-76Х4,0	ГОСТ 10704-91			ШТ	1	1,7	ИЗГОТОВИТЬ ПО МЕСТУ
30	ПЕРЕХОД Д 108Х4,0-57Х3,5	ГОСТ 10704-91			ШТ	4	1,5	ИЗГОТОВИТЬ ПО МЕСТУ
31	ЗАГЛУШКА Д 65Х3,5	ГОСТ 19903-74*			ШТ	14	0,12	
32	ЗАГЛУШКА Д 100Х5,0	ГОСТ 19903-74*			ШТ	1	0,3	
33	ЗАГЛУШКА Д 120Х4,0	ГОСТ 19903-74*			ШТ	3	0,45	
34	ЗАГЛУШКА Д 210Х4,5	ГОСТ 19903-74*			ШТ	25	1,56	
35	ФЛАНЕЦ 1-150-10 СТ.25	ГОСТ 12820-80			ШТ	85	6,24	
36	ФЛАНЕЦ 1-100-10 СТ.25	ГОСТ 12820-80			ШТ	138	3,96	
37	ФЛАНЕЦ 1-65-10 СТ.25	ГОСТ 12820-80			ШТ	8	2,8	
38	ФЛАНЕЦ 1-50-10 СТ.25	ГОСТ 12820-80			ШТ	27	2,06	
39	СВОБОДНЫЙ ФЛАНЕЦ 1-150-10 СТ.25	ГОСТ 12822-80			ШТ	80	7,50	
40	СВОБОДНЫЙ ФЛАНЕЦ 1-100-10 СТ.25	ГОСТ 12822-80			ШТ	136	4,55	
41	СВОБОДНЫЙ ФЛАНЕЦ 1-65-10 СТ.25	ГОСТ 12822-80			ШТ	8	3,01	
42	СВОБОДНЫЙ ФЛАНЕЦ 1-50-10 СТ.25	ГОСТ 12822-80			ШТ	26	2,27	
43	ВТУЛКА ПОД ФЛАНЕЦ ПЭ100 SDR17 D160	ГОСТ 18599-2001			ШТ	80		
44	ВТУЛКА ПОД ФЛАНЕЦ ПЭ100 SDR17 D110	ГОСТ 18599-2001			ШТ	136		
45	ВТУЛКА ПОД ФЛАНЕЦ ПЭ100 SDR17 D75	ГОСТ 18599-2001			ШТ	8		
46	ВТУЛКА ПОД ФЛАНЕЦ ПЭ100 SDR17 D50	ГОСТ 18599-2001			ШТ	26		
47	ТРОЙНИК ПОЛИЭТИЛЕНОВЫЙ ПЭ100 SDR17 D160-50	ГОСТ 18599-2001			ШТ	4		
48	ОТВОД ПОЛИЭТИЛЕНОВЫЙ ПЭ100 90° SDR17 D160	ГОСТ 18599-2001			ШТ	2		
49	ОТВОД ПОЛИЭТИЛЕНОВЫЙ ПЭ100 90° SDR17 D110	ГОСТ 18599-2001			ШТ	5		
50	ОТВОД ПОЛИЭТИЛЕНОВЫЙ ПЭ100 90° SDR17 D50	ГОСТ 18599-2001			ШТ	1		

СОГЛАСОВАНО

ВЗАМ. ИНВ. №

ПОДП. И ДАТА

ИНВ. № ПОДЛ.

ПОЗИЦИЯ	НАИМЕНОВАНИЕ И ТЕХНИЧЕСКАЯ ХАРАКТЕРИСТИКА	ТИП,МАРКА, ОБОЗНАЧЕНИЕ ДОКУМЕНТА, ОПРОСНОГО ЛИСТА	КОД ПРОДУКЦИИ	ПОСТАВЩИК	ЕДИНИЦА ИЗМЕРЕНИЯ	КОЛИ-ЧЕСТВО	МАССА ЕДИНИЦЫ КГ	ПРИМЕЧАНИЕ
1	2	3	4	5	6	7	8	9
51	ОТВОД ПОЛИЭТИЛЕНОВЫЙ ПЭ100 15° SDR17 D110	ГОСТ 18599-2001			ШТ	1		
52	ПЕРЕХОД ПОЛИЭТИЛЕНОВЫЙ ПЭ100 SDR11 D110X75	ГОСТ 18599-2001			ШТ	4		
53	ПЕРЕХОД ПОЛИЭТИЛЕН-СТАЛЬ D25	ГОСТ 18599-2001			ШТ	232		
54	ПЕРЕХОД ПОЛИЭТИЛЕН-СТАЛЬ D32	ГОСТ 18599-2001			ШТ	8		
55	ТРУБА ПОЛИЭТИЛЕНОВАЯ ПЭ100 SDR26-160X6,2	ГОСТ 18599-2001			М	3540		
56	ТРУБА ПОЛИЭТИЛЕНОВАЯ ПЭ100 SDR26-110X4,2	ГОСТ 18599-2001			М	6735		
57	ТРУБА ПОЛИЭТИЛЕНОВАЯ ПЭ100 SDR26-75X2,9	ГОСТ 18599-2001			М	285		
58	ТРУБА ПОЛИЭТИЛЕНОВАЯ ПЭ100 SDR26-50X2,4	ГОСТ 18599-2001			М	1115		
59	ТРУБА ПОЛИЭТИЛЕНОВАЯ ПЭ100 SDR21-32X2,0	ГОСТ 18599-2001			М	480		
60	ТРУБА ПОЛИЭТИЛЕНОВАЯ ПЭ100 SDR17-25X2,3	ГОСТ 18599-2001			М	7300		
61	ОПОЗНОВАТЕЛЬНЫЙ ЗНАК ПОЖАРНОГО ГИДРАНТА	СТ РК ГОСТ Р12.4.026-2002			ШТ	40		
62	ПОЖАРНЫЙ ГИДРАНТ Н=2,25 м	ГОСТ 8220-85			ШТ	40	139,6	
63	СИГНАЛЬНАЯ ЛЕНТА				М	11675		
64	ЗАГЛУШКА ПОЛИЭТИЛЕНОВАЯ ПЭ100 SDR11 D25	ГОСТ 18599-2001			ШТ	232		
65	ЗАГЛУШКА ПОЛИЭТИЛЕНОВАЯ ПЭ100 SDR17 D32	ГОСТ 18599-2001			ШТ	8		
66	ФУТЛЯР РАЗРЕЗНОЙ ПОЛИЭТИЛЕНОВЫЙ SDR11 ø200x18,2, L=4,5М	ГОСТ 18599-2001			ШТ	152		
67	КОЛОДЦЫ КРУГЛЫЕ ИЗ СБОРНЫХ ЖЕЛЕЗОБЕТОННЫХ ЭЛЕМЕНТОВ Д 1500ММ	ТП 901-09-11.84			ШТ	113		
68	КОЛОДЦЫ КРУГЛЫЕ ИЗ СБОРНЫХ ЖЕЛЕЗОБЕТОННЫХ ЭЛЕМЕНТОВ Д 2000ММ	ТП 901-09-11.84			ШТ	4		
69	ЛЮК ЧУГУННЫЙ ТИП "Л"	ГОСТ 3634-99			ШТ	117		

СОГЛАСОВАНО

ВЗАМ. ИНВ. N°

ПОДП. И ДАТА

ИНВ. N° ПОДЛ.

ВЕДОМОСТЬ ОБЪЕМОВ РАБОТ

ПОЗ.	НАИМЕНОВАНИЕ РАБОТ	ЕДИН. ИЗМ.	КОЛ-ВО	ПРИМЕ-ЧАНИЯ
	ЗЕМЛЯНЫЕ РАБОТЫ			
1	ВЫЕМКА ГРУНТА ПОД ТРАНШЕЮ	$М^3$	92630	
2	В Т.Ч. ВРУЧНУЮ	$М^3$	3620	
3	ОБРАТНАЯ ЗАСЫПКА ТРАНШЕИ	$М^3$	92630	
4	В Т.Ч. ВРУЧНУЮ	$М^3$	7705	
5	ДОРАБОТКА ГРУНТА ПОД КОЛОДЦЫ	$М^3$	2380	
6	В Т.Ч. ВРУЧНУЮ	$М^3$	70	
7	ОБРАТНАЯ ЗАСЫПКА КОЛОДЦЕВ С УПЛОТНЕНИЕМ	$М^3$	1780	
8	ТРАМБОВАНИЕ ГРУНТА ПОД КОЛОДЦЫ НА ГЛУБИНУ 1,0 М	$М^2$	865	
	УСТРОЙСТВО КОЛОДЦЕВ			
9	ПЕСЧАНАЯ ПОДГОТОВКА t=0.1м	$М^3$	37,4	
10	БЕТОН НА ОПОРНЫЕ СТОЛБИКИ МАРКИ В7,5	$М^3$	0,5	
11	ЗАДЕЛКА ОТВЕРСТИЙ БЕТОНОМ МАРКИ В 7,5	$М^3$	3,0	
12	ЗАДЕЛКА ОТВЕРСТИЙ АСБЕСТОЦЕМЕНТНЫМ РАСТВОРОМ	$М^3$	0,3	
13	ПРОСМОЛЕННАЯ ПАКЛЯ	КГ	168	
14	ОБСЫПКА ОГОЛОВКА	$М^3$	175	
15	ЩЕБЕНОЧНАЯ ОТМОСТКА КОЛОДЦЕВ	$М^2$	585	
16	ПЛАНИРОВКА ОГОЛОВКОВ КОЛОДЦЕВ	$М^2$	585	
17	ОБМАЗКА НАРУЖНОЙ ПОВЕРХНОСТИ КОЛОДЦЕВ ГОРЯЧЕЙ БИТУМНОЙ МАСТИКОЙ ЗА 2 РАЗА	$М^2$	2040	
18	ФУТЛЯР ИЗ СТАЛЬНЫХ ЭЛЕКТРОСВАРНЫХ ТРУБ Д 273х5 L=0.2 М	ШТ	80	ГОСТ 10704-91
19	ФУТЛЯР ИЗ СТАЛЬНЫХ ЭЛЕКТРОСВАРНЫХ ТРУБ Д 219х5 L=0.2 М	ШТ	136	ГОСТ 10704-91
20	ФУТЛЯР ИЗ СТАЛЬНЫХ ЭЛЕКТРОСВАРНЫХ ТРУБ Д 159х4 L=0.2 М	ШТ	34	ГОСТ 10704-91
	ПРОЧИЕ РАБОТЫ			
21	ИЗОЛЯЦИЯ УСИЛЕННАЯ БИТУМНАЯ СТАЛЬНЫХ ФАСОННЫХ ЧАСТЕЙ Д159	М	20	
22	ИЗОЛЯЦИЯ УСИЛЕННАЯ БИТУМНАЯ СТАЛЬНЫХ ФАСОННЫХ ЧАСТЕЙ Д108	М	34	
23	ИЗОЛЯЦИЯ УСИЛЕННАЯ БИТУМНАЯ СТАЛЬНЫХ ФАСОННЫХ ЧАСТЕЙ Д57	М	10	
	ПРОКЛАДКА ТРУБЫ МЕТОДОМ ГОРИЗОНТАЛЬНО-НАПРАВЛЕННОГО БУРЕНИЯ			
1	ПРОКЛАДКА ТРУБЫ D160X6,2 SDR26 В БУРОВОМ КАНАЛЕ D230	М	15	ОДИН ПЕРЕХОД
2	ПРОКЛАДКА ТРУБЫ D110X4,2 SDR26 В БУРОВОМ КАНАЛЕ D150	М	20	ДВА ПЕРЕХОДА
3	ПРОКЛАДКА ТРУБЫ D50X2,4 SDR26 В БУРОВОМ КАНАЛЕ D70	М	20	13 ПРЕХОДОВ

СОГЛАСОВАНО

ВЗАМ. ИНВ. N°

ПОДП. И ДАТА

ИНВ. N° ПОДЛ.

ПРИМЕЧАНИЯ

1 ПРОИЗВЕСТИ ТРАМБОВАНИЕ ГРУНТА ПОД КОЛОДЦЫ НА ГЛУБИНУ 1,0М

2 ПРИ ПЕРЕСЕЧЕНИИ ВОДОПРОВОДА С ПОДЗЕМНЫМИ КОММУНИКАЦИЯМИ РАЗРАБОТКУ ТРАНШЕЙ ВЫПОЛНИТЬ ВРУЧНУЮ, ПО 2м ОТ ОСИ В КАЖДУЮ СТОРОНУ. НА ГАЗОПРОВОД НАДЕТЬ ТРУБУ-ФУТЛЯР РАЗРЕЗНОЙ ИЗ ПОЛИЭТИЛЕНА.

3 СТАЛЬНЫЕ ФАСОННЫЕ ЧАСТИ И ФУТЛЯРЫ ВЫПОЛНИТЬ В УСИЛЕННОЙ БИТУМНОЙ ИЗОЛЯЦИИ.

4 ВСЕ ЖЕЛЕЗОБЕТОННЫЕ ИЗДЕЛИЯ ОБМАЗЫВАЮТСЯ ГОРЯЧЕЙ БИТУМНОЙ МАСТИКОЙ ОБЩЕЙ ТОЛЩИНОЙ 5ММ ПО ХОЛОДНОЙ БИТУМНОЙ ГРУНТОВКЕ ЗА 2 РАЗА.

5 ПОВЕРХНОСТЬ ЗЕМЛИ ВОКРУГ ЛЮКОВ КОЛОДЦЕВ НА 0,3М ШИРЕ ПАЗУХ ДОЛЖНА БЫТЬ СПЛАНИРОВАНА С УКЛОНОМ 0.03М ОТ КОЛОДЦА

6 ДЛЯ СПУСКА В КОЛОДЕЦ В СТЕНОВЫХ КОЛЬЦАХ ПРЕДУСМОТРЕНЫ ХОДОВЫЕ СКОБЫ, ОНИ МОГУТ УСТАНАВЛИВАТЬСЯ ДО БЕТОНИРОВАНИЯ КОЛЕЦ ИЛИ ПОСЛЕ ИХ РАСПАЛУБКИ С ЗАДЕЛКОЙ ЦЕМЕНТНЫМ

7 ПОДВОДЫ К ГРАНИЦАМ УЧАСТКОВ ТРУБОПРОВОДАМИ Д25, И Д32 ПРОЛОЖИТЬ УЗКОТРАНШЕЙНЫМ МЕТОДОМ НА ГЛУБИНУ 2,7М

8 ОБЪЕМЫ ЗЕМЛЯНЫХ РАБОТ ПО ТРУБОПРОВОДАМ Д25, Д32 ПРОЛОЖЕННЫМ УЗКОТРАНШЕЙНЫМ МЕТОДОМ УЧТЕНЫ В ВЕДОМОСТИ ОБЪЕМОВ РАБОТ В РАЗДЕЛЕ ЗЕМЛЯНЫЕ РАБОТЫ

9 ПЕРЕСЕЧЕНИЕ ВОДОПРОВОДА С АСФАЛЬТИРОВАННОЙ ДОРОГОЙ ПРОИЗВОДИТЬ МЕТОДОМ ГОРИЗОНТАЛЬНО-НАПРАВЛЕННОГО БУРЕНИЯ

ИЗМ.	КОЛ.	ЛИСТ	N°ДОК.	ПОДПИСЬ	ДАТА	21.033-ПС2-ВР			
						СТРОИТЕЛЬСТВО МАГИСТРАЛЬНЫХ СИСТЕМ ВОДОСНАБЖЕНИЯ С ПРОКЛАДКОЙ НОВОЙ ВЕТКИ НАСЕЛЕННЫМ ПУНКТАМ ТОЛЕН, САУЛЕ, КАРАКАМЫС КАРАТОБИНСКОГО РАЙОНА ЗКО			
РАЗРАБОТАЛ		БИСЕНГАЛИЕВА			05.22	ПОСЕЛКОВАЯ ВОДОПРОВОДНАЯ СЕТЬ С.КАРАКАМЫС	СТАДИЯ	ЛИСТ	ЛИСТОВ
Н. КОНТР.		ИСКЕНДИРОВА			05.22		РП	1	1
ГИП		ШИДАЕВА			05.22				
						ВЕДОМОСТЬ ОБЪЕМОВ РАБОТ	ТОО "УРАЛВОДПРОЕКТ" Г. УРАЛЬСК		

ФОРМАТ А3

Разрез 1-1

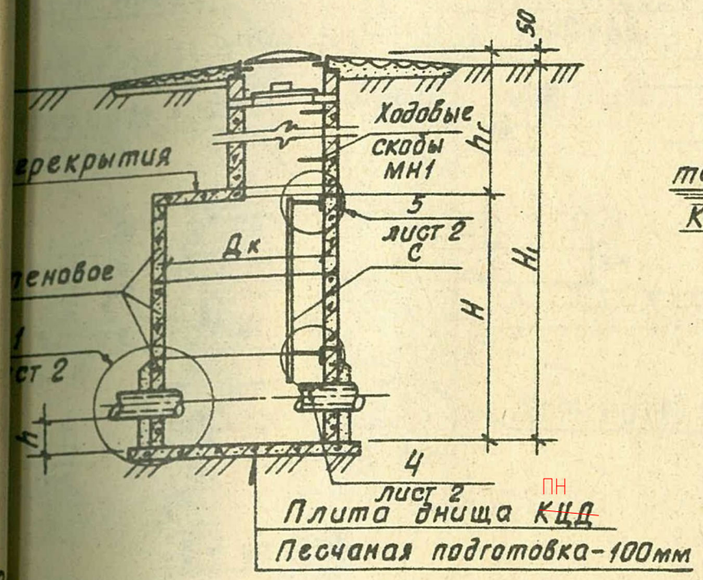

Разрез 2-2

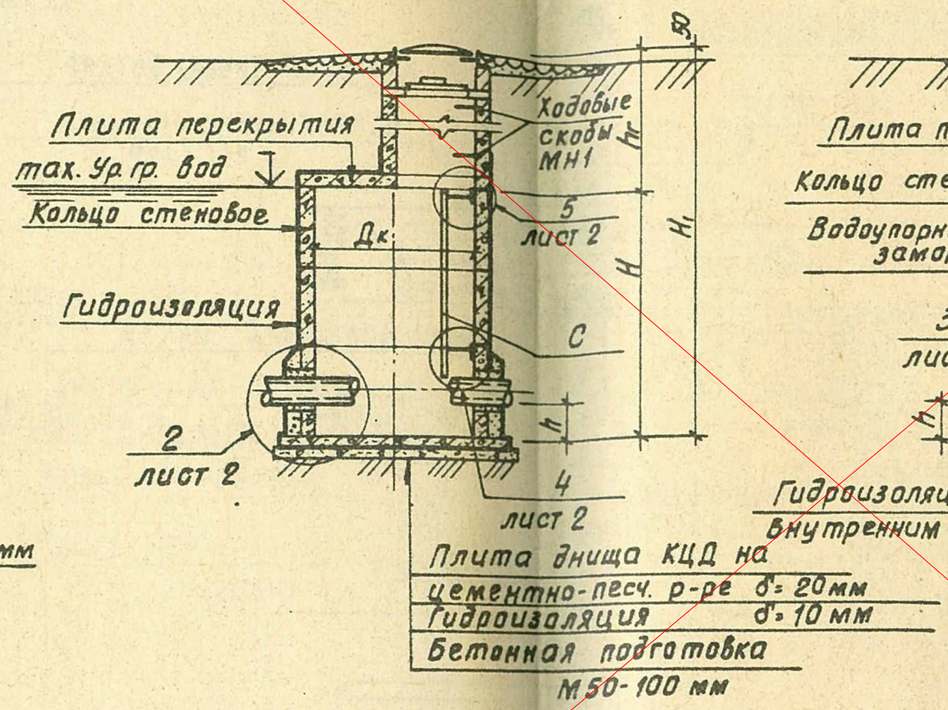

Разрез 3-3

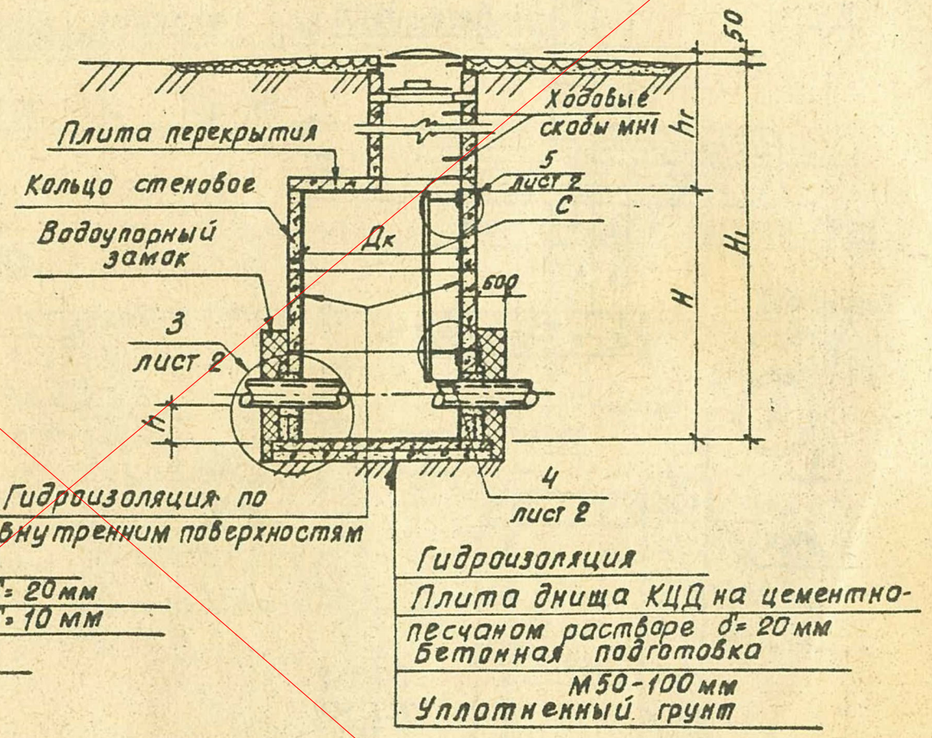

В-1 (для сухих грунтов)

План

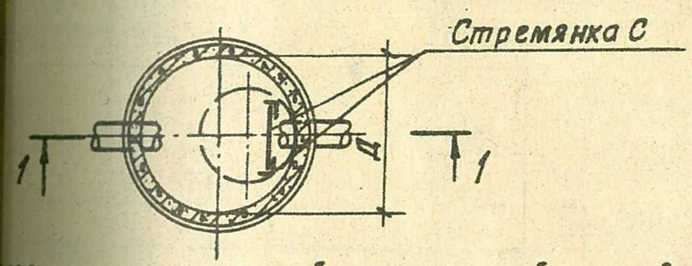

В-2 (при наличии грунтовых вод)

План

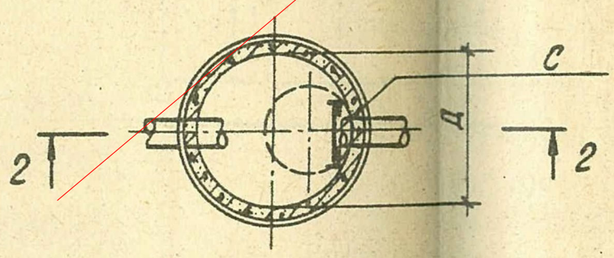

В-3 (для просадочных грунтов)

План

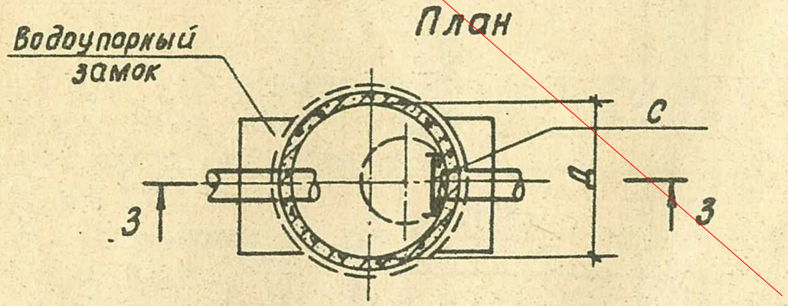

...ия и положение труб, лестниц, скоб и люков показано условно. Технологи-
...монтажные схемы даны на листах НВ4÷9 и НВ12÷16.
...рные ж.-б. элементы устанавливаются на цементно-песчаном
...е марки 100.
...ании колодца В-3 производится уплотнение грунта.
...е положения по уплотнению и подготовке основания, а так же
...ройству гидроизоляции и водоупорного замка приведены в поясни-
...й записке.

				ТПР 901-09-11.84 -АС			
Н.контр.	Кузнецов			Колодцы водопроводные круглые из сборного железобетона для труб Ду 50÷600 мм	Стадия	Лист	Листов
Провер	Брайнина				РП	1	4
Ст. инж	Петровнина						
ГИП	Кузнецов			Колодцы из сборного ж-бет В1, В2, В3 с плоским перекрытием. Планы: разрезы.	ЦНИИЭП инженерного оборудования г. Москва		
Гл. конст	Шапиро						
Нач. ОТА	Красавин						

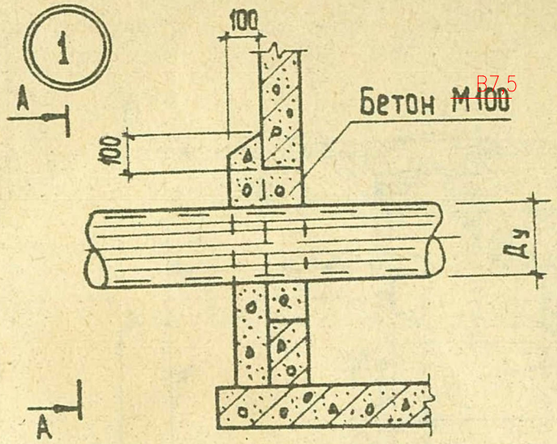

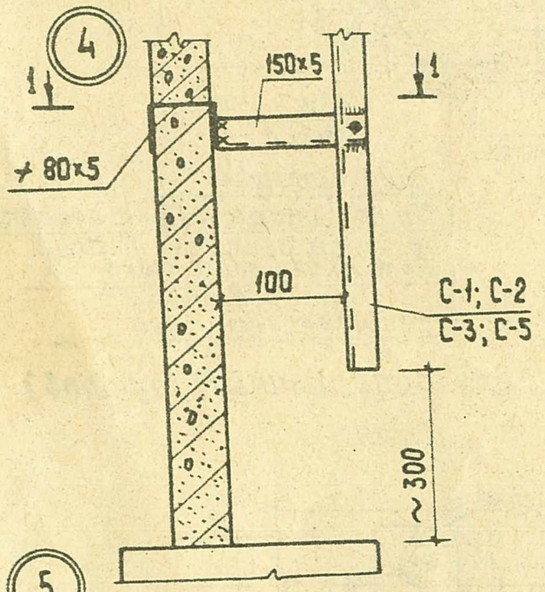

Разрез 1-1

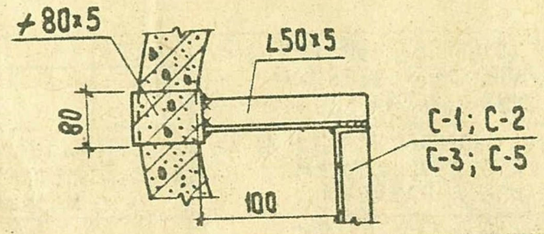

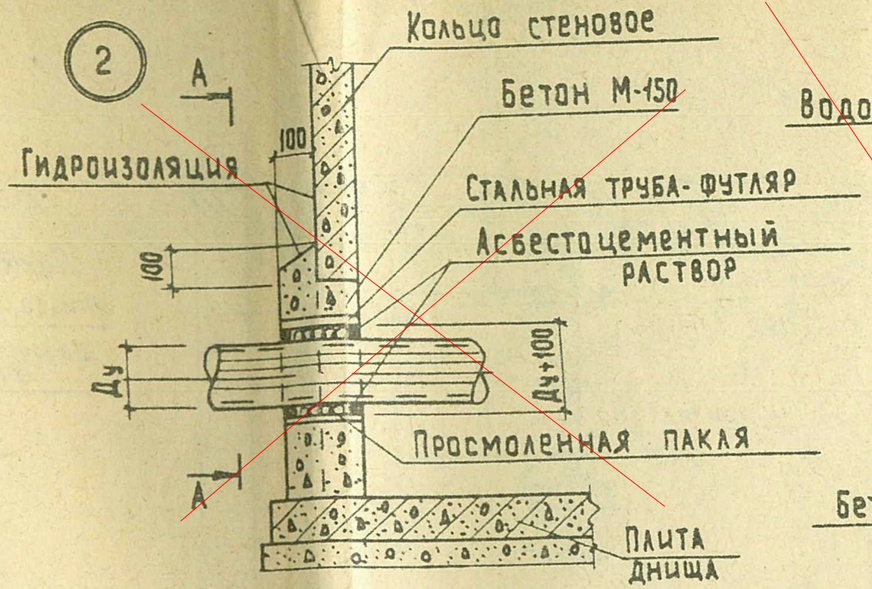

Вид по А-А

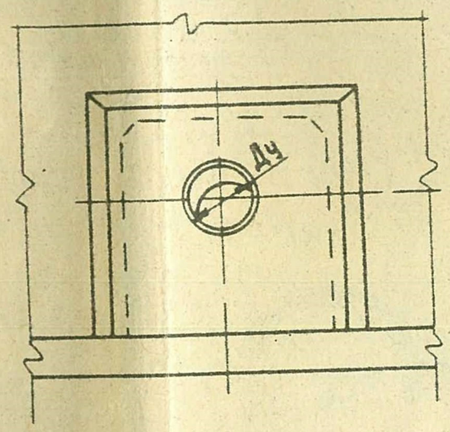

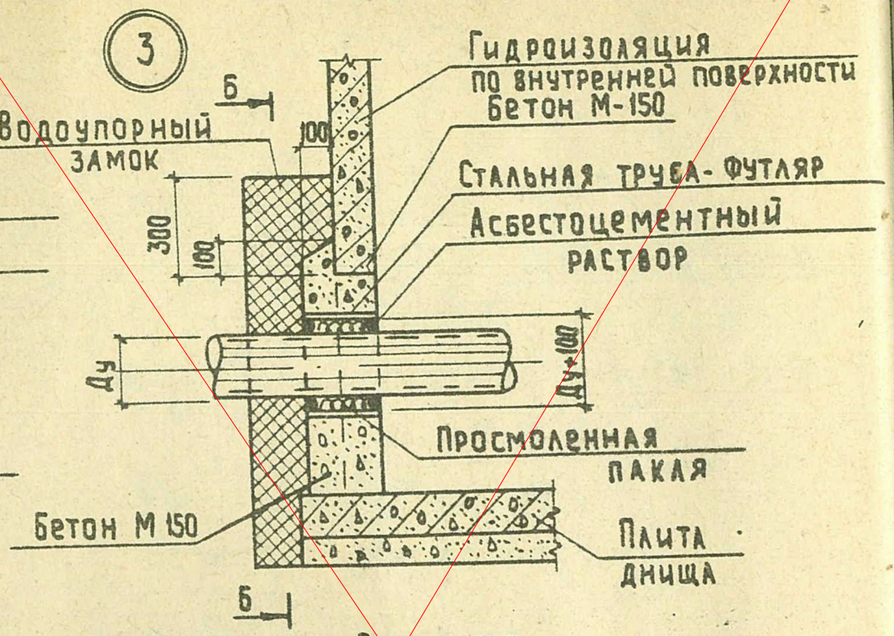

Вид по Б-Б

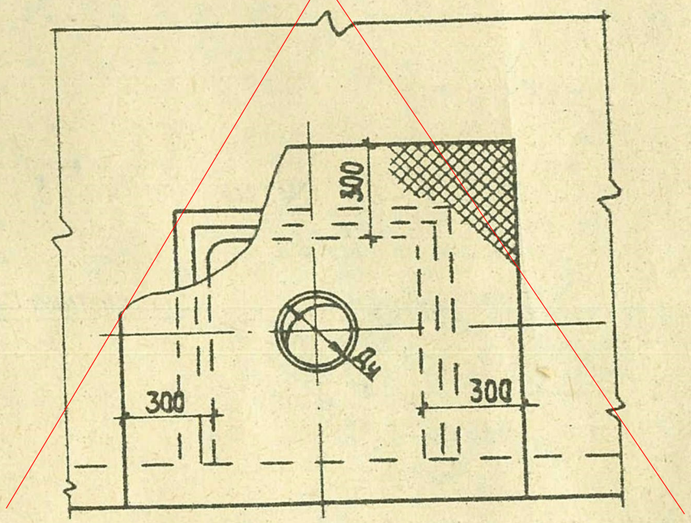

				ТПР 901-09-11.84		- АС
Н. контр.	Кузнецов			Колодцы водопроводные круглые из сборного железобетона для труб Ду=50-600 мм	Стадия	Лист	Листов
Провер.	Брайнина				РП	2	
Ст. инж.	Петровнина						
Гип	Кузнецов			Узлы 1:5	ЦНИИЭП инженерного оборудования г. Москва		
Гл. конст.	Шапиро						
Нач. отд.	Красавин						

19475-02 27

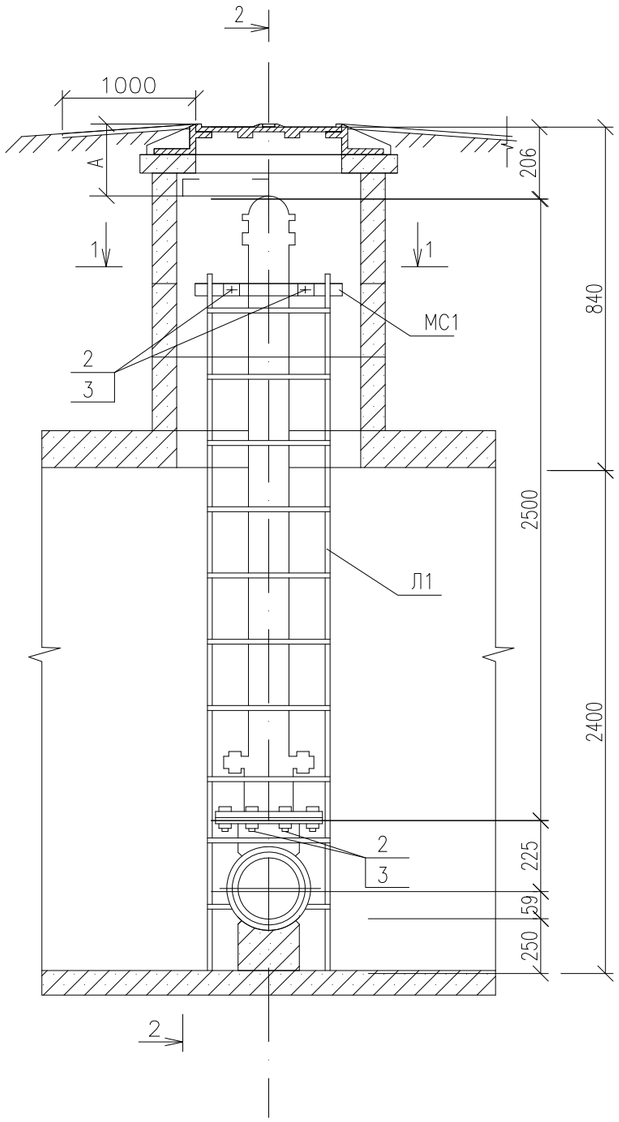

РАЗРЕЗ 2–2

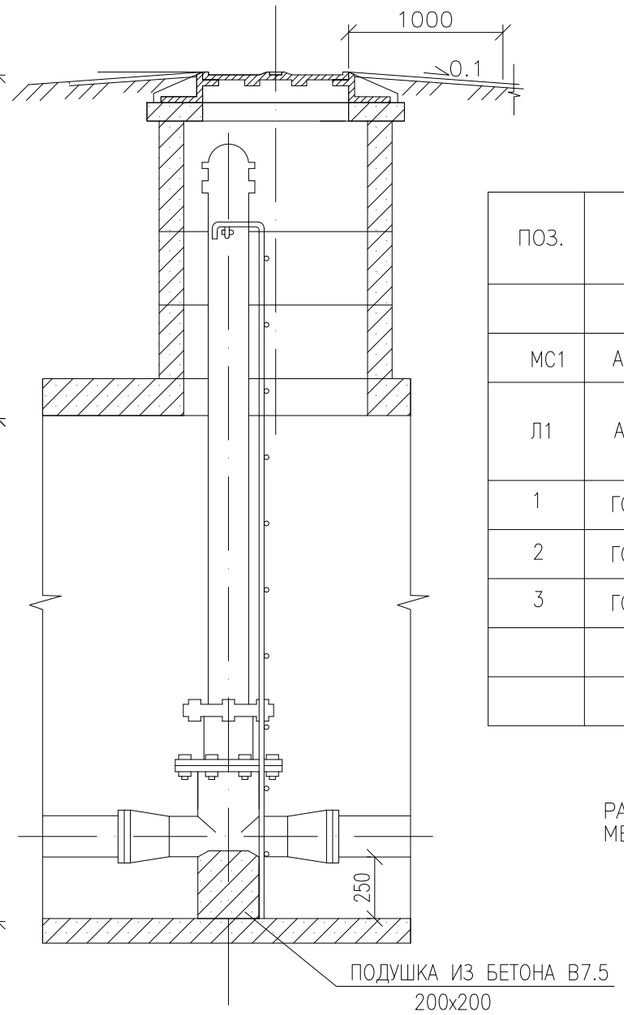

РАЗРЕЗ 1–1

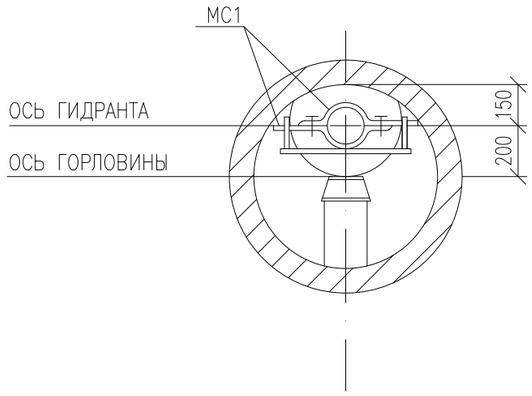

СПЕЦИФИКАЦИЯ К СХЕМЕ УСТАНОВКИ ГИДРАНТА

ПОЗ.	ОБОЗНАЧЕНИЕ	НАИМЕНОВАНИЕ	ЕД.ИЗМ.	МАССА, ЕД. КГ.	ПРИМЕЧАНИЯ
МС1	АСИ 01.00.000	ПОЛУХОМУТ МС1	2	1,27	
Л1	АСИ 02.00.000	ЛЕСТНИЦА Л1	1	22,50	
1	ГОСТ 7798–70	БОЛТ М20х40.46	2	0,34	
2	ГОСТ 7798–70	БОЛТ М20х70.46	6	1,44	
3	ГОСТ 5915–70*	ГАЙКА М20–7Н.5	8	0,57	
		БЕТОН В7,5	0,01		$м^3$

РАССТОЯНИЕ ОТ ВЕРХНЕЙ ЧАСТИ ГИДРАНТА ДО ВЕРХА ЛЮКА КОЛОДЦА "А" НЕ ДОЛЖНО БЫТЬ МЕНЕЕ 150 ММ И НЕ БОЛЕЕ 400 ММ.

СОГЛАСОВАНО

ВЗАМ. ИНВ. N°

ПОДП. И ДАТА

ИНВ. N° ПОДЛ.

ПРИВЯЗАН	21.033–ПС2–ПГ–АС	
ИНЖ.	БИСЕНГАЛИЕВА	05.22
НОРМ.КОНТР.	ИСКЕНДИРОВА	05.22
Инв.N°		

901–9–17.87 АС

УСТАНОВКА ВОДОРАЗБОРНЫХ КОЛОНОК И ПОЖАРНЫХ ГИДРАНТОВ

ИЗМ.	КОЛ.УЧ	ЛИСТ	NДОК	ПОДП	ДАТА
ГИП		ПИСКАРЕВА			17.03.87
НАЧ.ОТД		ПОЛЯКОВ			17.03.87
РУК.ГР.		СОЙЛЕМЕЗИДИ			16.03.87
Н.КОНТР.		ЦВЕТКОВ			01.04.87

СХЕМА УСТАНОВКИ ГИДРАНТА

СТАДИЯ	ЛИСТ	ЛИСТОВ
Р	5	

СОЮЗГИПРОВОДХОЗ ИМ. Е.Е.АЛЕКСЕЕВСКОГО Г.МОСКВА

ФОРМАТ А3

ВАРИАНТ УТЕПЛЕНИЯ КОЛОДЦА
ДЕРЕВЯННОЙ КРЫШКОЙ

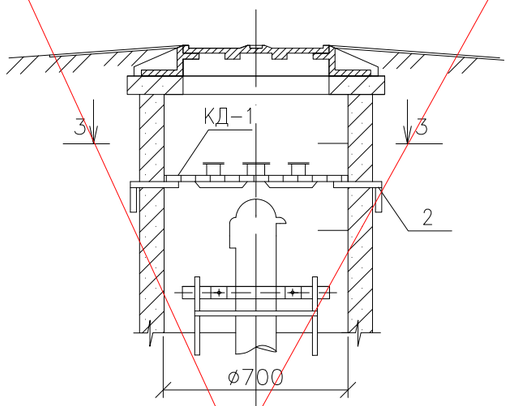

РАЗРЕЗ 3-3

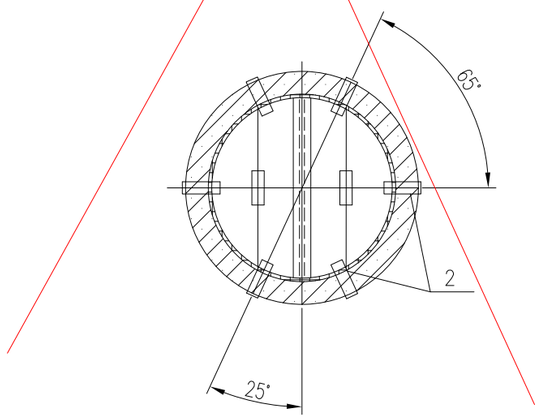

КРЕПЛЕНИЕ ГИДРАНТА
ПРИ ВЫСОТЕ ГОРЛОВИНЫ БОЛЕЕ 1 М

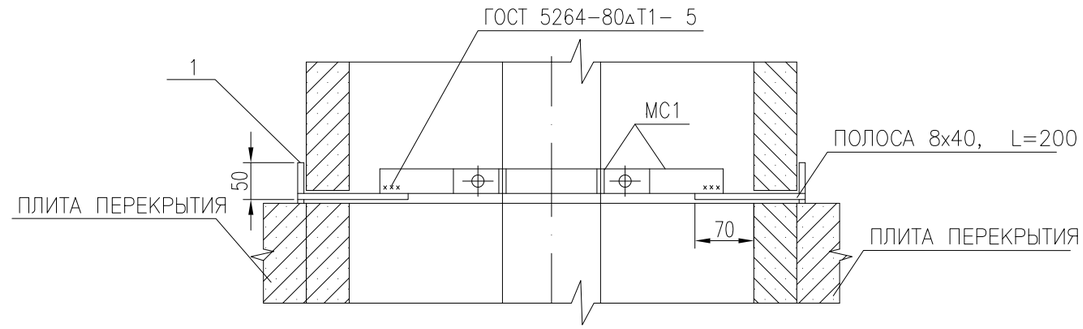

ПОЗ.	ОБОЗНАЧЕНИЕ	НАИМЕНОВАНИЕ	ЕД.ИЗМ.	МАССА, ЕД. КГ.	ПРИМЕЧАНИЯ
1.		ПОЛОСА 8х40 ГОСТ 103-2006 / Вст.3 кл.2-I ГОСТ535-2005	2	0,51	
2.		ПОЛОСА 8х40 ГОСТ 103-2006 / Вст.3 кл.2-I ГОСТ535-2005	6	0,41	
3.	АСИ. 00. 00.00	КРЫШКА ДЕРЕВЯННАЯ КД-1	1	6,0	

СОГЛАСОВАНО

ВЗАМ. ИНВ. N°

ПОДП. И ДАТА

ИНВ. N° ПОДЛ.

ПРИВЯЗАН	21.033-ПС2-ПГ-АС		
ИНЖ.	БИСЕНГАЛИЕВА		05.22
НОРМ.КОНТР.	ИСКЕНДИРОВА		05.22
Инв.N°			

901-9-17.87 АС

УСТАНОВКА ВОДОРАЗБОРНЫХ КОЛОНОК
И ПОЖАРНЫХ ГИДРАНТОВ

ИЗМ.	КОЛ.УЧ	ЛИСТ	NДОК	ПОДП	ДАТА
ГИП		ПИСКАРЕВА			17.03.87
НАЧ.ОТД		ПОЛЯКОВ			17.03.87
РУК.ГР.		СОЙЛЕМЕЗИДИ			16.03.87
Н.КОНТР.		ЦВЕТКОВ			01.04.87

СТАДИЯ	ЛИСТ	ЛИСТОВ
Р	6	

ВАРИАНТЫ УТЕПЛЕНИЯ И
КРЕПЛЕНИЕ ГИДРАНТА

СОЮЗГИПРОВОДХОЗ
ИМ. Е.Е.АЛЕКСЕЕВСКОГО
Г.МОСКВА

ФОРМАТ А3

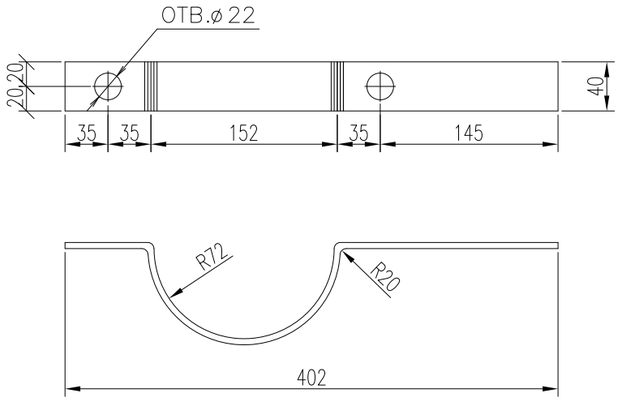

ДЛИНА РАЗВЕРТКИ 500 ММ

СОГЛАСОВАНО

ВЗАМ. ИНВ. N°

ПОДП. И ДАТА

ИНВ. N° ПОДП.

ПРИВЯЗАН	21.033-ПС2-ПГ-АС		
ИНЖ.	БИСЕНГАЛИЕВА		05.22
НОРМ.КОНТР.	ИСКЕНДИРОВА		05.22
Инв.N°			

901-9-17.87 АСИ.01.00.000

ИЗМ.	КОЛ.УЧ	ЛИСТ	NДОК	ПОДП	ДАТА
ГИП		ПИСКАРЕВА			16.03.87
НАЧ.ОТД		ПОЛЯКОВ			16.03.87
РУК.ГР.		СОЙЛЕМЕЗИДИ			16.03.87
Н.КОНТР.		ЦВЕТКОВ			01.04.87

ПОЛУХОМУТ
МС1

СТАДИЯ	МАССА	МАСШТАБ
Р	1.27	1:5
ЛИСТ	ЛИСТОВ 1	

ПОЛОСА 8х40 ГОСТ 103-2006 / Вст.3 кл.2-I ГОСТ535-2005

СОЮЗГИПРОВОДХОЗ
ИМ. Е.Е.АЛЕКСЕЕВСКОГО
Г.МОСКВА

ФОРМАТ А3

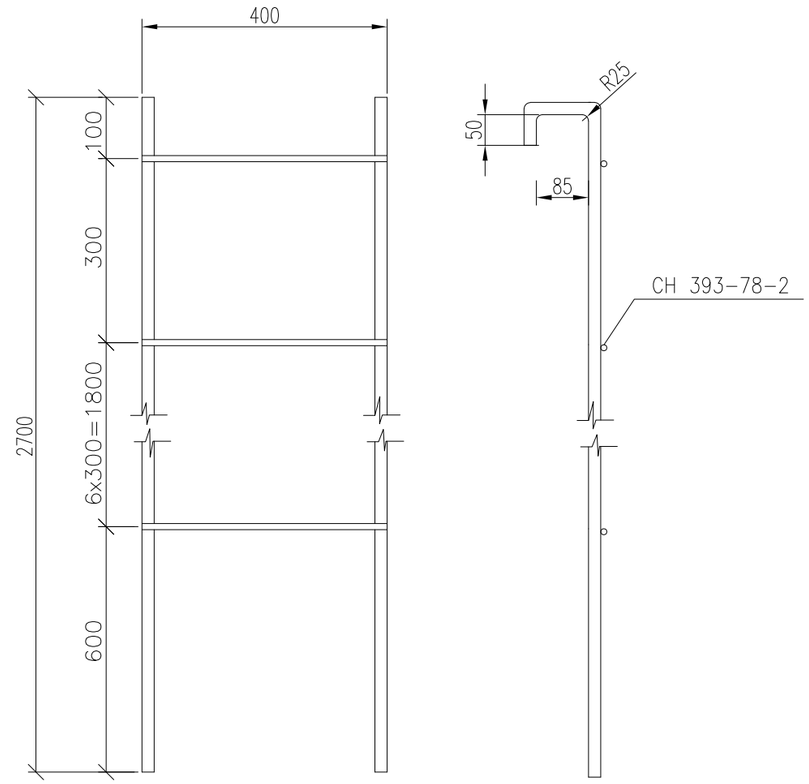

ПОЗ.	ОБОЗНАЧЕНИЕ	НАИМЕНОВАНИЕ	КОЛ-ВО	ПРИМЕЧАНИЯ
		Л1 -2600ММ		
1	АСИ 02.01.000	20-А-I ГОСТ 34028-2016L=2850	2	14,1
2	АСИ 02.02.000	20-А-I ГОСТ 34028-2016L=400	8	8,0

СОГЛАСОВАНО

ВЗАМ. ИНВ. N°

ПОДП. И ДАТА

ИНВ. N° ПОДП.

ПРИВЯЗАН	21.033-ПС2-ПГ-АС		
ИНЖ.	БИСЕНГАЛИЕВА		05.22
НОРМ.КОНТР.	ИСКЕНДИРОВА		05.22
Инв.N°			

901-9-17.87 АСИ.02.00.000

ИЗМ.	КОЛ.УЧ	ЛИСТ	NДОК	ПОДП	ДАТА
ГИП		ПИСКАРЕВА			17.03.87
НАЧ.ОТД		ПОЛЯКОВ			17.03.87
РУК.ГР.		СОЙЛЕМЕЗИДИ			16.03.87
Н.КОНТР.		ЦВЕТКОВ			01.04.87

ЛЕСТНИЦА Л1

СТАДИЯ	МАССА	МАСШТАБ
Р	22.1	БМ
ЛИСТ	ЛИСТОВ 1	

СОЮЗГИПРОВОДХОЗ
ИМ. Е.Е.АЛЕКСЕЕВСКОГО
Г.МОСКВА

ФОРМАТ А3