ТОО «УРАЛВОДПРОЕКТ»

URALVODPROECT

Строительство магистральных систем водоснабжения с прокладкой новой ветки населенным пунктам Толен, Сауле, Каракамыс Каратобинского района ЗКО

Рабочий проект

Головной водозабор и подводящий водовод

21.033-ГВ

Том 2

Главный инженер проекта **И.Г. Шидаева**

2022 г.

Согласовано:		
Разработал		
Проверил		
Норм.контр		

Взам. инв. №	
Подп. и дата	
Инв. № подл.	

СОСТАВ ПРОЕКТА

Номер тома	Обозначение	Наименование
Том 1	Пояснительная записка	21.033 - ПЗ
Том 2	Головной водозабор и подводящий водовод	21.033 – ГВ
Том 3	Водоснабжение с. Сауле	21.033 – НВ1, НРС1, ПС1
Том 3.1	Водовод Сулыколь-Сауле	21.033 – НВ1
Том 3.2	Площадка напорно-регулирующих сооружений в с. Сауле	21.033 – НРС1
Том 3.3	Поселковая водопроводная сеть с. Сауле	21.033 – ПС1
Том 4	Водоснабжение с. Каракамыс	21.033 – НВ2, НРС2, ПС2
Том 4.1	Водовод Сауле-Каракамыс	21.033 – НВ2
Том 4.2	Площадка напорно-регулирующих сооружений В с. Каракамыс	21.033 – НРС2
Том 4.3	Поселковая водопроводная сеть с. Каракамыс	21.033 – ПС2
Том 5	Водоснабжение с. Толен	21.033 – НВ3, НРС3, ПС3
Том 5.1	Водовод Ушана-Толен	21.033 – НВ3
Том 5.2	Площадка напорно-регулирующих сооружений В с. Толен	21.033 – НРС3
Том 5.3	Поселковая водопроводная сеть с. Толен	21.033 – ПС3
Том 6	Электроснабжение	21.033 - ЭС
Том 6.1	Головной водозабор	21.033 – ЭС1
Том 6.2	Площадка напорно-регулирующих сооружений в с. Сауле	21.033 – ЭС2
Том 6.5	Площадка напорно-регулирующих сооружений в с. Каракамыс	21.033 – ЭС3
Том 6.4	Площадка напорно-регулирующих сооружений в с. Толен	21.033 – ЭС4
Том 7	Сводный сметный расчет	21.033 - ССР
Том 7.1	Объектные и локальные сметы по водоснабжению Головной водозабор и подводящий водовод	21.033 – ОС.1
Том 7.2	Объектные и локальные сметы по водоснабжению с. Сауле	21.033 – ОС.2
Том 7.3	Объектные и локальные сметы по водоснабжению с. Каракамыс	21.033 – ОС.3
Том 7.4	Объектные и локальные сметы по водоснабжению с. Толен	21.033 – ОС.4
Том 7.5	Объектные и локальные сметы по электроснабжению	21.033 – ОС.5
Том 8	Охрана окружающей среды	21.033 – ООС
Том 9	Проект организации строительства	21.033 -ПОС

Согласовано:
Разработал
Проверил
Норм.контр
Взам. инв. №
Подп. и дата
Инв. № подл.

Изм.	Кол.уч	Лист	№ док.	Подп.	Дата
ГИП		Шидаева И.			
Норм.конт		Искендирова			

21.033-ГВ

Головной водозабор и подводящий водовод

Стадия	Лист	Листов
РП	2	44

ТОО «Уралводпроект» г. Уральск

Материалы, хранящиеся в архиве института

Том 10	Топографо-геодезические материалы	21.033 - ТГИ
Том 11	Инженерно-геологические изыскания	21.033 - ИГИ

ПЕРЕЧЕНЬ ТОМА 2

ОБОЗНАЧЕНИЕ	НАИМЕНОВАНИЕ	ПРИМЕЧАНИЕ
	ГВ-ГП	
21.033-ГВ-ГП	ОБЩИЕ ДАННЫЕ	1
21.033-ГВ-ГП	ПЛАН ПРИВЯЗКИ ПРОЕКТИРУЕМЫХ СКВАЖИН 1:5000	2
21.033-ГВ-ГП	РАЗБИВОЧНЫЙ ПЛАН ПЛОЩАДКИ СКВАЖИНЫ 1 С ЭЛЕМЕНТАМИ БЛАГОУСТРОЙСТВА М1:500.	3
21.033-ГВ-ГП	РАЗБИВОЧНЫЙ ПЛАН ПЛОЩАДКИ СКВАЖИНЫ 2 С ЭЛЕМЕНТАМИ БЛАГОУСТРОЙСТВА М1:500.	4
21.033-ГВ-ГП	РАЗБИВОЧНЫЙ ПЛАН ПЛОЩАДКИ СКВАЖИНЫ 3 С ЭЛЕМЕНТАМИ БЛАГОУСТРОЙСТВА М1:500.	5
21.033-ГВ-ГП	РАЗБИВОЧНЫЙ ПЛАН ПЛОЩАДКИ СКВАЖИНЫ 4 С ЭЛЕМЕНТАМИ БЛАГОУСТРОЙСТВА М1:500.	6
21.033-ГВ-ГП	ПЛАН ОРГАНИЗАЦИИ РЕЛЬЕФА СКВАЖИН 1;2;3;4. М1:500	7
21.033-ГВ-ГП	ПЛАН ЗЕМЛЯНЫХ МАСС СКВАЖИН С 1 ПО 4. ОБЩАЯ ВЕДОМОСТЬ ОБЪЕМОВ ЗЕМЛЯНЫХ МАСС.	8
21.033-ГВ-ГП	ПЛАН ОГРАЖДЕНИЯ ПЛОЩАДОК СКВАЖИН С 1 ПО 4 ВИД А; ВИД Б. М1:500	9
21.033-ГВ-ГП	ОГРАЖДЕНИЕ ПЛОЩАДОК СКВАЖИН С 1 ПО 4. УЗЛЫ И ДЕТАЛИ	10
21.033-ГВ-ГП	СВОДНЫЙ ПЛАН ИНЖЕНЕРНЫХ СЕТЕЙ ДЛЯ СКВАЖИНЫ 1	11
21.033-ГВ-ГП	СВОДНЫЙ ПЛАН ИНЖЕНЕРНЫХ СЕТЕЙ ДЛЯ СКВАЖИНЫ 2	12
21.033-ГВ-ГП	СВОДНЫЙ ПЛАН ИНЖЕНЕРНЫХ СЕТЕЙ ДЛЯ СКВАЖИНЫ 3	13
21.033-ГВ-ГП	СВОДНЫЙ ПЛАН ИНЖЕНЕРНЫХ СЕТЕЙ ДЛЯ СКВАЖИНЫ 4	14
	ГВ-НВ	
21.033-ГВ-НВ	ОБЩИЕ ДАННЫЕ	1
21.033-ГВ-НВ	ПЛАН ГОЛОВНОГО ВОДОЗАБОРА И ВОДОВОДА. М 1:10000	2
21.033-ГВ-НВ	ПЛАН ПЛОЩАДКИ СКВАЖИНЫ N°1 И ВОДОВОД В9. М1:500.	3
21.033-ГВ-НВ	ПЛАН ПЛОЩАДКИ СКВАЖИНЫ N°2. ПРОДОЛЬНЫЙ ПРОФИЛЬ В9 ОТ НАСОСНОЙ СТАНЦИИ ДО КОЛОДЦА 2. М1:500.	4
21.033-ГВ-НВ	ПЛАН ПЛОЩАДКИ СКВАЖИНЫ N°3. ПРОДОЛЬНЫЙ ПРОФИЛЬ В9 ОТ НАСОСНОЙ СТАНЦИИ ДО КОЛОДЦА 3. М1:500.	5
21.033-ГВ-НВ	ПЛАН ПЛОЩАДКИ СКВАЖИНЫ N°4. ПРОДОЛЬНЫЙ ПРОФИЛЬ В9 ОТ НАСОСНОЙ СТАНЦИИ ДО КОЛОДЦА 4. М1:500.	6
21.033-ГВ-НВ	РАЗРЕЗ ПРОЕКТИРУЕМЫХ СКВАЖИН ПО АНАЛОГИИ С РАЗВЕДОЧНОЙ N°14317	7
21.033-ГВ-НВ	ПЛАН И ПРОДОЛЬНЫЙ ПРОФИЛЬ ВОДОВОДА ОТ ПРОЕК- ТИРУЕМОЙ СКВАЖИНЫ N°1 ДО РЕЗЕРВУАРОВ ПЛОЩАДКИ II ПОДЪЕМА. С ПК 0+00 ПО ПК 17+00	8
21.033-ГВ-НВ	ПЛАН И ПРОДОЛЬНЫЙ ПРОФИЛЬ ВОДОВОДА ОТ ПРОЕК- ТИРУЕМОЙ СКВАЖИНЫ N°1 ДО РЕЗЕРВУАРОВ ПЛОЩАДКИ II ПОДЪЕМА. С ПК 17+00 ПО ПК 34+00	9
21.033-ГВ-НВ	ПЛАН И ПРОДОЛЬНЫЙ ПРОФИЛЬ ВОДОВОДА ОТ ПРОЕК- ТИРУЕМОЙ СКВАЖИНЫ N°1 ДО РЕЗЕРВУАРОВ ПЛОЩАДКИ II ПОДЪЕМА. С ПК 34+00 ПО ПК 50+50	10
21.033-ГВ-НВ	ПЛАН И ПРОДОЛЬНЫЙ ПРОФИЛЬ ВОДОВОДА ОТ ПРОЕК- ТИРУЕМОЙ СКВАЖИНЫ N°1 ДО РЕЗЕРВУАРОВ ПЛОЩАДКИ II ПОДЪЕМА. С ПК 50+50 ПО ПК 67+50	11
21.033-ГВ-НВ	ПЛАН И ПРОДОЛЬНЫЙ ПРОФИЛЬ ВОДОВОДА ОТ ПРОЕК- ТИРУЕМОЙ СКВАЖИНЫ N°1 ДО РЕЗЕРВУАРОВ ПЛОЩАДКИ II ПОДЪЕМА. С ПК 67+50 ПО ПК 84+50	12

ПЕРЕЧЕНЬ ТОМ 2

ОБОЗНАЧЕНИЕ	НАИМЕНОВАНИЕ	ПРИМЕЧАНИЕ
21.033-ГВ-НВ	ПЛАН И ПРОДОЛЬНЫЙ ПРОФИЛЬ ВОДОВОДА ОТ ПРОЕКТИРУЕМОЙ СКВАЖИНЫ N°1 ДО РЕЗЕРВУАРОВ ПЛОЩАДКИ II ПОДЪЕМА. С ПК 84+50 ПО ПК 100+45 СПЕЦИФИКАЦИЯ ТРУБ,АРМАТУРЫ, ФАСОННЫХ ЧАСТЕЙ	13
21.033-ГВ-НВ	ПЛАН И ПРОДОЛЬНЫЙ ПРОФИЛЬ ВОДОВОДА НА С.КАРАТОБЕ СПЕЦИФИКАЦИЯ ТРУБ, АРМАТУРЫ, ФАСОННЫХ ЧАСТЕЙ	14
21.033-ГВ-НВ	СПЕЦИФИКАЦИЯ СБОРНЫХ ЖЕЛЕЗОБЕТОННЫХ ЭЛЕМЕНТОВ И БЕТОНА	15
	ПРИЛАГАЕМЫЕ ДОКУМЕНТЫ	
21.033-ГВ-1	НАЗЕМНАЯ НАСОСНАЯ СТАНЦИЯ. АЛЬБОМ	
	ТОМ 1. ПОЯСНИТЕЛЬНАЯ ЗАПИСКА. ТЕХНОЛОГИЧЕСКИЕ	
	РЕШЕНИЯ. ОТОПЛЕНИЕ И ВЕНТИЛЯЦИЯ	
	ТОМ 2. СИЛОВОЕ ЭЛЕКТРООБОРУДОВАНИЕ,	ТП 901-02-142.85
	ЭЛЕКТРИЧЕСКОЕ ОСВЕЩЕНИЕ, АВТОМАТИЗАЦИЯ	
	ТЕХНОЛОГИЧЕСКИХ ПРОЦЕССОВ.	
	ТОМ 3. АРХИТЕКТУРНО-СТРОИТЕЛЬНЫЕ РЕШЕНИЯ.	ТП 901-02-142.85
21.033-ГВ-1-ОГ	ГЕРМЕТИЗИРОВАННЫЙ ОГОЛОВОК	
21.033-ГВ-НВ.СО	СПЕЦИФИКАЦИИ ОБОРУДОВАНИЯ, ИЗДЕЛИЙ И МАТЕРИАЛОВ	
21.033-ГВ-ВР	ВЕДОМОСТЬ ОБЪЕМОВ РАБОТ	
21.033-ГВ-ВР1	ВЕДОМОСТЬ ОБЪЕМОВ РАБОТ ОТВОД НА С.КАРАТОБЕ	
21.033-ГВ-НС2	НАСОСНАЯ СТАНЦИЯ 2-ГО ПОДЪЕМА	
	АЛЬБОМ 1. ПОЯСНИТЕЛЬНАЯ ЗАПИСКА. ТЕХНОЛОГИЧЕСКИЕ	
	РЕШЕНИЯ.	
	АЛЬБОМ 2. СИЛОВОЕ ЭЛЕКТРООБОРУДОВАНИЕ,	
	ЭЛЕКТРИЧЕСКОЕ ОСВЕЩЕНИЕ,	

ВЕДОМОСТЬ ОСНОВНЫХ КОМПЛЕКТОВ РАБОЧИХ ЧЕРТЕЖЕЙ ТОМА 2

МАРКА	НАИМЕНОВАНИЕ	ПРИМЕЧАНИЕ
ГП	ГЕНЕРАЛЬНЫЙ ПЛАН	
НВ	НАРУЖНЫЕ СЕТИ ВОДОСНАБЖЕНИЯ	

ВЕДОМОСТЬ РАБОЧИХ ЧЕРТЕЖЕЙ ОСНОВНОГО КОМПЛЕКТА ГП

ЛИСТ	НАИМЕНОВАНИЕ	ПРИМЕЧАНИЕ
1	ОБЩИЕ ДАННЫЕ	
2	ПЛАН ПРИВЯЗКИ ПРОЕКТИРУЕМЫХ СКВАЖИН 1:5000	
3	РАЗБИВОЧНЫЙ ПЛАН ПЛОЩАДКИ СКВАЖИНЫ 1 С ЭЛЕМЕНТАМИ БЛАГОУСТРОЙСТВА М1:500.	
4	РАЗБИВОЧНЫЙ ПЛАН ПЛОЩАДКИ СКВАЖИНЫ 2 С ЭЛЕМЕНТАМИ БЛАГОУСТРОЙСТВА М1:500.	
5	РАЗБИВОЧНЫЙ ПЛАН ПЛОЩАДКИ СКВАЖИНЫ 3 С ЭЛЕМЕНТАМИ БЛАГОУСТРОЙСТВА М1:500.	
6	РАЗБИВОЧНЫЙ ПЛАН ПЛОЩАДКИ СКВАЖИНЫ 4 С ЭЛЕМЕНТАМИ БЛАГОУСТРОЙСТВА М1:500.	
7	ПЛАН ОРГАНИЗАЦИИ РЕЛЬЕФА СКВАЖИН 1;2;3;4. М1:500	
8	ПЛАН ЗЕМЛЯНЫХ МАСС СКВАЖИН С 1 ПО 4. ОБЩАЯ ВЕДОМОСТЬ ОБЪЕМОВ ЗЕМЛЯНЫХ МАСС.	
9	ПЛАН ОГРАЖДЕНИЯ ПЛОЩАДОК СКВАЖИН С 1 ПО 4 ВИД А;ВИД Б. М1:500	
10	ОГРАЖДЕНИЕ ПЛОЩАДОК СКВАЖИН С 1 ПО 4. УЗЛЫ И ДЕТАЛИ	
11	СВОДНЫЙ ПЛАН ИНЖЕНЕРНЫХ СЕТЕЙ ДЛЯ СКВАЖИНЫ 1	
12	СВОДНЫЙ ПЛАН ИНЖЕНЕРНЫХ СЕТЕЙ ДЛЯ СКВАЖИНЫ 2	
13	СВОДНЫЙ ПЛАН ИНЖЕНЕРНЫХ СЕТЕЙ ДЛЯ СКВАЖИНЫ 3	
14	СВОДНЫЙ ПЛАН ИНЖЕНЕРНЫХ СЕТЕЙ ДЛЯ СКВАЖИНЫ 4	

ВЕДОМОСТЬ ССЫЛОЧНЫХ И ПРИЛАГАЕМЫХ ДОКУМЕНТОВ

ОБОЗНАЧЕНИЕ	НАИМЕНОВАНИЕ	ПРИМЕЧАНИЕ
	ССЫЛОЧНЫЕ ДОКУМЕНТЫ	
СНиП РК 4.01-02-2009	ВОДОСНАБЖЕНИЕ. НАРУЖНЫЕ СЕТИ И СООРУЖЕНИЯ	
СН РК 3.01-03-2011	ГЕНЕРАЛЬНЫЕ ПЛАНЫ ПРОМЫШЛЕННЫХ ПРЕДПРИЯТИЙ	
СП РК 3.01-103-2012	ГЕНЕРАЛЬНЫЕ ПЛАНЫ ПРОМЫШЛЕННЫХ ПРЕДПРИЯТИЙ	
СП РК 3.02-142-2014	ПРОЕКТИРОВАНИЕ ОГРАЖДЕНИЙ ПЛОЩАДОК И УЧАСТКОВ ПРЕДПРИЯТИЙ, ЗДАНИЙ И СООРУЖЕНИЙ	
САН ПИН	САНИТАРНО-ЭПИДЕМИОЛОГИЧЕСКИЕ ТРЕБОВАНИЯ К	
УТВЕРЖДЕНЫ ПРИКАЗОМ	ВОДОИСТОЧНИКАМ, МЕСТАМ ВОДОЗАБОРА ДЛЯ	
МИНИСТРА НАЦИОНАЛЬНОЙ	ХОЗЯЙСТВЕННО-ПИТЬЕВЫХ ЦЕЛЕЙ, ХОЗЯЙСТВЕННО-	
ЭКОНОМИКИ РК 16 МАРТА 2015 Г.	ПИТЬЕВОМУ ВОДОСНАБЖЕНИЮ И МЕСТАМ КУЛЬТУРНО-	
N° 209	БЫТОВОГО ВОДОПОЛЬЗОВАНИЯ И БЕЗОПАСНОСТИ ВОДНЫХ	
	ОБЪЕКТОВ	

ОБЩИЕ УКАЗАНИЯ

1 РАБОЧИЙ ПРОЕКТ ВЫПОЛНЕН НА ОСНОВАНИИ ТЕХНИЧЕСКОГО ЗАДАНИЯ НА ПРОЕКТИРОВАНИЕ.

2 ПРОЕКТ РАЗРАБОТАН НА ОСНОВЕ ГЕОДЕЗИЧЕСКОЙ СЪЕМКИ И ГЕОЛОГИЧЕСКИХ ИЗЫСКАНИЙ, ВЫПОЛНЕННЫХ ТОО "УРАЛВОДПРОЕКТ"В 2021 ГОДУ.

3 СИСТЕМА ВЫСОТ – БАЛТИЙСКАЯ. СИСТЕМА КООРДИНАТ 1963 Г. СК63.

НАСТОЯЩИЙ ПРОЕКТ СООТВЕТСТВУЕТ ТРЕБОВАНИЯМ ЭКОЛОГИЧЕСКИХ, САНИТАРНО-ГИГИЕНИЧЕСКИХ, ПРОТИВОПОЖАРНЫХ И ДРУГИХ НОРМ, ДЕЙСТВУЮЩИХ НА ТЕРРИТОРИИ РЕСПУБЛИКИ КАЗАХСТАН И ОБЕСПЕЧИВАЕТ БЕЗОПАСНУЮ ДЛЯ ЖИЗНИ И ЗДОРОВЬЯ ЛЮДЕЙ ЭКСПЛУАТАЦИЮ ОБЪЕКТА.

ГЛАВНЫЙ ИНЖЕНЕР ПРОЕКТА ШИДАЕВА И.Г.

СОГЛАСОВАНО

ИНЖ. ГП	ПОДДУБНЫЙ	01.22
ИНЖ. ЭМ	КЕНЖЕГАЛИЕВ	01.22
ИНЖ. НВ	ШИДАЕВА	01.22

Взам. инв.N

Подпись и дата

Инв. N подл.

ИЗМ.	КОЛ.УЧ.	ЛИСТ	N°ДОК.	ПОДП.	ДАТА
РАЗРАБОТАЛ		ПОДДУБНЫЙ			04.22
ПРОВЕРИЛ		ШИДАЕВА			04.22
Н. КОНТР.		ИСКЕНДИРОВА			04.22
ГИП		ШИДАЕВА			04.22

21.033-ГВ-ГП

СТРОИТЕЛЬСТВО МАГИСТРАЛЬНЫХ СИСТЕМ ВОДОСНАБЖЕНИЯ С ПРОКЛАДКОЙ НОВОЙ ВЕТКИ НАСЕЛЕННЫМ ПУНКТАМ ТОЛЕН, САУЛЕ, КАРАКАМЫС КАРАТОБИНСКОГО РАЙОНА ЗКО

ГОЛОВНОЙ ВОДОЗАБОР И ПОДВОДЯЩИЙ ВОДОВОД

СТАДИЯ	ЛИСТ	ЛИСТОВ
РП	1	18

ОБЩИЕ ДАННЫЕ

URALVODPROECT

ТОО "УРАЛВОДПРОЕКТ" Г. УРАЛЬСК

ФОРМАТ А2

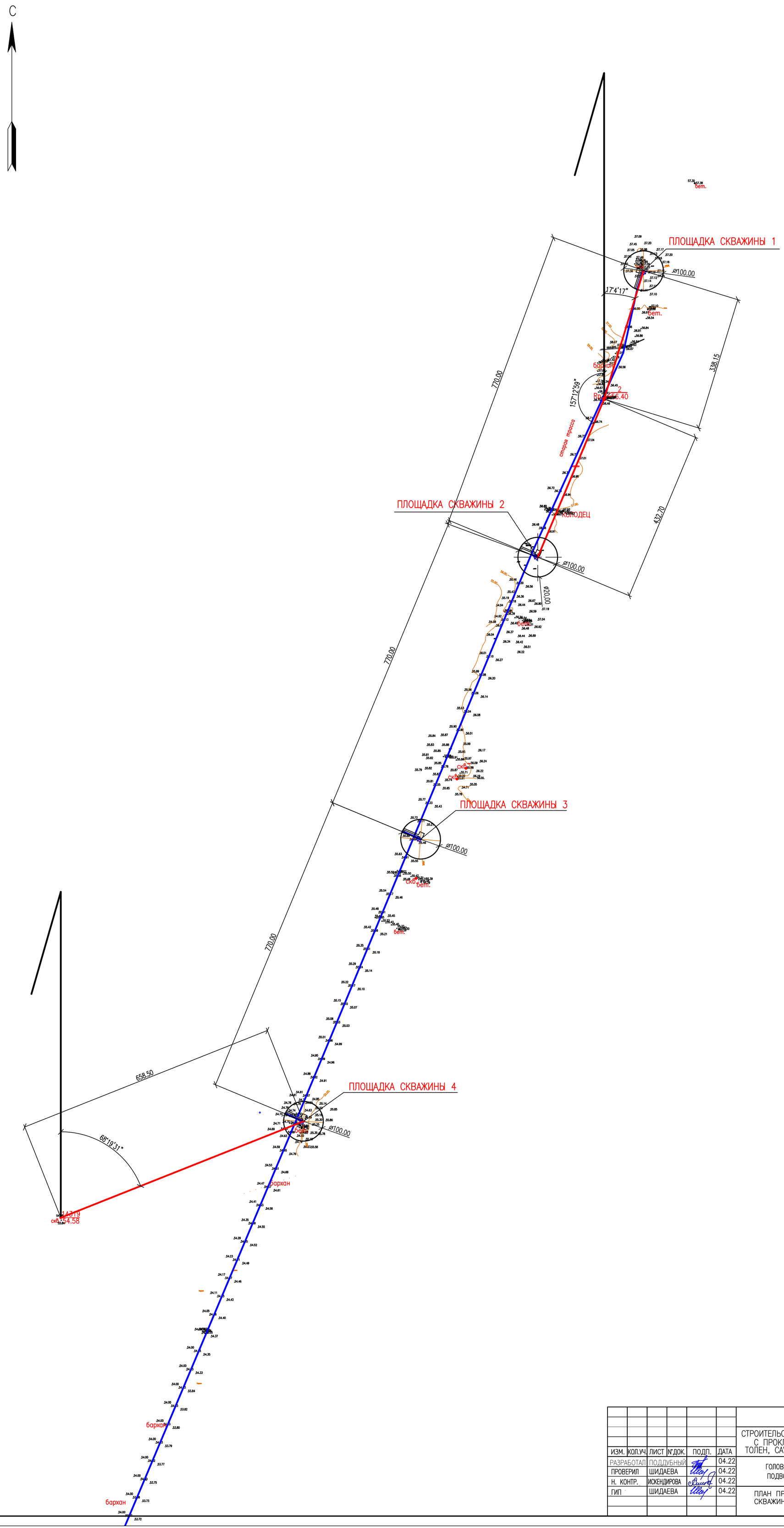
С
ПЛОЩАДКА СКВАЖИНЫ 1
ПЛОЩАДКА СКВАЖИНЫ 2
ПЛОЩАДКА СКВАЖИНЫ 3
ПЛОЩАДКА СКВАЖИНЫ 4
770.00
770.00
770.00
658.50
338.15
432.70
17°4'17"
157°12'59"
68°19'31"
Ø100.00
Ø100.00
Ø100.00
Ø100.00
бет.
бет.
бет.
бет.
бет.
бет.
бет.
бет.
бет.
бет.
бет.
бетон
бетон
бетон

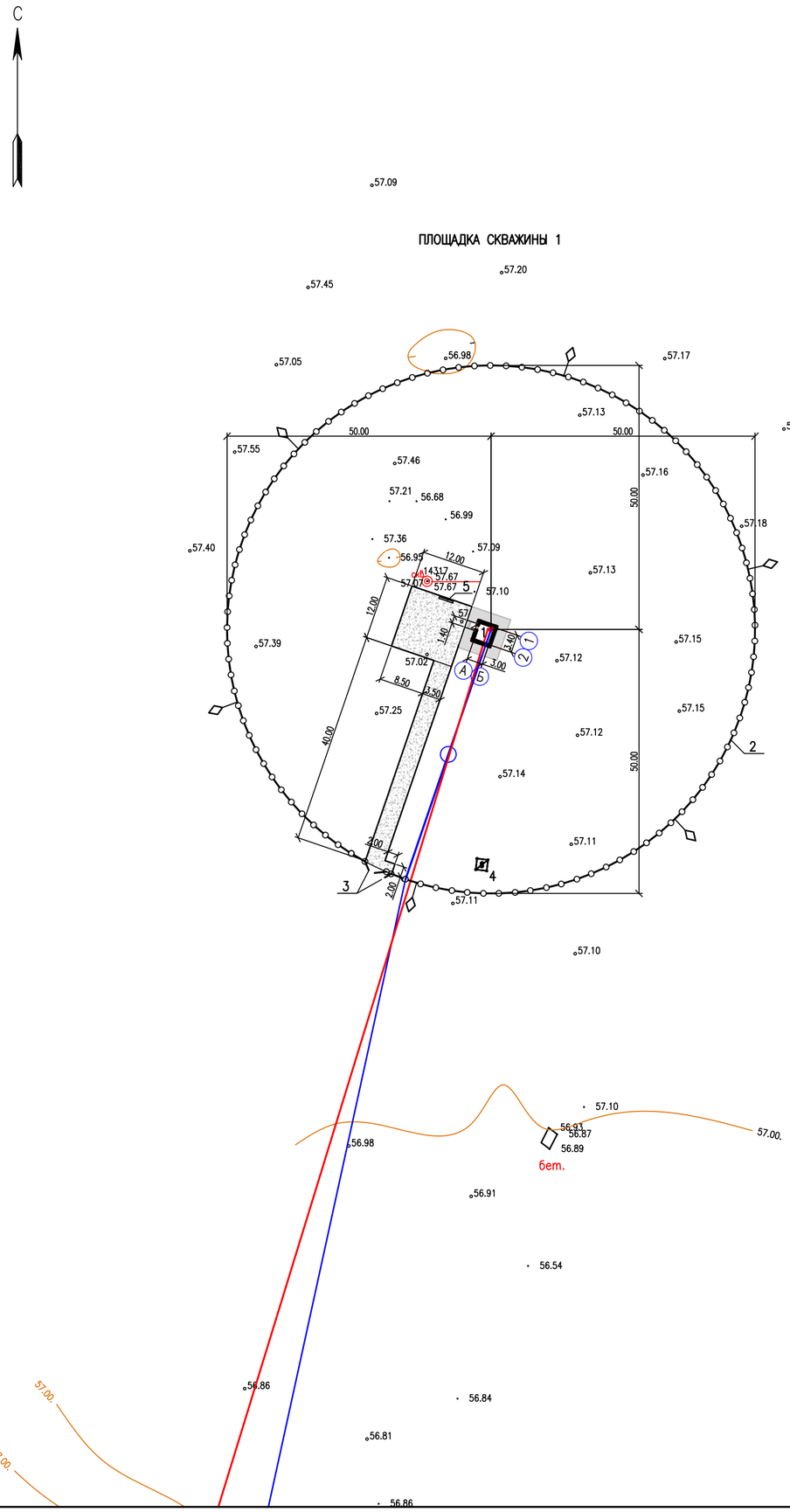

ЭКСПЛИКАЦИЯ ЗДАНИЙ И СООРУЖЕНИЙ

№ ПО ПЛАНУ	НАИМЕНОВАНИЕ ЗДАНИЙ И СООРУЖЕНИЙ	ПРИМЕЧАНИЕ
1	НАСОСНАЯ СТАНЦИЯ	21.017–ГВ–1
2	МЕТАЛЛИЧЕСКОЕ ОГРАЖДЕНИЕ С ЗАЩИТНЫМ ПОЯСОМ ИЗ КОЛЮЧЕЙ ПРОВОЛОКИ	21.017–ГВ–ГП
3	ВОРОТА С КАЛИТКОЙ	21.017–ГВ–ГП
4	ТРАНСФОРМАТОРНАЯ ПОДСТАНЦИЯ	ТОМ 3
5	ПОЖАРНЫЙ ЩИТ	

ВЕДОМОСТЬ ОБЪЕМОВ РАБОТ ПО ЗОНЕ САНОХРАНЫ

N П/П	НАИМЕНОВАНИЕ РАБОТ	ЕД. ИЗМ.	КОЛ–ВО	ПРИМЕ–ЧАНИЕ
1	СНЯТИЕ И ВОССТАНОВЛЕНИЕ РАСТИТЕЛЬНОГО СЛОЯ	$м^3$	–	
2	УСТРОЙСТВО ЧЕРНОГО ПОКРЫТИЯ	$м^2$	288	
	А) ГРАВИЙНО–ПЕСЧАНАЯ ПОДГОТОВКА ТОЛЩ. 15 СМ	$м^3$	43.2	
	Б) ЧЕРНОЕ ПОКРЫТИЕ ТОЛЩ. 8 СМ	$м^3$	23	
3	УСТРОЙСТВО ВОРОТ ВР–1 С КАЛИТКОЙ К–1	ШТ	1	
4	УСТРОЙСТВО ПРЕДУПРЕЖДАЮЩИХ ЗНАКОВ	ШТ	6	

ОСНОВНЫЕ ПОКАЗАТЕЛИ ПО ГЕНПЛАНУ УЧАСТКА

N° П/П	НАИМЕНОВАНИЕ	ЕД. ИЗМ.	КОЛ–ВО
1	ОБЩАЯ ПЛОЩАДЬ УЧАСТКА, В ТОМ ЧИСЛЕ	ГА	0,7850
2	ПЛОЩАДЬ ЗАСТРОЙКИ ПРОЕКТИРУЕМЫХ СООРУЖЕНИЙ	$м^2$	22.0
3	ПЛОЩАДЬ ПОКРЫТИЯ	$м^2$	288
4	ПЛОЩАДЬ С ВЫЧЕТОМ ПЛОЩАДИ ЗАСТРОЙКИ, ПОКРЫТИЯ И ОТМОСТКИ	$м^2$	7522
5	ОБЩАЯ ПЛОЩАДЬ ОТМОСТКИ СООРУЖЕНИЙ	$м^2$	18

КОНСТРУКЦИЯ ПОКРЫТИЯ

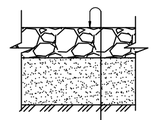

ЩЕБЕНЬ ПО СТ РК 1215–2003 – 8,0 СМ
ПРОПИТАННЫЙ БИТУМОМ МАРКИ БНД 70/100
ПО СТ РК 1373–2013
ГРАВИЙНО–ПЕСЧАНАЯ ПОДГОТОВКА – 15,0 СМ
УПЛОТНЕННЫЙ ГРУНТ (К=0,98)

УСЛОВНЫЕ ОБОЗНАЧЕНИЯ:

–НАЗЕМНЫЕ ЗДАНИЯ

–ПОДЗЕМНЫЕ СООРУЖЕНИЯ

–ПРОЕКТИРУЕМОЕ ОГРАЖДЕНИЕ

–ПРЕДУПРЕЖДАЮЩИЕ ЗНАКИ

–ПОКРЫТИЕ

–ОТМОСТКА

ПРИМЕЧАНИЯ:

1. ПРИ ПОСАДКЕ ДЕРЕВЬЕВ И КУСТАРНИКОВ ОТСТУПАТЬ СООТВЕТСТВЕННО ОТ СЕТЕЙ:
   ВОДОПРОВОДА – 2,00 М;
   КАНАЛИЗАЦИИ – 1,50 М;
   СИЛОВЫХ КАБЕЛЕЙ И КАБЕЛЕЙ СВЯЗИ – 2,0 М; 0,7 М.
2. ГРАНИЦЫ ПРОЕКТИРОВАНИЯ И ГРАНИЦА ПЕРВОГО ПОЯСА ЗОНЫ САНОХРАНЫ СОВПАДАЮТ С ОГРАЖДЕНИЕМ.
3. КОНСТРУКЦИЮ ОТМОСТКИ СМ. ЧАСТЬ АС.

СОГЛАСОВАНО

ВЗАМ. ИНВ. N°

ИНВ. N° ПОДЛ. 3

ИЗМ.	КОЛ.УЧ	ЛИСТ	N°ДОК.	ПОДП.	ДАТА	21.033–ГВ–ГП			
						СТРОИТЕЛЬСТВО МАГИСТРАЛЬНЫХ СИСТЕМ ВОДОСНАБЖЕНИЯ С ПРОКЛАДКОЙ НОВОЙ ВЕТКИ НАСЕЛЕННЫМ ПУНКТАМ ТОЛЕН, САУЛЕ, КАРАКАМЫС КАРАТОБИНСКОГО РАЙОНА ЗКО			
РАЗРАБОТАЛ		ПОДДУБНЫЙ			04.22	ГОЛОВНОЙ ВОДОЗАБОР И ПОДВОДЯЩИЙ ВОДОВОД	СТАДИЯ	ЛИСТ	ЛИСТОВ
ПРОВЕРИЛ		ШИДАЕВА			04.22		РП	3	
Н. КОНТР.		ИСКЕНДИРОВА			04.22				
ГИП		ШИДАЕВА			04.22	РАЗБИВОЧНЫЙ ПЛАН С ЭЛЕМЕНТАМИ БЛАГОУСТРОЙСТВА ПЛОЩАДКИ СКВАЖИНЫ 1 М1:500	ТОО "Уралводпроект" г.Уральск		

ФОРМАТ А1

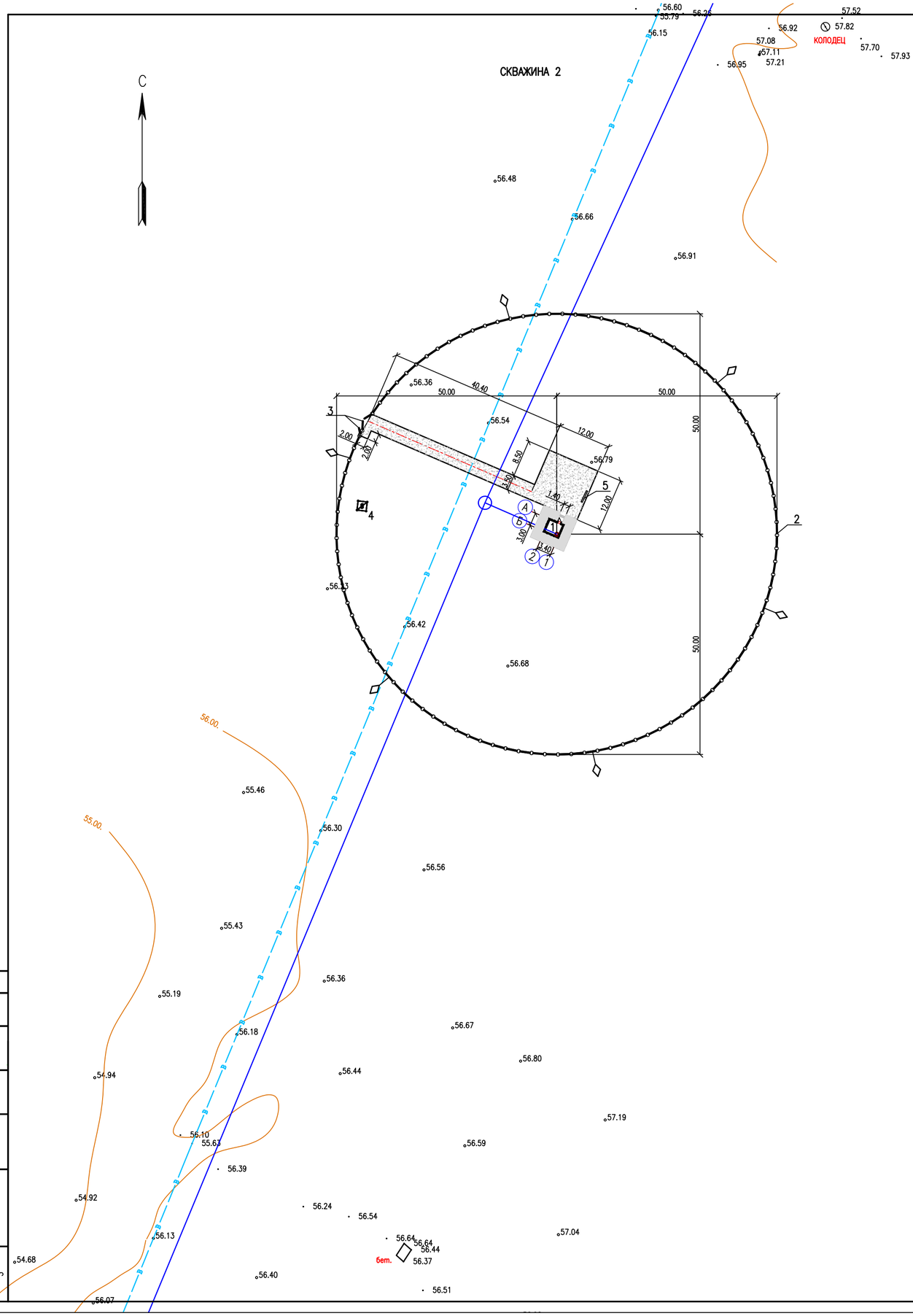

ЭКСПЛИКАЦИЯ ЗДАНИЙ И СООРУЖЕНИЙ

№ ПО ПЛАНУ	НАИМЕНОВАНИЕ ЗДАНИЙ И СООРУЖЕНИЙ	ПРИМЕЧАНИЕ
1	НАСОСНАЯ СТАНЦИЯ	21.017–ГВ–1
2	МЕТАЛЛИЧЕСКОЕ ОГРАЖДЕНИЕ С ЗАЩИТНЫМ ПОЯСОМ ИЗ КОЛЮЧЕЙ ПРОВОЛОКИ	21.017–ГВ–ГП
3	ВОРОТА С КАЛИТКОЙ	21.017–ГВ–ГП
4	ТРАНСФОРМАТОРНАЯ ПОДСТАНЦИЯ	ТОМ 3
5	ПОЖАРНЫЙ ЩИТ	

ВЕДОМОСТЬ ОБЪЕМОВ РАБОТ ПО ЗОНЕ САНОХРАНЫ

N П/П	НАИМЕНОВАНИЕ РАБОТ	ЕД. ИЗМ.	КОЛ–ВО	ПРИМЕ–ЧАНИЕ
1	СНЯТИЕ И ВОССТАНОВЛЕНИЕ РАСТИТЕЛЬНОГО СЛОЯ	$м^3$	–	
2	УСТРОЙСТВО ЧЕРНОГО ПОКРЫТИЯ	$м^2$	288	
	А) ГРАВИЙНО–ПЕСЧАНАЯ ПОДГОТОВКА ТОЛЩ. 15 СМ	$м^3$	43.2	
	Б) ЧЕРНОЕ ПОКРЫТИЕ ТОЛЩ. 8 СМ	$м^3$	23	
3	УСТРОЙСТВО ВОРОТ ВР–1 С КАЛИТКОЙ К–1	ШТ	1	
4	УСТРОЙСТВО ПРЕДУПРЕЖДАЮЩИХ ЗНАКОВ	ШТ	6	

ОСНОВНЫЕ ПОКАЗАТЕЛИ ПО ГЕНПЛАНУ УЧАСТКА

N° П/П	НАИМЕНОВАНИЕ	ЕД. ИЗМ.	КОЛ–ВО
1	ОБЩАЯ ПЛОЩАДЬ УЧАСТКА, В ТОМ ЧИСЛЕ	ГА	0,7850
2	ПЛОЩАДЬ ЗАСТРОЙКИ ПРОЕКТИРУЕМЫХ СООРУЖЕНИЙ	$м^2$	22.0
3	ПЛОЩАДЬ ПОКРЫТИЯ	$м^2$	288
4	ПЛОЩАДЬ С ВЫЧЕТОМ ПЛОЩАДИ ЗАСТРОЙКИ, ПОКРЫТИЯ И ОТМОСТКИ	$м^2$	7522
5	ОБЩАЯ ПЛОЩАДЬ ОТМОСТКИ СООРУЖЕНИЙ	$м^2$	18

КОНСТРУКЦИЯ ПОКРЫТИЯ

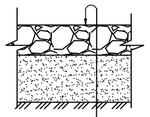

ЩЕБЕНЬ ПО СТ РК 1215–2003 – 8,0 СМ
ПРОПИТАННЫЙ БИТУМОМ МАРКИ БНД 70/100
ПО СТ РК 1373–2013
ГРАВИЙНО–ПЕСЧАНАЯ ПОДГОТОВКА – 15,0 СМ
УПЛОТНЕННЫЙ ГРУНТ (К=0,98)

УСЛОВНЫЕ ОБОЗНАЧЕНИЯ:

–НАЗЕМНЫЕ ЗДАНИЯ

–ПОДЗЕМНЫЕ СООРУЖЕНИЯ

–ПРОЕКТИРУЕМОЕ ОГРАЖДЕНИЕ

–ПРЕДУПРЕЖДАЮЩИЕ ЗНАКИ

–ПОКРЫТИЕ

–ОТМОСТКА

ПРИМЕЧАНИЯ:

1. ПРИ ПОСАДКЕ ДЕРЕВЬЕВ И КУСТАРНИКОВ ОТСТУПАТЬ СООТВЕТСТВЕННО ОТ СЕТЕЙ:
   ВОДОПРОВОДА – 2,00 М;
   КАНАЛИЗАЦИИ – 1,50 М;
   СИЛОВЫХ КАБЕЛЕЙ И КАБЕЛЕЙ СВЯЗИ – 2,0 М; 0,7 М.
2. ГРАНИЦЫ ПРОЕКТИРОВАНИЯ И ГРАНИЦА ПЕРВОГО ПОЯСА ЗОНЫ САНОХРАНЫ СОВПАДАЮТ С ОГРАЖДЕНИЕМ.
3. КОНСТРУКЦИЮ ОТМОСТКИ СМ. ЧАСТЬ АС.

СОГЛАСОВАНО

ВЗАМ. ИНВ. N°

ИНВ. N° ПОДЛ. 3

ИЗМ.	КОЛ.УЧ	ЛИСТ	N°ДОК.	ПОДП.	ДАТА
РАЗРАБОТАЛ		ПОДДУБНЫЙ			04.22
ПРОВЕРИЛ		ШИДАЕВА			04.22
Н. КОНТР.		ИСКЕНДИРОВА			04.22
ГИП		ШИДАЕВА			04.22

21.033–ГВ–ГП

СТРОИТЕЛЬСТВО МАГИСТРАЛЬНЫХ СИСТЕМ ВОДОСНАБЖЕНИЯ С ПРОКЛАДКОЙ НОВОЙ ВЕТКИ НАСЕЛЕННЫМ ПУНКТАМ ТОЛЕН, САУЛЕ, КАРАКАМЫС КАРАТОБИНСКОГО РАЙОНА ЗКО

ГОЛОВНОЙ ВОДОЗАБОР И ПОДВОДЯЩИЙ ВОДОВОД

СТАДИЯ	ЛИСТ	ЛИСТОВ
РП	4	

РАЗБИВОЧНЫЙ ПЛАН С ЭЛЕМЕНТАМИ БЛАГОУСТРОЙСТВА ПЛОЩАДКИ СКВАЖИНЫ 2 М1:500

ТОО "Уралводпроект" г.Уральск

ФОРМАТ А1

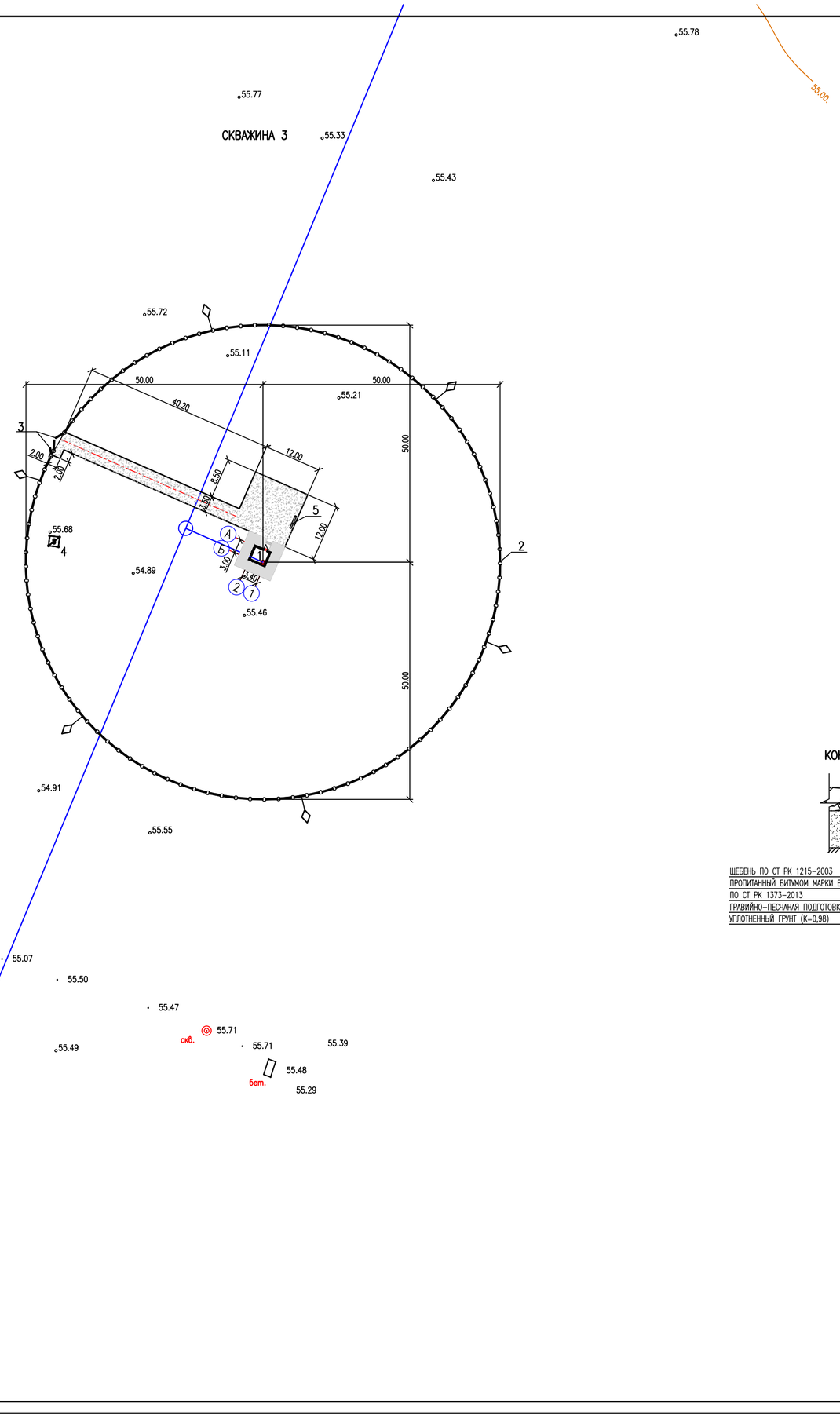

ЭКСПЛИКАЦИЯ ЗДАНИЙ И СООРУЖЕНИЙ

№ ПО ПЛАНУ	НАИМЕНОВАНИЕ ЗДАНИЙ И СООРУЖЕНИЙ	ПРИМЕЧАНИЕ
1	НАСОСНАЯ СТАНЦИЯ	21.017–ГВ–1
2	МЕТАЛЛИЧЕСКОЕ ОГРАЖДЕНИЕ С ЗАЩИТНЫМ ПОЯСОМ ИЗ КОЛЮЧЕЙ ПРОВОЛОКИ	21.017–ГВ–ГП
3	ВОРОТА С КАЛИТКОЙ	21.017–ГВ–ГП
4	ТРАНСФОРМАТОРНАЯ ПОДСТАНЦИЯ	ТОМ 3
5	ПОЖАРНЫЙ ЩИТ	

ВЕДОМОСТЬ ОБЪЕМОВ РАБОТ ПО ЗОНЕ САНОХРАНЫ

N П/П	НАИМЕНОВАНИЕ РАБОТ	ЕД. ИЗМ.	КОЛ–ВО	ПРИМЕ–ЧАНИЕ
1	СНЯТИЕ И ВОССТАНОВЛЕНИЕ РАСТИТЕЛЬНОГО СЛОЯ	$м^3$	–	
2	УСТРОЙСТВО ЧЕРНОГО ПОКРЫТИЯ	$м^2$	288	
	А) ГРАВИЙНО–ПЕСЧАНАЯ ПОДГОТОВКА ТОЛЩ. 15 СМ	$м^3$	43.2	
	Б) ЧЕРНОЕ ПОКРЫТИЕ ТОЛЩ. 8 СМ	$м^3$	23	
3	УСТРОЙСТВО ВОРОТ ВР–1 С КАЛИТКОЙ К–1	ШТ	1	
4	УСТРОЙСТВО ПРЕДУПРЕЖДАЮЩИХ ЗНАКОВ	ШТ	6	
		ШТ		

ОСНОВНЫЕ ПОКАЗАТЕЛИ ПО ГЕНПЛАНУ УЧАСТКА

N° П/П	НАИМЕНОВАНИЕ	ЕД. ИЗМ.	КОЛ–ВО
1	ОБЩАЯ ПЛОЩАДЬ УЧАСТКА, В ТОМ ЧИСЛЕ	ГА	0,7850
2	ПЛОЩАДЬ ЗАСТРОЙКИ ПРОЕКТИРУЕМЫХ СООРУЖЕНИЙ	$м^2$	22.0
3	ПЛОЩАДЬ ПОКРЫТИЯ	$м^2$	288
4	ПЛОЩАДЬ С ВЫЧЕТОМ ПЛОЩАДИ ЗАСТРОЙКИ, ПОКРЫТИЯ И ОТМОСТКИ	$м^2$	7522
5	ОБЩАЯ ПЛОЩАДЬ ОТМОСТКИ СООРУЖЕНИЙ	$м^2$	18

КОНСТРУКЦИЯ ПОКРЫТИЯ

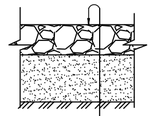

ЩЕБЕНЬ ПО СТ РК 1215–2003 – 8,0 СМ
ПРОПИТАННЫЙ БИТУМОМ МАРКИ БНД 70/100
ПО СТ РК 1373–2013
ГРАВИЙНО–ПЕСЧАНАЯ ПОДГОТОВКА – 15,0 СМ
УПЛОТНЕННЫЙ ГРУНТ (К=0,98)

УСЛОВНЫЕ ОБОЗНАЧЕНИЯ:

–НАЗЕМНЫЕ ЗДАНИЯ

–ПОДЗЕМНЫЕ СООРУЖЕНИЯ

–ПРОЕКТИРУЕМОЕ ОГРАЖДЕНИЕ

–ПРЕДУПРЕЖДАЮЩИЕ ЗНАКИ

–ПОКРЫТИЕ

–ОТМОСТКА

ПРИМЕЧАНИЯ:

1. ПРИ ПОСАДКЕ ДЕРЕВЬЕВ И КУСТАРНИКОВ ОТСТУПАТЬ СООТВЕТСТВЕННО ОТ СЕТЕЙ:
   ВОДОПРОВОДА – 2,00 М;
   КАНАЛИЗАЦИИ – 1,50 М;
   СИЛОВЫХ КАБЕЛЕЙ И КАБЕЛЕЙ СВЯЗИ – 2,0 М; 0,7 М.
2. ГРАНИЦЫ ПРОЕКТИРОВАНИЯ И ГРАНИЦА ПЕРВОГО ПОЯСА ЗОНЫ САНОХРАНЫ СОВПАДАЮТ С ОГРАЖДЕНИЕМ.
3. КОНСТРУКЦИЮ ОТМОСТКИ СМ. ЧАСТЬ АС.

СОГЛАСОВАНО

ВЗАМ. ИНВ. N°

ИНВ. N° ПОДЛ. 3

ИЗМ.	КОЛ.Ч	ЛИСТ	N°ДОК.	ПОДП.	ДАТА	21.033–ГВ–ГП			
						СТРОИТЕЛЬСТВО МАГИСТРАЛЬНЫХ СИСТЕМ ВОДОСНАБЖЕНИЯ С ПРОКЛАДКОЙ НОВОЙ ВЕТКИ НАСЕЛЕННЫМ ПУНКТАМ ТОЛЕН, САУЛЕ, КАРАКАМЫС КАРАТОБИНСКОГО РАЙОНА ЗКО			
РАЗРАБОТАЛ		ПОДДУБНЫЙ			04.22	ГОЛОВНОЙ ВОДОЗАБОР И ПОДВОДЯЩИЙ ВОДОВОД	СТАДИЯ	ЛИСТ	ЛИСТОВ
ПРОВЕРИЛ		ШИДАЕВА			04.22		РП	5	
Н. КОНТР.		ИСКЕНДИРОВА			04.22				
ГИП		ШИДАЕВА			04.22	РАЗБИВОЧНЫЙ ПЛАН С ЭЛЕМЕНТАМИ БЛАГОУСТРОЙСТВА ПЛОЩАДКИ СКВАЖИНЫ 3 М1:500	ТОО "Уралводпроект" г.Уральск		

ФОРМАТ А1

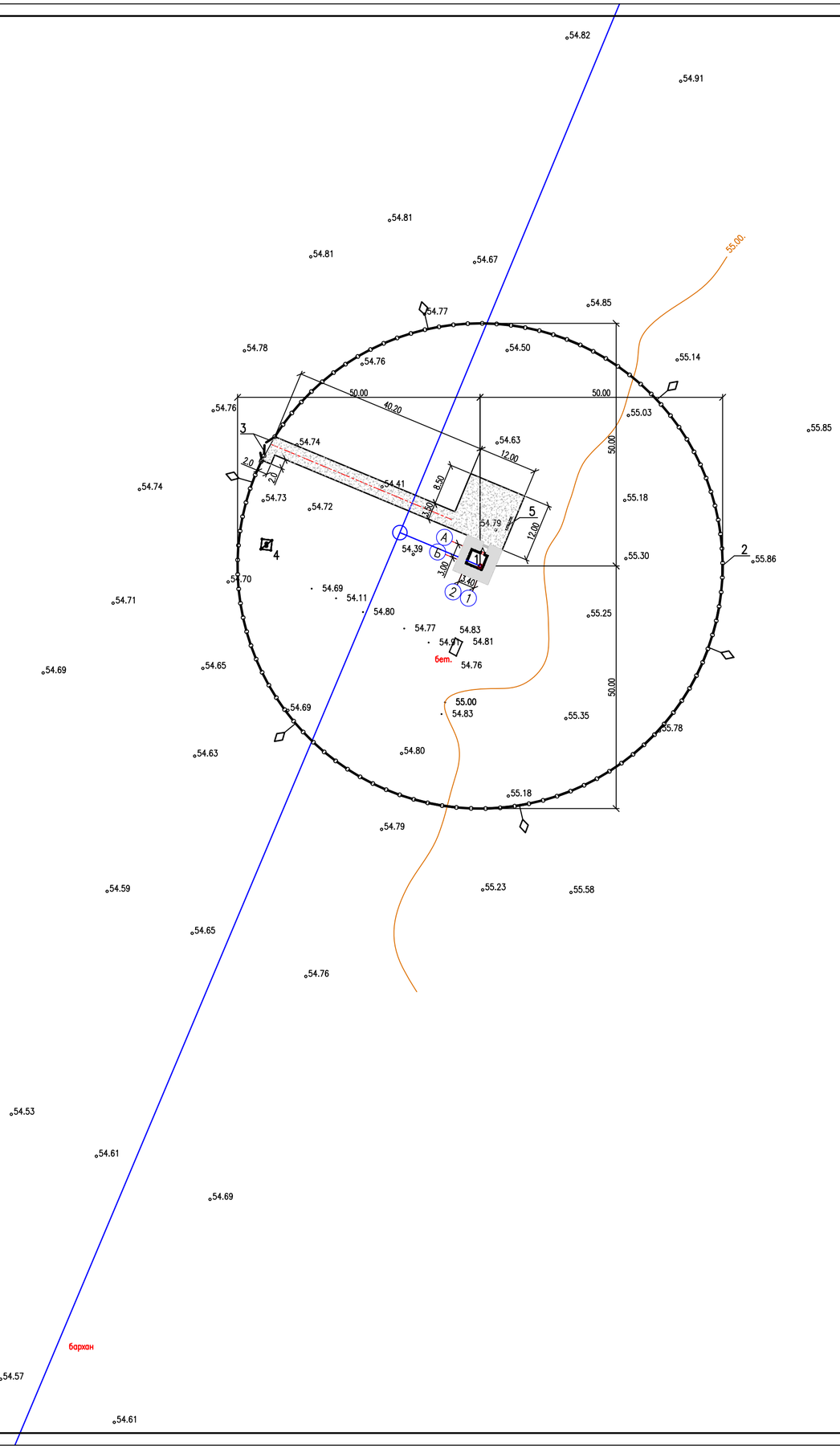

ЭКСПЛИКАЦИЯ ЗДАНИЙ И СООРУЖЕНИЙ

№ ПО ПЛАНУ	НАИМЕНОВАНИЕ ЗДАНИЙ И СООРУЖЕНИЙ	ПРИМЕЧАНИЕ
1	НАСОСНАЯ СТАНЦИЯ	21.017–ГВ–1
2	МЕТАЛЛИЧЕСКОЕ ОГРАЖДЕНИЕ С ЗАЩИТНЫМ ПОЯСОМ ИЗ КОЛЮЧЕЙ ПРОВОЛОКИ	21.017–ГВ–ГП
3	ВОРОТА С КАЛИТКОЙ	21.017–ГВ–ГП
4	ТРАНСФОРМАТОРНАЯ ПОДСТАНЦИЯ	ТОМ 3
5	ПОЖАРНЫЙ ЩИТ	

ВЕДОМОСТЬ ОБЪЕМОВ РАБОТ ПО ЗОНЕ САНОХРАНЫ

N П/П	НАИМЕНОВАНИЕ РАБОТ	ЕД. ИЗМ.	КОЛ–ВО	ПРИМЕ–ЧАНИЕ
1	СНЯТИЕ И ВОССТАНОВЛЕНИЕ РАСТИТЕЛЬНОГО СЛОЯ	$м^3$	–	
2	УСТРОЙСТВО ЧЕРНОГО ПОКРЫТИЯ	$м^2$	288	
	А) ГРАВИЙНО–ПЕСЧАНАЯ ПОДГОТОВКА ТОЛЩ. 15 СМ	$м^3$	43.2	
	Б) ЧЕРНОЕ ПОКРЫТИЕ ТОЛЩ. 8 СМ	$м^3$	23	
3	УСТРОЙСТВО ВОРОТ ВР–1 С КАЛИТКОЙ К–1	ШТ	1	
4	УСТРОЙСТВО ПРЕДУПРЕЖДАЮЩИХ ЗНАКОВ	ШТ	6	
		ШТ		

ОСНОВНЫЕ ПОКАЗАТЕЛИ ПО ГЕНПЛАНУ УЧАСТКА

N° П/П	НАИМЕНОВАНИЕ	ЕД. ИЗМ.	КОЛ–ВО
1	ОБЩАЯ ПЛОЩАДЬ УЧАСТКА, В ТОМ ЧИСЛЕ	ГА	0,7850
2	ПЛОЩАДЬ ЗАСТРОЙКИ ПРОЕКТИРУЕМЫХ СООРУЖЕНИЙ	$м^2$	22.0
3	ПЛОЩАДЬ ПОКРЫТИЯ	$м^2$	288
4	ПЛОЩАДЬ С ВЫЧЕТОМ ПЛОЩАДИ ЗАСТРОЙКИ, ПОКРЫТИЯ И ОТМОСТКИ	$м^2$	7522
5	ОБЩАЯ ПЛОЩАДЬ ОТМОСТКИ СООРУЖЕНИЙ	$м^2$	18

КОНСТРУКЦИЯ ПОКРЫТИЯ

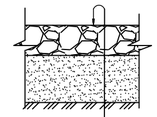

ЩЕБЕНЬ ПО СТ РК 1215–2003 – 8,0 СМ
ПРОПИТАННЫЙ БИТУМОМ МАРКИ БНД 70/100
ПО СТ РК 1373–2013
ГРАВИЙНО–ПЕСЧАНАЯ ПОДГОТОВКА – 15,0 СМ
УПЛОТНЕННЫЙ ГРУНТ (К=0,98)

УСЛОВНЫЕ ОБОЗНАЧЕНИЯ:

–НАЗЕМНЫЕ ЗДАНИЯ
–ПОДЗЕМНЫЕ СООРУЖЕНИЯ
–ПРОЕКТИРУЕМОЕ ОГРАЖДЕНИЕ
–ПРЕДУПРЕЖДАЮЩИЕ ЗНАКИ
–ПОКРЫТИЕ
–ОТМОСТКА

ПРИМЕЧАНИЯ:

1. ПРИ ПОСАДКЕ ДЕРЕВЬЕВ И КУСТАРНИКОВ ОТСТУПАТЬ СООТВЕТСТВЕННО ОТ СЕТЕЙ:
   ВОДОПРОВОДА – 2,00 М;
   КАНАЛИЗАЦИИ – 1,50 М;
   СИЛОВЫХ КАБЕЛЕЙ И КАБЕЛЕЙ СВЯЗИ – 2,0 М; 0,7 М.
2. ГРАНИЦЫ ПРОЕКТИРОВАНИЯ И ГРАНИЦА ПЕРВОГО ПОЯСА ЗОНЫ САНОХРАНЫ СОВПАДАЮТ С ОГРАЖДЕНИЕМ.
3. КОНСТРУКЦИЮ ОТМОСТКИ СМ. ЧАСТЬ АС.

СОГЛАСОВАНО

ВЗАМ. ИНВ. №

ИНВ. № ПОДЛ. 3

ИЗМ.	КОЛ.УЧ	ЛИСТ	№ДОК.	ПОДП.	ДАТА	21.033–ГВ–ГП		
						СТРОИТЕЛЬСТВО МАГИСТРАЛЬНЫХ СИСТЕМ ВОДОСНАБЖЕНИЯ С ПРОКЛАДКОЙ НОВОЙ ВЕТКИ НАСЕЛЕННЫМ ПУНКТАМ ТОЛЕН, САУЛЕ, КАРАКАМЫС КАРАТОБИНСКОГО РАЙОНА ЗКО		
РАЗРАБОТАЛ		ПОДДУБЕНЫЙ			04.22	ГОЛОВНОЙ ВОДОЗАБОР И ПОДВОДЯЩИЙ ВОДОВОД	СТАДИЯ	ЛИСТ	ЛИСТОВ
ПРОВЕРИЛ		ШИДАЕВА			04.22		РП	6	
Н. КОНТР.		ИСКЕНДИРОВА			04.22				
ГИП		ШИДАЕВА			04.22	РАЗБИВОЧНЫЙ ПЛАН С ЭЛЕМЕНТАМИ БЛАГОУСТРОЙСТВА ПЛОЩАДКИ СКВАЖИНЫ 4 М1:500	ТОО "Уралводпроект" г.Уральск		

ФОРМАТ А1

ПЛОЩАДКА СКВАЖИНЫ 1

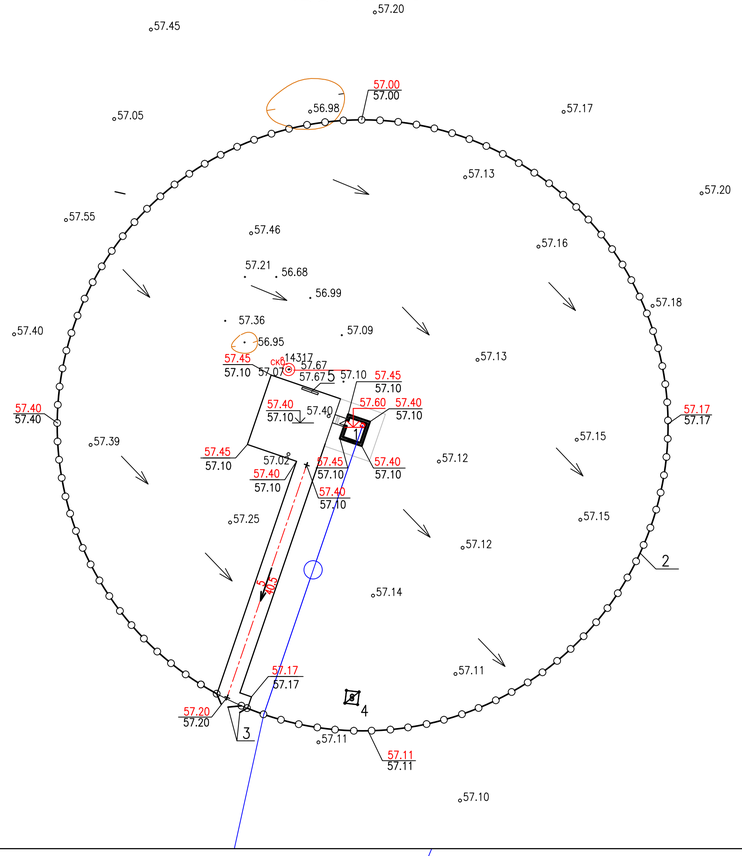

ПЛОЩАДКА СКВАЖИНЫ 2

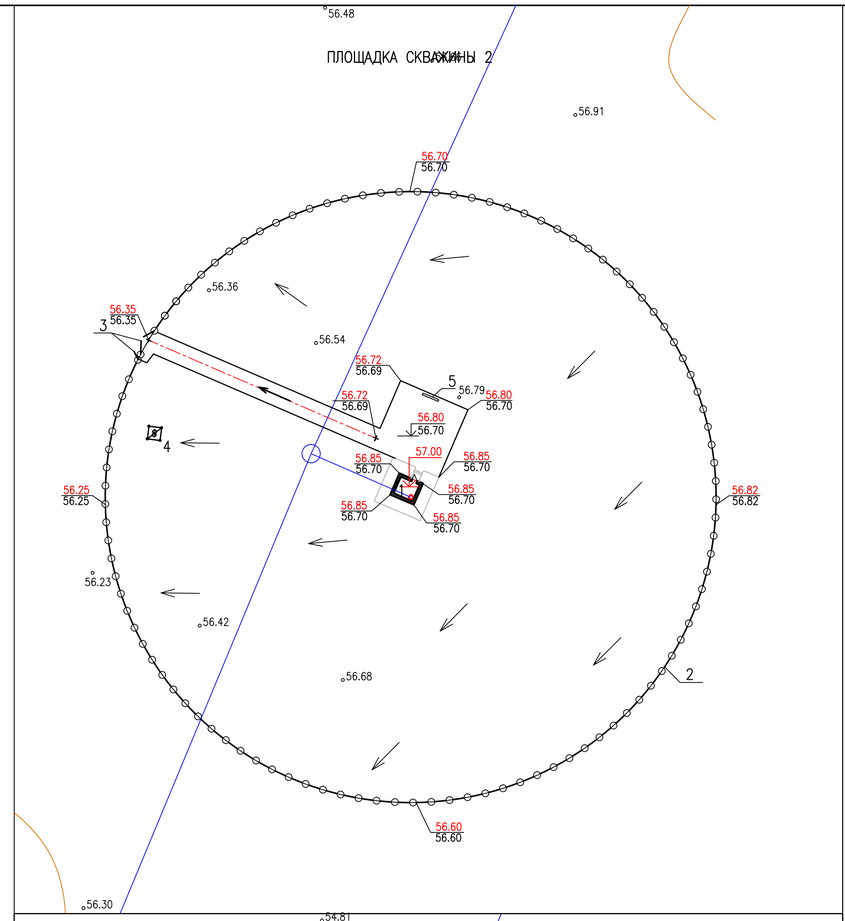

ПЛОЩАДКА СКВАЖИНЫ 3

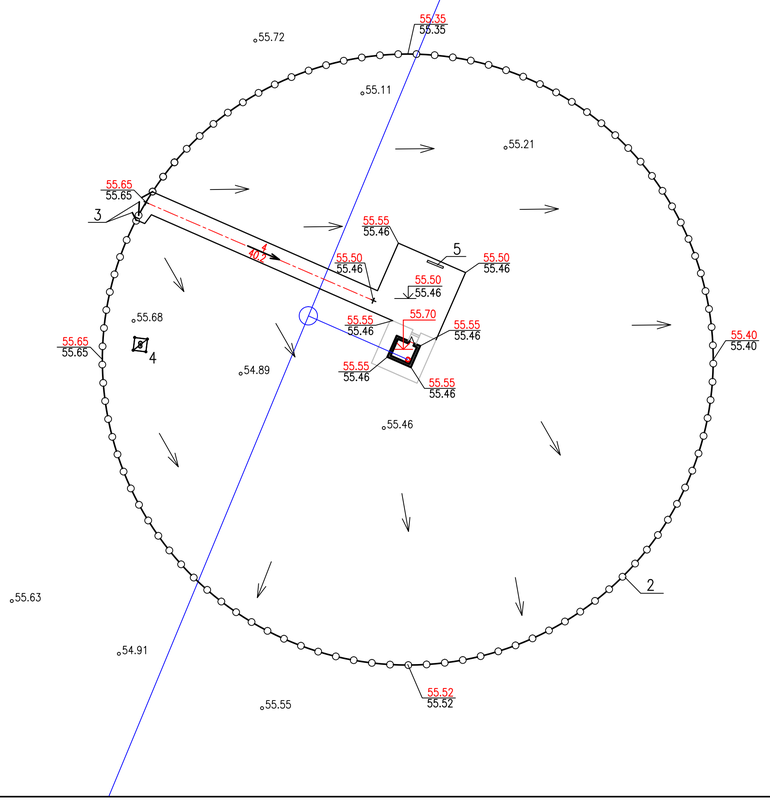

ПЛОЩАДКА СКВАЖИНЫ 4

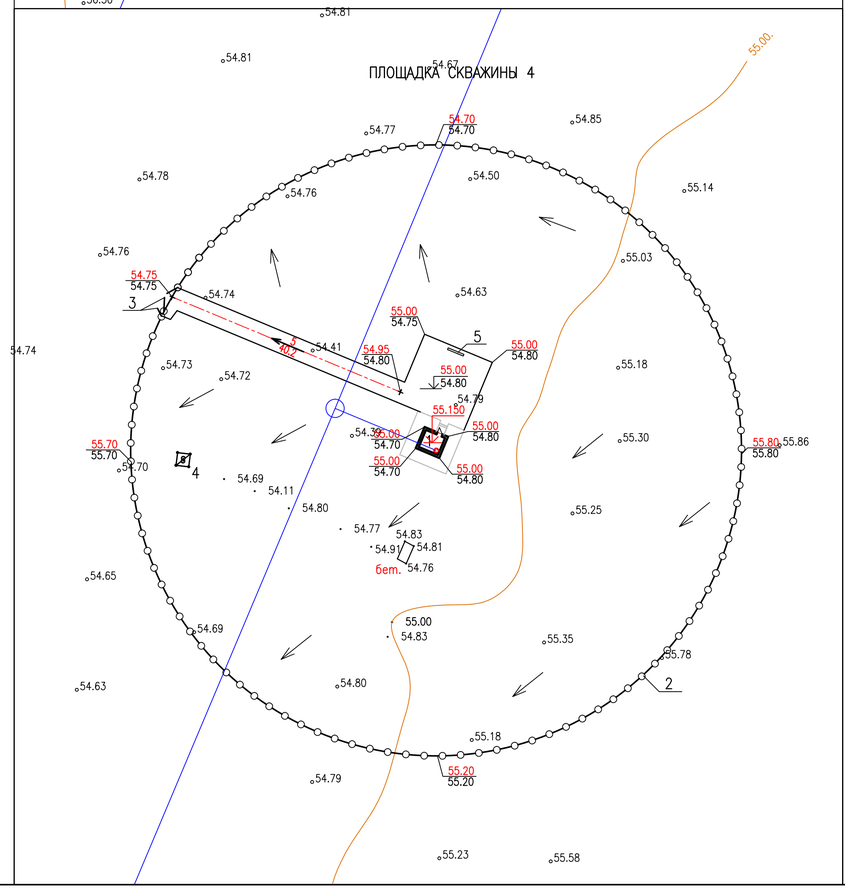

ЭКСПЛИКАЦИЯ ЗДАНИЙ И СООРУЖЕНИЙ

№ ПО ПЛАНУ	НАИМЕНОВАНИЕ ЗДАНИЙ И СООРУЖЕНИЙ	ПРИМЕЧАНИЕ
1	НАСОСНАЯ СТАНЦИЯ	21.017–ГВ–1
2	МЕТАЛЛИЧЕСКОЕ ОГРАЖДЕНИЕ С ЗАЩИТНЫМ ПОЯСОМ ИЗ КОЛЮЧЕЙ ПРОВОЛОКИ	21.017–ГВ–ГП
3	ВОРОТА С КАЛИТКОЙ	21.017–ГВ–ГП
4	ТРАНСФОРМАТОРНАЯ ПОДСТАНЦИЯ	ТОМ 3
5	ПОЖАРНЫЙ ЩИТ	

УСЛОВНЫЕ ОБОЗНАЧЕНИЯ

ОБОЗНАЧЕНИЕ	НАИМЕНОВАНИЕ
57.60	АБСОЛЮТНАЯ ОТМЕТКА 0.000 ЗДАНИЯ
5 / 40.5	ВЕЛИЧИНА УКЛОНА, ‰ (в промиле) НАПРАВЛЕНИЕ УКЛОНА РАССТОЯНИЕ, М
57.40 / 31.15	ПРОЕКТНАЯ ОТМЕТКА ОТМЕТКА СУЩЕСТВУЮЩЕГО РЕЛЬЕФА

ПРИМЕЧАНИЯ

1. ПЛАН ПОКРЫТИЙ СМ. ЛИСТЫ ОТ ГП–3; 4; 5; 6.
2. БЛАГОУСТРОЙСТВО ТЕРРИТОРИИ НАЧИНАТЬ ПОСЛЕ ВЫНОСА И УКЛАДКИ ВСЕХ ПОДЗЕМНЫХ КОММУНИКАЦИЙ.
3. ГРАНИЦЫ ПРОЕКТИРОВАНИЯ И ГРАНИЦЫ ПЕРВОГО ПОЯСА ЗОНЫ САНОХРАНЫ СОВПАДАЮТ С ОГРАЖДЕНИЕМ.

ИЗМ.	КОЛ.УЧ.	ЛИСТ	N ДОК.	ПОДП.	ДАТА
РАЗРАБОТАЛ	ПОДДУБНЫЙ				04.22
ПРОВЕРИЛ	ШИДАЕВА				04.22
Н. КОНТР.	ИЖЕНДИРОВА				04.22
ГИП	ШИДАЕВА				04.22

21.033–ГВ–ГП

СТРОИТЕЛЬСТВО МАГИСТРАЛЬНЫХ СИСТЕМ ВОДОСНАБЖЕНИЯ С ПРОКЛАДКОЙ НОВОЙ ВЕТКИ НАСЕЛЕННЫМ ПУНКТАМ ТОЛЕН, САУЛЕ, КАРАКАМЫС КАРАТОБИНСКОГО РАЙОНА ЗКО

ГОЛОВНОЙ ВОДОЗАБОР И ПОДВОДЯЩИЙ ВОДОВОД

СТАДИЯ	ЛИСТ	ЛИСТОВ
РП	7	

ПЛАН ОРГАНИЗАЦИИ РЕЛЬЕФА СКВАЖИН 1;2;3;4
М1:500

ТОО "Уралводпроект" г.Уральск

СОГЛАСОВАНО

ВЗАМ. ИНВ. N°

ИНВ. N° ПОДЛ. 3

ФОРМАТ А1

ПЛОЩАДКА СКВАЖИНЫ 1

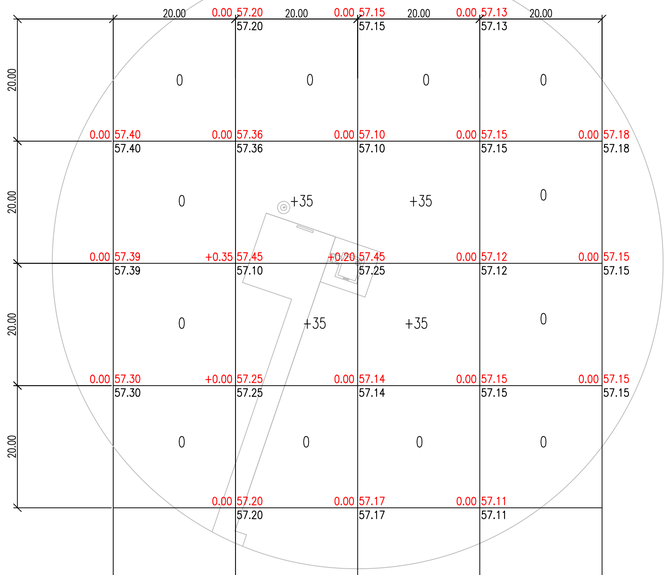

ИТОГО, м3	НАСЫПЬ	0	+70	+70	0	ВСЕГО, м3	+140
	ВЫЕМКА	0	0	0	0		0

ПЛОЩАДКА СКВАЖИНЫ 2

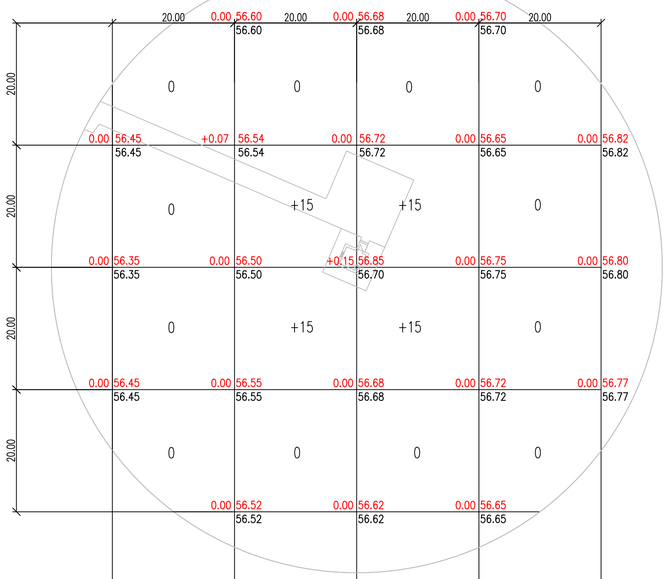

ИТОГО, м3	НАСЫПЬ	0	+30	+30	0	ВСЕГО, м3	+60
	ВЫЕМКА	0	0	0	0		0

ОБЩАЯ ВЕДОМОСТЬ ОБЪЕМОВ ЗЕМЛЯНЫХ МАСС

НАИМЕНОВАНИЕ ГРУНТА	КОЛИЧЕСТВО, М3		ПРИМЕЧАНИЕ
	НАСЫПЬ (+)	ВЫЕМКА (–)	
1 ГРУНТ ПЛАНИРОВКИ ТЕРРИТОРИИ	316		
2 ВЫТЕСНЕННЫЙ ГРУНТ, В Т.Ч. ПРИ УСТРОЙСТВЕ	–	196	
А) ПОДЗЕМНЫХ ЧАСТЕЙ ЗДАНИЙ И СООРУЖЕНИЙ	–	(96)	
Б) КОЛОДЦЕВ	–	(40)	ПО ТРАССЕ ВОДОВОДА
В) СНЯТИЕ ГРУНТА ПОД ТВЕРДОЕ ПОКРЫТИЕ		(60)	
3 ПОПРАВКА НА УПЛОТНЕНИЕ	31		
ВСЕГО ПРИГОДНОГО ГРУНТА	347	196	
4 НЕДОСТАТОК ПРИГОДНОГО ГРУНТА	–	151	
5 ИТОГО ПЕРЕРАБАТЫВАЕМОГО ГРУНТА	347	347	
6 ПОДВОЗ ГРУНТА	151		

ПЛОЩАДКА СКВАЖИНЫ 3

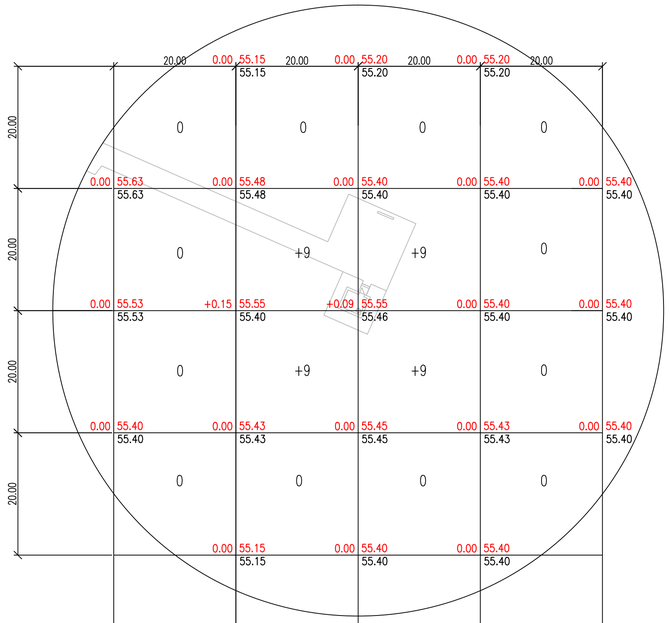

ИТОГО, м3	НАСЫПЬ	0	+18	+18	0	ВСЕГО, м3	+36
	ВЫЕМКА	0	0	0	0		0

ПЛОЩАДКА СКВАЖИНЫ 4

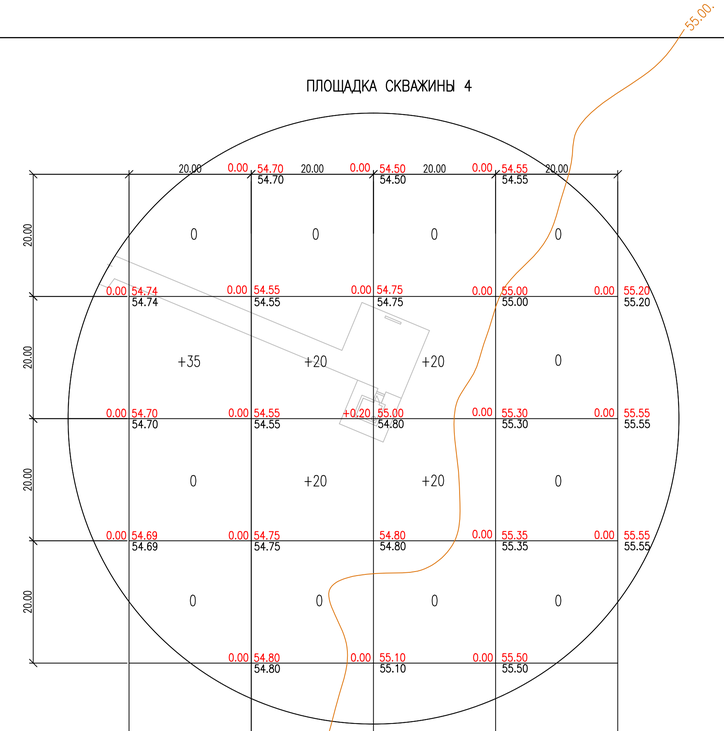

ИТОГО, м3	НАСЫПЬ	0	+40	+40	0	ВСЕГО, м3	+80
	ВЫЕМКА	0	0	0	0		0

ПРИМЕЧАНИЯ

1. ПОДСЫПКУ ГРУНТА ПО ТЕРРИТОРИИ ПРОИЗВОДИТЬ В СООТВЕТСТВИИ С СП РК 5.01–101–2013 "ЗЕМЛЯНЫЕ СООРУЖЕНИЯ, ОСНОВАНИЯ И ФУНДАМЕНТЫ" С ПОСЛОЙНЫМ (ТОЛЩИНА СЛОЯ НЕ БОЛЕЕ 20 СМ) ТРАМБОВАНИЕМ ДО КОЭФИЦИЕНТА ПЛОТНОСТИ 0,98 – ПОД ЗДАНИЯ И СООРУЖЕНИЯ И 0,95 ПОД ОСТАЛЬНОЙ ТЕРРИТОРИЕЙ.

СОГЛАСОВАНО

ВЗАМ. ИНВ. №

ПОДП. И ДАТА

ИНВ. № ПОДЛ. 3

ИЗМ.	КОЛ.УЧ.	ЛИСТ	N ДОК.	ПОДП.	ДАТА	21.033–ГВ–ГП		
						СТРОИТЕЛЬСТВО МАГИСТРАЛЬНЫХ СИСТЕМ ВОДОСНАБЖЕНИЯ С ПРОКЛАДКОЙ НОВОЙ ВЕТКИ НАСЕЛЕННЫМ ПУНКТАМ ТОЛЕН, САУЛЕ, КАРАКАМЫС КАРАТОБИНСКОГО РАЙОНА ЗКО		
РАЗРАБОТАЛ		ПОДДУБНЫЙ			04.22	ГОЛОВНОЙ ВОДОЗАБОР И ПОДВОДЯЩИЙ ВОДОВОД	СТАДИЯ	ЛИСТ	ЛИСТОВ
ПРОВЕРИЛ		ШИДАЕВА			04.22		РП	8	
Н. КОНТР.		ИСКЕНДИРОВА			04.22				
ГИП		ШИДАЕВА			04.22	ПЛАН ЗЕМЛЯНЫХ МАСС СКВАЖИН С 1 ПО 4. ОБЩАЯ ВЕДОМОСТЬ ОБЬЕМОВ ЗЕМЛЯНЫХ МАСС. М1:500	ТОО "Уралводпроект" г.Уральск		

ФОРМАТ А1

ПЛАН
М 1:500

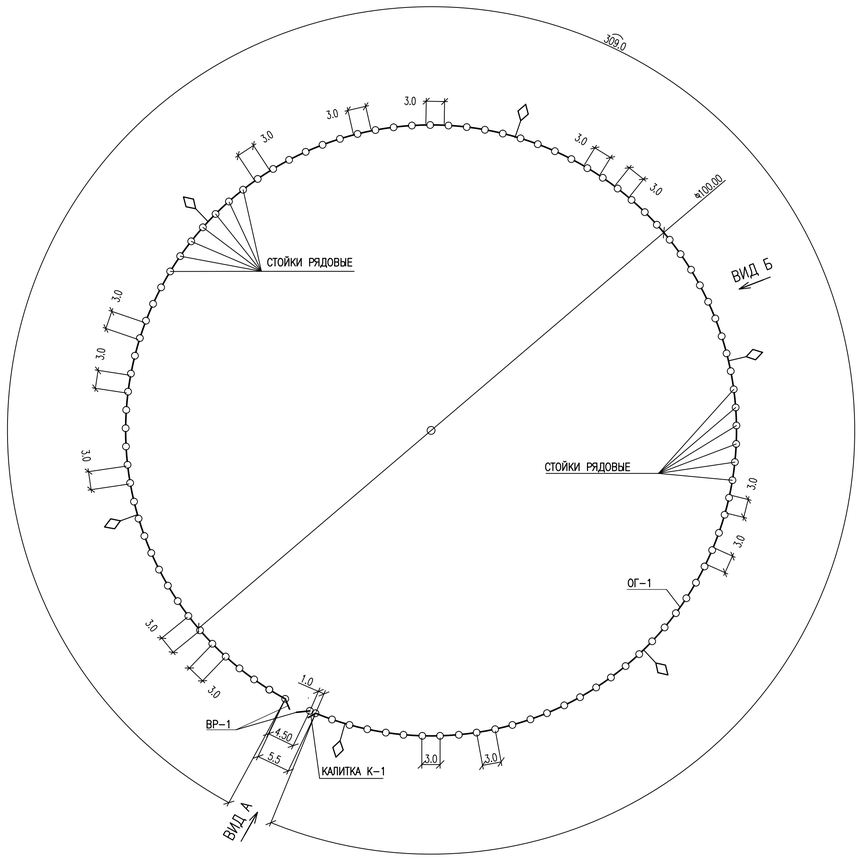

ВИД А

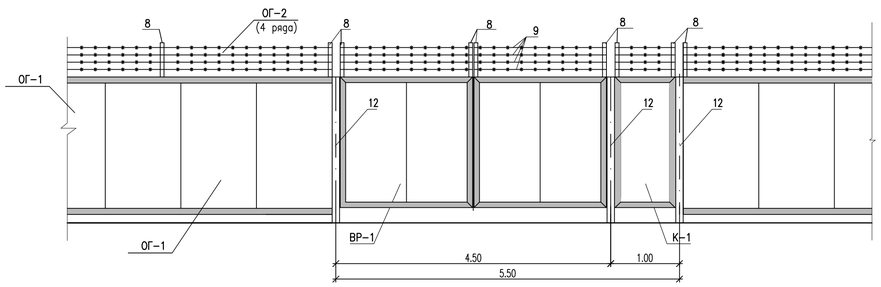

ВИД Б

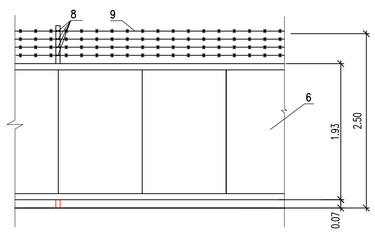

СПЕЦИФИКАЦИЯ

МАРКА, ПОЗ.		ОБОЗНАЧЕНИЕ	НАИМЕНОВАНИЕ	КОЛ.	МАССА ЕД.,КГ	ПРИМЕ-ЧАНИЕ
ОГ-1			ОГРАЖДЕНИЯ ОГ-1 (П.М)	314.2		
	1	ГОСТ 10704-91	ТРУБА ø108Х5 L=2700	103	34,290	ШТ
	2	ГОСТ 19903-2015	ЛИСТ 3Х110Х110	103	0,285	ШТ
	3	ГОСТ 19903-2015	ЛИСТ 3Х150Х150	103	0,530	ШТ
	4	ГОСТ 8509-93	УГОЛОК 40Х4, L=50	416	0,121	ШТ
	5	ГОСТ 8509-93	УГОЛОК 40Х4	1256	2,420	П.М.
	6	ГОСТ 24045-2016	С21-1050-0.7 L=1920	294	14.92	ШТ
	7		ЗАКЛЕПКА КОМБИНИР. 4Х18	3468		ШТ
ОГ-2			НАСАДКА ИЗ КОЛЮЧЕЙ ПРОВОЛКИ ОГ-2 (П.М)	314.2		П.М.
	8	ГОСТ 8509-93	УГОЛОК 50Х5 L=700	109	2,639	ШТ
	9	ГОСТ 285-69	ПРОВОЛКА КОЛЮЧАЯ КЦ	1257	вес 1пог.м 1ряда 0,09кг	4 РЯДА/П.М. Общ. вес-452.5кг
	10	ГОСТ 3282-74	ПРОВОЛКА Ø3,0	64		П.М.
ВР-1			ВОРОТА ВР-1	1		
	12	ГОСТ 10704-91	ТРУБА ø159Х5 L=2800	2	53,172	ШТ
	13	ГОСТ 19903-2015	ЛИСТ 3Х165Х165	2	0,641	ШТ
	14	ГОСТ 19903-2015	ЛИСТ 3Х200Х200	2	0,942	ШТ
	15	ГОСТ 8506-93	УГОЛОК 63Х6	22	5,72	П.М.
	16	ГОСТ 2590-2006	КРУГ Ø40 L=200	4	1,974	ШТ
	17	ГОСТ 2590-2006	КРУГ Ø40 L=100	4	0,987	ШТ
	18	ГОСТ 19903-2015	ЛИСТ 6Х160Х80	8	0,603	ШТ
	19	ГОСТ 24045-2016	С21-1050-0,7 L=1920	4	14.92	ШТ
	20	ГОСТ 19903-2015	ЛИСТ 6Х160Х100	2	0,754	ШТ
	21		ЗАКЛЕПКА КОМБИНИР. 4Х18	70		ШТ
К-1			КАЛИТКА К-1	1		
	12	ГОСТ 10704-91	ТРУБА 159Х5 L=2800	1	53,172	ШТ
	13	ГОСТ 19903-2015	ЛИСТ 3Х165Х165	1	0,641	ШТ
	14	ГОСТ 19903-2015	ЛИСТ 3Х200Х200	1	0,942	ШТ
	15	ГОСТ 8506-93	УГОЛОК 63Х6	7	5,72	П.М.
	16	ГОСТ 2590-2006	КРУГ Ø40 L=200	2	1,974	ШТ
	17	ГОСТ 2590-2006	КРУГ Ø40 L=100	2	0,99	ШТ
	18	ГОСТ 19903-2015	ЛИСТ 6Х60Х80	4	0,603	ШТ
	19	ГОСТ 24045-2016	С21-1050-0,7 L=1920	1	14.92	ШТ
	20	ГОСТ 19903-2015	ЛИСТ 6Х160Х100	2	0,754	ШТ
	21		ЗАКЛЕПКА КОМБИНИР. 4Х18	20		ШТ
			МАТЕРИАЛЫ			
			БЕТОН КЛ.В12.5	24.0	М3	

ПРИМЕЧАНИЯ:

1. ПРИ ВЫПОЛНЕНИИ РАБОТ ПО УСТАНОВКЕ ОГРАЖДЕНИЯ ВСЕ ЕГО ОСНОВНЫЕ ПАРАМЕТРЫ (ОБЩАЯ ВЫСОТА, РАССТОЯНИЕ ОТ УРОВНЯ ЗЕМЛИ ДО НИЗА ОГРАЖДЕНИЯ И ДР.), НЕОБХОДИМО СОБЛЮДАТЬ, СОГЛАСНО РАБОЧИМ ЧЕРТЕЖАМ, НЕЗАВИСИМО ОТ ИЗМЕНЕНИЯ УКЛОНА ПОВЕРХНОСТИ ЗЕМЛИ.
2. ДАННЫЙ ЛИСТ СМОТРЕТЬ СОВМЕСТНО С ЛИСТОМ ГП-
3. СПЕЦИФИКАЦИЯ ДАНА НА ОГРАЖДЕНИЕ ОДНОЙ ПЛОЩАДКИ.

СОГЛАСОВАНО

ВЗАМ. ИНВ. №

ИНВ. № ПОДЛ. 3

ИЗМ.	КОЛ.УЧ.	ЛИСТ	N'ДОК.	ПОДП.	ДАТА
РАЗРАБОТАЛ		ПОДДУБНЫЙ			04.22
ПРОВЕРИЛ		ШИДАЕВА			04.22
Н. КОНТР.		ИСКЕНДИРОВА			04.22
ГИП		ШИДАЕВА			04.22

21.033-ГВ-ГП

СТРОИТЕЛЬСТВО МАГИСТРАЛЬНЫХ СИСТЕМ ВОДОСНАБЖЕНИЯ С ПРОКЛАДКОЙ НОВОЙ ВЕТКИ НАСЕЛЕННЫМ ПУНКТАМ ТОЛЕН, САУЛЕ, КАРАКАМЫС КАРАТОБИНСКОГО РАЙОНА ЗКО

ГОЛОВНОЙ ВОДОЗАБОР И ПОДВОДЯЩИЙ ВОДОВОД

СТАДИЯ	ЛИСТ	ЛИСТОВ
РП	9	

ПЛАН ОГРАЖДЕНИЯ ПЛОЩАДОК СКВАЖИН С 1 ПО 4. ВИД А;ВИД Б. М1:500 СПЕЦИФИКАЦИЯ.

ТОО "Уралводпроект" г.Уральск

ФОРМАТ А1

СТОЙКА ДЛЯ ВОРОТ И КАЛИТКИ

ИСПОЛНЕНИЕ I– КОЛИЧЕСТВО 1 ШТ.
ИСП. II – ЗЕРКАЛЬНОЕ ОТРАЖЕНИЕ КОЛ. 2 ШТ.

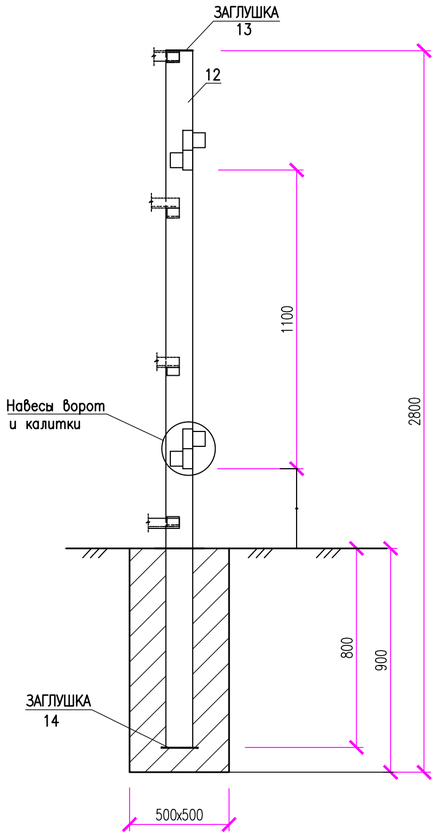

ОГРАЖДЕНИЕ ОГ–1

СТОЙКИ РЯДОВЫЕ

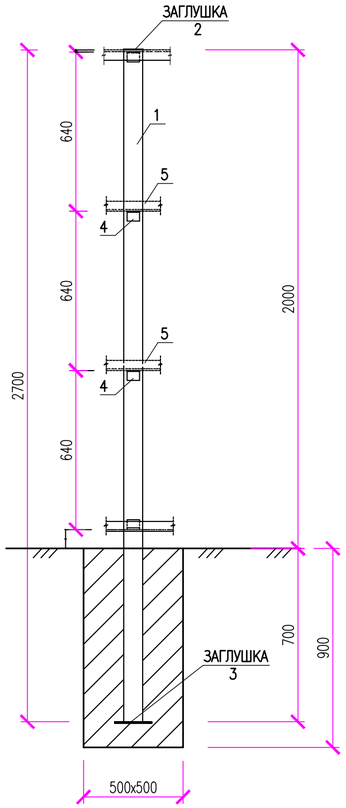

НАВЕСЫ ВОРОТ И КАЛИТКИ

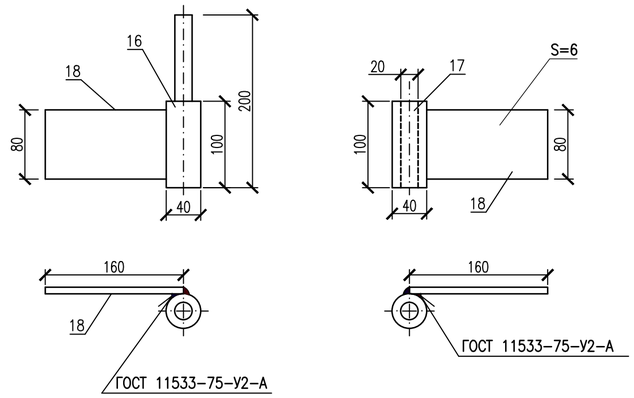

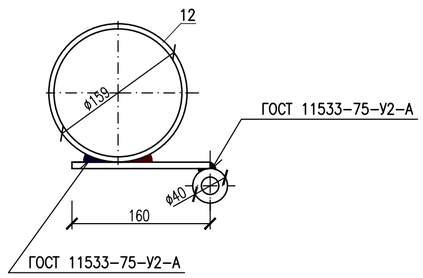

КОНСТРУКЦИЯ ВОРОТ

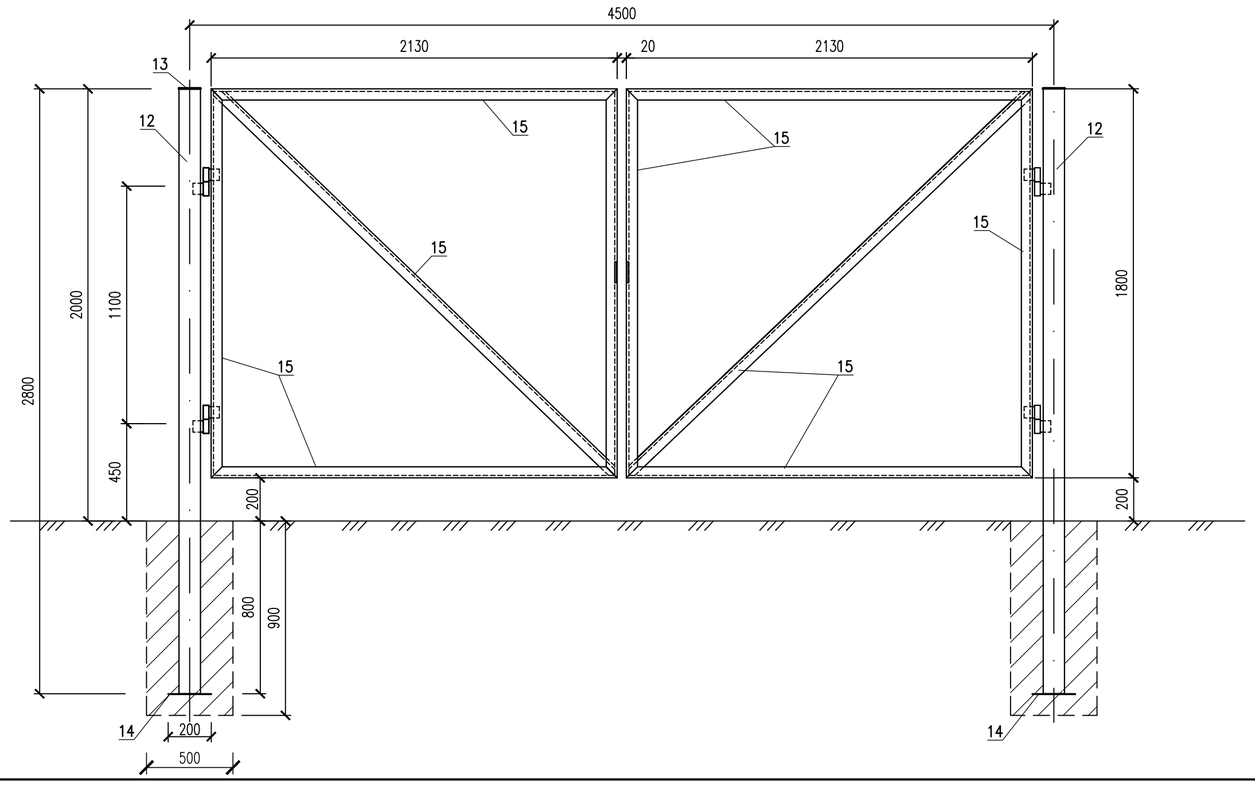

УШКО

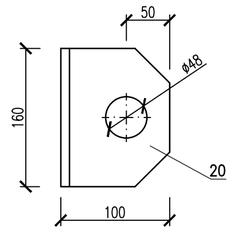

						21.033–ГВ–ГП		
						СТРОИТЕЛЬСТВО МАГИСТРАЛЬНЫХ СИСТЕМ ВОДОСНАБЖЕНИЯ С ПРОКЛАДКОЙ НОВОЙ ВЕТКИ НАСЕЛЕННЫМ ПУНКТАМ ТОЛЕН, САУЛЕ, КАРАКАМЫС КАРАТОБИНСКОГО РАЙОНА ЗКО		
ИЗМ.	КОЛ.УЧ.	ЛИСТ	N°ДОК.	ПОДП.	ДАТА			
РАЗРАБОТАЛ		ПОДДУБНЫЙ			04.22	ГОЛОВНОЙ ВОДОЗАБОР И СБОРНЫЙ ВОДОВОД	СТАДИЯ	ЛИСТ	ЛИСТОВ
ПРОВЕРИЛ		ШИДАЕВА			04.22		РП	10	
Н. КОНТР.		ИСКЕНДИРОВА			04.22				
ГИП		ШИДАЕВА			04.22	ОГРАЖДЕНИЕ ПЛОЩАДОК СКВАЖИН С 1 ПО 4. УЗЛЫ И ДЕТАЛИ	ТОО "УРАЛВОДПРОЕКТ" Г. УРАЛЬСК		

ВЗАМ. ИНВ. N°
ПОДП. И ДАТА
ИНВ. N° ПОДП.

ФОРМАТ А2

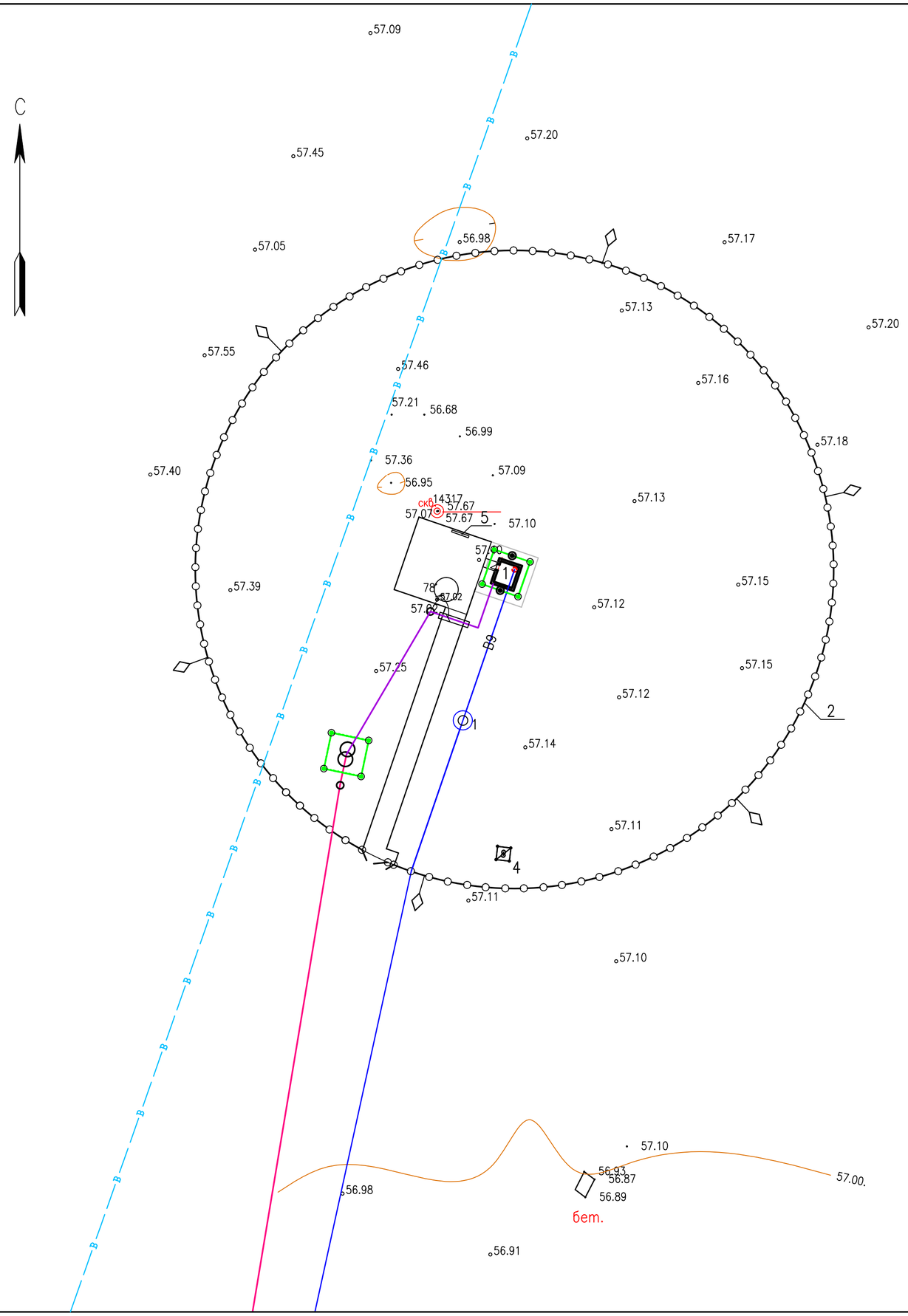

ЭКСПЛИКАЦИЯ ЗДАНИЙ И СООРУЖЕНИЙ

№ ПО ПЛАНУ	НАИМЕНОВАНИЕ ЗДАНИЙ И СООРУЖЕНИЙ	ПРИМЕЧАНИЕ
1	НАСОСНАЯ СТАНЦИЯ	21.017–ГВ–1
2	МЕТАЛЛИЧЕСКОЕ ОГРАЖДЕНИЕ С ЗАЩИТНЫМ ПОЯСОМ ИЗ КОЛЮЧЕЙ ПРОВОЛОКИ	21.017–ГВ–ГП
3	ВОРОТА С КАЛИТКОЙ	21.017–ГВ–ГП
4	ТРАНСФОРМАТОРНАЯ ПОДСТАНЦИЯ	ТОМ 3
5	ПОЖАРНЫЙ ЩИТ	

УСЛОВНЫЕ ОБОЗНАЧЕНИЯ

- НАЗЕМНОЕ ЗДАНИЕ
- ПРЕДУПРЕЖДАЮЩИЕ ЗНАКИ
- В — СУЩЕСТВУЮЩИЙ ВОДОВОД ПОДЗЕМНЫЙ
- В9 — ПРОЕКТИРУЕМЫЙ ВОДОВОД ПОДЗЕМНЫЙ
- ПРОЕКТИРУЕМОЕ ОГРАЖДЕНИЕ
- ПРОЕКТИРУЕМАЯ ТРАНСФОРМАТОРНАЯ:
  ПЕРВИЧНОЕ И ВТОРИЧНОЕ НАПРЯЖЕНИЕ В кВ;
  МОЩНОСТИ ПОДСТАНЦИИ В кВА
- W2 — ПРОЕКТИРУЕМАЯ КЛ–0,4 кВ:
  КОЛ–ВО И УСЛОВНАЯ МАРКИРОВКА КАБЕЛЯ
  ТИП ТРАНШЕИ И ДЛИНА РАСЧЕТНОГО УЧАСТКА
- V2 — ВОЗДУШНАЯ ЛИНИЯ ОСВЕЩЕНИЯ 0,23 кВ:
  КОЛ–ВО И УСЛОВНАЯ МАРКИРОВКА ПРОВОДА
  ДЛИНА РАСЧЕТНОГО УЧАСТКА В м.
- ГОРИЗОНТАЛЬНЫЙ ЗАЗЕМЛИТЕЛЬ
  (СТАЛЬ ПОЛОСОВАЯ 40х4мм)
- ВЕРТИКАЛЬНЫЙ ЗАЗЕМЛИТЕЛЬ
  (СТАЛЬ КРУГЛАЯ ø16мм2, L=5м)
- ЗАЗЕМЛЯЮЩИЙ СПУСК (КРУГ СТАЛЬНОЙ НЕРЖ. 10мм)

ИЗМ.	КОЛ.УЧ.	ЛИСТ	N ДОК.	ПОДП.	ДАТА
РАЗРАБОТАЛ		ПОДДУБНЫЙ			04.22
ПРОВЕРИЛ		ШИДАЕВА			04.22
Н. КОНТР.		ИСКЕНДИРОВА			04.22
ГИП		ШИДАЕВА			04.22

21.033–ГВ–ГП

СТРОИТЕЛЬСТВО МАГИСТРАЛЬНЫХ СИСТЕМ ВОДОСНАБЖЕНИЯ С ПРОКЛАДКОЙ НОВОЙ ВЕТКИ НАСЕЛЕННЫМ ПУНКТАМ ТОЛЕН, САУЛЕ, КАРАКАМЫС КАРАТОБИНСКОГО РАЙОНА ЗКО

ГОЛОВНОЙ ВОДОЗАБОР И СБОРНЫЙ ВОДОВОД

СТАДИЯ	ЛИСТ	ЛИСТОВ
РП	11	

СВОДНЫЙ ПЛАН ИНЖЕНЕРНЫХ СЕТЕЙ СКВАЖИНА 1

ТОО "УРАЛВОДПРОЕКТ" Г. УРАЛЬСК

ВЗАМ. ИНВ. N

ПОДП. И ДАТА

ИНВ. N ПОДП.

ФОРМАТ А2

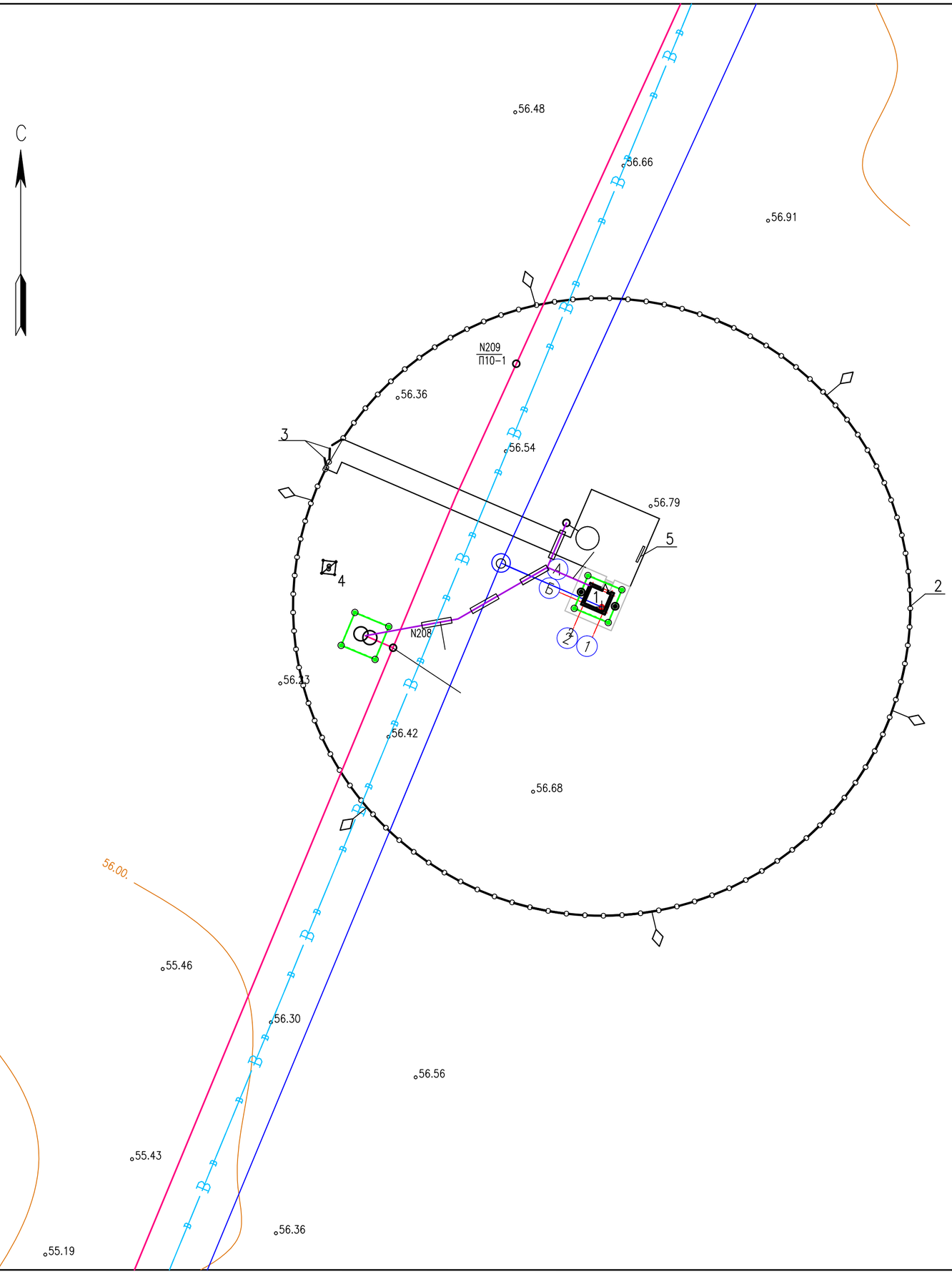

ЭКСПЛИКАЦИЯ ЗДАНИЙ И СООРУЖЕНИЙ

№ ПО ПЛАНУ	НАИМЕНОВАНИЕ ЗДАНИЙ И СООРУЖЕНИЙ	ПРИМЕЧАНИЕ
1	НАСОСНАЯ СТАНЦИЯ	21.017–ГВ–1
2	МЕТАЛЛИЧЕСКОЕ ОГРАЖДЕНИЕ С ЗАЩИТНЫМ ПОЯСОМ ИЗ КОЛЮЧЕЙ ПРОВОЛОКИ	21.017–ГВ–ГП
3	ВОРОТА С КАЛИТКОЙ	21.017–ГВ–ГП
4	ТРАНСФОРМАТОРНАЯ ПОДСТАНЦИЯ	ТОМ 3
5	ПОЖАРНЫЙ ЩИТ	

УСЛОВНЫЕ ОБОЗНАЧЕНИЯ

- НАЗЕМНОЕ ЗДАНИЕ
- ПРЕДУПРЕЖДАЮЩИЕ ЗНАКИ
- В — СУЩЕСТВУЮЩИЙ ВОДОВОД ПОДЗЕМНЫЙ
- В9 — ПРОЕКТИРУЕМЫЙ ВОДОВОД ПОДЗЕМНЫЙ
- ПРОЕКТИРУЕМОЕ ОГРАЖДЕНИЕ
- ПРОЕКТИРУЕМАЯ ТРАНСФОРМАТОРНАЯ:
  ПЕРВИЧНОЕ И ВТОРИЧНОЕ НАПРЯЖЕНИЕ В кВ;
  МОЩНОСТИ ПОДСТАНЦИИ В кВА
- W2 — ПРОЕКТИРУЕМАЯ КЛ–0,4 кВ:
  КОЛ–ВО И УСЛОВНАЯ МАРКИРОВКА КАБЕЛЯ
  ТИП ТРАНШЕИ И ДЛИНА РАСЧЕТНОГО УЧАСТКА
- V2 — ВОЗДУШНАЯ ЛИНИЯ ОСВЕЩЕНИЯ 0,23 кВ:
  КОЛ–ВО И УСЛОВНАЯ МАРКИРОВКА ПРОВОДА
  ДЛИНА РАСЧЕТНОГО УЧАСТКА В м.
- ГОРИЗОНТАЛЬНЫЙ ЗАЗЕМЛИТЕЛЬ
  (СТАЛЬ ПОЛОСОВАЯ 40х4мм)
- ВЕРТИКАЛЬНЫЙ ЗАЗЕМЛИТЕЛЬ
  (СТАЛЬ КРУГЛАЯ ø16мм2, L=5м)
- ЗАЗЕМЛЯЮЩИЙ СПУСК (КРУГ СТАЛЬНОЙ НЕРЖ. 10мм)

ИЗМ.	КОЛ.УЧ.	ЛИСТ	N ДОК.	ПОДП.	ДАТА
РАЗРАБОТАЛ		ПОДДУБНЫЙ			04.22
ПРОВЕРИЛ		ШИДАЕВА			04.22
Н. КОНТР.		ИСКЕНДИРОВА			04.22
ГИП		ШИДАЕВА			04.22

21.033–ГВ–ГП

СТРОИТЕЛЬСТВО МАГИСТРАЛЬНЫХ СИСТЕМ ВОДОСНАБЖЕНИЯ С ПРОКЛАДКОЙ НОВОЙ ВЕТКИ НАСЕЛЕННЫМ ПУНКТАМ ТОЛЕН, САУЛЕ, КАРАКАМЫС КАРАТОБИНСКОГО РАЙОНА ЗКО

ГОЛОВНОЙ ВОДОЗАБОР И СБОРНЫЙ ВОДОВОД

СТАДИЯ	ЛИСТ	ЛИСТОВ
РП	12	

СВОДНЫЙ ПЛАН ИНЖЕНЕРНЫХ СЕТЕЙ
СКВАЖИНА 2

ТОО "УРАЛВОДПРОЕКТ" Г. УРАЛЬСК

ВЗАМ. ИНВ. N° | ПОДП. И ДАТА | ИНВ. N° ПОДП.

ФОРМАТ А2

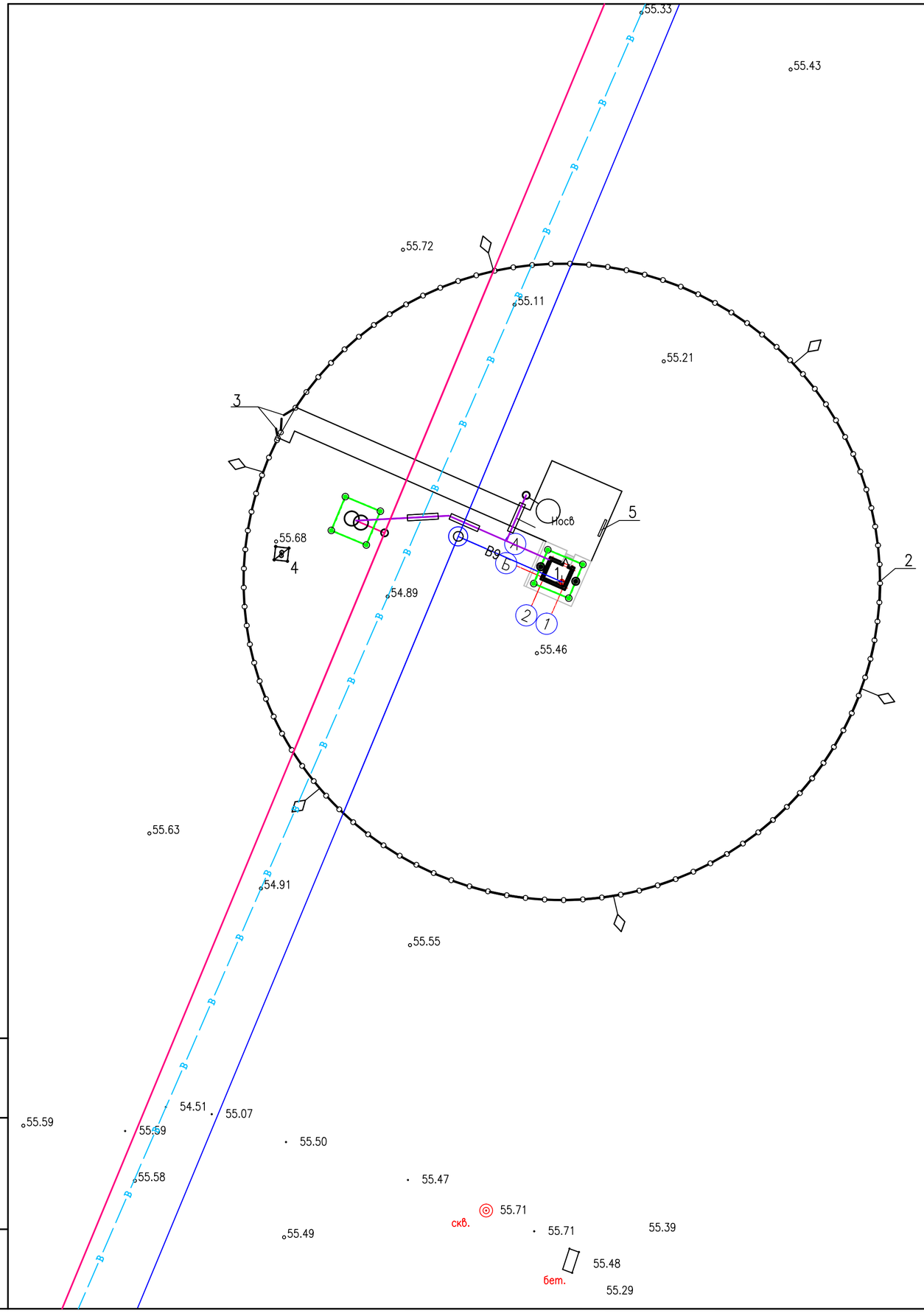

ЭКСПЛИКАЦИЯ ЗДАНИЙ И СООРУЖЕНИЙ

№ ПО ПЛАНУ	НАИМЕНОВАНИЕ ЗДАНИЙ И СООРУЖЕНИЙ	ПРИМЕЧАНИЕ
1	НАСОСНАЯ СТАНЦИЯ	21.017–ГВ–1
2	МЕТАЛЛИЧЕСКОЕ ОГРАЖДЕНИЕ С ЗАЩИТНЫМ ПОЯСОМ ИЗ КОЛЮЧЕЙ ПРОВОЛОКИ	21.017–ГВ–ГП
3	ВОРОТА С КАЛИТКОЙ	21.017–ГВ–ГП
4	ТРАНСФОРМАТОРНАЯ ПОДСТАНЦИЯ	ТОМ 3
5	ПОЖАРНЫЙ ЩИТ	

УСЛОВНЫЕ ОБОЗНАЧЕНИЯ

НАЗЕМНОЕ ЗДАНИЕ

ПРЕДУПРЕЖДАЮЩИЕ ЗНАКИ

В — СУЩЕСТВУЮЩИЙ ВОДОВОД ПОДЗЕМНЫЙ

В9 — ПРОЕКТИРУЕМЫЙ ВОДОВОД ПОДЗЕМНЫЙ

ПРОЕКТИРУЕМОЕ ОГРАЖДЕНИЕ

ПРОЕКТИРУЕМАЯ ТРАНСФОРМАТОРНАЯ:
ПЕРВИЧНОЕ И ВТОРИЧНОЕ НАПРЯЖЕНИЕ В кВ;
МОЩНОСТИ ПОДСТАНЦИИ В кВА

W2 — ПРОЕКТИРУЕМАЯ КЛ–0,4 кВ:
КОЛ–ВО И УСЛОВНАЯ МАРКИРОВКА КАБЕЛЯ
ТИП ТРАНШЕИ И ДЛИНА РАСЧЕТНОГО УЧАСТКА

V2 — ВОЗДУШНАЯ ЛИНИЯ ОСВЕЩЕНИЯ 0,23 кВ:
КОЛ–ВО И УСЛОВНАЯ МАРКИРОВКА ПРОВОДА
ДЛИНА РАСЧЕТНОГО УЧАСТКА В м.

ГОРИЗОНТАЛЬНЫЙ ЗАЗЕМЛИТЕЛЬ
(СТАЛЬ ПОЛОСОВАЯ 40х4мм)

ВЕРТИКАЛЬНЫЙ ЗАЗЕМЛИТЕЛЬ
(СТАЛЬ КРУГЛАЯ ø16мм2, L=5м)

ЗАЗЕМЛЯЮЩИЙ СПУСК (КРУГ СТАЛЬНОЙ НЕРЖ. 10мм)

ВЗАМ. ИНВ. N°

ПОДП. И ДАТА

ИНВ. N° ПОДЛ.

ИЗМ.	КОЛ.УЧ.	ЛИСТ	N°ДОК.	ПОДП.	ДАТА
РАЗРАБОТАЛ		ПОДДУБНЫЙ			04.22
ПРОВЕРИЛ		ШИДАЕВА			04.22
Н. КОНТР.		ИСКЕНДИРОВА			04.22
ГИП		ШИДАЕВА			04.22

21.033–ГВ–ГП

СТРОИТЕЛЬСТВО МАГИСТРАЛЬНЫХ СИСТЕМ ВОДОСНАБЖЕНИЯ С ПРОКЛАДКОЙ НОВОЙ ВЕТКИ НАСЕЛЕННЫМ ПУНКТАМ ТОЛЕН, САУЛЕ, КАРАКАМЫС КАРАТОБИНСКОГО РАЙОНА ЗКО

ГОЛОВНОЙ ВОДОЗАБОР И СБОРНЫЙ ВОДОВОД

СТАДИЯ	ЛИСТ	ЛИСТОВ
РП	13	

СВОДНЫЙ ПЛАН ИНЖЕНЕРНЫХ СЕТЕЙ
СКВАЖИНА 3

ТОО "УРАЛВОДПРОЕКТ" Г. УРАЛЬСК

ФОРМАТ А2

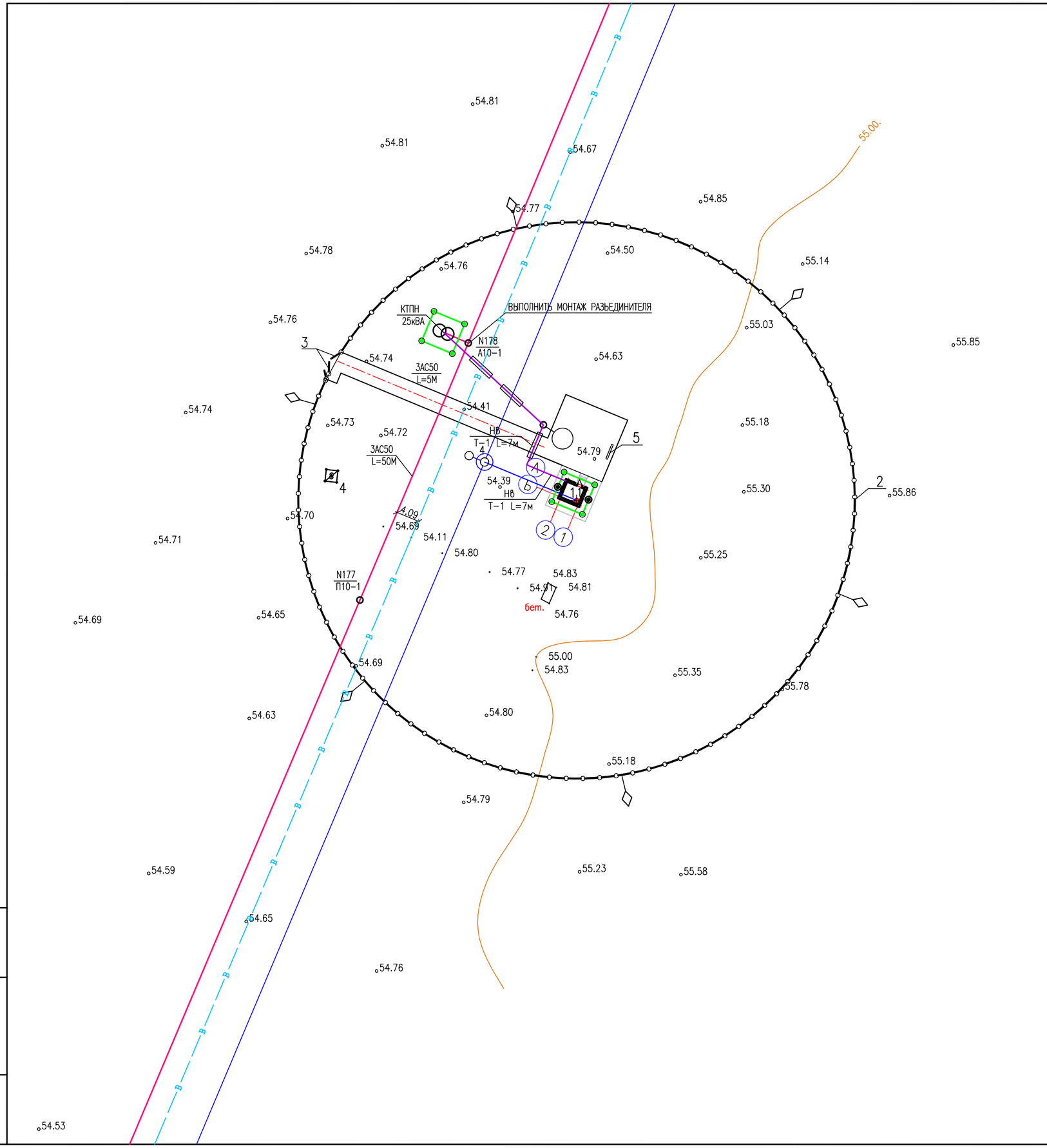

ЭКСПЛИКАЦИЯ ЗДАНИЙ И СООРУЖЕНИЙ

№ ПО ПЛАНУ	НАИМЕНОВАНИЕ ЗДАНИЙ И СООРУЖЕНИЙ	ПРИМЕЧАНИЕ
1	НАСОСНАЯ СТАНЦИЯ	21.017–ГВ–1
2	МЕТАЛЛИЧЕСКОЕ ОГРАЖДЕНИЕ С ЗАЩИТНЫМ ПОЯСОМ ИЗ КОЛЮЧЕЙ ПРОВОЛОКИ	21.017–ГВ–ГП
3	ВОРОТА С КАЛИТКОЙ	21.017–ГВ–ГП
4	ТРАНСФОРМАТОРНАЯ ПОДСТАНЦИЯ	ТОМ 3
5	ПОЖАРНЫЙ ЩИТ	

УСЛОВНЫЕ ОБОЗНАЧЕНИЯ

- НАЗЕМНОЕ ЗДАНИЕ
- ПРЕДУПРЕЖДАЮЩИЕ ЗНАКИ
- В — СУЩЕСТВУЮЩИЙ ВОДОВОД ПОДЗЕМНЫЙ
- В9 — ПРОЕКТИРУЕМЫЙ ВОДОВОД ПОДЗЕМНЫЙ
- ПРОЕКТИРУЕМОЕ ОГРАЖДЕНИЕ
- ПРОЕКТИРУЕМАЯ ТРАНСФОРМАТОРНАЯ:
  ПЕРВИЧНОЕ И ВТОРИЧНОЕ НАПРЯЖЕНИЕ В кВ;
  МОЩНОСТИ ПОДСТАНЦИИ В кВА
- W2 — ПРОЕКТИРУЕМАЯ КЛ–0,4 кВ:
  КОЛ–ВО И УСЛОВНАЯ МАРКИРОВКА КАБЕЛЯ
  ТИП ТРАНШЕИ И ДЛИНА РАСЧЕТНОГО УЧАСТКА
- V2 — ВОЗДУШНАЯ ЛИНИЯ ОСВЕЩЕНИЯ 0,23 кВ:
  КОЛ–ВО И УСЛОВНАЯ МАРКИРОВКА ПРОВОДА
  ДЛИНА РАСЧЕТНОГО УЧАСТКА В м.
- ГОРИЗОНТАЛЬНЫЙ ЗАЗЕМЛИТЕЛЬ
  (СТАЛЬ ПОЛОСОВАЯ 40х4мм)
- ВЕРТИКАЛЬНЫЙ ЗАЗЕМЛИТЕЛЬ
  (СТАЛЬ КРУГЛАЯ ø16мм2, L=5м)
- ЗАЗЕМЛЯЮЩИЙ СПУСК (КРУГ СТАЛЬНОЙ НЕРЖ. 10мм)

ИЗМ.	КОЛ.УЧ.	ЛИСТ	N°ДОК.	ПОДП.	ДАТА
РАЗРАБОТАЛ		ПОДДУБНЫЙ			04.22
ПРОВЕРИЛ		ШИДАЕВА			04.22
Н. КОНТР.		ИСКЕНДИРОВА			04.22
ГИП		ШИДАЕВА			04.22

21.033–ГВ–ГП

СТРОИТЕЛЬСТВО МАГИСТРАЛЬНЫХ СИСТЕМ ВОДОСНАБЖЕНИЯ С ПРОКЛАДКОЙ НОВОЙ ВЕТКИ НАСЕЛЕННЫМ ПУНКТАМ ТОЛЕН, САУЛЕ, КАРАКАМЫС КАРАТОБИНСКОГО РАЙОНА ЗКО

ГОЛОВНОЙ ВОДОЗАБОР И СБОРНЫЙ ВОДОВОД

СТАДИЯ	ЛИСТ	ЛИСТОВ
РП	14	

СВОДНЫЙ ПЛАН ИНЖЕНЕРНЫХ СЕТЕЙ
СКВАЖИНА 4

ТОО "УРАЛВОДПРОЕКТ" Г. УРАЛЬСК

ВЗАМ. ИНВ. N°
ПОДП. И ДАТА
ИНВ. N° ПОДЛ.

ФОРМАТ А2