ТОО «УРАЛВОДПРОЕКТ»

URALVODPROECT

Строительство магистральных систем водоснабжения с прокладкой новой ветки населенным пунктам Толен, Сауле, Каракамыс Каратобинского района ЗКО

Рабочий проект

Поселковая водопроводная сеть с. Сауле

21.033-ПС1

Том 3.3

Главный инженер проекта **И.Г. Шидаева**

2022 г.

Согласовано:		
Разработал	Проверил	Норм.контр

Взам. инв. №	Подп. и дата	Инв. № подл.

СОСТАВ ПРОЕКТА

Номер тома	Обозначение	Наименование
Том 1	Пояснительная записка	21.033 - ПЗ
Том 2	Головной водозабор и подводящий водовод	21.033 – ГВ
Том 3	Водоснабжение с. Сауле	21.033 – НВ1, НРС1, ПС1
Том 3.1	Водовод Сулыколь-Сауле	21.033 – НВ1
Том 3.2	Площадка напорно-регулирующих сооружений в с. Сауле	21.033 – НРС1
Том 3.3	Поселковая водопроводная сеть с. Сауле	21.033 – ПС1
Том 4	Водоснабжение с. Каракамыс	21.033 – НВ2, НРС2, ПС2
Том 4.1	Водовод Сауле-Каракамыс	21.033 – НВ2
Том 4.2	Площадка напорно-регулирующих сооружений В с. Каракамыс	21.033 – НРС2
Том 4.3	Поселковая водопроводная сеть с. Каракамыс	21.033 – ПС2
Том 5	Водоснабжение с. Толен	21.033 – НВ3, НРС3, ПС3
Том 5.1	Водовод Ушана-Толен	21.033 – НВ3
Том 5.2	Площадка напорно-регулирующих сооружений В с. Толен	21.033 – НРС3
Том 5.3	Поселковая водопроводная сеть с. Толен	21.033 – ПС3
Том 6	Электроснабжение	21.033 - ЭС
Том 6.1	Головной водозабор	21.033 – ЭС1
Том 6.2	Площадка напорно-регулирующих сооружений в с. Сауле	21.033 – ЭС2
Том 6.5	Площадка напорно-регулирующих сооружений в с. Каракамыс	21.033 – ЭС3
Том 6.4	Площадка напорно-регулирующих сооружений в с. Толен	21.033 – ЭС4
Том 7	Сводный сметный расчет	21.033 - ССР
Том 7.1	Объектные и локальные сметы по водоснабжению Головной водозабор и подводящий водовод	21.033 – ОС.1
Том 7.2	Объектные и локальные сметы по водоснабжению с. Сауле	21.033 – ОС.2
Том 7.3	Объектные и локальные сметы по водоснабжению с. Каракамыс	21.033 – ОС.3
Том 7.4	Объектные и локальные сметы по водоснабжению с. Толен	21.033 – ОС.4
Том 7.5	Объектные и локальные сметы по электроснабжению	21.033 – ОС.5
Том 8	Охрана окружающей среды	21.033 – ООС
Том 9	Проект организации строительства	21.033 -ПОС

Согласовано:
Разработал
Проверил
Норм.контр
Взам. инв. №
Подп. и дата
Инв. № подл.

Изм.	Кол.уч	Лист	№ док.	Подп.	Дата
ГИП		Шидаева И.			
Норм.конт		Искендирова			

21.033-ПС1

Поселковая водопроводная сеть с. Сауле

Стадия	Лист	Листов
РП	2	44

ТОО «Уралводпроект» г. Уральск

Материалы, хранящиеся в архиве института

Том 10	Топографо-геодезические материалы	21.033 - ТГИ
Том 11	Инженерно-геологические изыскания	21.033 - ИГИ

ПЕРЕЧЕНЬ ТОМА 3.3

ОБОЗНАЧЕНИЕ	НАИМЕНОВАНИЕ	ПРИМЕЧАНИЕ
	МАРКА ПС1	
21.033–ПС1	ОБЩИЕ ДАННЫЕ	1
21.033–ПС1	ПЛАН ПОСЕЛКОВОЙ СЕТИ. М 1:1000	2
21.033–ПС1	ПЛАН ПОСЕЛКОВОЙ СЕТИ. М 1:1000	3
21.033–ПС1	ПЛАН ПОСЕЛКОВОЙ СЕТИ. М 1:1000	4
21.033–ПС1	ПЛАН ПОСЕЛКОВОЙ СЕТИ. М 1:1000	5
21.033–ПС1	ПРОДОЛЬНЫЙ ПРОФИЛЬ СЕТИ В1	6
21.033–ПС1	ПРОДОЛЬНЫЙ ПРОФИЛЬ СЕТИ В1	7
21.033–ПС1	ПРОДОЛЬНЫЙ ПРОФИЛЬ СЕТИ В1	8
21.033–ПС1	ПРОДОЛЬНЫЙ ПРОФИЛЬ СЕТИ В1	9
21.033–ПС1	СХЕМА ПОСЕЛКОВОЙ СЕТИ. СПЕЦИФИКАЦИЯ ТРУБ, АРМАТУРЫ, ФАСОННЫХ ЧАСТЕЙ	10
21.033–ПС1	СПЕЦИФИКАЦИЯ СБОРНЫХ ЖЕЛЕЗОБЕТОННЫХ ЭЛЕМЕНТОВ И БЕТОНА	11
	ПРИЛАГАЕМЫЕ ДОКУМЕНТЫ	
21.033–ПС1.СО	СПЕЦИФИКАЦИИ ОБОРУДОВАНИЯ, ИЗДЕЛИЙ И МАТЕРИАЛОВ	
21.033–ПС1–ВР	ВЕДОМОСТЬ ОБЕМОВ РАБОТ	
21.033–ПС1–ПГ	ПОЖАРНЫЙ ГИДРАНТ	
21.033–ПС1–КВ	КОЛОДЦЫ ВОДОПРОВОДНЫЕ. РАЗРЕЗЫ, УЗЛЫ	

СИТУАЦИОННЫЙ ПЛАН

ВЕДОМОСТЬ РАБОЧИХ ЧЕРТЕЖЕЙ ОСНОВНОГО КОМПЛЕКТА ПС1

ЛИСТ	НАИМЕНОВАНИЕ	ПРИМЕЧАНИЕ
1	ОБЩИЕ ДАННЫЕ	
2	ПЛАН ПОСЕЛКОВОЙ СЕТИ. М 1:1000	
3	ПЛАН ПОСЕЛКОВОЙ СЕТИ. М 1:1000	
4	ПЛАН ПОСЕЛКОВОЙ СЕТИ. М 1:1000	
5	ПЛАН ПОСЕЛКОВОЙ СЕТИ. М 1:1000	
6	ПРОДОЛЬНЫЙ ПРОФИЛЬ СЕТИ В1	
7	ПРОДОЛЬНЫЙ ПРОФИЛЬ СЕТИ В1	
8	ПРОДОЛЬНЫЙ ПРОФИЛЬ СЕТИ В1	
9	ПРОДОЛЬНЫЙ ПРОФИЛЬ СЕТИ В1	
10	СХЕМА ПОСЕЛКОВОЙ СЕТИ. СПЕЦИФИКАЦИЯ ТРУБ, АРМАТУРЫ, ФАСОННЫХ ЧАСТЕЙ	
11	СПЕЦИФИКАЦИЯ СБОРНЫХ ЖЕЛЕЗОБЕТОННЫХ ЭЛЕМЕНТОВ И БЕТОНА	

ВЕДОМОСТЬ ССЫЛОЧНЫХ И ПРИЛАГАЕМЫХ ДОКУМЕНТОВ

ОБОЗНАЧЕНИЕ	НАИМЕНОВАНИЕ	ПРИМЕЧАНИЕ
	СССЫЛОЧНЫЕ ДОКУМЕНТЫ	
СНиП РК 4.01-02-2009	ВОДОСНАБЖЕНИЕ. НАРУЖНЫЕ СЕТИ И СООРУЖЕНИЯ	
СП РК 4.01-103-2013	НАРУЖНЫЕ СЕТИ И СООРУЖЕНИЯ ВОДОСНАБЖЕНИЯ И КАНАЛИЗАЦИИ	
СН РК 4.01-05-2002	ИНСТРУКЦИЯ ПО ПРОЕКТИРОВАНИЮ И МОНТАЖУ СЕТЕЙ ВОДОСНАБЖЕНИЯ И КАНАЛИЗАЦИИ ИЗ ПЛАСТМАССОВЫХ ТРУБ	
ГОСТ 18599-2001	ТРУБЫ НАПОРНЫЕ ИЗ ПОЛИЭТИЛЕНА. ТЕХНИЧЕСКИЕ УСЛОВИЯ	
ГОСТ 10704-91	ТРУБЫ СТАЛЬНЫЕ ЭЛЕКТРОСВАРНЫЕ ПРЯМОШОВНЫЕ. СОРТАМЕНТ	
СЕРИЯ 4.901-8 В.1	ТРУБОПРОВОДНАЯ АРМАТУРА	
ТП 901-09-11.84	КОЛОДЦЫ ВОДОПРОВОДНЫЕ	
	ПРИЛАГАЕМЫЕ ДОКУМЕНТЫ	
21.033-ПС1.СО	СПЕЦИФИКАЦИИ ОБОРУДОВАНИЯ, ИЗДЕЛИЙ И МАТЕРИАЛОВ	
21.033-ПС1-ВР	ВЕДОМОСТЬ ОБЕМОВ РАБОТ	
21.033-ПС1-ПГ	ПОЖАРНЫЙ ГИДРАНТ	
21.033-ПС1-КВ	КОЛОДЦЫ ВОДОПРОВОДНЫЕ. РАЗРЕЗЫ, УЗЛЫ	

ОСНОВНЫЕ ПОКАЗАТЕЛИ СЕТЕЙ ВОДОСНАБЖЕНИЯ

НАИМЕНОВАНИЕ СЕТИ	РАСЧЕТНЫЙ РАСХОД ВОДЫ			ПРИМЕЧАНИЕ
	$м^3$/сут	$м^3$/ч	л/сек	
ВОДОПРОВОД ХОЗЯЙСТВЕННО-ПИТЬЕВОЙ, ПРОТИВОПОЖАРНЫЙ	32,31	5,11	1,42	НА ХОЗЯЙСТВЕННО-ПИТЬЕВЫЕ НУЖДЫ
		18,00	5,00	НА ПОЖАРОТУШЕНИЕ

ОБЩИЕ УКАЗАНИЯ

1 ЧЕРТЕЖИ РАЗРАБОТАНЫ НА ОСНОВАНИИ ТЕХНИЧЕСКОГО ЗАДАНИЯ НА ПРОЕКТИРОВАНИЕ, ТЕХНИЧЕСКИХ УСЛОВИЙ ОТ 26.05.2022Г., ВЫДАННЫХ РГКП КАРАТОБИНСКОГО АКИМАТА ИНЖЕНЕРНО-ГЕОЛОГИЧЕСКОГО ОТЧЕТА 21.033-ИГИ, НА ТОПОСЪЕМКЕ, ВЫПОЛНЕННОЙ ТОО "УРАЛВОДПРОЕКТ" В 2022 Г., В СООТВЕТСТВИИ СО СНиП РК 4.01-02-2009 "ВОДОСНАБЖЕНИЕ. НАРУЖНЫЕ СЕТИ И СООРУЖЕНИЯ",

2 ГРУНТЫ НА ПЛОЩАДКЕ СТРОИТЕЛЬСТВА ПРОСАДОЧНЫЕ I, II ТИПОВ

3 ВСЕ БЕТОННЫЕ РАБОТЫ ВЫПОЛНЯТЬ НА СУЛЬФАТОСТОЙКОМ ЦЕМЕНТЕ. ЖЕЛЕЗОБЕТОННЫЕ ИЗДЕЛИЯ ВЫПОЛНЯТЬ ИЗ БЕТОНА МАРОК W_6 И ИЗОЛИРОВАТЬ. ПРЕДУСМОТРЕТЬ АНТИКОРРОЗИЙНУЮ ЗАЩИТУ СТАЛЬНЫХ КОНСТРУКЦИЙ.

4 НАРУЖНЫЕ СЕТИ ВОДОПРОВОДА ЗАПРОЕКТИРПОВАНЫ ИЗ СТАЛЬНЫХ ТРУБ ПО ГОСТ 10704-91, И ПОЛИЭТИЛЕНОВЫХ ТРУБ ПО ГОСТ 18599-2001.

5 ВЫПОЛНЯЮТСЯ АКТЫ ОСВИДЕТЕЛЬСТВОВАНИЯ СКРЫТЫХ РАБОТ НА СЛЕДУЮЩИЕ ВИДЫ РАБОТ: ПОДГОТОВКА ОСНОВАНИЯ ПОД ТРУБОПРОВОД, УСТРОЙСТВО КОЛОДЦЕВ, ГЕРМЕТИЗАЦИЯ МЕСТ ПРОХОДА ТРУБОПРОВОДОВ ЧЕРЕЗ СТЕНКИ КОЛОДЦЕВ, УСТРОЙСТВО ФУТЛЯРОВ, ЗАСЫПКА ТРУБОПРОВОДОВ.

6 ПРОИЗВОДСТВО И ПРИЕМКУ РАБОТ ВЫПОЛНЯТЬ В СООТВЕТСТВИИ С СП РК 4.01-103-2013.

НАСТОЯЩИЙ ПРОЕКТ СООТВЕТСТВУЕТ ТРЕБОВАНИЯМ ЭКОЛОГИЧЕСКИХ, САНИТАРНО-ГИГИЕНИЧЕСКИХ, ПРОТИВОПОЖАРНЫХ И ДРУГИХ НОРМ, ДЕЙСТВУЮЩИХ НА ТЕРРИТОРИИ РЕСПУБЛИКИ КАЗАХСТАН И ОБЕСПЕЧИВАЕТ БЕЗОПАСНУЮ ДЛЯ ЖИЗНИ И ЗДОРОВЬЯ ЛЮДЕЙ ЭКСПЛУАТАЦИЮ ОБЬЕКТА.

ГЛАВНЫЙ ИНЖЕНЕР ПРОЕКТА ШИДАЕВА И.Г.

СОГЛАСОВАНО

ИНЖ. АС	ПОДДУБНЫЙ		05.22
ИНЖ. ЭМ	КЕНЖЕГАЛИЕВ		05.22
ИНЖ. НВ	ШИДАЕВА		05.22

Взам. инв.N

Подпись и дата

Инв. N подл.

ИЗМ.	КОЛ.УЧ.	ЛИСТ	N'ДОК.	ПОДП.	ДАТА
РАЗРАБ.		БИСЕНГАЛИЕВА			05.22
Н. КОНТР.		ИСКЕНДИРОВА			05.22
ГИП		ШИДАЕВА			05.22

21.033-ПС1

СТРОИТЕЛЬСТВО МАГИСТРАЛЬНЫХ СИСТЕМ ВОДОСНАБЖЕНИЯ С ПРОКЛАДКОЙ НОВОЙ ВЕТКИ НАСЕЛЕННЫМ ПУНКТАМ ТОЛЕН, САУЛЕ, КАРАКАМЫС КАРАТОБИНСКОГО РАЙОНА ЗКО

ПОСЕЛКОВАЯ ВОДОПРОВОДНАЯ СЕТЬ С.САУЛЕ

СТАДИЯ	ЛИСТ	ЛИСТОВ
РП	1	10

ОБЩИЕ ДАННЫЕ

ТОО "УРАЛВОДПРОЕКТ" Г. УРАЛЬСК

ФОРМАТ А2

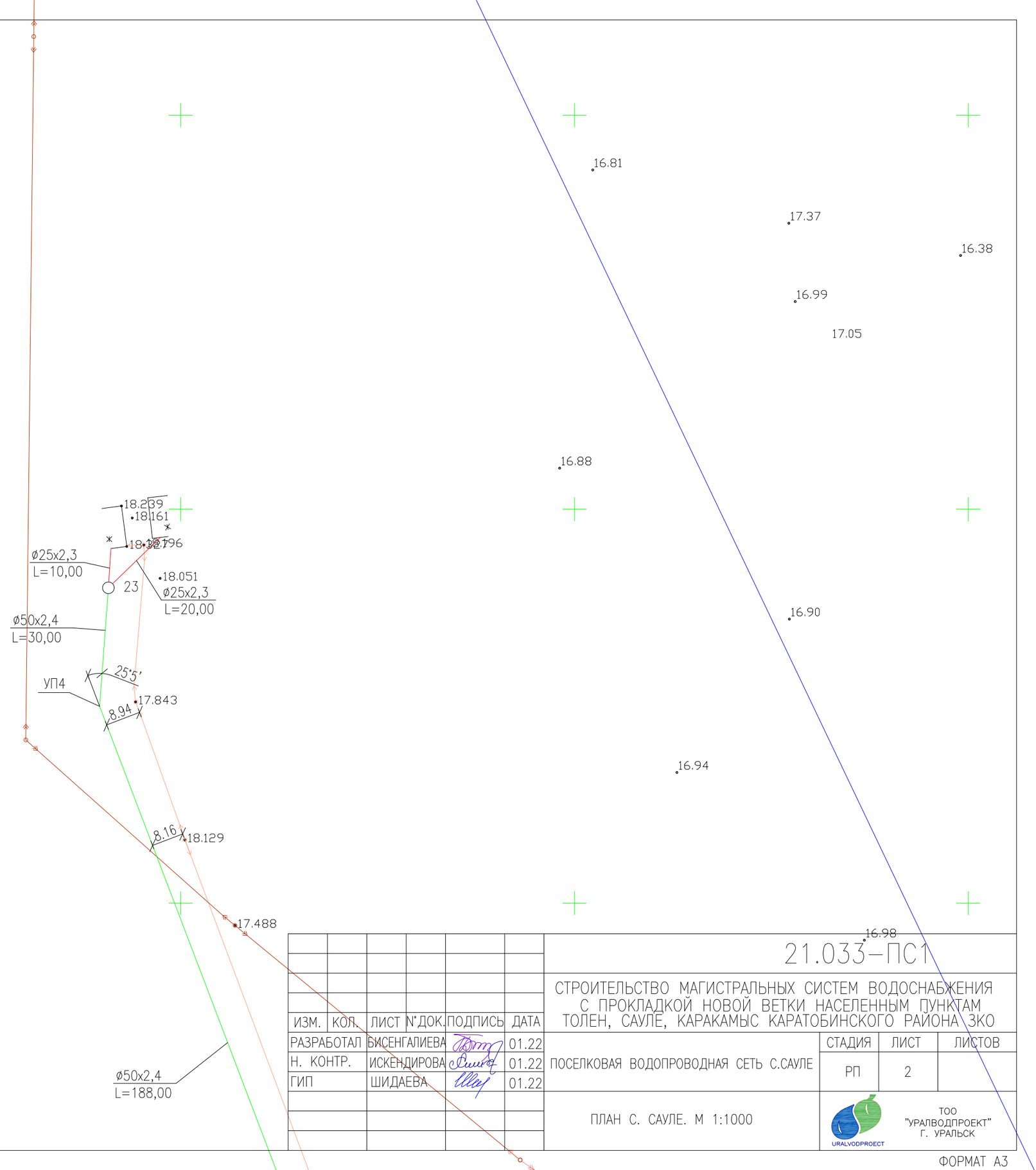

СХЕМА РАСПОЛОЖЕНИЯ ЛИСТОВ

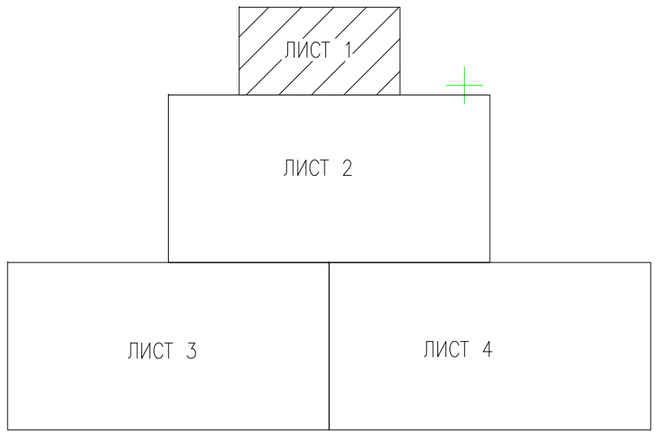

СОГЛАСОВАНО

ВЗАМ. ИНВ. N°

ПОДП. И ДАТА

ИНВ. N° ПОДЛ.

ИЗМ.	КОЛ.	ЛИСТ	N°ДОК.	ПОДПИСЬ	ДАТА
РАЗРАБОТАЛ		БИСЕНГАЛИЕВА			01.22
Н. КОНТР.		ИСКЕНДИРОВА			01.22
ГИП		ШИДАЕВА			01.22

21.033–ПС1

СТРОИТЕЛЬСТВО МАГИСТРАЛЬНЫХ СИСТЕМ ВОДОСНАБЖЕНИЯ С ПРОКЛАДКОЙ НОВОЙ ВЕТКИ НАСЕЛЕННЫМ ПУНКТАМ ТОЛЕН, САУЛЕ, КАРАКАМЫС КАРАТОБИНСКОГО РАЙОНА ЗКО

ПОСЕЛКОВАЯ ВОДОПРОВОДНАЯ СЕТЬ С.САУЛЕ

СТАДИЯ	ЛИСТ	ЛИСТОВ
РП	2	

ПЛАН С. САУЛЕ. М 1:1000

ТОО "УРАЛВОДПРОЕКТ" Г. УРАЛЬСК

ФОРМАТ А3

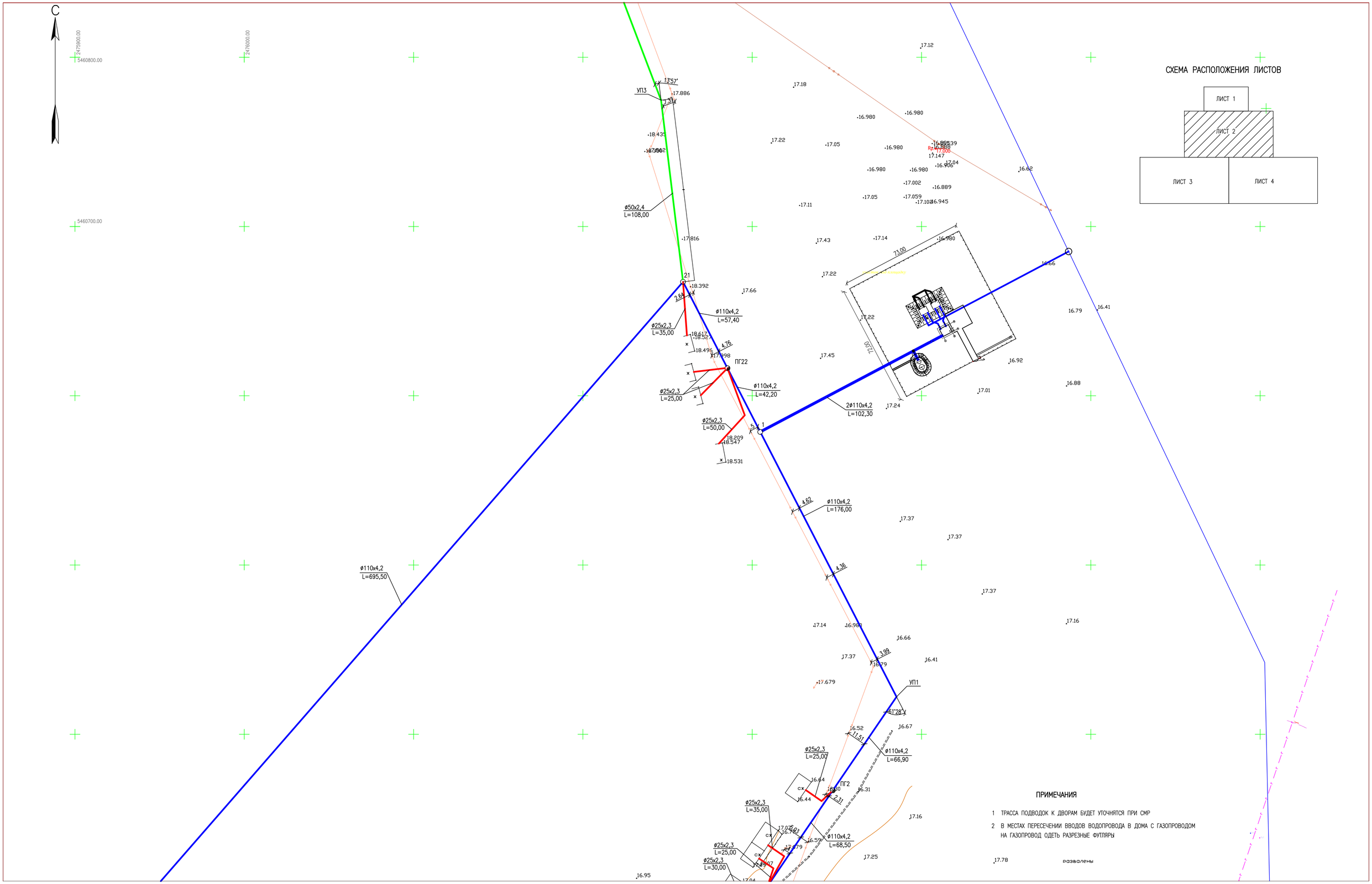

СХЕМА РАСПОЛОЖЕНИЯ ЛИСТОВ

ПРИМЕЧАНИЯ

1 ТРАССА ПОДВОДОК К ДВОРАМ БУДЕТ УТОЧНЯТСЯ ПРИ СМР

2 В МЕСТАХ ПЕРЕСЕЧЕНИИ ВВОДОВ ВОДОПРОВОДА В ДОМА С ГАЗОПРОВОДОМ НА ГАЗОПРОВОД ОДЕТЬ РАЗРЕЗНЫЕ ФУТЛЯРЫ

УСЛОВНЫЕ ОБОЗНАЧЕНИЯ

- ЛЭП НИЗКОГО НАПРЯЖЕНИЯ (0,4кВ–НАПРЯЖЕНИЕ;4пр.–ЧИСЛО ПРОВОДОВ)
- ЛЭП ВЫСОКОГО НАПРЯЖЕНИЯ (10кВ–НАПРЯЖЕНИЕ; 3пр.–ЧИСЛО ПРОВОДОВ)
- ОГРАДА МЕТАЛЛИЧЕСКАЯ ВЫСОТОЙ МЕНЕЕ 1М.
- КОЛОДЕЦ
- ВОДОПРОВОД
- ГАЗОПРОВОД НАДЗЕМНЫЙ
- ГАЗОПРОВОД ПОДЗЕМНЫЙ

СИСТЕМА КООРДИНАТ–1963
СИСТЕМА ВЫСОТ–БАЛТИЙСКАЯ

ИЗМ.	КОЛ.	ЛИСТ	N ДОК.	ПОДПИСЬ	ДАТА	21.033–ПС1
РАЗРАБОТАЛ		БИСЕНГАЛИЕВА			01.22	СТРОИТЕЛЬСТВО МАГИСТРАЛЬНЫХ СИСТЕМ ВОДОСНАБЖЕНИЯ С ПРОКЛАДКОЙ НОВОЙ ВЕТКИ НАСЕЛЕННЫМ ПУНКТАМ ТОЛЕН, САУЛЕ, КАРАКАМЫС КАРАТОБИНСКОГО РАЙОНА ЗКО
Н. КОНТР.		ИСКЕНДИРОВА			01.22	ПОСЕЛКОВАЯ ВОДОПРОВОДНАЯ СЕТЬ С.САУЛЕ
ГИП		ШИДАЕВА			01.22	
						ПЛАН С. САУЛЕ. М 1:1000

СТАДИЯ	ЛИСТ	ЛИСТОВ
РП	3	

ТОО "УРАЛВОДПРОЕКТ" Г. УРАЛЬСК

СОГЛАСОВАНО

ВЗАМ. ИНВ. N°

ПОДП. И ДАТА

ИНВ. N° ПОДЛ. 36

ФОРМАТ А1

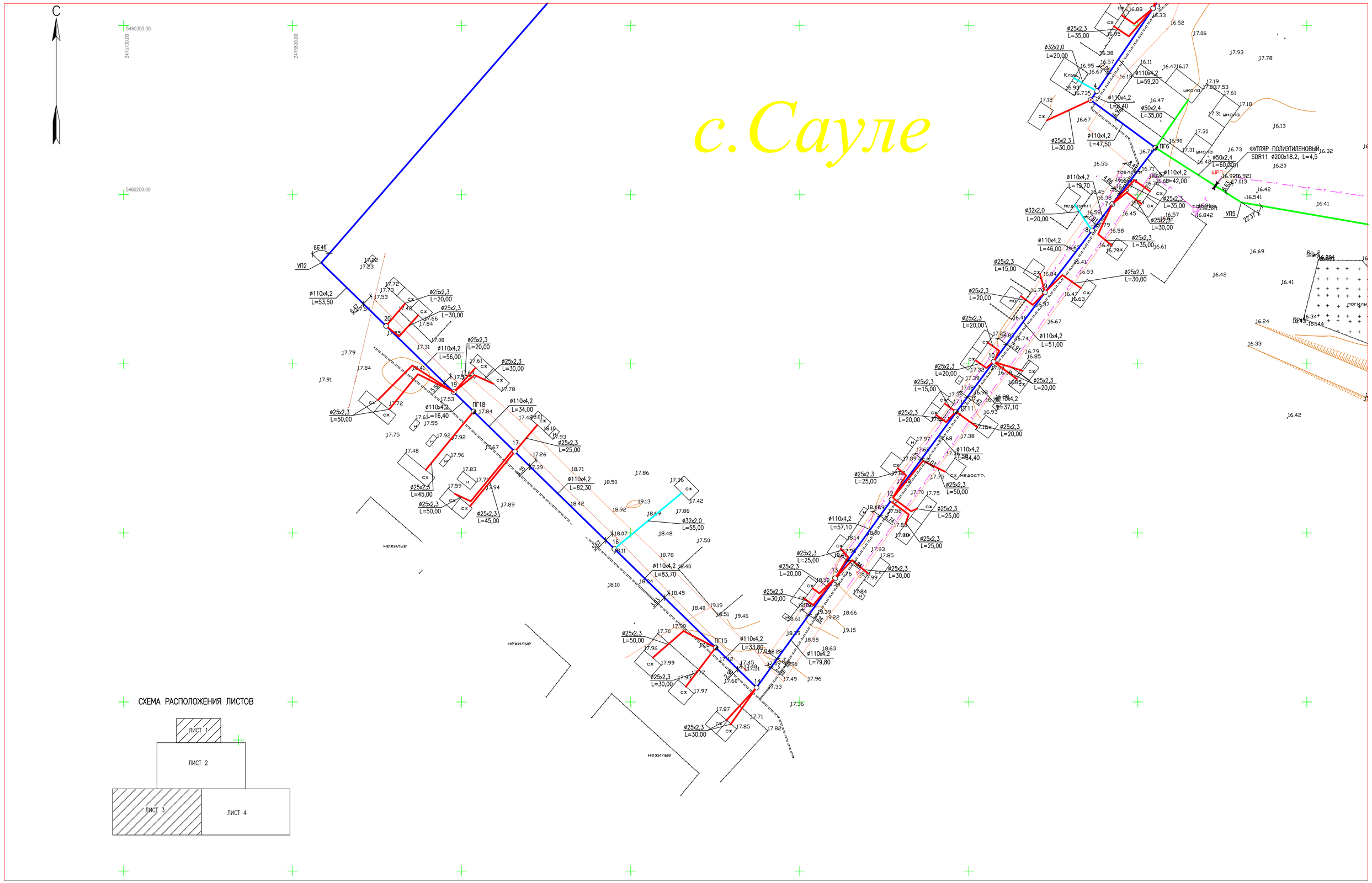

СХЕМА РАСПОЛОЖЕНИЯ ЛИСТОВ

УСЛОВНЫЕ ОБОЗНАЧЕНИЯ

- ЛЭП НИЗКОГО НАПРЯЖЕНИЯ (0,4кВ–НАПРЯЖЕНИЕ;4пр.–ЧИСЛО ПРОВОДОВ)
- ЛЭП ВЫСОКОГО НАПРЯЖЕНИЯ (10кВ–НАПРЯЖЕНИЕ; 3пр.–ЧИСЛО ПРОВОДОВ)
- ОГРАДА МЕТАЛЛИЧЕСКАЯ ВЫСОТОЙ МЕНЕЕ 1М.
- КОЛОДЕЦ
- ВОДОПРОВОД
- ГАЗОПРОВОД НАДЗЕМНЫЙ
- ГАЗОПРОВОД ПОДЗЕМНЫЙ

СИСТЕМА КООРДИНАТ–1963
СИСТЕМА ВЫСОТ–БАЛТИЙСКАЯ

ИЗМ.	КОЛ.	ЛИСТ	N ДОК.	ПОДПИСЬ	ДАТА	21.033–ПС1
						СТРОИТЕЛЬСТВО МАГИСТРАЛЬНЫХ СИСТЕМ ВОДОСНАБЖЕНИЯ С ПРОКЛАДКОЙ НОВОЙ ВЕТКИ НАСЕЛЕННЫМ ПУНКТАМ ТОЛЕН, САУЛЕ, КАРАКАМЫС КАРАТОБИНСКОГО РАЙОНА ЗКО
РАЗРАБОТАЛ		БИСЕНГАЛИЕВА			01.22	
Н. КОНТР.		ИСКЕНДИРОВА			01.22	ПОСЕЛКОВАЯ ВОДОПРОВОДНАЯ СЕТЬ С.САУЛЕ
ГИП		ШИДАЕВА			01.22	
						ПЛАН С. САУЛЕ. М 1:1000

СТАДИЯ	ЛИСТ	ЛИСТОВ
РП	4	

ТОО "УРАЛВОДПРОЕКТ" Г. УРАЛЬСК

СОГЛАСОВАНО

ВЗАМ. ИНВ. N°

ПОДП. И ДАТА

ИНВ. N° ПОДЛ. 37

ФОРМАТ А1

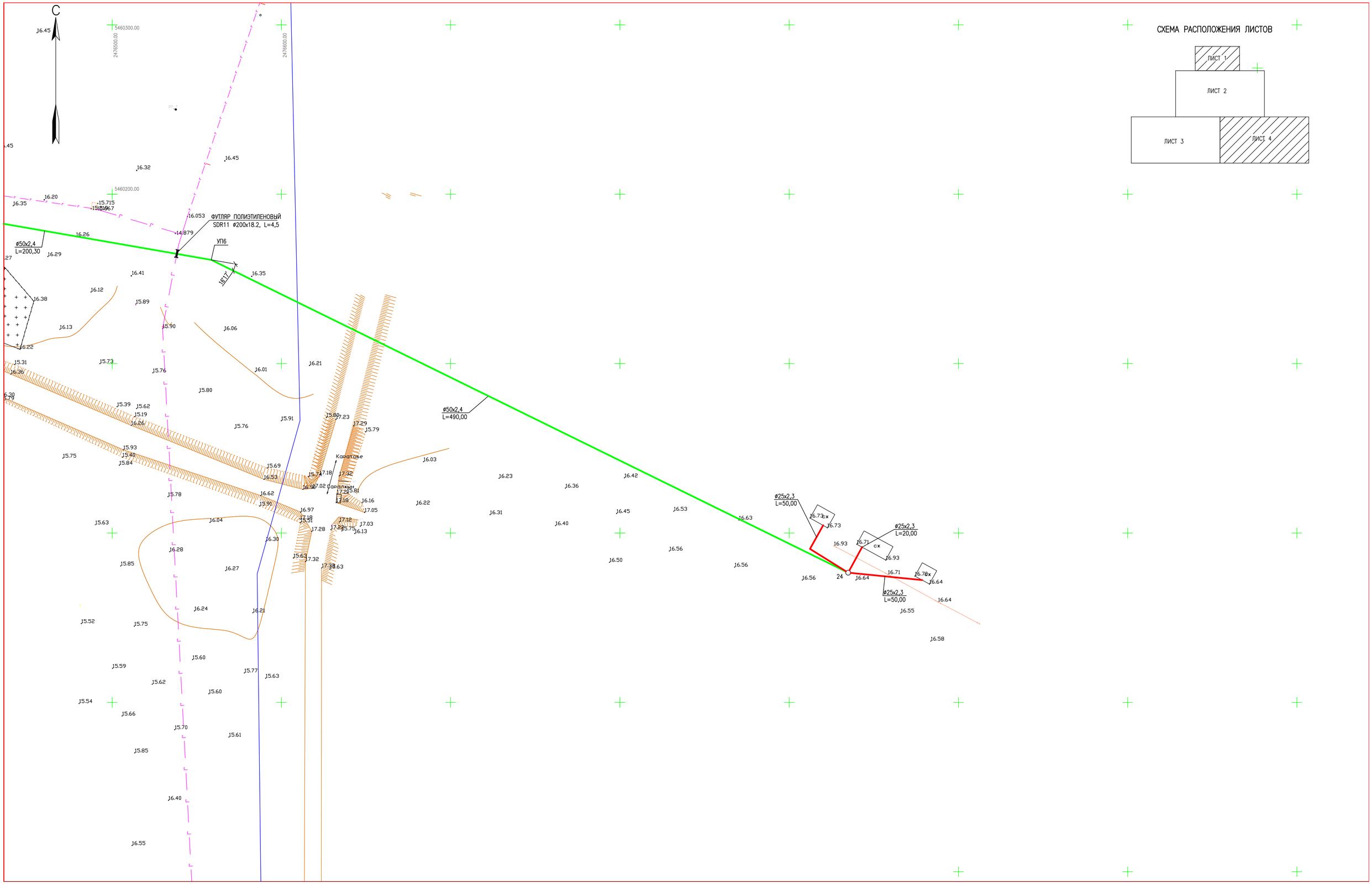

УСЛОВНЫЕ ОБОЗНАЧЕНИЯ

- ЛЭП НИЗКОГО НАПРЯЖЕНИЯ (0,4кВ–НАПРЯЖЕНИЕ;4пр.–ЧИСЛО ПРОВОДОВ)
- ЛЭП ВЫСОКОГО НАПРЯЖЕНИЯ (10кВ–НАПРЯЖЕНИЕ; 3пр.–ЧИСЛО ПРОВОДОВ)
- ОГРАДА МЕТАЛЛИЧЕСКАЯ ВЫСОТОЙ МЕНЕЕ 1М.
- КОЛОДЕЦ
- ВОДОПРОВОД
- ГАЗОПРОВОД НАДЗЕМНЫЙ
- ГАЗОПРОВОД ПОДЗЕМНЫЙ

СИСТЕМА КООРДИНАТ–1963
СИСТЕМА ВЫСОТ–БАЛТИЙСКАЯ

						21.033–ПС1			
ИЗМ.	КОЛ.	ЛИСТ	N ДОК.	ПОДПИСЬ	ДАТА	СТРОИТЕЛЬСТВО МАГИСТРАЛЬНЫХ СИСТЕМ ВОДОСНАБЖЕНИЯ С ПРОКЛАДКОЙ НОВОЙ ВЕТКИ НАСЕЛЕННЫМ ПУНКТАМ ТОЛЕН, САУЛЕ, КАРАКАМЫС КАРАТОБИНСКОГО РАЙОНА ЗКО			
РАЗРАБОТАЛ		БИСЕНГАЛИЕВА			01.22	ПОСЕЛКОВАЯ ВОДОПРОВОДНАЯ СЕТЬ С.САУЛЕ	СТАДИЯ	ЛИСТ	ЛИСТОВ
Н. КОНТР.		ИСКЕНДИРОВА			01.22		РП	5	
ГИП		ШИДАЕВА			01.22	ПЛАН С. САУЛЕ. М 1:1000	ТОО "УРАЛВОДПРОЕКТ" Г. УРАЛЬСК		

СОГЛАСОВАНО

ВЗАМ. ИНВ. N°

ПОДП. И ДАТА

ИНВ. N° ПОДЛ. 38

ФОРМАТ А1

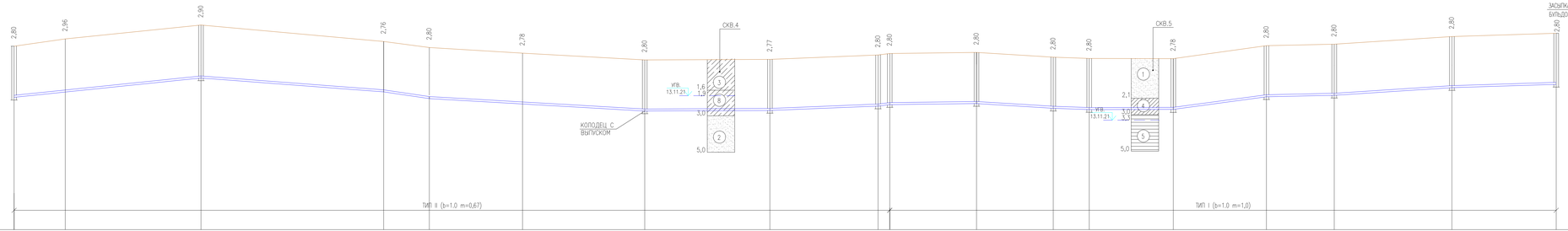

1:1000 ПО ГОРИЗОНТАЛИ
1:100 ПО ВЕРТИКАЛИ

ПРОЕКТНАЯ ОТМЕТКА НИЗА ИЛИ ЛОТКА ТРУБЫ, М	14,25	14,48	15,11	14,61	14,18	13,88	13,50	13,56	13,77	13,85	13,91	13,65	13,58	13,62	14,28	14,36	14,78	14,96
ПРОЕКТНАЯ ОТМЕТКА ЗЕМЛИ, М																		
НАТУРАЛЬНАЯ ОТМЕТКА ЗЕМЛИ, М	17,05	17,45	18,01	17,37	16,98	16,67	16,30	16,33	16,57	16,65	16,71	16,45	16,38	16,40	17,08	17,16	17,58	17,76
ОБОЗНАЧЕНИЕ ТРУБЫ И ТИП ИЗОЛЯЦИИ	ТРУБА ПЭ 100 SDR 26–2x10x4,2 ПИТЬЕВАЯ ГОСТ 18599–2001			ТРУБА ПЭ 100 SDR 26–110x4,2 ПИТЬЕВАЯ ГОСТ 18599–2001														
ОСНОВАНИЕ	Е С Т Е С Т В Е Н Н О Е																	
УКЛОН, ‰: ДЛИНА, М	8,4 / 102,30		5 / 100,00	17,20 / 117,90		5,8 / 68,50	1 / 59,20	3,5 / 6,40	2,5 / 1,3	47,50	42,00	6,2 / 19,70	3,6 / 46,00	12,9 / 51,00	2,1 / 37,10	6,5 / 64,40	3,5 / 57,10	
РАССТОЯНИЕ, М	28,00	74,30	100,00	25,00	51,00	66,90	68,50	59,20	6,40	47,50	42,00	19,70	46,00	51,00	37,10	64,40	57,10	
НОМЕР КОЛОДЦА, ТОЧКИ, УГЛА ПОВОРОТА	ВК		1		УП1		ПГ2	3	4	5	ПГ6	7	8	9	10	ПГ11	12	13

СЕЧЕНИЕ ТРАНШЕИ

УСЛОВНЫЕ ОБОЗНАЧЕНИЯ ГРУНТОВ

1. ПЕСОК МЕЛКОЗЕРНИСТЫЙ МАЛОВЛАЖНЫЙ, ПРОСАДОЧНЫЙ, С ПРОСЛОЯМИ ПЕСЧАНИСТОГО СУГЛИНКА
2. ПЕСОК МЕЛКОЗЕРНИСТЫЙ, С ПРОСЛОЯМИ ГЛИН ВЛАЖНЫЙ–СИЛЬНОВОДОНАСЫЩЕННЫЙ НЕПРОСАДОЧНЫЙ
3. СУПЕСЬ ПЕСЧАНИСТАЯ ПРОСАДОЧНАЯ
6. СУГЛИНОК ТЯЖЕЛЫЙ ПЕСЧАНИСТЫЙ С ПРОСЛОЯМИ ПЕСКА, ПРОСАДОЧНЫЙ
5. ГЛИНА С ПРОСЛОЯМИ ПЕСКА ВЛАЖНАЯ, НЕПРОСАДОЧНАЯ ПЕСЧАНИСТОГО СУГЛИНКА
8. СУПЕСЬ ПЕСЧАНИСТАЯ ВЛАЖНАЯ НЕПРОСАДОЧНАЯ

СОГЛАСОВАНО

ВЗАМ. ИНВ. №

ПОДП. И ДАТА

ИНВ. № ПОДЛ.

ИЗМ.	КОЛ.УЧ.	ЛИСТ	N ДОК.	ПОДП.	ДАТА
РАЗРАБОТАЛ	ЖКОНКАЙВА				05.22
Н. КОНТР.	ИСКЕНДИРОВА				05.22
ГИП	ШИДАЕВА				05.22

21.033–ПС1

СТРОИТЕЛЬСТВО МАГИСТРАЛЬНЫХ СИСТЕМ ВОДОСНАБЖЕНИЯ С ПРОКЛАДКОЙ НОВОЙ ВЕТКИ НАСЕЛЕННЫМ ПУНКТАМ ТОЛЕН, САУЛЕ, КАРАКАМЫС КАРАТОБИНСКОГО РАЙОНА ЗКО

ПРОДОЛЬНЫЙ ПРОФИЛЬ СЕТИ В1

СТАДИЯ	ЛИСТ	ЛИСТОВ
РП	6	

100 "УРАЛВОДПРОЕКТ" Г. УРАЛЬСК

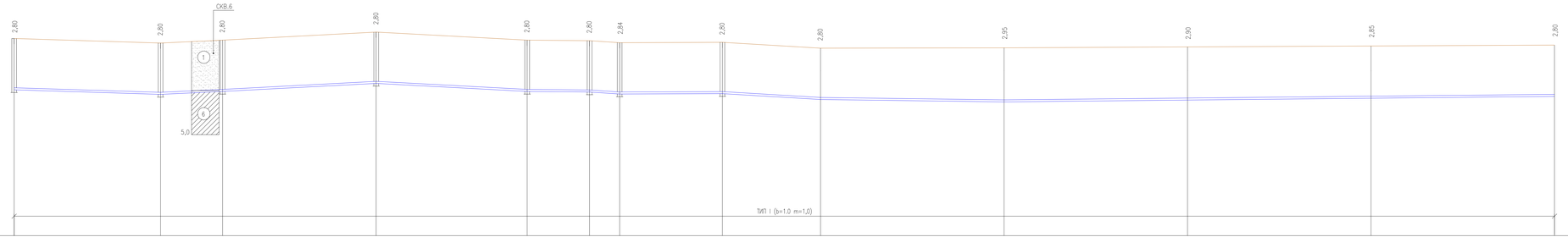

1:1000 ПО ГОРИЗОНТАЛИ
1:100 ПО ВЕРТИКАЛИ

ПРОЕКТНАЯ ОТМЕТКА НИЗА ИЛИ ЛОТКА ТРУБЫ, М	14,96 14,71 14,87 15,31 14,87 15,04 14,69 14,75 14,43 14,30 14,40 14,50 14,60
ПРОЕКТНАЯ ОТМЕТКА ЗЕМЛИ, М	
НАТУРАЛЬНАЯ ОТМЕТКА ЗЕМЛИ, М	17,76 17,51 17,67 18,11 17,67 17,84 17,53 17,55 17,23 17,25 17,30 17,35 17,40
ОБОЗНАЧЕНИЕ ТРУБЫ И ТИП ИЗОЛЯЦИИ	ТРУБА ПЭ 100 SDR 26–110х4,2 ПИТЬЕВАЯ ГОСТ 18599–2001
ОСНОВАНИЕ	Е С Т Е С Т В Е Н Н О Е
УКЛОН, ‰; ДЛИНА, М	79,80 3,1 33,80 4,7 5,2 83,70 82,30 5,3 5 34,00 16,40 3,1 1 56,00 53,50 6,0 100,00 1,3 1 300,00
РАССТОЯНИЕ, М	79,80 33,80 83,70 82,30 34,00 16,40 56,00 53,50 100,00 100,00 100,00 100,00
НОМЕР КОЛОДЦА, ТОЧКИ, УГЛА ПОВОРОТА	13 14 ПГ15 16 17 ПГ18 19 20 УП2

СОГЛАСОВАНО

ВЗАМ. ИНВ. №

ПОДП.И ДАТА

ИНВ. № ПОДЛ.

СЕЧЕНИЕ ТРАНШЕИ

ТИП I

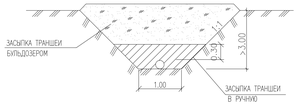

УКАЗАНИЯ

1 РАБОЧЕЕ ДАВЛЕНИЕ ТРУБОПРОВОДА – 0,6 МПа,
ИСПЫТАТЕЛЬНОЕ – 0,75 МПа,
2 ВОКРУГ ЛЮКОВ ПРЕДУСМАТРИВАЕТСЯ ОТМОСТКА ШИРИНОЙ 1М С УКЛОНОМ 0,03 ОТ КРЫШКИ ЛЮКА
3 ВСЕ ЖЕЛЕЗОБЕТОННЫЕ ИЗДЕЛИЯ ОБМАЗЫВАЮТСЯ ГОРЯЧЕЙ БИТУМНОЙ МАСТИКОЙ ЗА 2 РАЗА ОБЩЕЙ ТОЛЩИНОЙ 2 мм ПО ХОЛОДНОЙ ГРУНТОВКЕ ЗА 2 РАЗА.
4 ПРИ ПЕРЕСЕЧЕНИИ С ПОДЗЕМНЫМИ КОММУНИКАЦИЯМИ РАЗРАБОТКУ ТРАНШЕИ ВЕСТИ ВРУЧНУЮ ПО 2 м В КАЖДУЮ СТОРОНУ ОТ ОСИ КОММУНИКАЦИЙ.

ПРИМЕЧАНИЯ:

1 СПЕЦИФИКАЦИЮ СБОРНЫХ ЖЕЛЕЗОБЕТОННЫХ ЭЛЕМЕНТОВ СМ. ЛИСТ ПС 11.
2 СПЕЦИФИКАЦИЮ ТРУБ, АРМАТУРЫ, ФАСОННЫХ ЧАСТЕЙ СМ. ЛИСТ ПС 10.
3 ОБЬЕМЫ РАБОТ СМ. ВЕДОМОСТЬ ОБЬЕМОВ РАБОТ
4 ДАННЫЙ ЧЕРТЕЖ СМОТРЕТЬ СОВМЕСНО С ЛИСТАМИ ПС 2–5

УСЛОВНЫЕ ОБОЗНАЧЕНИЯ ГРУНТОВ

1 ПЕСОК МЕЛКОЗЕРНИСТЫЙ МАЛОВЛАЖНЫЙ, ПРОСАДОЧНЫЙ, С ПРОСЛОЯМИ ПЕСЧАНИСТОГО СУГЛИНКА

6 СУГЛИНОК ТЯЖЕЛЫЙ ПЕСЧАНИСТЫЙ С ПРОСЛОЯМИ ПЕСКА, ПРОСАДОЧНЫЙ

ИЗМ.	КОЛ.УЧ.	ЛИСТ	N ДОК.	ПОДП.	ДАТА
РАЗРАБОТАЛ		ЖОНГИЖИВА			05.22
Н. КОНТР.		ИСКЕНДИРОВА			05.22
ГИП		ШИДАЕВА			05.22

21.033–ПС1

СТРОИТЕЛЬСТВО МАГИСТРАЛЬНЫХ СИСТЕМ ВОДОСНАБЖЕНИЯ С ПРОКЛАДКОЙ НОВОЙ ВЕТКИ НАСЕЛЕННЫМ ПУНКТАМ ТОЛЕН, САУЛЕ, КАРАКАМЫС КАРАТОБИНСКОГО РАЙОНА ЗКО

ПРОДОЛЬНЫЙ ПРОФИЛЬ СЕТИ В1

СТАДИЯ	ЛИСТ	ЛИСТОВ
РП	7	

ПОСЕЛКОВАЯ ВОДОПРОВОДНАЯ СЕТЬ С.САУЛЕ

100 "УРАЛВОДПРОЕКТ" Г. УРАЛЬСК

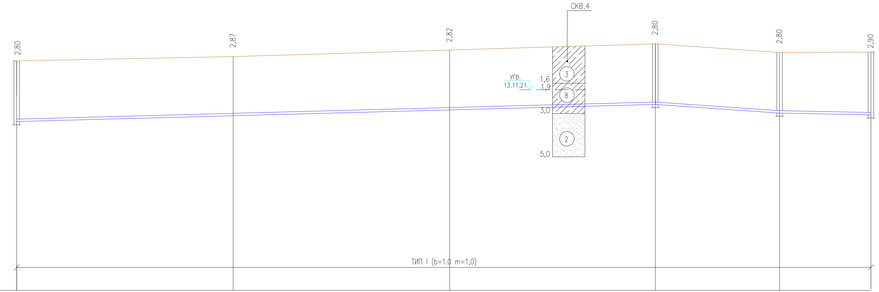

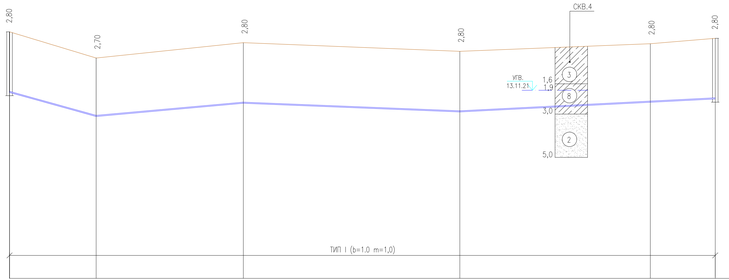

1:1000 ПО ГОРИЗОНТАЛИ
1:100 ПО ВЕРТИКАЛИ

ПРОЕКТНАЯ ОТМЕТКА НИЗА ИЛИ ЛОТКА ТРУБЫ, М	14,60	14,93	17,28	15,59	15,19	15,11
ПРОЕКТНАЯ ОТМЕТКА ЗЕМЛИ, М						
НАТУРАЛЬНАЯ ОТМЕТКА ЗЕМЛИ, М	17,60	17,80	18,10	18,39	17,99	18,01
ОБОЗНАЧЕНИЕ ТРУБЫ И ТИП ИЗОЛЯЦИИ	ТРУБА ПЭ 100 SDR 26–110х4,2 ПИТЬЕВАЯ ГОСТ 18599–2001					
ОСНОВАНИЕ	Е С Т Е С Т В Е Н Н О Е					
УКЛОН, ‰: ДЛИНА, М	3,3 / 295,00			57,40 / 1,9	42,20 / 1,9	
РАССТОЯНИЕ, М	100,00	100,00	95,00	57,40	42,20	
НОМЕР КОЛОДЦА, ТОЧКИ, УГЛА ПОВОРОТА				21	ПГ22	1

15,59						
18,39	17,18	17,89	17,49	17,84	18,09	
ТРУБА ПЭ 100 SDR 26–50х2,4 ПИТЬЕВАЯ ГОСТ 18599–2001						
Е С Т Е С Т В Е Н Н О Е						
40,00 / 1,9	1,9 / 68,00	100,00 / 1,9	1,9 / 118,00			
40,00	68,00	100,00	88,00	30,00		
21	УП3			УП4	23	

СЕЧЕНИЕ ТРАНШЕИ

ТИП I

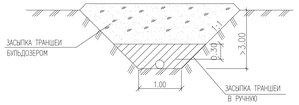

УСЛОВНЫЕ ОБОЗНАЧЕНИЯ ГРУНТОВ

- (2) ПЕСОК МЕЛКОЗЕРНИСТЫЙ, С ПРОСЛОЯМИ ГЛИН ВЛАЖНЫЙ–СИЛЬНОВОДОНАСЫЩЕННЫЙ НЕПРОСАДОЧНЫЙ
- (3) СУПЕСЬ ПЕСЧАНИСТАЯ ПРОСАДОЧНАЯ
- (8) СУПЕСЬ ПЕСЧАНИСТАЯ ВЛАЖНАЯ НЕПРОСАДОЧНАЯ

СОГЛАСОВАНО

ВЗАМ. ИНВ. №

ПОДП. И ДАТА

ИНВ. № ПОДЛ.

ИЗМ.	КОЛ.УЧ.	ЛИСТ	N ДОК.	ПОДП.	ДАТА
РАЗРАБОТАЛ		ЯКОНДАЕВА			05.22
Н. КОНТР.		ИСКЕНДИРОВА			05.22
ГИП		ШИДАЕВА			05.22

21.033–ПС1

СТРОИТЕЛЬСТВО МАГИСТРАЛЬНЫХ СИСТЕМ ВОДОСНАБЖЕНИЯ С ПРОКЛАДКОЙ НОВОЙ ВЕТКИ НАСЕЛЕННЫМ ПУНКТАМ ТОЛЕН, САУЛЕ, КАРАКАМЫС КАРАТОБИНСКОГО РАЙОНА ЗКО

ПОСЕЛКОВАЯ ВОДОПРОВОДНАЯ СЕТЬ С.САУЛЕ

СТАДИЯ	ЛИСТ	ЛИСТОВ
РП	8	

ПРОДОЛЬНЫЙ ПРОФИЛЬ СЕТИ В1

100 "УРАЛВОДПРОЕКТ" Г. УРАЛЬСК

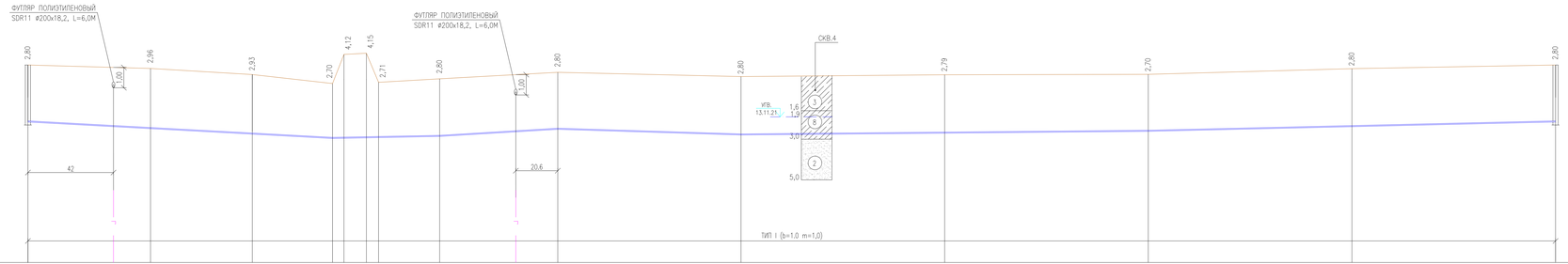

1:1000 ПО ГОРИЗОНТАЛИ
1:100 ПО ВЕРТИКАЛИ

| | | |

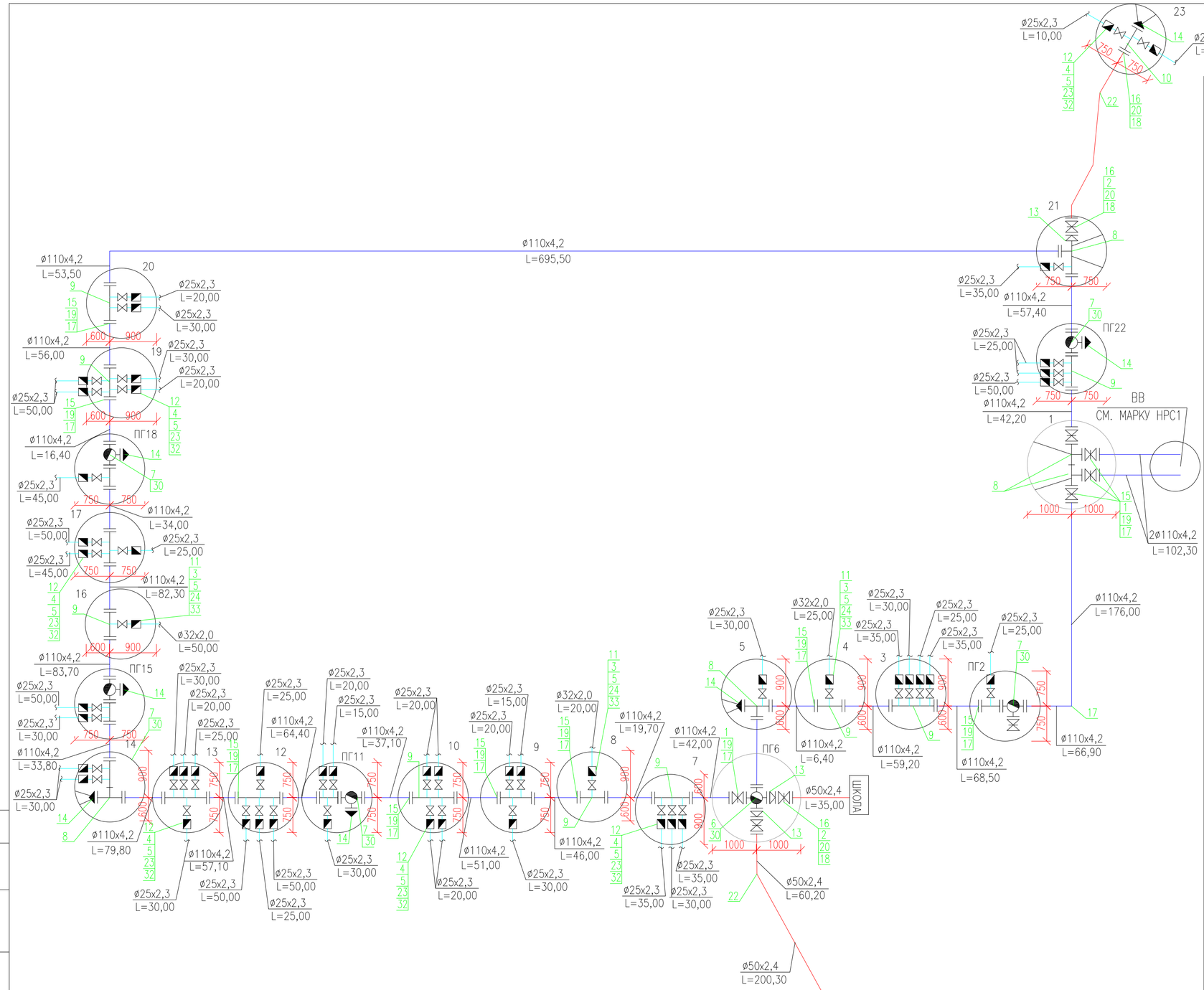

СПЕЦИФИКАЦИЯ ТРУБ, АРМАТУРЫ И ФАСОННЫХ ЧАСТЕЙ

ПОЗ.	ОБОЗНАЧЕНИЕ	НАИМЕНОВАНИЕ	КОЛ-ВО	МАССА ЕД.,КГ	ПРИМЕ-ЧАНИЕ
1	ЕРДМ ГОСТ 5762-2002	ЗАДВИЖКА С ОБРЕЗИНЕННЫМ КЛИНОМ DN 100, PN 10 УПРАВЛЕНИЕ ШТУРВАЛ	5	18,6	ШТ
2	ЕРДМ ГОСТ 5762-2002	ЗАДВИЖКА С ОБРЕЗИНЕННЫМ КЛИНОМ DN 50, PN 10 УПРАВЛЕНИЕ ШТУРВАЛ	4	9,0	ШТ
3	15ч 8р2	ВЕНТИЛЬ ПРОХОДНОЙ МУФТОВЫЙ Д 32, Ру 16	3	2,7	ШТ
4	15ч 8р2	ВЕНТИЛЬ ПРОХОДНОЙ МУФТОВЫЙ Д 25, Ру 16	50	1,75	ШТ
5		СЧЕТЧИК ХОЛОДНОЙ ВОДЫ ВСКМ Д 15	53		ШТ
6	ГОСТ 5525-88	КРЕСТ ФЛАНЦЕВЫЙ С ПОЖАРНОЙ ПОДСТАВКОЙ ППТФ 100х100	1	53	ШТ
7	ГОСТ 5525-88	ТРОЙНИК ФЛАНЦЕВЫЙ С ПОЖАРНОЙ ПОДСТАВКОЙ ППТФ 100х100	5	46	ШТ
8	ГОСТ 10704-91 ИЗГОТОВИТЬ ПО МЕСТУ	ТРОЙНИК СВАРНОЙ ПРОХОДНОЙ Д108Х4,0	5	4,62	ШТ
9	ГОСТ 10704-91 ИЗГОТОВИТЬ ПО МЕСТУ	ПАТРУБОК Д 108Х4,0 L=0,6М	19	6,16	ШТ
10	ГОСТ 10704-91 ИЗГОТОВИТЬ ПО МЕСТУ	ПАТРУБОК Д 57Х3,5 L=0,6М	2	2,77	ШТ
11	ГОСТ 10704-91 ИЗГОТОВИТЬ ПО МЕСТУ	ПАТРУБОК Д 32Х3,0 L=0,3М	3	0,65	ШТ
12	ГОСТ 10704-91 ИЗГОТОВИТЬ ПО МЕСТУ	ПАТРУБОК Д 25Х2,5 L=0,3М	50	0,42	ШТ
13	ГОСТ 10704-91 ИЗГОТОВИТЬ ПО МЕСТУ	ПЕРЕХОД Д108Х4,0-57Х3,5	3	1,54	ШТ
14	ГОСТ 19903-74*	ЗАГЛУШКА Д 210Х4,5	9	1,56	ШТ
15	ГОСТ 12820-80	ФЛАНЕЦ 1-100-10 СТ.25	49	3,96	ШТ
16	ГОСТ 12820-80	ФЛАНЕЦ 1-50-10 СТ.25	4	2,06	ШТ
17	ГОСТ 12822-80	СВОБОДНЫЙ ФЛАНЕЦ 1-100-10 СТ.25	49	4,55	ШТ
18	ГОСТ 12822-80	СВОБОДНЫЙ ФЛАНЕЦ 1-50-10 СТ.25	4	2,27	ШТ
19	ГОСТ 18599-2001	ВТУЛКА ПОД ФЛАНЕЦ ПЭ100 SDR17 D110	49		ШТ
20	ГОСТ 18599-2001	ВТУЛКА ПОД ФЛАНЕЦ ПЭ100 SDR17 D50	4		ШТ
21	ГОСТ 18599-2001	ОТВОД ПОЛИЭТИЛЕНОВЫЙ ПЭ100 90° SDR17 D110	2		ШТ
22	ГОСТ 18599-2001	ОТВОД ПОЛИЭТИЛЕНОВЫЙ ПЭ100 30° SDR17 D50	2		ШТ
23	ГОСТ 18599-2001	ПЕРЕХОД ПОЛИЭТИЛЕН-СТАЛЬ D25	50		ШТ
24	ГОСТ 18599-2001	ПЕРЕХОД ПОЛИЭТИЛЕН-СТАЛЬ D32	3		ШТ
25	ГОСТ 18599-2001	ТРУБА ПОЛИЭТИЛЕНОВАЯ ПЭ100 SDR26-110х4,2	2181		М
26	ГОСТ 18599-2001	ТРУБА ПОЛИЭТИЛЕНОВАЯ ПЭ100 SDR26-50Х2,4	1112		М
27	ГОСТ 18599-2001	ТРУБА ПОЛИЭТИЛЕНОВАЯ ПЭ100 SDR21-32Х2,0	95		М
28	ГОСТ 18599-2001	ТРУБА ПОЛИЭТИЛЕНОВАЯ ПЭ100 SDR17-25Х2,3	1500		М
29	СТ РК ГОСТ Р12.4.026-2002	ОПОЗНОВАТЕЛЬНЫЙ ЗНАК ПОЖАРНОГО ГИДРАНТА	6		ШТ
30	ГОСТ 8220-85	ПОЖАРНЫЙ ГИДРАНТ Н=2,25 м	6	139,6	ШТ
31		СИГНАЛЬНАЯ ЛЕНТА	3293		М
32	ГОСТ 18599-2001	ЗАГЛУШКА ПОЛИЭТИЛЕНОВАЯ ПЭ100 SDR11 D25	50		ШТ
33	ГОСТ 18599-2001	ЗАГЛУШКА ПОЛИЭТИЛЕНОВАЯ ПЭ100 SDR17 D32	3		ШТ
34	ГОСТ 18599-2001	ФУТЛЯР РАЗРЕЗНОЙ ПОЛИЭТИЛЕНОВЫЙ SDR11 ø200х18,2, L=6,0М	27		ШТ

ПРИМЕЧАНИЯ

1. ДЛИНЫ СТАЛЬНЫХ ПАТРУБКОВ øø 25, 32, 57, 108 УТОЧНЯЮТСЯ ВО ВРЕМЯ ПРОИЗВОДСТВА РАБОТ ИСХОДЯ ИЗ УДОБСТВА МОНТАЖА И ЭКСПЛУАТАЦИИ.
2. УСТАНОВКА ПРИБОРОВ УЧЕТА ВОДЫ В КОЛОДЦАХ НА СХЕМЕ ПОКАЗАНА УСЛОВНО. МЕСТА ПОДКЛЮЧЕНИЯ ПРИБОРОВ УЧЕТА ВОДЫ РЕШАЮТСЯ МЕСТНЫМИ ОРГАНАМИ.
3. СТАЛЬНЫЕ ФАСОННЫЕ ЧАСТИ ИЗГОТОВИТЬ ПО МЕСТУ ИЗ ТРУБ ПО ГОСТ 10704-91.
4. СОЕДИНЕНИЯ СТАЛЬНЫХ И ПОЛИЭТИЛЕНОВЫХ ТРУБ ВЫПОЛНЯТЬ НА МУФТАХ СТАЛЬ-ПОЛИЭТИЛЕН.
5. ПОДКЛЮЧЕНИЕ ЖИЛЫХ ДОМОВ ВЫПОЛНИТЬ ТРУБАМИ ДИАМЕТРОМ 25,32.
6. СПЕЦИФИКАЦИЮ СБОРНЫХ ЖЕЛЕЗОБЕТОННЫХ ЭЛЕМЕНТОВ СМ. ЛИСТ 11
7. ОБЪЕМЫ РАБОТ СМ. ВЕДОМОСТЬ ОБЪЕМОВ РАБОТ
8. ДАННЫЙ ЛИСТ ЧИТАТЬ С ЛИСТАМИ 2-5

УСЛОВНЫЕ ОБОЗНАЧЕНИЯ

- — ВОДОМЕР
- — ЗАДВИЖКА
- — ВЕНТИЛЬ
- — КРЕСТ
- — ТРОЙНИК
- — ПОЖАРНЫЙ ГИДРАНТ
- — ОТВОД
- — ФЛАНЕЦ
- — ЗАГЛУШКА
- — СВАРНОЕ СОЕДИНЕНИЕ

СОГЛАСОВАНО

ВЗАМ. ИНВ. N°

ПОДП. И ДАТА

ИНВ. N° ПОДЛ.

ИЗМ.	КОЛ.	ЛИСТ	N°ДОК.	ПОДПИСЬ	ДАТА
РАЗРАБОТАЛ		БИСЕНГАЛИЕВА			05.22
Н. КОНТР.		ИСКЕНДИРОВА			05.22
ГИП		ШИДАЕВА			05.22

21.033-ПС1

СТРОИТЕЛЬСТВО МАГИСТРАЛЬНЫХ СИСТЕМ ВОДОСНАБЖЕНИЯ С ПРОКЛАДКОЙ НОВОЙ ВЕТКИ НАСЕЛЕННЫМ ПУНКТАМ ТОЛЕН, САУЛЕ, КАРАКАМЫС КАРАТОБИНСКОГО РАЙОНА ЗКО

ПОСЕЛКОВАЯ ВОДОПРОВОДНАЯ СЕТЬ С.САУЛЕ

СТАДИЯ	ЛИСТ	ЛИСТОВ
РП	10	

СХЕМА ПОСЕЛКОВОЙ СЕТИ

ТОО "УРАЛВОДПРОЕКТ" Г. УРАЛЬСК

СПЕЦИФИКАЦИЯ СБОРНЫХ ЖЕЛЕЗОБЕТОННЫХ ЭЛЕМЕНТОВ И БЕТОНА

N КОЛОДЦА ПО ПЛАНУ	МАРКА КОЛОДЦА ПО ГРУНТОВЫМ УСЛОВИЯМ	ДИАМЕТРЫ ТРУБОПРОВОДОВ ММ		N СХЕМЫ УЗЛА	ДИАМЕТР КОЛОДЦА к Д ММ	ПОЛНАЯ ГЛУБИНА КОЛОДЦА ПО ПРОФИЛЮ, Н ММ	ВЫСОТА РАБОЧЕЙ ЧАСТИ Н ММ	N СТРОИТЕЛЬНО-МОНТАЖНОЙ СХЕМЫ	ВЫСОТА ГОРЛОВИНЫ $H_г$ ММ	РАСХОД МАТЕРИАЛОВ																	
										ОБЪЕМ БЕТОНА В 7,5 НА УПОРЫ, $М^3$	ДНИЩЕ		РАБОЧАЯ ЧАСТЬ					ПЛИТА ПЕРЕКРЫТИЯ			ГОРЛОВИНА				КИРПИЧНАЯ КЛАДКА РЯДОВ	ТИП ЛЮКА	СКОБЫ, ШТ
											СБОРНЫЕ Ж/БЕТОННЫЕ ЭЛЕМЕНТЫ. СЕРИЯ 3.900.1-14																
		Ду	dy								ПН15	ПН20	КС 20.9	КС 20.6	КС 15.9	КС 15.96	КС 15.6	1ПП 20-1	2ПП 15-1	1ПП 15-1	КС 7.9	КС 7.3	ПП 10-1	К 06			
1	2	3	4	5	6	7	8	9	10	11	12	13	14	15	16	17	18	19	20	21	22	23	24	25	26	27	28
1	В-2	110	110	–	2000	3150	2400	–	850	0,05	–	1	2	1	–	–	–	1	–	–	–	1	–	1	3	Л	10
ПГ2	В-2	110	–	–	1500	3050	2400	–	850	–	1	–	–	–	2	–	1	–	1	–	–	1	–	1	3	Л	–
3	В-2	110	–	–	1500	3020	2400	–	850	–	1	–	–	–	2	–	1	–	–	1	–	1	–	1	3	Л	10
4	В-2	110	–	–	1500	3050	2400	–	850	–	1	–	–	–	2	–	1	–	–	1	–	1	–	1	3	Л	10
5	В-2	110	–	–	1500	3050	2400	–	850	0,05	1	–	–	–	2	–	1	–	–	1	–	1	–	1	3	Л	10
ПГ6	В-2	110	50	–	2000	3050	2400	–	850	–	–	1	2	1	–	–	–	1	–	–	–	1	–	1	3	Л	–
7	В-2	110	–	–	1500	3050	2400	–	850	–	1	–	–	–	2	–	1	–	–	1	–	1	–	1	3	Л	10
8	В-2	110	–	–	1500	3050	2400	–	850	–	1	–	–	–	2	–	1	–	–	1	–	1	–	1	3	Л	10
9	В-2	110	–	–	1500	3030	2400	–	850	–	1	–	–	–	2	–	1	–	–	1	–	1	–	1	3	Л	10
10	В-2	110	–	–	1500	3050	2400	–	850	–	1	–	–	–	2	–	1	–	–	1	–	1	–	1	3	Л	10
ПГ11	В-2	110	–	–	1500	3050	2400	–	850	–	1	–	–	–	2	–	1	–	1	–	–	1	–	1	3	Л	–
12	В-2	110	–	–	1500	3050	2400	–	850	–	1	–	–	–	2	–	1	–	–	1	–	1	–	1	3	Л	10
13	В-2	110	–	–	1500	3050	2400	–	850	–	1	–	–	–	2	–	1	–	–	1	–	1	–	1	3	Л	10
14	В-2	110	–	–	1500	3050	2400	–	850	0,05	1	–	–	–	2	–	1	–	–	1	–	1	–	1	3	Л	10
ПГ15	В-2	110	–	–	1500	3050	2400	–	850	–	1	–	–	–	2	–	1	–	1	–	–	1	–	1	3	Л	–
16	В-2	110	–	–	1500	3050	2400	–	850	–	1	–	–	–	2	–	1	–	–	1	–	1	–	1	3	Л	10
17	В-2	110	–	–	1500	3050	2400	–	850	–	1	–	–	–	2	–	1	–	–	1	–	1	–	1	3	Л	10
ПГ18	В-2	110	–	–	1500	3050	2400	–	850	–	1	–	–	–	2	–	1	–	1	–	–	1	–	1	3	Л	–
19	В-2	110	–	–	1500	3090	2400	–	850	–	1	–	–	–	2	–	1	–	–	1	–	1	–	1	3	Л	10
20	В-2	110	–	–	1500	3050	2400	–	850	–	1	–	–	–	2	–	1	–	–	1	–	1	–	1	3	Л	10
21	В-2	110	50	–	1500	3050	2400	–	850	0,05	1	–	–	–	2	–	1	–	–	1	–	1	–	1	3	Л	10
ПГ22	В-2	110	–	–	1500	3050	2400	–	850	–	1	–	–	–	2	–	1	–	1	–	–	1	–	1	3	Л	–
23	В-2	110	–	–	1500	3050	2400	–	850	0,05	1	–	–	–	2	–	1	–	–	1	–	1	–	1	3	Л	10
24	В-2	110	–	–	1500	3050	2400	–	850	0,05	1	–	–	–	2	–	1	–	–	1	–	1	–	1	3	Л	10
ВСЕГО:										0,30	22	2	4	2	44	–	22	2	5	17	–	24	–	24	72	24	180

ПРИМЕЧАНИЯ

1 ЛЮКИ ПРЕДУСМОТРЕНЫ С ШАРНИРОМ И ЗАМКОМ

2 ДЛЯ СПУСКА В КОЛОДЕЦ В СТЕНОВЫХ КОЛЬЦАХ ПРЕДУСМОТРЕНЫ ХОДОВЫЕ СКОБЫ, ОНИ МОГУТ УСТАНАВЛИВАТЬСЯ ДО БЕТОНИРОВАНИЯ КОЛЕЦ ИЛИ ПОСЛЕ ИХ РАСПАЛУБКИ С ЗАДЕЛКОЙ ЦЕМЕНТНЫМ

3 ДЛЯ СПУСКА В КОЛОДЕЦ ОБОРУДОВАННЫХ ПОЖАРНЫМИ ГИДРАНТАМИ ПРЕДУСМОТРЕНЫ ЛЕСТНИЦЫ (6ШТ) СМ. ПРИЛАГАЕМЫЕ ДОКУМЕНТЫ

4 РАЗРЕЗ КОЛОДЦА И УЗЛЫ ПЕРЕСЕЧЕНИЯ ТРУБ ЧЕРЕЗ СТЕНЫ КОЛОДЦА СМ. ПРИЛАГАЕМЫЕ ДОКУМЕНТЫ

СОГЛАСОВАНО

ВЗАМ. ИНВ. N°

ПОДП. И ДАТА

ИНВ. N° ПОДЛ.

ИЗМ.	КОЛ.	ЛИСТ	N°ДОК.	ПОДПИСЬ	ДАТА
РАЗРАБОТАЛ		БИСЕНГАЛИЕВА			05.22
Н. КОНТР.		ИСКЕНДИРОВА			05.22
ГИП		ШИДАЕВА			05.22

21.033-ПС1

СТРОИТЕЛЬСТВО МАГИСТРАЛЬНЫХ СИСТЕМ ВОДОСНАБЖЕНИЯ С ПРОКЛАДКОЙ НОВОЙ ВЕТКИ НАСЕЛЕННЫМ ПУНКТАМ ТОЛЕН, САУЛЕ, КАРАКАМЫС КАРАТОБИНСКОГО РАЙОНА ЗКО

ПОСЕЛКОВАЯ ВОДОПРОВОДНАЯ СЕТЬ С.САУЛЕ

СТАДИЯ	ЛИСТ	ЛИСТОВ
РП	11	

СПЕЦИФИКАЦИЯ СБОРНЫХ ЖЕЛЕЗОБЕТОННЫХ ЭЛЕМЕНТОВ И БЕТОНА

URALVODPROEKT

ТОО "УРАЛВОДПРОЕКТ" Г. УРАЛЬСК

ФОРМАТ А3

ПОЗИЦИЯ	НАИМЕНОВАНИЕ И ТЕХНИЧЕСКАЯ ХАРАКТЕРИСТИКА	ТИП,МАРКА, ОБОЗНАЧЕНИЕ ДОКУМЕНТА, ОПРОСНОГО ЛИСТА	КОД ПРОДУКЦИИ	ПОСТАВЩИК	ЕДИНИЦА ИЗМЕРЕНИЯ	КОЛИ-ЧЕСТВО	МАССА ЕДИНИЦЫ КГ	ПРИМЕЧАНИЕ
	2	3	4	5	6	7	8	9
1	ЗАДВИЖКА С ОБРЕЗИНЕННЫМ КЛИНОМ DN 100, PN 10 УПРАВЛЕНИЕ ШТУРВАЛ	ЕРДМ ГОСТ 5762-2002			ШТ	5	18,6	
2	ЗАДВИЖКА С ОБРЕЗИНЕННЫМ КЛИНОМ DN 50, PN 10 УПРАВЛЕНИЕ ШТУРВАЛ	ЕРДМ ГОСТ 5762-2002			ШТ	4	9,0	
3	ВЕНТИЛЬ ПРОХОДНОЙ МУФТОВЫЙ Д 32, Ру 16	15ч 8р2			ШТ	3	2,7	
4	ВЕНТИЛЬ ПРОХОДНОЙ МУФТОВЫЙ Д 25, Ру 16	15ч 8р2			ШТ	50	1,75	
5	СЧЕТЧИК ХОЛОДНОЙ ВОДЫ ВСКМ Д 15				ШТ	53		
6	КРЕСТ ФЛАНЦЕВЫЙ С ПОЖАРНОЙ ПОДСТАВКОЙ ППТФ 100х100	ГОСТ 5525-88			ШТ	1	53	
7	ТРОЙНИК ФЛАНЦЕВЫЙ С ПОЖАРНОЙ ПОДСТАВКОЙ ППТФ 100х100	ГОСТ 5525-88			ШТ	5	46	
8	ТРОЙНИК СВАРНОЙ ПРОХОДНОЙ Д108Х4,0	ГОСТ 10704-91			ШТ	5	4,62	ИЗГОТОВИТЬ ПО МЕСТУ
9	ПАТРУБОК Д 108Х4,0 L=0,6М	ГОСТ 10704-91			ШТ	19	6,16	ИЗГОТОВИТЬ ПО МЕСТУ
10	ПАТРУБОК Д 57Х3,5 L=0,6М	ГОСТ 10704-91			ШТ	2	2,77	ИЗГОТОВИТЬ ПО МЕСТУ
11	ПАТРУБОК Д 32Х3,0 L=0,3М	ГОСТ 10704-91			ШТ	3	0,65	ИЗГОТОВИТЬ ПО МЕСТУ
12	ПАТРУБОК Д 25Х2,5 L=0,3М	ГОСТ 10704-91			ШТ	50	0,42	ИЗГОТОВИТЬ ПО МЕСТУ
13	ПЕРЕХОД Д108Х4,0-57Х3,5	ГОСТ 10704-91			ШТ	3	1,54	ИЗГОТОВИТЬ ПО МЕСТУ
14	ЗАГЛУШКА Д 210Х4,5	ГОСТ 19903-74*			ШТ	9	1,56	
15	ФЛАНЕЦ 1-100-10 СТ.25	ГОСТ 12820-80			ШТ	49	3,96	
16	ФЛАНЕЦ 1-50-10 СТ.25	ГОСТ 12820-80			ШТ	4	2,06	
17	СВОБОДНЫЙ ФЛАНЕЦ 1-100-10 СТ.25	ГОСТ 12822-80			ШТ	49	4,55	
18	СВОБОДНЫЙ ФЛАНЕЦ 1-50-10 СТ.25	ГОСТ 12822-80			ШТ	4	2,27	
19	ВТУЛКА ПОД ФЛАНЕЦ ПЭ100 SDR17 D110	ГОСТ 18599-2001			ШТ	49		
20	ВТУЛКА ПОД ФЛАНЕЦ ПЭ100 SDR17 D50	ГОСТ 18599-2001			ШТ	4		
21	ОТВОД ПОЛИЭТИЛЕНОВЫЙ ПЭ100 90° SDR17 D110	ГОСТ 18599-2001			ШТ	2		
22	ОТВОД ПОЛИЭТИЛЕНОВЫЙ ПЭ100 30° SDR17 D50	ГОСТ 18599-2001			ШТ	2		
23	ПЕРЕХОД ПОЛИЭТИЛЕН-СТАЛЬ D25	ГОСТ 18599-2001			ШТ	50		
24	ПЕРЕХОД ПОЛИЭТИЛЕН-СТАЛЬ D32	ГОСТ 18599-2001			ШТ	3		

1 СПЕЦИФИКАЦИЯ ОБОРУДОВАНИЯ, ИЗДЕЛИЙ И МАТЕРИАЛОВ ЯВЛЯЕТСЯ ПРИЛОЖЕНИЕМ К ОСНОВНОМУ КОМПЛЕКТУ ЧЕРТЕЖЕЙ МАРКИ ПС1

СОГЛАСОВАНО

ВЗАМ. ИНВ. N°

ПОДП. И ДАТА

ИНВ. N° ПОДЛ.

ИЗМ.	КОЛ.	ЛИСТ	N°ДОК.	ПОДПИСЬ	ДАТА
РАЗРАБОТАЛ		БИСЕНГАЛИЕВА			05.22
Н. КОНТР.		ИСКЕНДИРОВА			05.22
ГИП		ШИДАЕВА			05.22

21.033-ПС1.СО

СТРОИТЕЛЬСТВО МАГИСТРАЛЬНЫХ СИСТЕМ ВОДОСНАБЖЕНИЯ С ПРОКЛАДКОЙ НОВОЙ ВЕТКИ НАСЕЛЕННЫМ ПУНКТАМ ТОЛЕН, САУЛЕ, КАРАКАМЫС КАРАТОБИНСКОГО РАЙОНА ЗКО

ПОСЕЛКОВАЯ ВОДОПРОВОДНАЯ СЕТЬ С.САУЛЕ

СТАДИЯ	ЛИСТ	ЛИСТОВ
РП	1	2

СПЕЦИФИКАЦИЯ ОБОРУДОВАНИЯ, ИЗДЕЛИЙ И МАТЕРИАЛОВ МАРКИ ПС

URALVODPROEKT

ТОО "УРАЛВОДПРОЕКТ" Г. УРАЛЬСК

ФОРМАТ А3

ПОЗИЦИЯ	НАИМЕНОВАНИЕ И ТЕХНИЧЕСКАЯ ХАРАКТЕРИСТИКА	ТИП,МАРКА, ОБОЗНАЧЕНИЕ ДОКУМЕНТА, ОПРОСНОГО ЛИСТА	КОД ПРОДУКЦИИ	ПОСТАВЩИК	ЕДИНИЦА ИЗМЕРЕНИЯ	КОЛИ-ЧЕСТВО	МАССА ЕДИНИЦЫ КГ	ПРИМЕЧАНИЕ
1	2	3	4	5	6	7	8	9
25	ТРУБА ПОЛИЭТИЛЕНОВАЯ ПЭ100 SDR26-110x4,2	ГОСТ 18599-2001			М	2181		
26	ТРУБА ПОЛИЭТИЛЕНОВАЯ ПЭ100 SDR26-50X2,4	ГОСТ 18599-2001			М	1112		
27	ТРУБА ПОЛИЭТИЛЕНОВАЯ ПЭ100 SDR21-32X2,0	ГОСТ 18599-2001			М	95		
28	ТРУБА ПОЛИЭТИЛЕНОВАЯ ПЭ100 SDR17-25X2,3	ГОСТ 18599-2001			М	1500		
29	ОПОЗНОВАТЕЛЬНЫЙ ЗНАК ПОЖАРНОГО ГИДРАНТА	СТ РК ГОСТ Р12.4.026-2002			ШТ	6		
30	ПОЖАРНЫЙ ГИДРАНТ Н=2,25 м	ГОСТ 8220-85			ШТ	6	139,6	
31	СИГНАЛЬНАЯ ЛЕНТА				М	3293		
32	ЗАГЛУШКА ПОЛИЭТИЛЕНОВАЯ ПЭ100 SDR11 D25	ГОСТ 18599-2001			ШТ	50		
33	ЗАГЛУШКА ПОЛИЭТИЛЕНОВАЯ ПЭ100 SDR17 D32	ГОСТ 18599-2001			ШТ	3		
34	ФУТЛЯР РАЗРЕЗНОЙ ПОЛИЭТИЛЕНОВЫЙ SDR11 ⌀200x18,2, L=4,5М	ГОСТ 18599-2001			ШТ	27		
35	КОЛОДЦЫ КРУГЛЫЕ ИЗ СБОРНЫХ ЖЕЛЕЗОБЕТОННЫХ ЭЛЕМЕНТОВ Д 1500ММ	ТП 901-09-11.84			ШТ	22		
36	КОЛОДЦЫ КРУГЛЫЕ ИЗ СБОРНЫХ ЖЕЛЕЗОБЕТОННЫХ ЭЛЕМЕНТОВ Д 2000ММ	ТП 901-09-11.84			ШТ	2		
37	ЛЮК ЧУГУННЫЙ ТИП "Л"	ГОСТ 3634-99			ШТ	24		

СОГЛАСОВАНО

ВЗАМ. ИНВ. N°

ПОДП. И ДАТА

ИНВ. N° ПОДП.

ВЕДОМОСТЬ ОБЪЕМОВ РАБОТ

ПОЗ.	НАИМЕНОВАНИЕ РАБОТ	ЕДИН. ИЗМ.	КОЛ-ВО	ПРИМЕ-ЧАНИЯ
	ЗЕМЛЯНЫЕ РАБОТЫ			
1	ВЫЕМКА ГРУНТА ПОД ТРАНШЕЮ	$М^3$	29545	
2	В Т.Ч. ВРУЧНУЮ	$М^3$	960	
3	В Т.Ч. МОКРОГО	$М^3$	4730	
4	В Т.Ч. ИЗ ПОД ВОДЫ	$М^3$	5720	
5	ОБРАТНАЯ ЗАСЫПКА ТРАНШЕИ	$М^3$	29545	
6	В Т.Ч. ВРУЧНУЮ	$М^3$	1995	
7	ДОРАБОТКА ГРУНТА ПОД КОЛОДЦЫ	$М^3$	500	
8	В Т.Ч. ВРУЧНУЮ	$М^3$	15	
9	ОБРАТНАЯ ЗАСЫПКА КОЛОДЦЕВ С УПЛОТНЕНИЕМ	$М^3$	370	
10	ТРАМБОВАНИЕ ГРУНТА ПОД КОЛОДЦЫ НА ГЛУБИНУ 1,0 М	$М^2$	175	
	УСТРОЙСТВО КОЛОДЦЕВ			
11	БЕТОННАЯ ПОДГОТОВКА МАРКИ В3,5 t=0.1м	$М^3$	7,9	
12	БЕТОН НА ОПОРНЫЕ СТОЛБИКИ МАРКИ В7,5	$М^3$	0,1	
13	ЗАДЕЛКА ОТВЕРСТИЙ БЕТОНОМ МАРКИ В 7,5	$М^3$	1,0	
14	ЗАДЕЛКА ОТВЕРСТИЙ АСБЕСТОЦЕМЕНТНЫМ РАСТВОРОМ	$М^3$	0,06	
15	ПРОСМОЛЕННАЯ ПАКЛЯ	КГ	40	
16	ОБСЫПКА ОГОЛОВКА	$М^3$	35	
17	ЩЕБЕНОЧНАЯ ОТМОСТКА КОЛОДЦЕВ	$М^2$	120	
18	ПЛАНИРОВКА ОГОЛОВКОВ КОЛОДЦЕВ	$М^2$	120	
19	ОБМАЗКА НАРУЖНОЙ ПОВЕРХНОСТИ КОЛОДЦЕВ ГОРЯЧЕЙ БИТУМНОЙ МАСТИКОЙ ЗА 2 РАЗА	$М^2$	425	
20	ФУТЛЯР ИЗ СТАЛЬНЫХ ЭЛЕКТРОСВАРНЫХ ТРУБ Д 159Х4,5, L=0.2 М	ШТ	4	ГОСТ 10704-91
21	ФУТЛЯР ИЗ СТАЛЬНЫХ ЭЛЕКТРОСВАРНЫХ ТРУБ Д 219х5 L=0.2 М	ШТ	49	ГОСТ 10704-91
	ПРОЧИЕ РАБОТЫ			
22	ИЗОЛЯЦИЯ УСИЛЕННАЯ БИТУМНАЯ СТАЛЬНЫХ ФАСОННЫХ ЧАСТЕЙ Д108	М	14	
23	ОТКРЫТЫЙ ВОДООТЛИВ ИЗ ТРАНШЕИ ГРЯЗЕВЫМ НАСОСОМ	МАШ.ЧАС	90	

ПРИМЕЧАНИЯ

1 ПРОИЗВЕСТИ ТРАМБОВАНИЕ ГРУНТА ПОД КОЛОДЦЫ НА ГЛУБИНУ 1,0М

2 ПРИ ПЕРЕСЕЧЕНИИ ВОДОПРОВОДА С ПОДЗЕМНЫМИ КОММУНИКАЦИЯМИ РАЗРАБОТКУ ТРАНШЕЙ ВЫПОЛНИТЬ ВРУЧНУЮ, ПО 2м ОТ ОСИ В КАЖДУЮ СТОРОНУ. НА ГАЗОПРОВОД НАДЕТЬ ТРУБУ-ФУТЛЯР РАЗРЕЗНОЙ ИЗ ПОЛИЭТИЛЕНА.

3 СТАЛЬНЫЕ ФАСОННЫЕ ЧАСТИ И ФУТЛЯРЫ ВЫПОЛНИТЬ В УСИЛЕННОЙ БИТУМНОЙ ИЗОЛЯЦИИ.

4 ВСЕ ЖЕЛЕЗОБЕТОННЫЕ ИЗДЕЛИЯ ОБМАЗЫВАЮТСЯ ГОРЯЧЕЙ БИТУМНОЙ МАСТИКОЙ ОБЩЕЙ ТОЛЩИНОЙ 5ММ ПО ХОЛОДНОЙ БИТУМНОЙ ГРУНТОВКЕ ЗА 2 РАЗА.

5 ПОВЕРХНОСТЬ ЗЕМЛИ ВОКРУГ ЛЮКОВ КОЛОДЦЕВ НА 0,3М ШИРЕ ПАЗУХ ДОЛЖНА БЫТЬ СПЛАНИРОВАНА С УКЛОНОМ 0.03М ОТ КОЛОДЦА

6 ПОДВОДЫ К ГРАНИЦАМ УЧАСТКОВ ТРУБОПРОВОДАМИ Д25, И Д32 ПРОЛОЖИТЬ УЗКОТРАНШЕЙНЫМ МЕТОДОМ БЕЗ ОТКОСОВ НА ГЛУБИНУ 2,7М

7 ОБЪЕМЫ ЗЕМЛЯНЫХ РАБОТ ПО ТРУБОПРОВОДАМ Д25, Д32 ПРОЛОЖЕННЫМ УЗКОТРАНШЕЙНЫМ МЕТОДОМ УЧТЕНЫ В ВЕДОМОСТИ ОБЪЕМОВ РАБОТ В РАЗДЕЛЕ ЗЕМЛЯНЫЕ РАБОТЫ

РАЗМЕРЫ ЛЕСТНИЦЫ ДЛЯ СПУСКА В КОЛОДЕЦ;

СОГЛАСОВАНО

ВЗАМ. ИНВ. N°

ПОДП. И ДАТА

ИНВ. N° ПОДЛ.

ИЗМ.	КОЛ.	ЛИСТ	N°ДОК.	ПОДПИСЬ	ДАТА
РАЗРАБОТАЛ		БИСЕНГАЛИЕВА			05.22
Н. КОНТР.		ИСКЕНДИРОВА			05.22
ГИП		ШИДАЕВА			05.22

21.033-ПС1-ВР

СТРОИТЕЛЬСТВО МАГИСТРАЛЬНЫХ СИСТЕМ ВОДОСНАБЖЕНИЯ С ПРОКЛАДКОЙ НОВОЙ ВЕТКИ НАСЕЛЕННЫМ ПУНКТАМ ТОЛЕН, САУЛЕ, КАРАКАМЫС КАРАТОБИНСКОГО РАЙОНА ЗКО

ПОСЕЛКОВАЯ ВОДОПРОВОДНАЯ СЕТЬ С.САУЛЕ

СТАДИЯ	ЛИСТ	ЛИСТОВ
РП	1	1

ВЕДОМОСТЬ ОБЪЕМОВ РАБОТ

ТОО "УРАЛВОДПРОЕКТ" Г. УРАЛЬСК

ФОРМАТ А3

Разрез 1-1

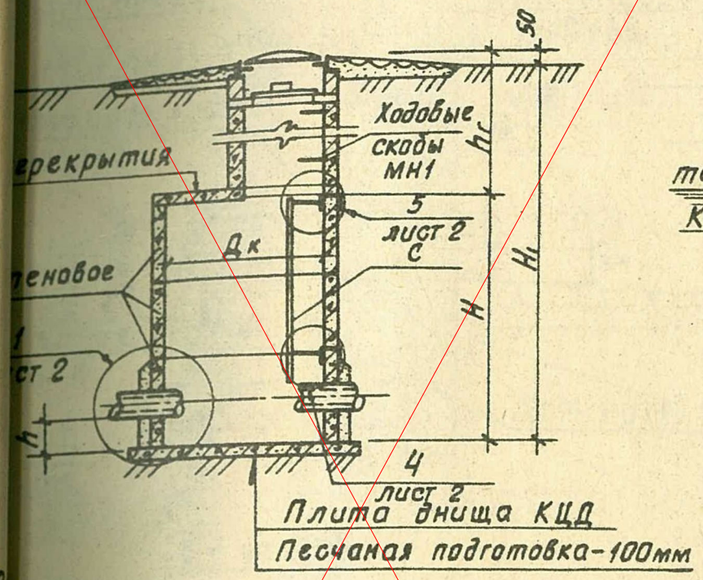

Разрез 2-2

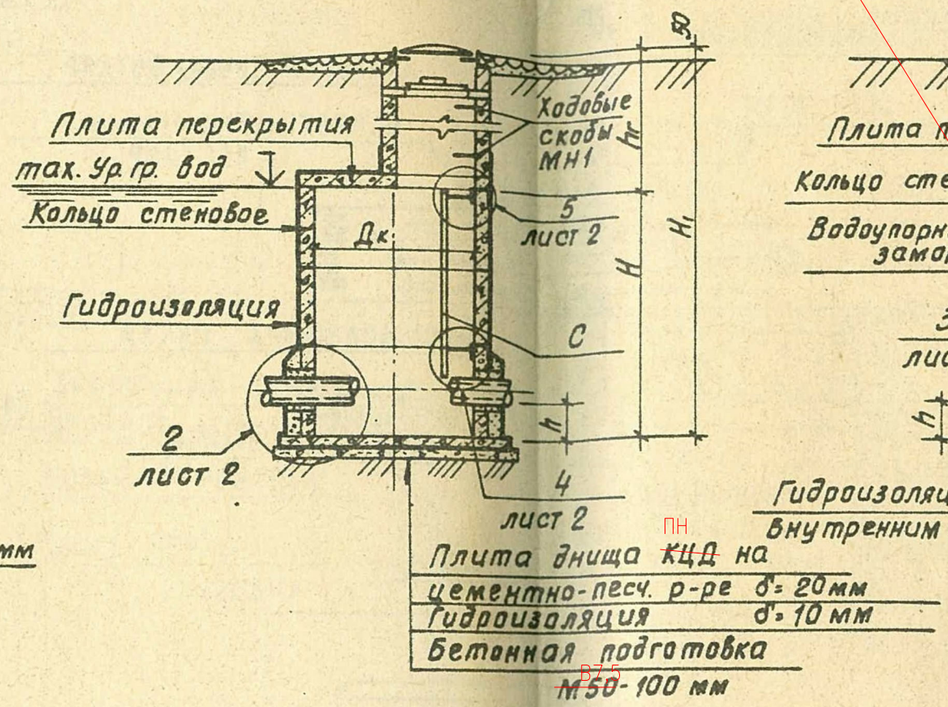

Разрез 3-3

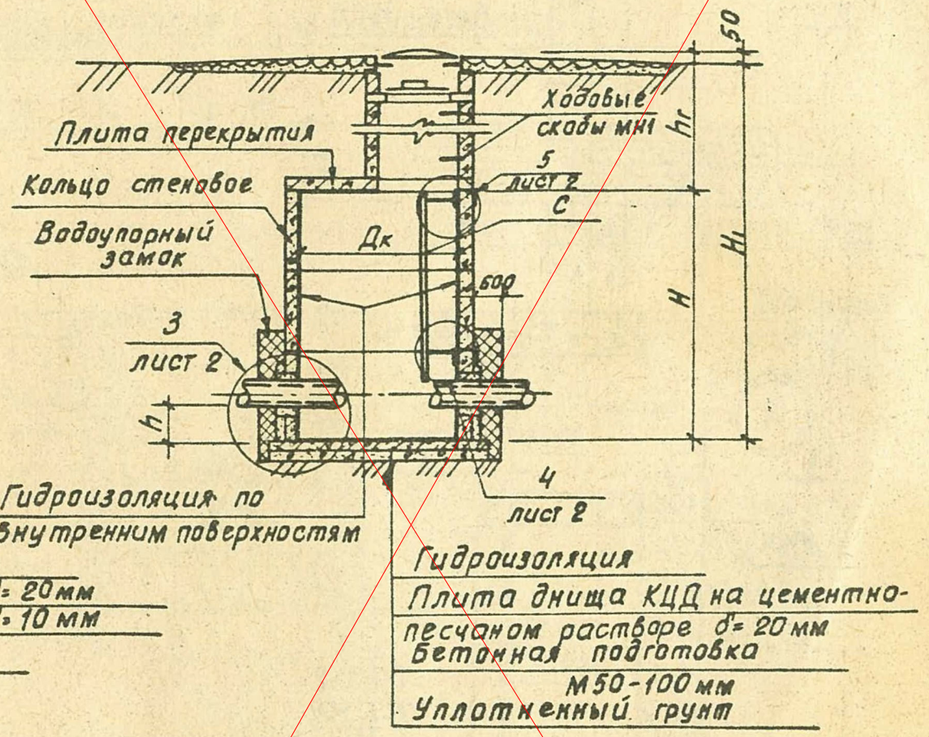

В-1 (для сухих грунтов)

План

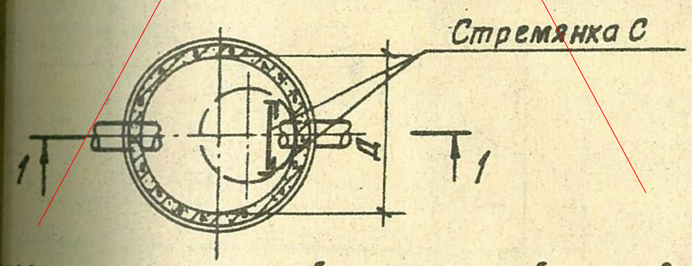

В-2 (при наличии грунтовых вод)

План

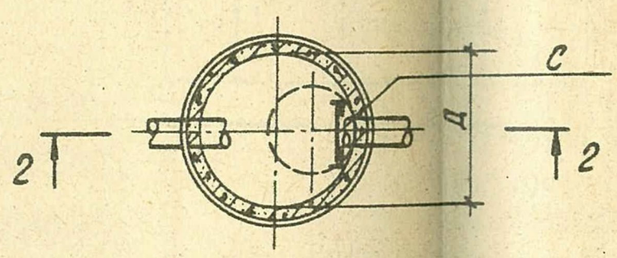

В-3 (для просадочных грунтов)

План

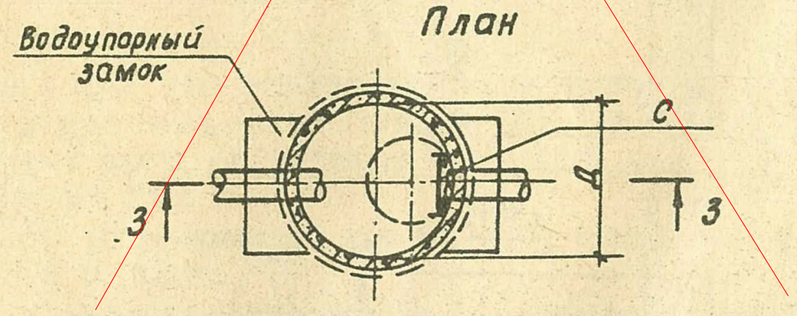

ния и положение труб, лестниц, скоб и люков показано условно. Технологи-
монтажные схемы даны на листах НВ4÷9 и НВ12÷16.
рные ж.-б. элементы устанавливаются на цементно-песчаном
е марки 100.
ании колодца В-3 производится уплотнение грунта.
е положения по уплотнению и подготовке основания, а так же
ройству гидроизоляции и водоупорного замка приведены в поясни-
й записке.

				ТПР 901-09-11.84 -АС		
Н.контр.	Кузнецов			Колодцы водопроводные круглые из сборного железобетона для труб Ду 50÷600 мм	Стадия	Лист	Листов
Провер	Брайнина				РП	1	4
Ст. инж	Петровнина						
ГИП	Кузнецов			Колодцы из сборного ж-бет В1, В2, В3 с плоским перекрытием. Планы: разрезы.	ЦНИИЭП инженерного оборудования г. Москва	
Гл. конст	Шапиро					
Нач. ОТА	Красавин					

19475-02 26

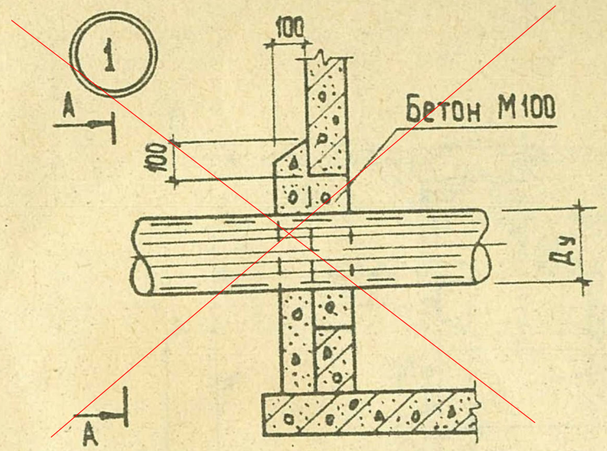

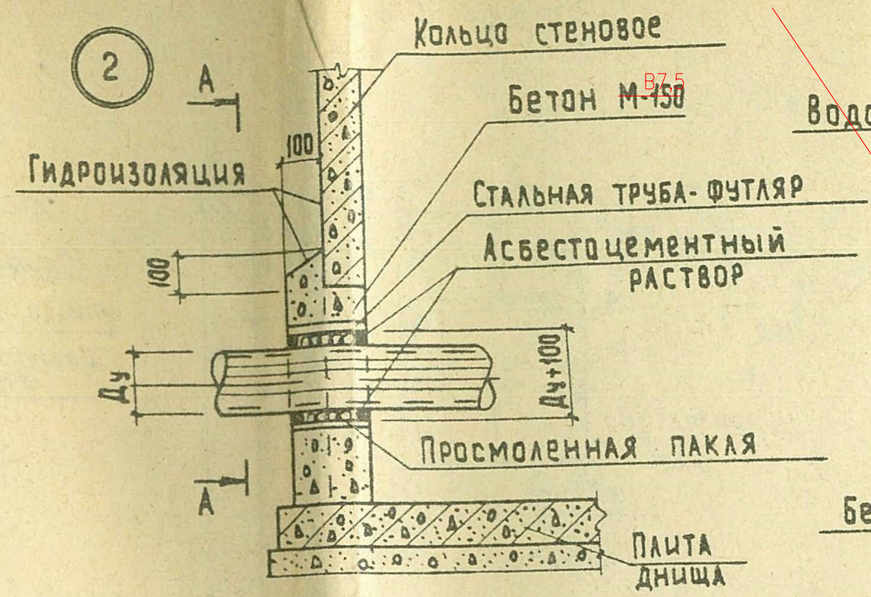

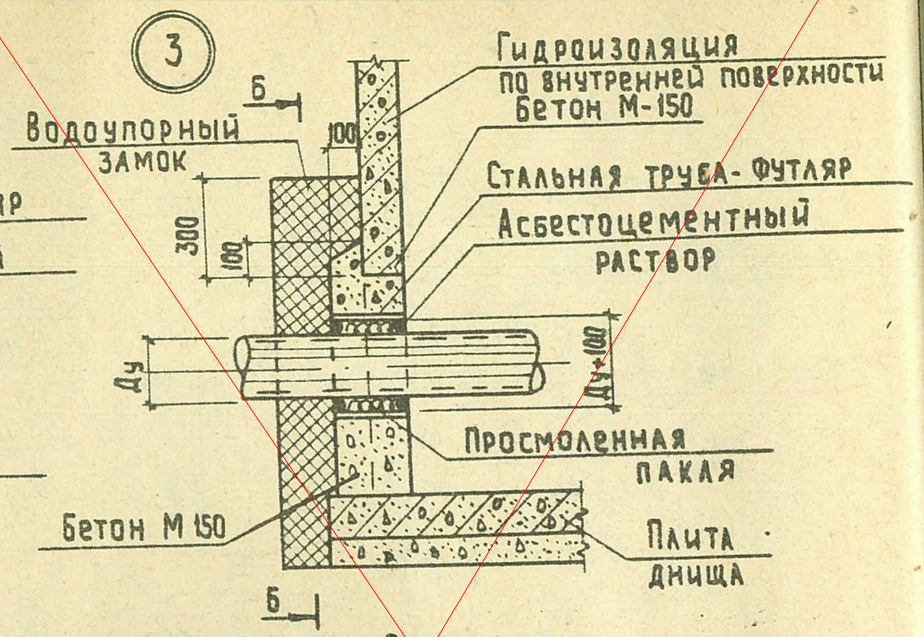

Вид по А-А

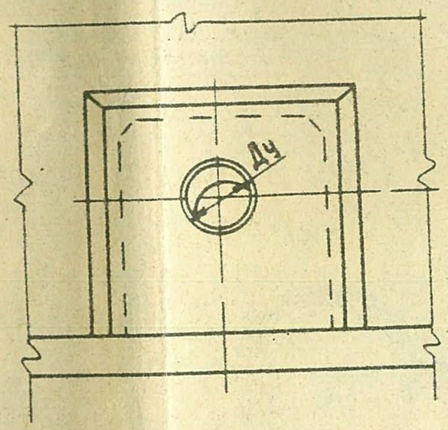

Вид по Б-Б

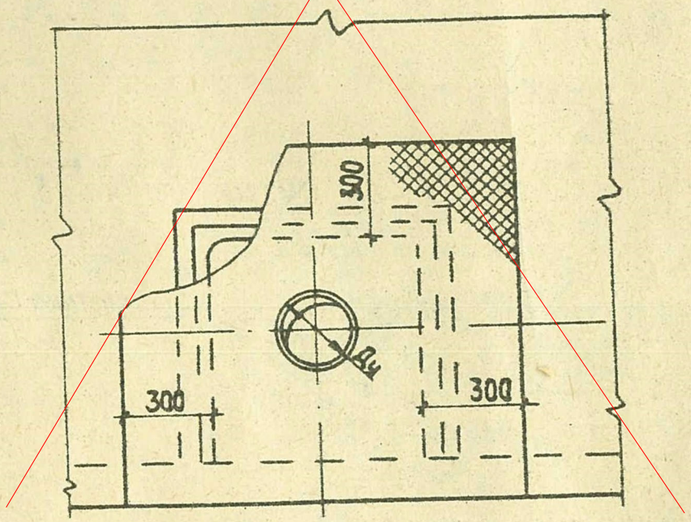

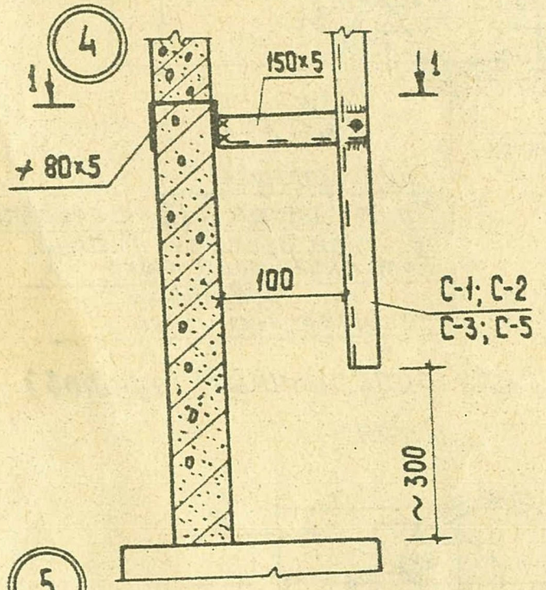

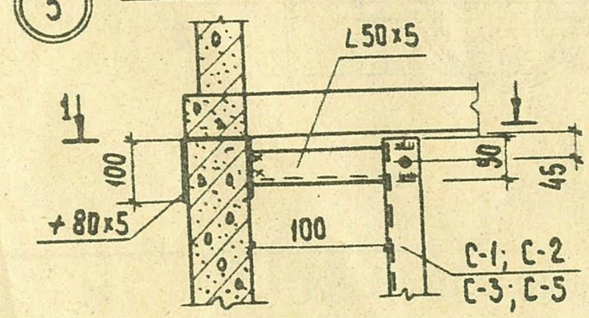

Разрез 1-1

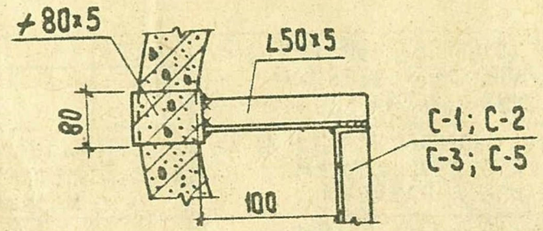

				ТПР 901-09-11.84 - АС		
Н. контр.	Кузнецов			Колодцы водопроводные круглые из сборного железобетона для труб Ду=50-600 мм	Стадия	Лист	Листов
Провер.	Брайнина				РП	2	
Ст. инж.	Петровнина			Узлы 1:5	ЦНИИЭП инженерного оборудования г. Москва		
Гип	Кузнецов						
Гл. конст.	Шапиро						
Нач. отд.	Красавин						

19475-02 27

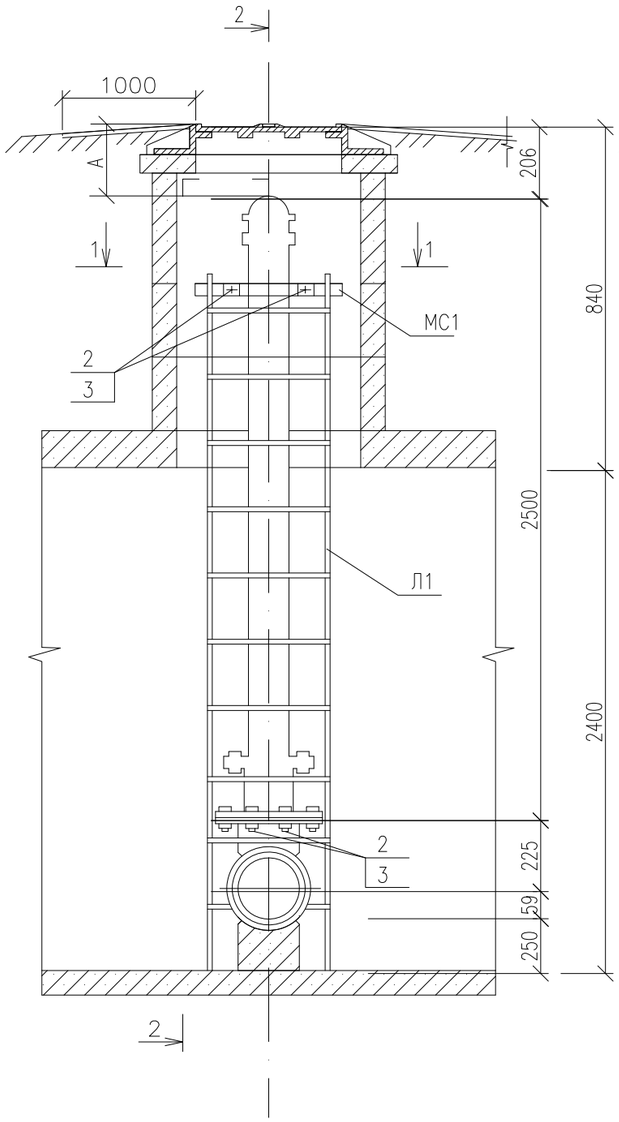

РАЗРЕЗ 2–2

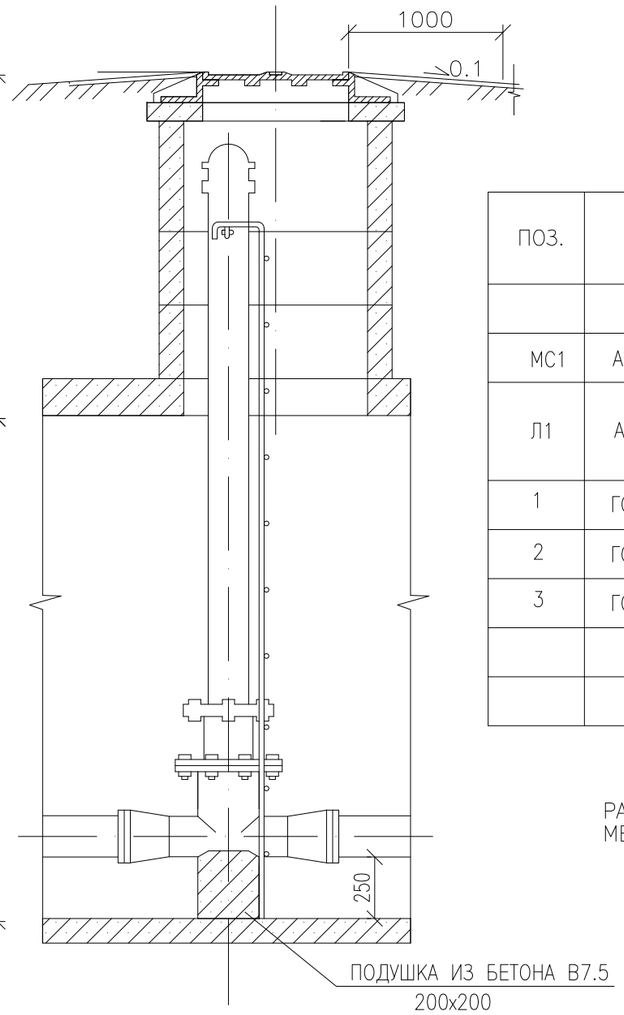

РАЗРЕЗ 1–1

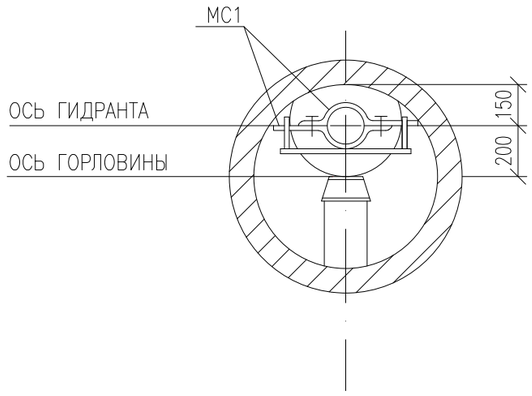

СПЕЦИФИКАЦИЯ К СХЕМЕ УСТАНОВКИ ГИДРАНТА

ПОЗ.	ОБОЗНАЧЕНИЕ	НАИМЕНОВАНИЕ	ЕД.ИЗМ.	МАССА, ЕД. КГ.	ПРИМЕЧАНИЯ
МС1	АСИ 01.00.000	ПОЛУХОМУТ МС1	2	1,27	
Л1	АСИ 02.00.000	ЛЕСТНИЦА Л1	1	22,50	
1	ГОСТ 7798–70	БОЛТ М20х40.46	2	0,34	
2	ГОСТ 7798–70	БОЛТ М20х70.46	6	1,44	
3	ГОСТ 5915–70*	ГАЙКА М20–7Н.5	8	0,57	
		БЕТОН В7,5	0,01		$м^3$

РАССТОЯНИЕ ОТ ВЕРХНЕЙ ЧАСТИ ГИДРАНТА ДО ВЕРХА ЛЮКА КОЛОДЦА "А" НЕ ДОЛЖНО БЫТЬ МЕНЕЕ 150 ММ И НЕ БОЛЕЕ 400 ММ.

СОГЛАСОВАНО

ВЗАМ. ИНВ. N°

ПОДП. И ДАТА

ИНВ. N° ПОДЛ.

ПРИВЯЗАН	21.033–ПС1–ПГ–АС	
ИНЖ.	БИСЕНГАЛИЕВА	05.22
НОРМ.КОНТР.	ИСКЕНДИРОВА	05.22
Инв.N°		

901–9–17.87 АС

УСТАНОВКА ВОДОРАЗБОРНЫХ КОЛОНОК И ПОЖАРНЫХ ГИДРАНТОВ

ИЗМ.	КОЛ.УЧ	ЛИСТ	NДОК	ПОДП	ДАТА
ГИП		ПИСКАРЕВА			17.03.87
НАЧ.ОТД		ПОЛЯКОВ			17.03.87
РУК.ГР.		СОЙЛЕМЕЗИДИ			16.03.87
Н.КОНТР.		ЦВЕТКОВ			01.04.87

СТАДИЯ	ЛИСТ	ЛИСТОВ
Р	5	

СХЕМА УСТАНОВКИ ГИДРАНТА

СОЮЗГИПРОВОДХОЗ ИМ. Е.Е.АЛЕКСЕЕВСКОГО Г.МОСКВА

ФОРМАТ А3

ВАРИАНТ УТЕПЛЕНИЯ КОЛОДЦА
ДЕРЕВЯННОЙ КРЫШКОЙ

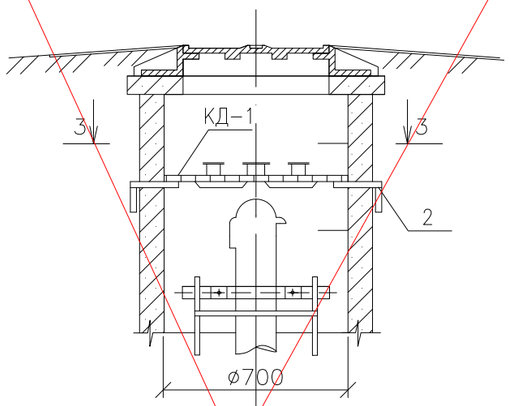

РАЗРЕЗ 3-3

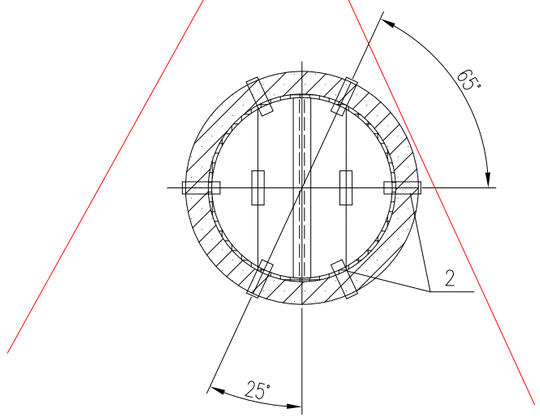

КРЕПЛЕНИЕ ГИДРАНТА
ПРИ ВЫСОТЕ ГОРЛОВИНЫ БОЛЕЕ 1 М

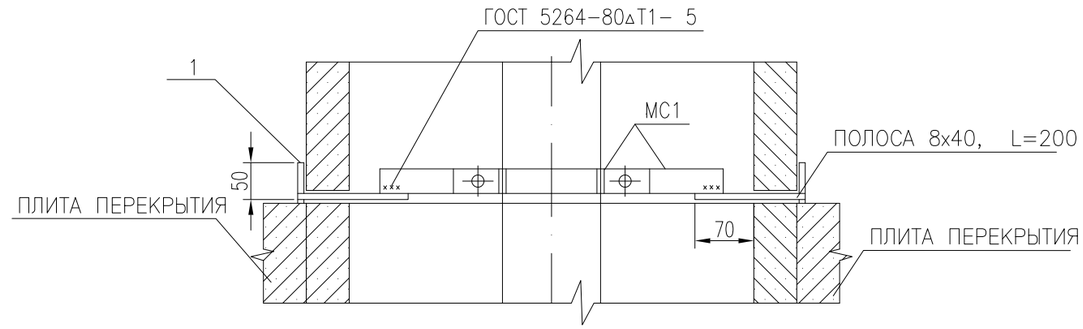

ПОЗ.	ОБОЗНАЧЕНИЕ	НАИМЕНОВАНИЕ	ЕД.ИЗМ.	МАССА, ЕД. КГ.	ПРИМЕЧАНИЯ
1.		ПОЛОСА 8х40 ГОСТ 103-2006 / Вст.3 кл.2-I ГОСТ535-2005	2	0,51	
2.		ПОЛОСА 8х40 ГОСТ 103-2006 / Вст.3 кл.2-I ГОСТ535-2005	6	0,41	
3.	АСИ. 00. 00.00	КРЫШКА ДЕРЕВЯННАЯ КД-1	1	6,0	

СОГЛАСОВАНО

ВЗАМ. ИНВ. N°

ПОДП. И ДАТА

ИНВ. N° ПОДЛ.

ПРИВЯЗАН	21.033-ПС1-ПГ-АС		
ИНЖ.	БИСЕНГАЛИЕВА		05.22
НОРМ.КОНТР.	ИСКЕНДИРОВА		05.22
Инв.N°			

901-9-17.87 АС

УСТАНОВКА ВОДОРАЗБОРНЫХ КОЛОНОК
И ПОЖАРНЫХ ГИДРАНТОВ

ИЗМ.	КОЛ.УЧ	ЛИСТ	NДОК	ПОДП	ДАТА
ГИП		ПИСКАРЕВА			17.03.87
НАЧ.ОТД		ПОЛЯКОВ			17.03.87
РУК.ГР.		СОЙЛЕМЕЗИДИ			16.03.87
Н.КОНТР.		ЦВЕТКОВ			01.04.87

СТАДИЯ	ЛИСТ	ЛИСТОВ
Р	6	

ВАРИАНТЫ УТЕПЛЕНИЯ И
КРЕПЛЕНИЕ ГИДРАНТА

СОЮЗГИПРОВОДХОЗ
ИМ. Е.Е.АЛЕКСЕЕВСКОГО
Г.МОСКВА

ФОРМАТ А3

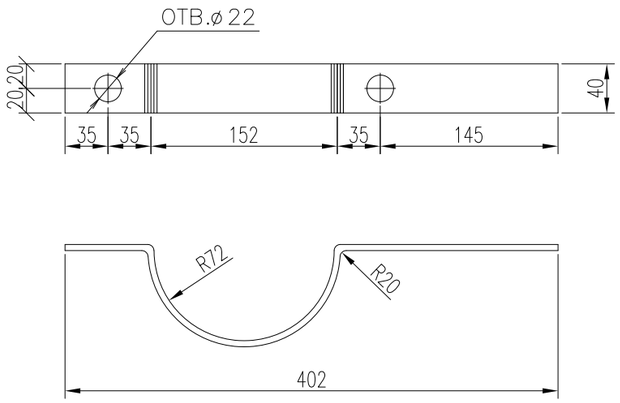

ДЛИНА РАЗВЕРТКИ 500 ММ

СОГЛАСОВАНО

ВЗАМ. ИНВ. N°

ПОДП. И ДАТА

ИНВ. N° ПОДП.

ПРИВЯЗАН	21.033-ПС1-ПГ-АС		
ИНЖ.	БИСЕНГАЛИЕВА		05.22
НОРМ.КОНТР.	ИСКЕНДИРОВА		05.22
Инв.N°			

ИЗМ.	КОЛ.УЧ	ЛИСТ	NДОК	ПОДП	ДАТА	901-9-17.87 АСИ.01.00.000		
ГИП		ПИСКАРЕВА			16.03.87	ПОЛУХОМУТ МС1	СТАДИЯ Р	МАССА 1.27	МАСШТАБ 1:5
НАЧ.ОТД		ПОЛЯКОВ			16.03.87		ЛИСТ	ЛИСТОВ 1
РУК.ГР.		СОЙЛЕМЕЗИДИ			16.03.87	ПОЛОСА 8х40 ГОСТ 103-2006 / Вст.3 кл.2-I ГОСТ535-2005	СОЮЗГИПРОВОДХОЗ ИМ. Е.Е.АЛЕКСЕЕВСКОГО Г.МОСКВА	
Н.КОНТР.		ЦВЕТКОВ			01.04.87			

ФОРМАТ А3

17

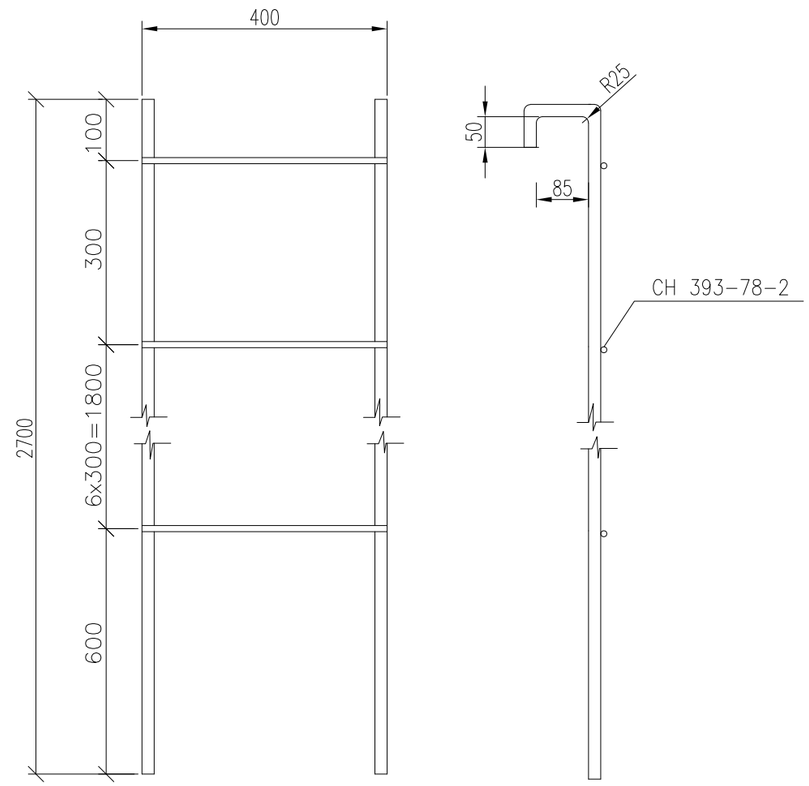

ПОЗ.	ОБОЗНАЧЕНИЕ	НАИМЕНОВАНИЕ	КОЛ-ВО	ПРИМЕЧАНИЯ
		Л1 -2600ММ		
1	АСИ 02.01.000	20-А-I ГОСТ 34028-2016L=2850	2	14,1
2	АСИ 02.02.000	20-А-I ГОСТ 34028-2016L=400	8	8,0

СОГЛАСОВАНО

ВЗАМ. ИНВ. N°

ПОДП. И ДАТА

ИНВ. N° ПОДП.

ПРИВЯЗАН	21.033-ПС1-ПГ-АС		
ИНЖ.	БИСЕНГАЛИЕВА		05.22
НОРМ.КОНТР.	ИСКЕНДИРОВА		05.22
Инв.N°			

ИЗМ.	КОЛ.УЧ	ЛИСТ	NДОК	ПОДП	ДАТА	901-9-17.87 АСИ.02.00.000		
ГИП		ПИСКАРЕВА			17.03.87	ЛЕСТНИЦА Л1	СТАДИЯ Р	МАССА 22.1	МАСШТАБ БМ
НАЧ.ОТД		ПОЛЯКОВ			17.03.87		ЛИСТ	ЛИСТОВ 1
РУК.ГР.		СОЙЛЕМЕЗИДИ			16.03.87		СОЮЗГИПРОВОДХОЗ ИМ. Е.Е.АЛЕКСЕЕВСКОГО Г.МОСКВА	
Н.КОНТР.		ЦВЕТКОВ			01.04.87			

ФОРМАТ А3