Утвержден приказом
Министра по инвестициям и развитию
Республики Казахстан от 24 апреля 2017 года
№ 234. Зарегистрирован в Министерстве
юстиции Республики Казахстан 25 мая 2017
года № 15141. Утвержден приказом
Министра индустрии и инфраструктурного
развития Республики Казахстан от 08.02.2021
№ 53
форма

Акт приемки объекта в эксплуатацию

«13» декабря 2024 г.

Заказчик Коммунальное государственное учреждение «Управление энергетики и водоснабжения города Алматы»
050000, г.Алматы, Площадь Республики, 4 БИН 040740002533
Заместитель руководителя Сандыбаев К.Б.

фамилия, имя, отчество (при его наличии) ИИН,телефон – для физических лиц, наименование организации – для юридических лиц, БИН,телефон, почтовый индекс, область, город, район, населенный пункт, наименование улицы, номер дома/здания (стационарного помещения)

на основании:

Декларации о соответствии (прилагается), «12» декабря 2024 года. ТОО «АЛВИС»
БИН 911040000428 г. Алматы, Ауэзовский район, ул. Лазарева д.37, оф. 6
тел. 87273030859
Директор - Билялов Нариман Ермакович

дата подписания декларации, наименование подрядной (генподрядной) организации, фамилия, имя, отчество (при его наличии) руководителя, юридический адрес, БИН, телефон

Заключения о качестве строительно-монтажных работ (прилагается), «13» декабря 2024 года.
ТОО «АДС САПА», БИН: 120940002382 Республика Казахстан, г. Астана,
проспект Б. Момышулы 6/1 - 63 тел. +7 (7172) 684 517, +7 776 880 00 60
Директор Жылкибаев Казбек Жылкибаевич
1) Алексеев Вячеслав Александрович,– инженер эксперт по надзору за строительством,
аттестат эксперта № KZ66VJE00042659 от 27.11.2018г.,№ KZ12VJE00057405 от 15.09.2020г., № KZ10VJE00057053 от 03.09.2020г. на основании приказа № ТН/43 от 01.06.2021г.

дата подписания заключения, наименование подрядной (генподрядной) организации, фамилия, имя, отчество (при его наличии) экспертов технического надзора, № и дата получения аттестатов, БИН, телефон,

Заключения о соответствии выполненных работ по проекту (прилагается), «13» декабря 2024 года
ТОО «Нұр Құрылыс-80», БИН: 070440011814 Республика Казахстан, Западно-Казахстанская область, Казталовский район, Казталовский сельский округ, село Казталов,
ул. Алма Оразбаева, д. 7
Генеральный директор Мухамбетов Данияр Букенбаевич
Эксперты:
1) Эксперт - Аскаров Махаббат Шайпадинович на основании приказа №20-АН от 11.11.2024г.

дата подписания заключения, наименование подрядной (генподрядной) организации, фамилия, имя, отчество (при его наличии) экспертов авторского надзора, № и дата получения аттестатов, БИН, телефон,

произведя осмотр готовности предъявленного подрядчиком (генеральным подрядчиком) к приемке в эксплуатацию объекта: «Строительство канализационных сетей и реконструкция водопроводных сетей в мкр. «Нижняя пятилетка» в Турксибском районе г. Алматы»;
Объект относится к I (повышенному) уровню ответственности.

наименование объекта, вид строительства (новое, расширение, реконструкция, техническое перевооружение, модернизация, капитальный ремонт), уровень ответственности, техническая и технологическая сложность объекта

по адресу: город Алматы Турксибский район

(область, район, населенный пункт, микрорайон, квартал, улица, номер дома (корпуса)

проверив комплектность исполнительной технической документации, в том числе посредством электронного модуля исполнительной технической документации
"____"_____20____ года, дата ознакомления подтверждает что:

1. Строительство объекта осуществлено на основании:

1) правоустанавливающего документа на земельный участок от "___" _____ 20__ года №_____

документ, подтверждающий наступление юридических фактов (юридических составов), на основании которых возникают, изменяются или прекращаются права на земельный участок, в том числе договоры, решения судов, правовые акты исполнительных органов, свидетельство о праве на наследство, передаточный акт или разделительный баланс при реорганизации негосударственных юридических лиц, владеющих земельным участком на праве собственности или выкупивших право временного возмездного землепользования (аренды).

либо решения о реконструкции (перепланировке, переоборудовании) помещений (отдельных частей) существующих зданий от "_____"_____20_____года

наименование органа вынесшего решение

2) талона о приеме уведомления о начале строительно-монтажных работ

KZ81REA00265870 от 11.03.2022 года;

KZ89REA00368352 от 20.12.2023 года

KZ70REA00415254 от 02.09.2024 года

Коммунальное государственное учреждение «Управление градостроительного контроля города Алматы»

наименование органа принявшего уведомление, дата и № принятия талона

3) проекта (проектно-сметной документации): ТОО «Нұр Құрылыс-80» Рабочий проект 407-2017

наименование проектной организации, номер проекта

утвержденного(й): постановление акимата города Алматы, о строительстве и реконструкции объектов города Алматы, согласно приложению от 24 октября 2018 года № 4/493; задание на проектирование рабочего проекта утвержденное руководителем КГУ «Управление энергетики и коммунального хозяйства города Алматы» от 20 января 2018 года (приложение № 1 к договору № 040740002533/170424/00 от 07 декабря 2017 года);

дата и номер проекта, наименование организации утвердившей (переутвердившей) проект и дата утверждения

2. Строительно-монтажные работы осуществлены в сроки:

начало работ: март 2022 г.

окончание работ: декабрь 2024г.

при продолжительности строительства, месяц: 15 ;

по норме или по проекту организации строительства, месяц: 15 ;

фактически, месяц: 28 ;

3. Объект (комплекс) имеет следующие основные технико-экономические показатели (мощность, производительность, производственная площадь, протяженность, вместимость, объем, пропускная способность, провозная способность, число рабочих мест и тому подобное, заполняется по всем объектам (кроме жилых домов) в единицах измерения соответственно целевой продукции или основным видам услуг):

Мощность, производительность и так далее	Единица измерения	По проекту		Фактически	
		общая (с учетом ранее принятых)	в том числе пускового комплекса или очереди	общая (с учетом ранее принятых)	в том числе пускового комплекса или очереди
Наружные водопроводные сети					
Строительство наружных водопроводных сетей из полиэтиленовых труб PE100 SDR 13.6; SDR 11 д -315х23,2мм - 8755м. д - 225х16,6мм - 2250м. д - 160х11,8мм - 44320м. д- 110х8,1мм - 5160м. д- 63х5,8мм - 5970м. д- 25х2,3мм - 49090м.	метр	115545		122941,3	
Пожарные гидрант	шт	324		324	
Ж/бетонные колодцы д- 2000 мм- 160 шт, д-1500 мм- 1929 шт,	шт	2089		2157	
Футляры из PE100 SDR11 д-560х50,8мм - 627,5м. д-400х36,6мм - 180м. д-355х32,2мм -2570,7м. д-315х28,6мм – 683 м. д-280х25,4мм - 329,5м.	шт/метр	4390,7		4390,7	
Наружные канализационные сети					
Строительство наружных канализационных сетей из труб полиэтиленовых PE100 SDR 17 д-200х11,9мм – 21810м. д-315х18,7мм - 7765м. д-400х23,7мм – 1710м. д-630х37,4мм – 610м.	метр	31895		32068,4	
Ж/бетонные колодцев д-1500мм-1186 шт; д-2000мм- 60 шт;	шт.	1246		1259	
Восстановительные работы					
Асфальтобетонное покрытия (восстановление дорожной одежды)	м2	304 315,79		275418,04	

Выпуск продукции (оказания услуг), предусмотренной проектом в объеме, соответствующем нормам освоения проектных мощностей в начальный период

_____;

факт начала выпуска продукции с указанием объема

Жилой дом имеет следующие показатели:

Показатели	Единица измерения	По проекту	Фактически
Общая площадь	метр в квадрате (далее – $м^2$)		
Число этажей	этаж		
Общий строительный объем	метр в кубе (далее – $м^3$)		
В том числе подземной части	$м^3$		
Площадь встроенных, встроенно-пристроенных и пристроенных помещений	$м^2$		

Показатели	По проекту			Фактически		
	число квартир	площадь квартир, $м^2$		число квартир	площадь квартир, $м^2$	
		общая	жилая		общая	жилая
Всего квартир, в том числе: однокомнатных двухкомнатных трехкомнатных четырехкомнатных и более						

4. В данном проекте разработаны сети проектируемого магистрального водопровода, охватывающие все улицы микрорайона , с учетом перспективного развития.
Точки подключения №1÷3 согласованы с ГКХ «Холдинг Алматы СУ» 09.08.2018 года.
Точка подключения №1 – проектируемый водовод диаметром Dy=500мм по ул. Суюнбая, точка подключения №2 - проектируемый водовод диаметром Dy=400мм по ул. Бекмаханова, точки подключения №3 - проектируемый водовод диаметром Dy=250мм по ул. Бурундайская предусмотрены для подключения к существующим магистральным водоводам диаметром Dy=300-500мм, с учётом закольцовки проектируемой сети. Разводящие (распределительные) сети водопровода запроектированы по улицам микрорайона с подключением всех потребителей. Общая длина водопроводных сетей - 115545,0 м, в том числе подключение потребителей - 49090,0 м.
Схема канализации района, согласно рельефа местности, принята самотечной с отводом стоков в существующие коллекторы. Для подключения абонентов на сети предусмотрены абонентские колодцы. Общая протяжённость проектируемых канализационных сетей составляет 31 895.0 м.
Восстановления верхнего слоя покрытия дорожной одежды улиц составляет: 304 315,79 м2.

краткие технические характеристики по особенностям его размещения, по основным материалам и конструкциям, инженерному и технологическому оборудованию

5. На объекте установлено предусмотренное проектом оборудование в количестве согласно актам о его приемке после индивидуального испытания и комплексного опробования;
6. Наружные инженерные коммуникации (холодное и горячее водоснабжение, канализация, теплоснабжение, газоснабжение, электроснабжение и связь) обеспечивают нормальную эксплуатацию объекта (здания, сооружения, помещения) и приняты городскими эксплуатационными организациями;

7. Сметная стоимость по утвержденному проекту (проектно-сметной документации):
всего 8 995 115,322 тыс. тенге,
в том числе строительно-монтажных работ 8 933 981,031 тыс. тенге,
оборудования, инструмента и инвентаря 61 134,291 тысяч тенге;
8.Сметная стоимость основных фондов, принимаемых в эксплуатацию 8 599 849,190 тыс. тенге,
стоимость строительно-монтажных работ 8 542 101,826 тыс. тенге;
стоимость оборудования, инструмента и инвентаря 57 747,364 тысяч тенге;
9. Доля местного содержания предусмотрена в проектно-сметной документации 92,93% и фактически применено 92,93% (на объектах, финансируемых за счет государственных инвестиций и средств квазигосударственного сектора);
10. Класс энергоэффективности здания _____;
11. Объект построен в соответствии с утвержденным проектом (проектно-сметной документацией) и требованиями государственных нормативных документов в области архитектуры, градостроительства и строительства.
РЕШИЛ: объект «Строительство канализационных сетей и реконструкция водопроводных сетей в мкр. «Нижняя пятилетка» в Турксибском районе г. Алматы»
наименование объекта (комплекса)

принять в эксплуатацию.

Заказчик КГУ «Управление энергетики и водоснабжения города Алматы»
Заместитель руководителя Сандыбаев К.Б.
фамилия, имя, отчество (при его наличии), подпись руководителя *Место печати (при наличии)*

Технический надзор:
1) аттестованный (-ые) эксперт (-ы) ТОО «АДС САПА»
Директор Жылкибаев Казбек Жылкибаевич
(фамилия, имя, отчество (при его наличии) эксперта, специализация аттестата, подпись, дата *Место печати (при наличии)*

2) аккредитованная организация _____
(наименование организации) имеющей в своем составе аттестованного (-ых) эксперта (-ов), фамилия, имя, отчество (при его наличии) руководителя, подпись, дата *Место печати (при наличии)*
ТОО «АДС САПА»
инженер эксперт по надзору за строительством Алексеев Вячеслав Александрович
(фамилия, имя, отчество (при его наличии) эксперта, специализация аттестата), подпись, дата *Место печати (при наличии)*

Авторский надзор:
1) разработчик проекта ТОО «Нұр Құрылыс-80»
Генеральный директор Мухамбетов Данияр Букенбаевич
(наименование организации, фамилия, имя, отчество (при его наличии), должность, подпись, дата *Место печати (при наличии)*
2) организация _____
(наименование организации) имеющей в своем составе аттестованного (-ых) эксперта (-ов), фамилия, имя, отчество (при его наличии) руководителя, подпись, дата *Место печати (при наличии)*
_____
(фамилия, имя, отчество (при его наличии) эксперта, специализация аттестата), подпись, дата. Место печати (при наличии)
3) аттестованный (-ые) эксперт (-ы) ТОО «Нұр Құрылыс-80»
эксперт авторского надзора Аскаров Махаббат Шайпадинович
(фамилия, имя, отчество (при его наличии) эксперта, специализация аттестата), подпись, дата *Место печати (при наличии)*

Подрядчик (генеральный подрядчик) Билялов Н.Е.
фамилия, имя, отчество (при его наличии), подпись руководителя *Место печати (при наличии)*

Приложение 13
к акту приемки объекта в эксплуатацию
форма

Технические характеристики объекта (сети, водоводы, коллекторы и тому подобное)

№ п/п	Наименование	Единицы измерения	Количество, протяженность	Примечание
1	2	3	4	5
Водопровод				
	Водоводы (общая протяженность)	м		
	1) из стальных труб	м		
	2) из чугунных труб	м		
	3) из асбестоцементных труб	м		
	4) из железобетонных труб	м		
2	Распределительная –сеть (общая протяженность)	м		
	1) из стальных труб	м		
	2) из чугунных труб	м		
	3) из асбестоцементных труб	м		
	4) из полиэтиленовых труб	м	115545	122941,3
	5) из полиэтиленовых труб (футляр)	м	4390,7	4390,7
3	Прочие устройства			
	Смотровой колодец	шт.	2089	2157
	Задвижка			
	d-300мм	шт.	129	129
	d-200мм	шт.	8	8
	d-150мм	шт.	412	412
	d- 100мм	шт.	38	38
	d-50мм	шт.	151	151
	Вантуз d-50мм	шт.	21	21
	Водомерный узел d-15мм	шт.	4114	4879
	Вентиль типа Herz	шт.		
	Гидрант	шт.	324	324
	Водопроводный ввод	шт.		
	Водоразборная колонка	шт.		
	Питьевой фонтанчик	шт.		
Канализация				
1	Коллекторы (общая протяженность)	м		
	1) из керамических труб	м		
	2) из чугунных труб	м		
	3) из бетонных труб	м		
	4) из асбестоцементных труб	м		
	5) из железобетонных труб	м		
2	Канализационная сеть (общая протяженность)	м		
	1) из керамических труб	м		
	2) из чугунных труб	м		
	3) из бетонных труб	м		
	4) из асбестоцементных труб	м		
	5) полиэтиленовых труб	м	31895	32068,4

	6) из железобетонных труб (эстакада и футляры)	м		
3	Прочие устройства			
	Смотровой колодец	шт.	1246	1259
Горизонтальный разрез колодца		Вертикальный разрез колодца		
Масштаб 1:5		Масштаб 1:50		

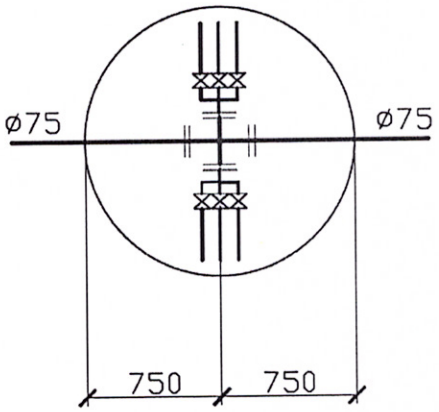

Рисунок 1

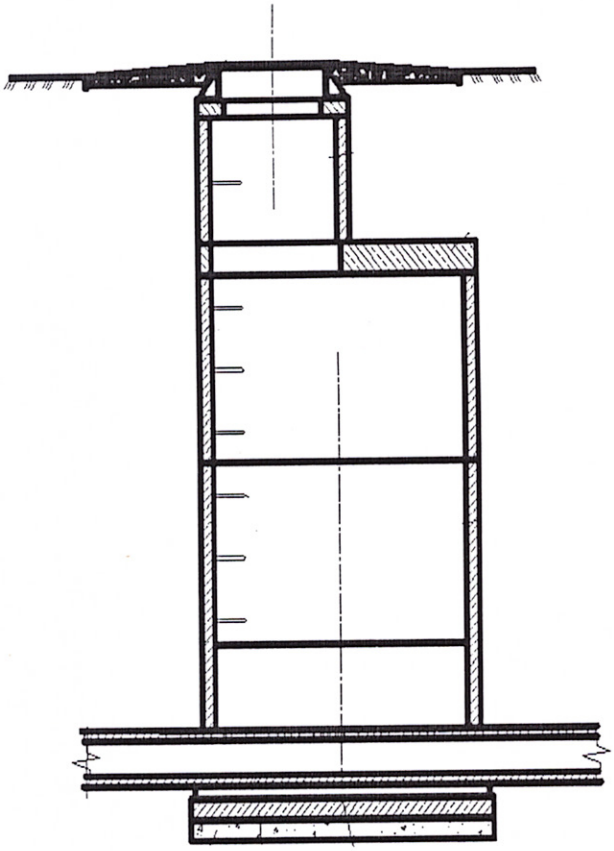

Рисунок 3

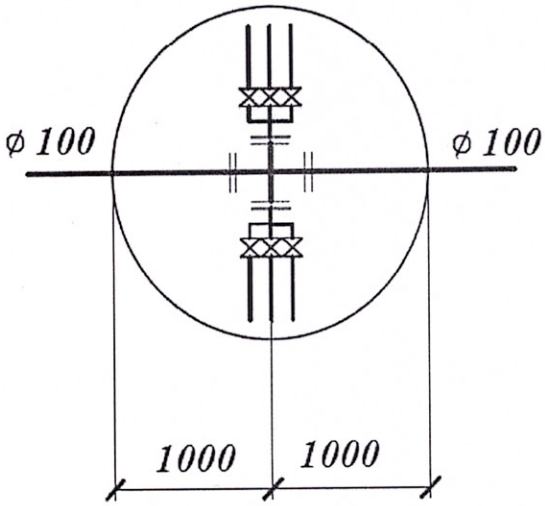

Рисунок 2

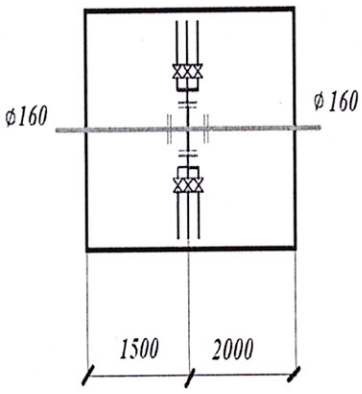

Рисунок 4

Спецификация

№ п/п	Наименование	Марка	Материал	Диаметр (мм) (размеры)	Количество	Примечание
1	Плита днища	ПН 15	Железобетон	1500	3115	
2	Плита днища	ПН 20	Железобетон	2000	220	
3	Кольцо стеновое	КС 20.6	Железобетон	2000	309	
4	Кольцо стеновое	КС 20.9	Железобетон	2000	292	
5	Кольцо стеновое	КС 15.6	Железобетон	1500	3842	
6	Кольцо стеновое	КС 15.9	Железобетон	1500	3446	
7	Плита перекрытия	1ПП15-2	Железобетон	1500	3115	
8	Кольцо опорное	КО6	Железобетон	600	5002	
9	Плита перекрытия	1ПП20-1	Железобетон	2000	185	
10	Плита перекрытия	1ПП20-2	Железобетон	2000	35	
11	Кольцо стеновое	КС7,3	Железобетон	700	780	
12	Люк чугунный ГОСТ3634-99	Тип-Т	чугунный	600	2450	

Схема привязки колодца к постоянным точкам-ориентирам.

Заказчик
Сандыбаев К.Б.

фамилия, имя, отчество (при его наличии), подпись руководителя Место печати (при наличии)

Авторский надзор
Аскаров М. Ш.

фамилия, имя, отчество (при его наличии), подпись эксперта Место печати (при наличии)

Қазақстан Республикасы Инвестициялар және даму министрінің 2017 жылғы 24 сәуірдегі № 234. бұйрығымен бекітілген Қазақстан Республикасының Әділет министрлігінде 2017 жылы 25 мамырда № 15141 болып тіркелді Индустрия және инфрақұрылымдық даму министрінің бұйрығымен бекітілген. Қазақстан Республикасының 2021.02.08 № 53 нысан

Объектіні пайдалануға қабылдау актісі

«13» декабря 2024 ж

Тапсырыс беруші «Алматы қаласының Энергетика және сумен жабдықтау басқармасы» коммуналдық мемлекеттік мекемесі 050000, Алматы қ., Республика алаңы, 4 БСН 040740002533
Басшының орынбасары Сандыбаев Қ.Б.
тегі, аты, әкесінің аты (бар болса) ЖСН, телефон нөмірі – жеке тұлғалар үшін, ұйымның атауы – заңды тұлғалар үшін, БСН, телефон нөмірі, пошталық индексі, облыс, қала, аудан, елді мекен, көше атауы, үй/ғимарат нөмірі (тұрақты үй-жайлар)

негізделген:

Сәйкестік туралы декларация (қосымша), «12» декабря 2024 ж.
«АЛВИС» ЖШС БСН 911040000428 Алматы қ., Әуезов ауданы, көш. Лазарева, 37 үй. 6 тел. 87273030859
Директоры - Билялов Нариман Ермакович
Декларацияға қол қойылған күні, келісім-шарт жасаушы (бас мердігер) ұйымның атауы, басшының тегі, аты, әкесінің аты (бар болса), заңды мекенжайы, БСН, телефоны

Құрылыс-монтаждау жұмыстарының сапасы туралы қорытындылар (қоса беріледі), «13» декабря 2024 ж.
«АДС САПА» ЖШС, БСН: 120940002382 Қазақстан Республикасы, Астана қ., Б.Момышұлы даңғылы 6/1 - 63 тел. +7 (7172) 684 517, +7 776 880 00 60
Директор Жылкибаев Казбек Жылкибаевич
1)Алексеев Вячеслав Александрович, құрылысты қадағалау жөніндегі инженер-сарапшы, сарапшы куәлігі № KZ66VJE00042659 27.11.2018 ж., № KZ12VJE00057405 15.09.20 ж., № KZ10VJE03007 ж. 09.03.2020 01.06.2021 № ТН/43 бұйрығы негізінде
қорытындыға қол қойылған күні, мердігерлік (бас мердігер) ұйымның атауы, техникалық қадағалау сарапшыларының тегі, аты, әкесінің аты (болған жағдайда), анықтамалардың нөмірі мен алынған күні, БСН, телефон нөмірі,

«Нұр Құрылыс-80» ЖШС жобасы бойынша орындалған жұмыстардың сәйкестігі туралы қорытынды (қосымша), «13 декабря 2024 ж.,
БСН:070440011814 Қазақстан Республикасы, Батыс Қазақстан облысы, Казталов ауданы, Казталов ауылдық округі, Казталов ауылы, көш. Алма Оразбаева, 7
Бас директор Мұхамбетов Данияр Букенбаевич
Сарапшылар:
1) Сарапшы – Аскаров Махаббат Шайпадинович 11.11.2024 № 20-АН бұйрығы негізінде.
қорытындыға қол қойылған күні, мердігерлік (бас мердігер) ұйымның атауы, сәулет қадағалау сарапшыларының тегі, аты, әкесінің аты (бар болса), анықтамалардың нөмірі мен қабылданған күні, БСН, телефон нөмірі,

мердігер (бас мердігер) ұсынған нысанның пайдалануға қабылдауға дайындығын тексеріп: «Шағын ауданда кәріз желілерін салу және су құбыры желілерін қайта жаңарту. Алматы қаласы Түрксіб ауданындағы «Төменгі бесжылдық»;Нысан тиесілі I (жоғарғы) жауапкершілік деңгейіне жатады.
объектінің атауы, құрылыс түрі (жаңа, кеңейту, реконструкциялау, техникалық қайта жарақтандыру, жаңғырту, күрделі жөндеу), жауапкершілік деңгейі, объектінің техникалық және технологиялық күрделілігі

мекенжайы бойынша: Алматы қаласы, Түрксіб ауданы
(облыс, аудан, елді мекен, шағын аудан, квартал, көше, үй нөмірі (ғимарат)

Құрастырылған техникалық құжаттаманың толықтығын, оның ішінде құрастырылған техникалық құжаттаманың электрондық модулі арқылы «____»_____20____ тексере отырып, қарау күні мынаны растайды:

1. Нысанның құрылысы мыналар негізінде жүзеге асырылды:

1) жер учаскесіне құқық белгілейтін құжат 20__ жылғы «___» _____ №

_____

жер учаскесіне құқықтар туындайтын, өзгеретін немесе тоқтатылатын заңды фактілердің (құқықтық құрылымдардың) туындағанын растайтын құжат;
оның ішінде меншігіндегі жер учаскесі немесе уақытша өтеулі жер пайдалану (жалдау) құқығын сатып алған мемлекеттік емес заңды тұлғаларды қайта ұйымдастыру кезінде шарттар, сот шешімдері, атқарушы органдардың құқықтық актілері, мұрагерлік құқығы туралы куәлік, беру актісі немесе бөлу балансы).
немесе үй-жайларды реконструкциялау (қайта жоспарлау, қайта жабдықтау) туралы шешімдер қолданыстағы ғимараттардың (бөлек бөліктері) ____"_____20_____
шешім қабылдаған органның атауы

2) құрылыс-монтаждау жұмыстарының басталғаны туралы хабарламаны қабылдау талоны
KZ81REA00265870 11.03.2022 ж.;_____
KZ89REA00368352 20.12.2023 ж_____
KZ70REA00415254 09.02.2024 ж._____
«Алматы қаласының қала құрылысын бақылау басқармасы__» коммуналдық мемлекеттік мекемесі_____
хабарламаны қабылдаған органның атауы, талонды алу күні мен нөмірі

3) жоба (жобалық-сметалық құжаттама): «Нұр Құрылыс-80» ЖШС_____
Жұмыс жобасы 407-2017_____
жобалау ұйымының атауы, жоба нөмірі

бекітілді: 2018 жылғы 24 қазандағы № 4/493 қосымшаға сәйкес Алматы қаласы әкімдігінің "Алматы қаласында объектілерді салу және реконструкциялау туралы" қаулысы;_____
2018 жылғы 20 қаңтардағы «Алматы қаласының Энергетика және коммуналдық шаруашылық басқармасы» КММ басшысымен бекітілген жобалық жобаны әзірлеуге тапсырма
(2017 жылғы 7 желтоқсандағы № 040740002533/170424/00 келісімге № 1 қосымша);
_____
жобаның күні мен нөмірі, жобаны мақұлдаған (қайта бекіткен) ұйымның атауы және келісу күні

2. Құрылыс-монтаж жұмыстары келесі мерзімдерде жүргізілді:
жұмыстың басталуы: наурыз 2022

жұмыстың аяқталуы: желтоқсан 2024__

құрылыс ұзақтығымен, ай: 15;
норма бойынша немесе құрылыс ұйымының жобасы бойынша, ай: 15;_
шын мәнінде, ай: 28 _ ;__

3. Объектінің (кешеннің) келесі негізгі техникалық-экономикалық көрсеткіштері (қуаты, өнімділігі, өндіріс ауданы, ұзындығы, қуаттылығы, көлемі, өткізу қабілеті, жүк көтергіштігі, жұмыс орындарының саны және т.б., барлық объектілер бойынша толтырылған (тұрғын ғимараттардан басқа)) болады.) мақсатты өнімдер немесе қызметтердің негізгі түрлері бойынша өлшем бірліктерде):

Қуат, өнімділік және т.б	Өлшем бірлігі	Жобаға сәйкес		Шын мәнінде	
		жалпы (бұрын қабылданғ андарды ескере отырып)	оның ішінде ұшыру кешені немесе кезек	жалпы (бұрын қабылданған дарды ескере отырып)	оның ішінде ұшыру кешені немесе кезек
Сыртқы сумен жабдықтау желілері					
Сыртқы сумен жабдықтау желілерін салу полиэтилен құбырларынан PE100 SДR 13,6; SДR 11 д -315х23,2 мм- 8755 м. д -225х16,6 мм- 2250 м. д -160х11,8 мм- 44320 м. д-110х8,1 мм- 5160 м. д-63х5,8 мм- 5970 м. д-25х2,3 мм- 49090 м.	метр	115545		122941.3	
Өрт гидранты	дана	324		324	
Темірбетон құдықтары д - 2000 мм - 160 дана, д - 1500 мм - 1929 дана,	дана	2089		2157	
PE100 SДR11-ден жасалған қораптар д-560х50,8мм - 627,5м. д-400х36,6мм - 180м. д-355х32,2мм -2570,7м. д-315х28,6мм – 683 м. д-280х25,4мм - 329,5м.	дана/метр	4390.7		4390.7	
Сыртқы кәріз желілері					
Сыртқы кәріз желілерін салу полиэтилен құбырларынан PE100 SДR 17 д-200х11,9мм – 21810м. д-315х18,7мм - 7765м. д-400х23,7мм – 1710м. д-630х37,4мм – 610м.	метр	31895		32068.4	
Темірбетон құдықтары д-1500мм-1186 дана; д-2000мм - 60 дана;	дана	1246		1259	
Қалпына келтіру жұмыстары					
Асфальтбетонды жабын (жол жабындарын қалпына келтіру)	м2	304 315,79		275418.04	

Тиісті мөлшерде жобада көзделген өнімді шығару (қызмет көрсету).
бастапқы кезеңде жобалық қуаттарды игеру
нормативтері ;

Тұрғын үй ғимаратында келесі көрсеткіштер бар:

Көрсеткіштер	Өлшем бірлігі	Жобаға сәйкес	Шын мәнінде
Жалпы ауданы	шаршы метр (бұдан әрі – м2)		
Қабаттар саны	қабат		
Құрылыстың жалпы көлемі	метр текше (бұдан әрі – м3)		
Соның ішінде жерасты бөлігі	м3		
Кіріктірілген, кіріктірілген және бекітілген үй-жайлардың ауданы	м2		

Көрсеткіштер	Жобаға сәйкес			Шын мәнінде		
	пәтерлер саны	пәтер ауданы, м2		пәтерлер саны	пәтер ауданы, м2	
		жалпы	Тұрғылықты		жалпы	Тұрғылықты
Жалпы пәтерлер, оның ішінде: бір бөлмелі, екі бөлмелі, үш бөлмелі, төрт бөлмелі және т.б						

4.Бұл жобада жобаланған магистральдық су құбырының желілері әзірленді, ____ ықшамауданның барлық көшелерін қамтитын, болашақтағы дамуын ескере отырып _____ № 1 ÷ 3 қосылу нүктелері «Алматы холдингі» мемлекеттік мекемесімен келісілді. СУ" 09.08.2018 ж. №1 қосу нүктесі – көшедегі диаметрі Dy=500мм жобаланған су құбыры. Сүйінбая, №2 қосу нүктесі – көшедегі диаметрі Dy=400мм жобалық су құбыры. Бекмаханова, №3 қосу нүктесі – көшедегі диаметрі Dy=250мм жобалық су құбыры. Бурундайская диаметрі Dy=300-500мм, жобаланған желінің кері байланысын ескере отырып, қолданыстағы магистральдық су құбырларына қосылуға арналған. Су құбыры тарату желілері ықшамауданның көшелері бойымен барлық_____ тұтынушыларды қосумен жобаланған. Су құбыры желілерінің жалпы ұзындығы 115545,0 м, оның ішінде тұтынушылардың қосылуы__ – 49090,0 м._____
Ауданның кәріз жүйесі рельефіне сәйкес ағынды суларды қолданыстағы кәріздерге ағызып_ ағызып, тартылыс күшімен қоректенеді. Абоненттерді желіге қосу үшін абоненттік ұңғымалар қарастырылған. Жобаланған кәріз желілерінің жалпы ұзындығы 31895,0 м.__
Көше жабынының үстіңгі қабатын қалпына келтірубұл: 304 315,79 м2.

оны орналастыру ерекшеліктері, негізгі материалдары мен конструкциялары, инженерлік және технологиялық жабдықтары туралы қысқаша техникалық сипаттамалары

5. Объектіде жобада көзделген жабдық жеке сынақтан және кешенді сынақтан өткеннен кейін оны қабылдау актілеріне сәйкес мөлшерде орнатылды;
6. Сыртқы инженерлік коммуникациялар (салқын және ыстық сумен жабдықтау, Кәріз, жылумен жабдықтау, газбен жабдықтау, электрмен жабдықтау және коммуникациялар)

объектінің (ғимараттардың, құрылыстардың, үй-жайлардың) қалыпты жұмысын қамтамасыз етеді және қалалық пайдалану ұйымдарымен қабылданады;

7. Бекітілген жобаның сметалық құны (жобалық-сметалық құжаттама):жалпы 8,995,115,322 мың теңге, оның ішінде құрылыс-монтаждау жұмыстары 8 933 981,031 мың теңге, жабдықтар, құрал-саймандар және мүкәммал 61 134,291 мың теңге;
8. Пайдалануға қабылданған негізгі қорлардың сметалық құны 8 599 849,190 мың теңге, құрылыс-монтаж жұмыстарының құны 8 542 101,826 мың теңге;
жабдықтардың, құрал-саймандардың және тауарлық-материалдық құндылықтардың құны 57 747,364 мың теңге;
9. Жергілікті қамту үлесі жобалық-сметалық құжаттамада 92,93% көзделген және нақты қолданылғаны 92,93% (мемлекеттік инвестициялар және квазимемлекеттік сектор қаражаты есебінен қаржыландырылатын объектілерде);
10. Ғимараттың энергия тиімділік сыныбы _____;
11. Объект бекітілген жобаға (жобалау-сметалық құжаттама) және сәулет, қала құрылысы және құрылыс саласындағы мемлекеттік нормативтік құжаттардың талаптарына сәйкес салынды.

«Шағын ауданда кәріз желілерін салу және су құбыры желілерін қайта жаңарту. Алматы қаласы Түрксіб ауданындағы «Төменгі бесжылдық» нысанын_____
объектінің атауы (кешен)

пайдалануға қабылдауды ҚАУЛЫ ЕТЕДІ

Тапсырыс беруші «Алматы қаласының Энергетика және сумен жабдықтау басқармасы» КМ
Басшының орынбасары Сандыбаев Қ.Б.
тегі, аты, әкесінің аты (бар болса), басшының қолы Мөр басылған жері (бар болса)

Техникалық қадағалау:
1) «АДС САПА» ЖШС сертификатталған сарапшысы(лар)ы
Директоры Жылкибаев Казбек Жылкибаевич
(сарапшының тегі, аты, әкесінің аты (бар болса), сертификаттың мамандануы, қолы, күні Мөр басылған жері (бар болса)

2) аккредиттелген ұйым _____
(ұйымның атауы) құрамында аттестатталған сарапшы(лар), басшының тегі, аты, әкесінің аты (бар болса), қолы, күні мөр басылған жері (бар болса)
«АДС САПА» ЖШС
құрылысты қадағалау жөніндегі инженер-сарапшы Алексеев Вячеслав Александрович
(сарапшының тегі, аты, әкесінің аты (бар болса), сертификаттың мамандануы), қолы, күні Мөр басылған жері (бар болса)

Авторлық қадағалау:
1) жобаны әзірлеуші «Нұр Құрылыс-80» ЖШС
Бас директорМұхамбетов Данияр Букенбаевич
(ұйымның атауы, тегі, аты, әкесінің аты (бар болса), лауазымы), қолы, күні Мөр басылған жері (бар болса)
2) ұйым _____
(ұйымның атауы) құрамында аттестатталған сарапшы(лар), басшының тегі, аты, әкесінің аты (бар болса), қолы, күні мөр басылған жері (бар болса)

_____ *(сарапшының тегі, аты, әкесінің аты (бар болса), сертификат мамандануы), қолы, күні. Басып шығару орны (бар болса)*
3) аттестатталған сарапшы(лар)_ «Нұр Құрылыс-80» ЖШС
жобалаушының қадағалау сарапшысы Аскаров Махаббат Шайпадинович
(сарапшының тегі, аты, әкесінің аты (бар болса), сертификаттың мамандануы), қолы, күні Мөр басылған жері (бар болса)

Мердігер (бас мердігер) Билялов Н.Е._____
тегі, аты, әкесінің аты (бар болса), басшының қолы Мөр басылған жері (бар болса)

13-қосымша
Кімгеқабылдау актісінысан пайдалануға беріледі
пішін

Нысанның техникалық сипаттамасы (желілер, су құбырлары, коллекторларжәне сол сияқтылар)

№ б/б	Аты	Өлшем бірліктері	Саны, ұзындығы	Ескерту
1	2	3	4	5
Сантехника				
	Су құбырлары (жалпы ұзындығы)	м		
	1) болат құбырлардан жасалған	м		
	2) шойын құбырлардан	м		
	3) асбестцемент құбырларынан	м		
	4) темірбетонды құбырлардан	м		
2	Тарату желісі (жалпы ұзындығы)	м		
	1) болат құбырлардан жасалған	м		
	2) шойын құбырлардан	м		
	3) асбестцемент құбырларынан	м		
	4) полиэтилен құбырларынан жасалған	м	115545	122941.3
	5) полиэтилен құбырлардан жасалған (қорап)	м	4390.7	4390.7
3	Басқа құрылғылар			
	Тексеру жақсы	дана	2089	2157
	Қақпа клапаны			
	д-300мм	дана	129	129
	д-200мм	дана	8	8
	д-150мм	дана	412	412
	д- 100мм	дана	38	38
	д-50мм	дана	151	151
	Поршень д-50мм	дана	21	21
	Су есептегіш қондырғы д-15мм	дана	4114	4879
	Герц типті клапан	дана		
	Гидрант	дана	324	324
	Сумен қамтамасыз ету	дана		
	Түтік құбыры	дана		
	Су ішетін фонтан	дана		
Кәріз				
1	Коллекторлар (жалпы ұзындығы)	м		
	1) керамикалық құбырлардан	м		
	2) шойын құбырлардан	м		
	3) бетон құбырларынан	м		
	4) асбестцемент	м		

	құбырларынан			
	5) темірбетон құбырлардан	м		
2	Кәріз желісі (жалпы ұзындығы)	м		
	1) керамикалық құбырлардан	м		
	2) шойын құбырлардан	м		
	3) бетон құбырларынан	м		
	4) асбестцемент құбырларынан	м		
	5) полиэтилен құбырлары	м	31895	32068.4
	6) темірбетон құбырлардан (эстакада және корпустар)	м		
3	Басқа құрылғылар			
	Тексеру жақсы	дана	1246	1259
Ұңғыманың көлденең қимасы		Ұңғыманың тік қимасы		
Масштаб 1:5		Масштаб 1:50		

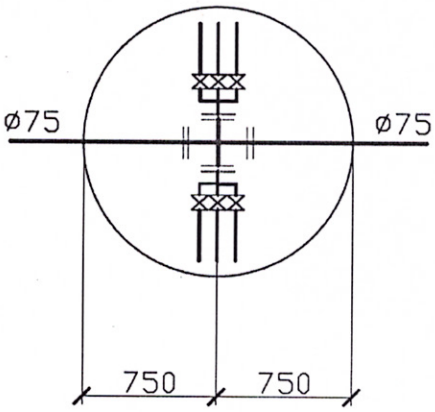

Сурет салу1

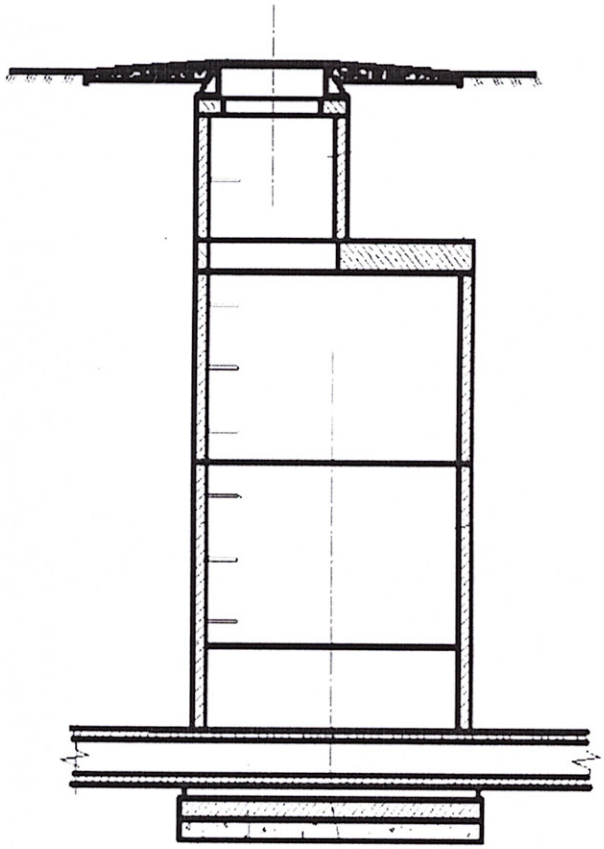

3-сурет

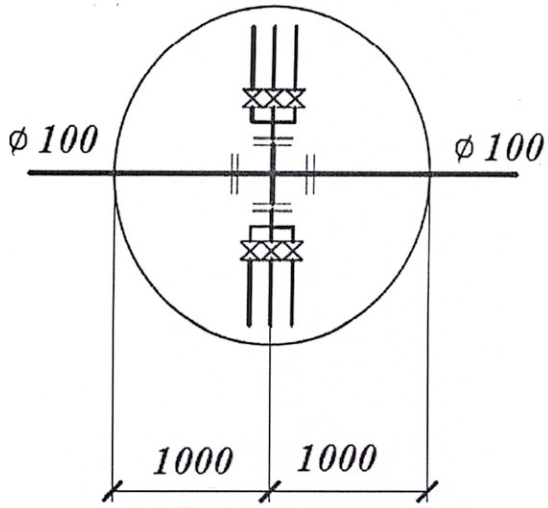

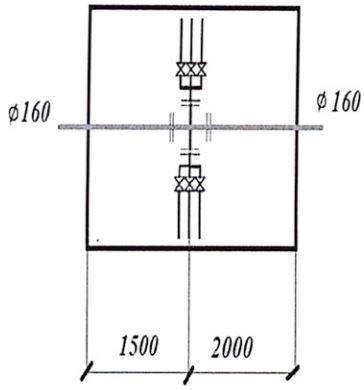

2-сурет **4-сурет**

Техникалық сипаттама

№ б/б	Атауы	Бренд	Материал	Диаметрі (мм) (өлшемдері)	Саны	Ескерту
1	Төменгі тақта	Дүйсенбі 15	Темірбетон	1500	3115	
2	Төменгі тақта	Дүйсенбі 20	Темірбетон	2000	220	
3	Қабырға сақинасы	CS 20.6	Темірбетон	2000	309	
4	Қабырға сақинасы	CS 20.9	Темірбетон	2000	292	
5	Қабырға сақинасы	CS 15.6	Темірбетон	1500	3842	
6	Қабырға сақинасы	CS 15.9	Темірбетон	1500	3446	
7	Еден плитасы	1PP15-2	Темірбетон	1500	3115	
8	Қолдау сақинасы	KO6	Темірбетон	600	5002	
9	Еден плитасы	1PP20-1	Темірбетон	2000	185	
10	Еден плитасы	1PP20-2	Темірбетон	2000	35	
11	Қабырға сақинасы	KS7.3	Темірбетон	700	780	
12	Шойын люк ГОСТ3634-99	Түр-Т	шойын	600	2450	

Ұңғыманы тұрақты тірек нүктелеріне байлау схемасы.

Тұтынушы Сандыбаев Қ.Б.

тегі, аты, әкесінің аты (бар болса), басшының қолы Мөр басылған жері (бар болса)

Авторлық қадағалау

Аскаров М.Ш.

тегі, аты, әкесінің аты (бар болса), сарапшының қолы Мөр басылған жері (бар болса)