Приложение 1
к приказу Министра
индустрии и инфраструктурного развития
Республики Казахстан
от 9 августа 2019 года № 632

Утвержден
приказом Министра
по инвестициям и развитию
Республики Казахстан
от 24 апреля 2017 года
№234

Акт приемки объекта в эксплуатацию

«16» 11 **2022 года**

Заказчик **АО «КазТрансОйл», БИН 970540000107, Республика Казахстан, 010000, г. Астана, район Есиль, проспект Туран, здание 20, нежилое помещение 12, Карагандинское нефтепроводное управление АО «КазТрансОйл», 100026, г.Караганда, ул. Гапеева, 4/3, БИН 970540000107, тел. +7 (7212) 98-27-00 Сабугалиев Марат Максутович-начальник КарНУ АО «КазТрансОйл»**

фамилия, имя, отчество (при наличии) – для физических лиц, наименование организации – для юридических лиц, БИН, телефон, почтовый индекс, область, город, район, населенный пункт, наименование улицы, номер дома/здания (стационарного помещения)

на основании:

Декларации о соответствии *от « 16 » 11 2022 года. ТОО «Тополь», БИН 991040001502, Республика Казахстан, 050000, г. Алматы, улица Жамбыла, дом 75, н.п. 27, тел. 8(7272) 61-69-69. Гапич Светлана Анатольевна – генеральный директо. Договор №642990/2021/1 от 30.12.2021г.*

Дата подписания декларации, наименование подрядной (генподрядной) организации, фамилия, имя, отчество (при наличии) руководителя, юридический адрес, БИН, телефон и номер договора

Заключения о качестве строительно-монтажных работ *от « 16 » 11 2022 года, ТОО «Гормонтажпроект», БИН 110640013075, Республика Казахстан, Карагандинская область, Караганда Г.А., г.Караганда, улица Мустафина, строение 5/2, тел. +7 (721) 290-30732.* **Софин Аманбол Толеутаевич,** *аттестат по несущим и ограждающим конструкциям KZ91VJE00033091 от 08.04.2017г., аттестат по техническому оборудованию KZ95VJE00040876 от 11.09.2018г., аттестат по инженерным сетям KZ05VJE00038810 от 14.06.2018г.*

Дата подписания заключения, наименование организации, фамилия, имя, отчество (при наличии) экспертов технического надзора, № и дата получения аттестатов, БИН, телефон

Заключения о соответствии выполненных работ проекту *от « 16 » 11 2022 года, ТОО «Design Engineering Construction», БИН 100740004503. Республика Казахстан, 050000, г.Алматы, улица Тимирязева, 42, павильон 23, офис 203, тел.8(7272) 356-88-33. Головко Сергей Михайлович - главный конструктор*

дата подписания заключения, наименование организации, фамилия, имя, отчество (при наличии) экспертов авторского надзора, № и дата получения аттестатов, БИН, телефон

произведя осмотр готовности предъявленного подрядчиком (генеральным подрядчиком) к приемке в эксплуатацию объекта: ***«Обеспечение полной зоны покрытия устойчивой радиосвязью вдоль магистральных нефтепроводов Карагандинское нефтепроводное управление АО «КазТрансОйл», Карагандинская область, Абайский район КППОУ «Сарепта»***

наименование объекта и вид строительства (новое, расширение, реконструкция, техническое перевооружение, модернизация, капитальный ремонт), уровень ответственности, техническая и технологическая сложность объекта

по адресу ***РК, Карагандинская область, Абайский район, Дзержинский с.о., с.Сарепта, КППОУ «Сарепта»;***

(область, район, населенный пункт, микрорайон, квартал, улица, номер дома (корпуса)

проверив комплектность исполнительной технической документации, в том числе посредством электронного модуля исполнительной документации
«16» 11 2022 года,
подтверждает что:

1. Строительство объекта осуществлено на основании:
1) правоустанавливающего документа на земельный участок: ***Постановление Акимата Абайского района, от 11.12.2003г, №16/24***

документ, подтверждающий наступление юридических фактов (юридических составов), на основании которых возникают, изменяются или прекращаются права на земельный участок, в том числе договоры, решения судов, правовые акты исполнительных органов, свидетельство о праве на наследство, передаточный акт или разделительный баланс при реорганизации негосударственных юридических лиц, владеющих земельным участком на праве собственности или выкупивших право временного возмездного землепользования (аренды).
либо решения о реконструкции (перепланировке, переоборудовании) помещений (отдельных частей) существующих зданий от
«__»_____20__года №
_____;
наименование органа, вынесшего решение

2) талона о приеме уведомления о начале или прекращении осуществления деятельности или определенных действий Государственное учреждение "Управление государственного архитектурно-строительного контроля Карагандинской области", ***талон о приеме уведомления о начале строительно-монтажных работ № KZ38REA00270815 от 19.04.2022г.; талон о приеме уведомления о начале строительно-монтажных работ № KZ80REA00274327 от 13.05.2022г.***

наименование органа, принявшего уведомление, дата выдачи талона

3) проекта (проектно-сметной документации) ***ТОО «ТИМИР», проект 252410/2019/1 № ТК201 от 14.06.2020г***

наименование проектной организации, номер проекта

утвержденного(й) ***приказом АО «КазТрансОйл», № 159 от 06.08.2020г***

наименование организации, утвердившей (переутвердившей) проект и дата утверждения

2. Строительно-монтажные работы осуществлены в сроки:
начало работ **апрель 2022 года**; окончание работ **ноябрь 2022 года;**
месяц, год — месяц, год

при продолжительности строительства, месяц:
по норме или по проекту организации строительства, месяц: **9;** фактически, месяц: **8;**

3. Объект (комплекс) имеет следующие основные технико-экономические показатели (мощность, производительность, производственная площадь, протяженность, вместимость, объем, пропускная способность, провозная способность, число рабочих мест и тому подобное, заполняется по всем объектам (кроме жилых домов) в единицах измерения соответственно целевой продукции или основным видам услуг):

Мощность, производительность и так далее	Единица измерения	По проекту		Фактически	
		общая (с учетом ранее принятых)	в том числе пускового комплекса или очереди	общая (с учетом ранее принятых)	в том числе пускового комплекса или очереди
КППОУ «Сарепта»					
ДН-1 1х220-1х220 АП-Блок управления освещением	комплект	1		1	
Устройство грозозащиты EZ C 80/275(2+0)	комплект	1		1	
Антенно-мачтовое сооружение АОи-60м	комплект	1		1	
ДН-1 1х220-1х220 АП-Блок управления освещением	шт	1		1	

Выпуск продукции (оказания услуг), предусмотренной проектом в объеме, соответствующем нормам освоения проектных мощностей в начальный период_____

факт начала выпуска продукции с указанием объема

4. Технологические и архитектурно-строительные решения по объекту характеризуются следующими данными:

Обеспечение полной зоны покрытия устойчивой радиосвязью вдоль магистральных нефтепроводов Карагандинского нефтепроводного управления АО «КазТрансОйл»

- для устранения мертвой зоны транкинговой радиосвязи установлено антенно-мачтовое сооружение АМС 60м на площадке КППОУ «Сарепта», 539 км магистрального нефтепровода «Павлодар – Шымкент»;
- перенесена стационарная антенна из существующей опоры на вновь установленное антенно-мачтовое сооружение на высоту 60м;

Для прокладки кабелей между башней и узлом связи, выполнено строительство наружных кабельных мостиков на КППОУ «Сарепта».

- на площадке КППОУ «Сарепта» выполнен контур заземления сооружений - башни;
- контур заземления соединен с существующим контуром заземления КППОУ «Сарепта и выполнена установка молниеприемника башни;
- организованы светоограждения башни высотой 60 м и установлена система заградительных огней на КППОУ «Сарепта». Блок управления заградительными огнями типа "День-ночь" установлен в узле связи;
- блоки управлении заградительными огнями укомплектованы с встроенными аккумуляторными батареями и обеспечивает работу системы в автономном режиме. На башне связи размещены 4 сдвоенных светодиодных заградительных огня, управление/питание которых осуществляется блоком управления заградительными огнями типа "День-Ночь" по проложенному кабелю.
- для синхронизации оборудования базовых станций с сетью транкинговой радиосвязи АО «КазТрансОйл», а также для организации бесшовного роуминга установлена GPS антенна;

- для организации каналов передачи данных, с целью обеспечения интеграции базового оборудования транкинговой радиосвязи в систему нефтепроводного управления по IP сети Заказчика;
- произведена стыковка (подключение) смонтированного оборудования к следующим подсистемам Заказчика:
  - существующая ведомственная АТС;
  - система удаленного мониторинга и диагностирования состояния базовых станций;
  - единая система мониторинга Cisco Info Centre;
- выполнены работы по соединению сети цифровой транкинговой радиосвязи к телефонной сети Заказчика;
- подготовлены необходимые документы для получения / переоформления необходимых разрешений на использование радиочастотного спектра, эксплуатацию радиоэлектронных средств и санитарных паспортов согласно существующему частотно-канальному плану Заказчика.

краткие технические характеристики по особенностям его размещения, по основным материалам и конструкциям, инженерному и технологическому оборудованию

5. На объекте установлено предусмотренное проектом оборудование в количестве согласно актам о его приемке после индивидуального испытания и комплексного опробования;

6. Наружные инженерные коммуникации (холодное и горячее водоснабжение, канализация, теплоснабжение, газоснабжение, электроснабжение и связь) обеспечивают нормальную эксплуатацию объекта (здания, сооружения, помещения) и приняты городскими эксплуатационными организациями; **не предусмотрено проектом**

7. Сметная стоимость по утвержденному проекту (проектной-сметной документации): всего 340 071 тысяч тенге без НДС, в том числе:
строительно-монтажных работ 148 441 тысяч тенге без НДС;
оборудования, инструмента и инвентаря 191 630 тысяч тенге без НДС;

8. Сметная стоимость основных фондов, принимаемых в эксплуатацию без НДС 332 993,870 тысяч тенге без НДС в том числе:
стоимость строительно-монтажных работ 143 470,246 тысяч тенге без НДС;
стоимость оборудования, инструмента и инвентаря 189 523,624 тысяч тенге без НДС.

9. Доля местного содержания предусмотрена в проектно-сметной документации 46 % и фактически применено 47,49 % (на объектах, финансируемых за счет государственных инвестиций и средств квазигосударственного сектора);

10. Класс энергоэффективности здания _____;

11. Объект построен в соответствии с утвержденным проектом (проектно-сметной документацией) и требованиями государственных нормативных документов в области архитектуры, градостроительства и строительства.

РЕШИЛ: ***«Обеспечение полной зоны покрытия устойчивой радиосвязью вдоль магистральных нефтепроводов Карагандинское нефтепроводное управление АО «КазТрансОйл», Карагандинская область, Абайский район КППОУ «Сарепта»;***

наименование объекта (комплекса)

принять в эксплуатацию.

Заказчик **Сабугалиев Марат Максутович**

фамилия, имя, отчество (при наличии), подпись руководителя, М.П.

Технический надзор **Софин Аманбол Толеутаевич**

фамилия, имя, отчество (при наличии), подпись эксперта, М.П.

Авторский надзор **Петренко Борис Борисович**

фамилия, имя, отчество (при наличии), подпись эксперта, М.П.

Подрядчик (генеральный подрядчик) **Гапич Светлана Анатольевна**

фамилия, имя, отчество (при наличии), подпись руководителя, М.П.

Приложение 16
к акту приемки объекта в эксплуатацию

Форма

Технические характеристики объекта (линии связи)
«Обеспечение полной зоны покрытия устойчивой радиосвязью вдоль магистральных нефтепроводов Карагандинское нефтепроводное управление АО «КазТрансОйл»
Карагандинское нефтепроводное управление

№ п/п	Наименование	Единицы измерения	Количество, протяженность
1	Воздушные линии связи. В том числе:		-
	1) марка	км	-
	2) марка	км	-
	3) марка	км	-
2	Кабельные линии связи, в том числе:		-
	1) марка	км	-
	2) марка	км	-
	3) марка	км	-
3	Опоры, в том числе:		-
	1) металлические	шт	-
	2) деревянные	шт	-
	3) анкерные	шт	-
	4) железобетонные	шт	-
	5) тросовые подвесы	шт	-
4	Колодцы сетевые, в том числе:		-
	1) ККС 1	шт	-
	2) ККС 2	шт	-
	3) ККС 3	шт	-
	4) ККС 4	шт	-
	5) ККС 5	шт	-
5	Муфты соединительные	шт	-
6	Коллекторы коммуникационные, в том числе:		-
	1) керамические	км	-
	2) бетонные	км	-
	3) асбесто-цементные	км	-
	4) пластмассовые	км	-
7	**КППОУ «Сарепта»**		
	ДН-1 1х220-1х220 АП-Блок управления освещением	комплект	1
	Устройство грозозащиты EZ C 80/275(2+0)	комплект	1
	Антенно-мачтовое сооружение АОи-60м	комплект	1
	ДН-1 1х220-1х220 АП-Блок управления освещением	шт	1

Заказчик **Сабугалиев Марат Максутович** _____
фамилия, имя, отчество (при наличии), подпись руководителя. Место печати (при наличии) – М.П.

Авторский надзор **Петренко Борис Борисович** _____

МКОП.06.104.00.00

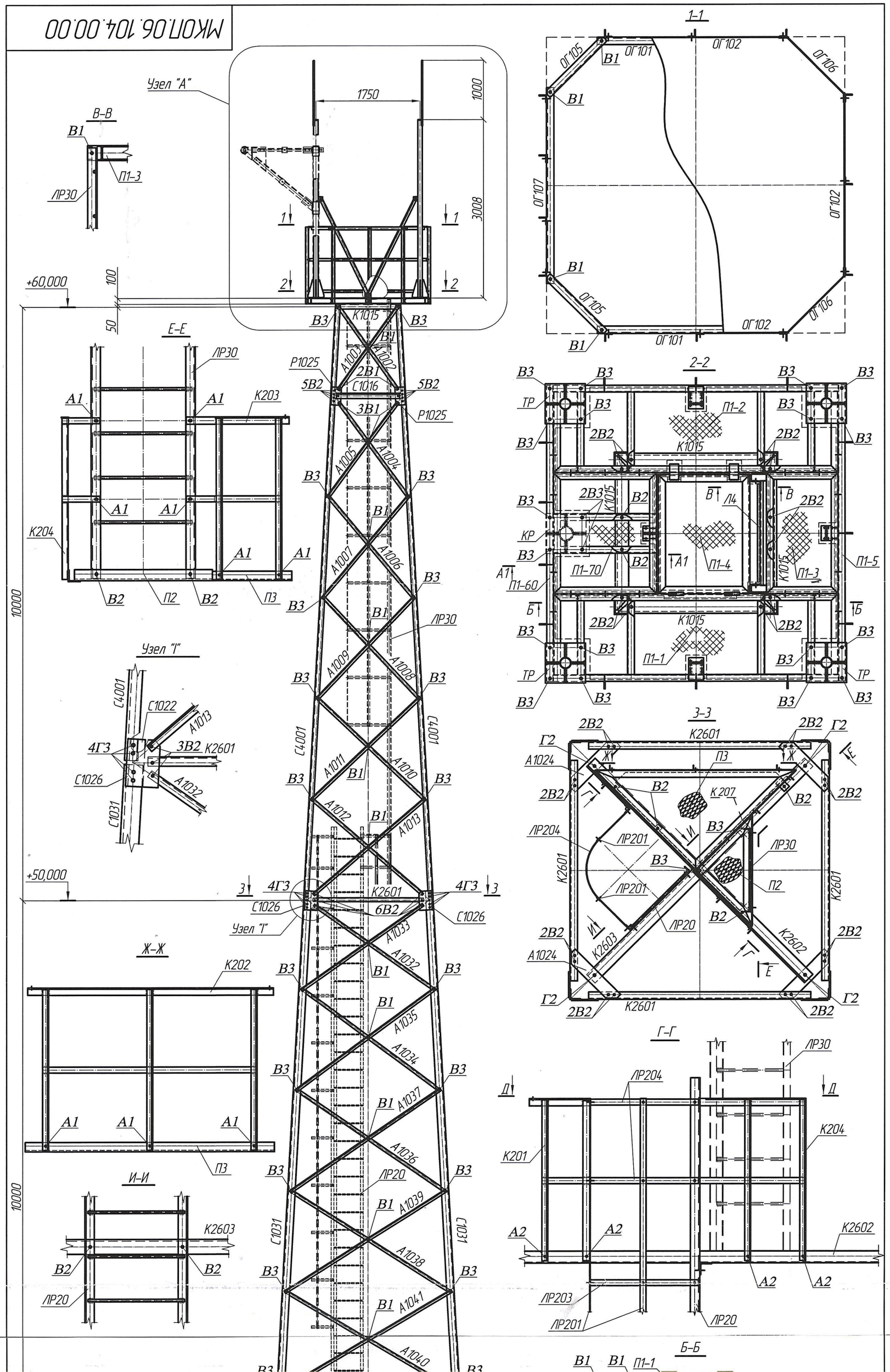

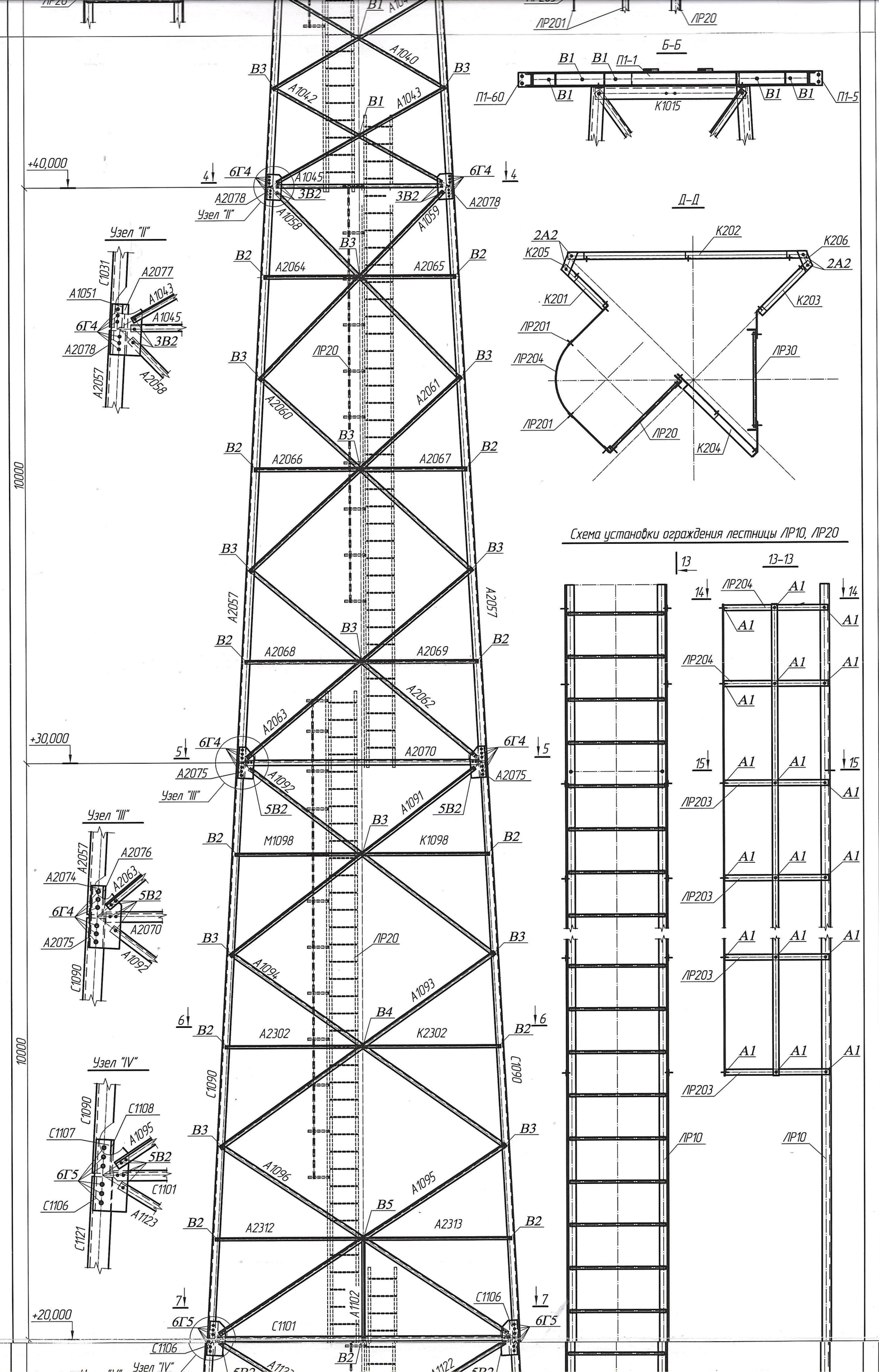
Б-Б
Д-Д
Узел "II"
Узел "III"
Узел "IV"
Схема установки ограждения лестницы ЛР10, ЛР20
13-13
+40,000
+30,000
+20,000
10000
10000
ЛР201
ЛР20
ЛР204
ЛР30
ЛР203
ЛР10
П1-1
П1-60
П1-5
К1015
К202
К206
К205
К201
К203
К204
А1040
А1042
А1043
А1045
А1058
А1059
А2078
А2064
А2065
А2060
А2061
А2066
А2067
А2057
А2068
А2069
А2062
А2063
А2070
А2075
А1092
А1091
М1098
К1098
А1094
А1093
А2302
К2302
А1096
А1095
А2312
А2313
А1102
С1101
С1106
С1090
А2077
А1051
С1031
А2076
А2074
С1108
С1107
А1123
С1121
А1

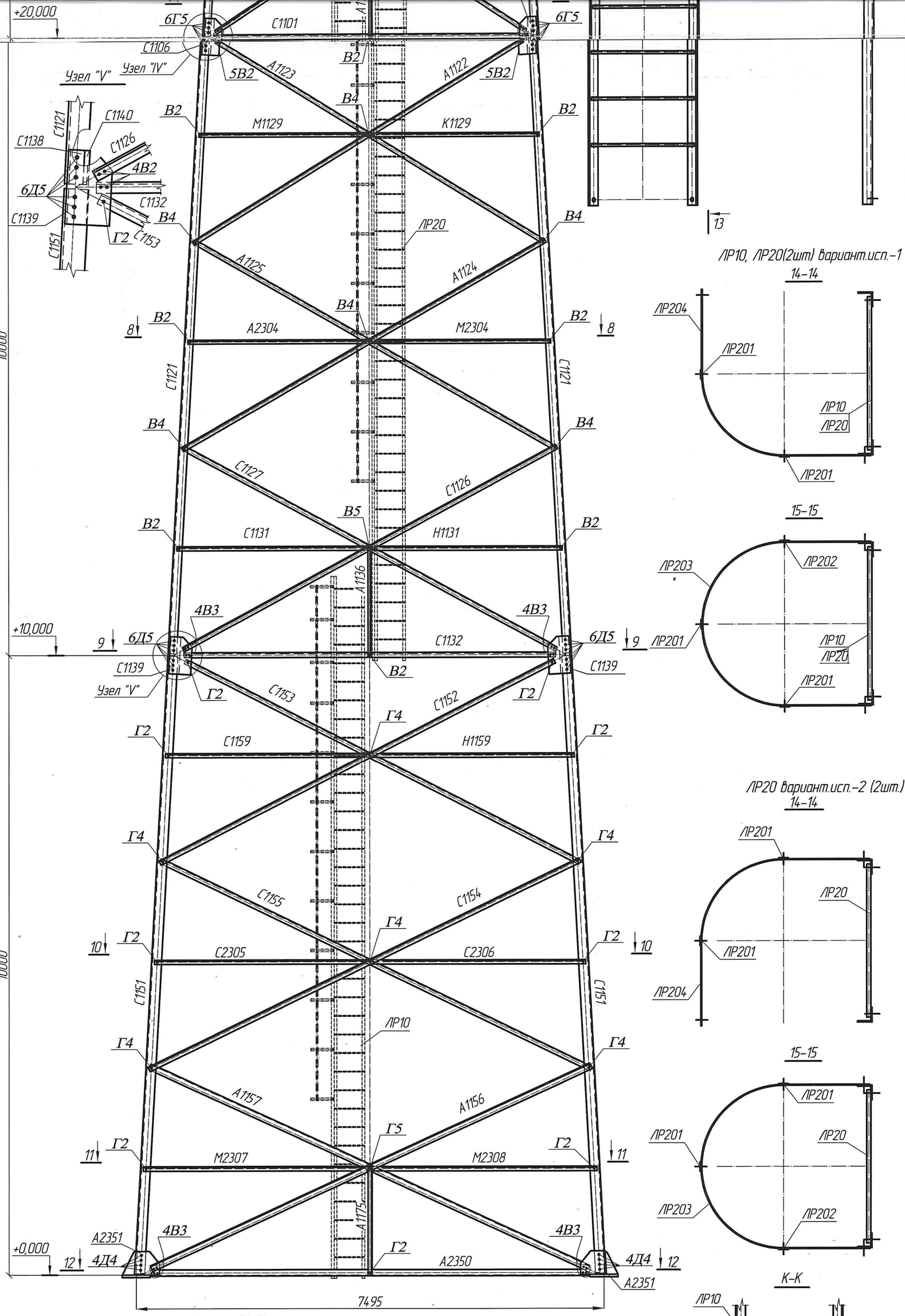
+20,000
6Г5
С1101
С1106
Узел "V"
Узел "IV"
5В2
А1123
В2
А1122
В4
М1129
К1129
С1140
С1121
С1138
С1126
4В2
6Д5
С1132
С1139
С1151
Г2
С1153
ЛР20
А1125
А1124
А2304
М2304
8
10000
С1127
С1126
В5
С1131
Н1131
А1136
4В3
+10,000
9
С1139
С1153
С1152
Г4
С1159
Н1159
С1155
С1154
С2305
С2306
10
ЛР10
А1157
А1156
Г5
М2307
М2308
11
А1175
+0,000
12
А2351
4Д4
А2350
7495
13
ЛР10, ЛР20(2шт) вариант.исп.-1
14-14
ЛР204
ЛР201
ЛР10
ЛР20
15-15
ЛР203
ЛР202
ЛР20 вариант.исп.-2 (2шт.)
К-К
С4172
А1-А1
(поставляется по отдельному заказу)
12-12
2В2
2Г2
А2354
К1158
125
1200
2В4
КР2

Перв. примен.

№

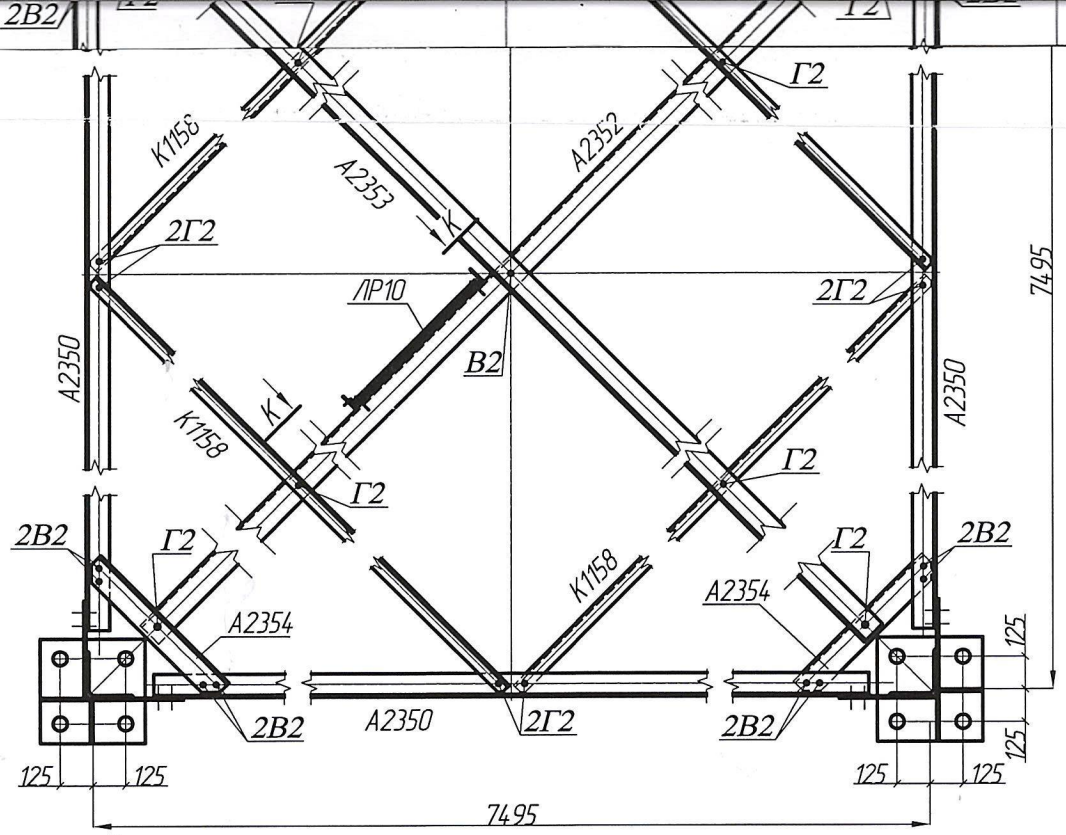

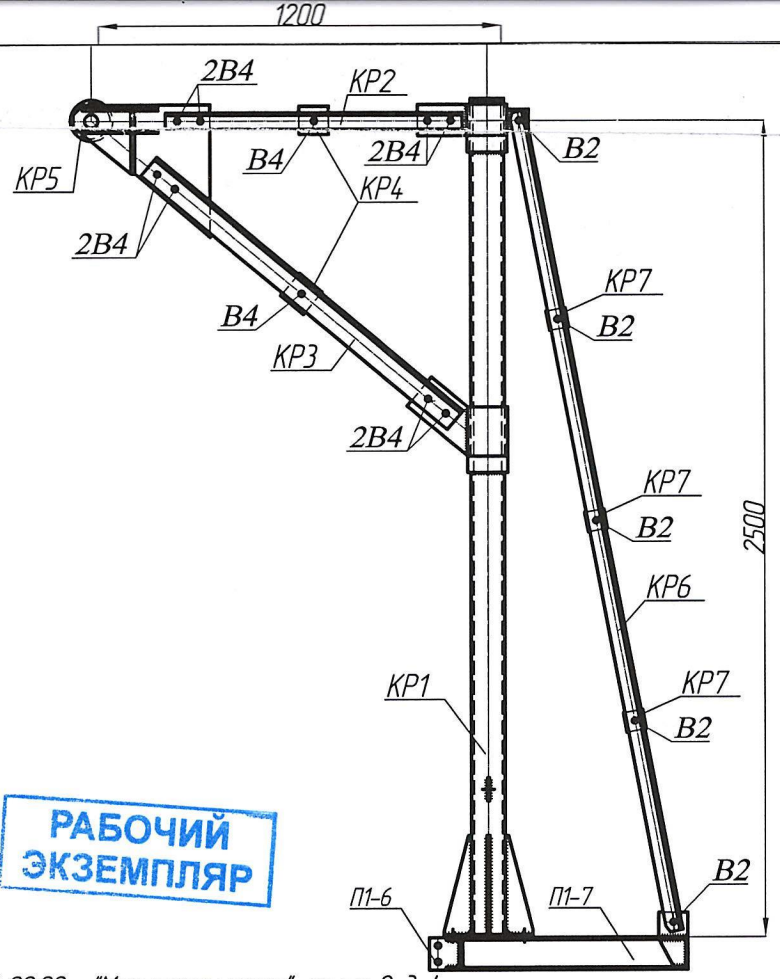

Схема расположения анкерных болтов

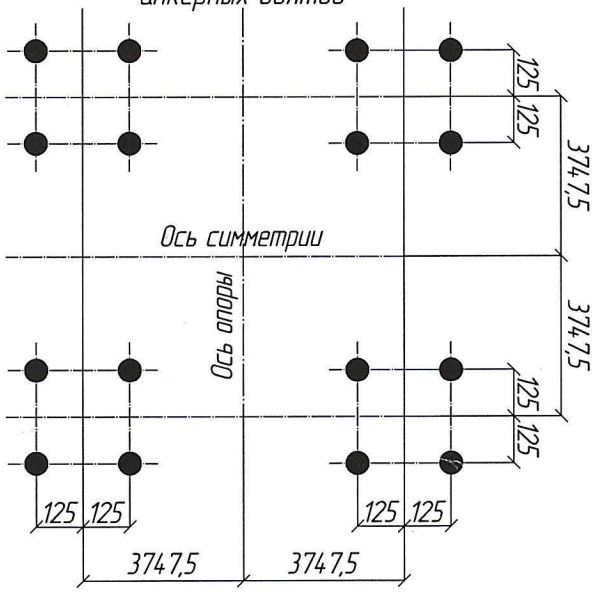

1. Работать совместо с чертежом МКОП.06.104.00.00 – "Монтажная схема", листы 2, 3, 4.
2. Покрытие: по согласованию с заказчиком.
3. Чертеж разработан на основе Рабочего проекта АСПМК.006У.30;40;60-КМ "Антенно-мачтовые сооружения АОи-60У; АОи-40У; АОи-30У", ТОО "АСПМК-519", г. Алматы. 2015г.

РАБОЧИЙ ЭКЗЕМПЛЯР

Изм.	Лист	№ докум.	Подп.	Дата
Разраб.		Акылбек А.К.		14.07.16
Пров.		Шишов Д.В.		14.07.16
Т.контр.				
Н.контр.				
Утв.				

МКОП.06.104.00.00

Монтажная схема

Лит.	Масса	Масштаб
		1:20
Лист 1	Листов 4	

Антенно-мачтовое сооружение АОи-60У (под кронштейн КР)

ТОО "ТК Метакон"

Справ. №

Подп. и дата

Инв. № дубл.

Взам. инв. №

Подп. и дата

Инв. № подл.

Копировал

Формат 4хА3