Заказчик: ГУ «Отдел строительства, архитектуры и градостроительства Панфиловского района»
Проектировщик: ТОО «Геодезия сервис»

РАБОЧИЙ ПРОЕКТ

«Строительство инженерно- коммуникационных сетей и благоустройство 60-ти квартирного жилого дома в г.Уштобе Каратальского района Алматинской области. Акын Сара»

29-05-2020- АС

Раздел: «Архитектурно-строительная часть наружных сетей»

ГСЛ №17021363
г.Талдыкорган, 2023 год

Заказчик: ГУ «Отдел строительства, архитектуры и градостроительства Панфиловского района»
Проектировщик: ТОО «Геодезия сервис»

РАБОЧИЙ ПРОЕКТ

«Строительство инженерно- коммуникационных сетей и благоустройство 60-ти квартирного жилого дома в г.Уштобе Каратальского района Алматинской области. Акын Сара»

29-05-2020- АС

Раздел: «Архитектурно-строительная часть наружных сетей»

Директор ТОО "Геодезия сервис"_____ Приходько О.

ГИП ТОО "Геодезия сервис"_____Приходько О.

ГСЛ №17021363
г.Талдыкорган, 2023 год

ВЕДОМОСТЬ ОСНОВНЫХ КОМПЛЕКТОВ РАБОЧИХ ЧЕРТЕЖЕЙ

Обозначение	Наименование	Примечание
№02-2021-ТС.	Тепловые сети	
№02-2021-ТС.АС.	Архитектурно строительная часть	

ВЕДОМОСТЬ РАБОЧИХ ЧЕРТЕЖЕЙ ОСНОВНОГО КОМПЛЕКТА

№	Наименование	Примечание
1	2	3
ТС.АС-1	Ведомость рабочих чертежей	
ТС.АС-2	Общие данные	
ТС.АС-3	Схема раскладки лотков.Схема раскладки плит покрытия	
ТС.АС-4	Тепловая камера Ут-1.Спецификация материалов и элементов	
ТС.АС-5	Схема усиления отверстий стены.Решетка Р1, Зд-1.Узел-2-3.	
ТС.АС-6	Дренажный колодец Дк-1.Спецификация элементов.	

ВЕДОМОСТЬ СПЕЦИФИКАЦИЙ

Лист	Наименование	Примечание
3	Спецификация монолитных конструкций	
5	Спецификация материалов и изделий.	

ВЕДОМОСТЬ ССЫЛОЧНЫХ ДОКУМЕНТОВ

Обозначения	Наименование	Примечание
	Ссылочные документы	
СП РК. 2.03-30-2017	Строительство в сейсмических районах	
СП РК 5.03-107-2013	Несущие и ограждающие конструкции	
СП РК 5.01-101-2013	Земляные сооружения, основания и фундаменты	
СН РК 5.01-102-2013	Основания зданий и сооружений	
СН РК. 2.01-01-2013	Защита строительных конструкции от коррозии	
СТ РК EN 206-2017	Технические требования, показатели, производство и соответствие	

Перечень актов освидетельствования скрытых работ

Наименование актов	Обозначение	Примечание
Геодезические работы по СН РК 1.03-03-2018,		
Акт приемки геодезической разбивочной основы для строительства	Приложение 12	С исполнительной схемой
Акт приемки-передачи результатов геодезических работ при строительстве зданий и сооружений	Приложение 13	С исполнительной схемой
Земляные сооружения, основания и фундаменты по СН РК 5.01-01-2013		
Акт приемки естественного основания	П.1.11, Приложение 2, П.1А	
Акт приемки обратных засыпок и основание под полы	П.4.26, Приложение 2, П.1Д	
Несущие и ограждающие конструкции по СН РК 5.03-07-2013		
Акт приемки опалубки	П.5.16.3	
Акт приемки арматурной стали, закладных деталей, анкеров	П.4.7; П5.15.1	
Акт приемки смонтированной арматуры, закладных деталей и конструкций закладываемых при бетонировании	П.5.14.3	
Акт приемки готовых конструкций	П.5.17.1	С исполнительной схемой
Антикоррозийная защита по СП РК 2.01-101-2013		

Согласовано

Спец.НВК	Зубкова И.	03.21г.
Спец.ТС	Кимадиева Г.	04.21г.
Спец.НСС	Байтугелов	03.21г.
Спец.ГСН	Салимова	03.21г.
Спец.ЭС	Байтугелов	03.21г.

Чертежи разработаны в соответствии с действующими государственными нормами, правилами, стандартами РК и предусматривают мероприятия, обеспечивающие взрывобезопасность пожаробезопасность при эксплуатации здания.

Главный инженер проекта_____Приходько О.

Изм.	Кол.уч	Лист	№ док.	Подп.	Дата
ГИП		Приходько О.			04.21
Проверил		Кузнецова В.			04.21
Разработал		Чепелев.Н			04.21
Норм.контр.		Гаврилов В.			04.21

№02-2021-ТС.АС.

"Строительство инженерно-коммуникационных сетей и благоустройство 60-ти квартирного жилого дома по ул.Акын Сара в г.Уштобе Каратальского района Алматинской области"

Тепловые сети
Строительные конструкции

Стадия	Лист	Листов
РП	1	

Ведомость рабочих чертежей

ТОО "Геодезия сервис" 2023г.

©

Инженерно-геологические условия

1.Площадка под строительство с дневной поверхности сложена насыпным грунтом мощностью 0,2м. Далее по разрезу залегает супесь мощностью 3,2-3,3м. Подстилающим слоем служит суглинок со вскрытой мощностью 1,5-1,6м (Приложение №1).
2.Грунтовые воды на участке в период изысканий вскрыты на глубине -4,5м. По данным многолетних наблюдений максимальный уровень устанавливается летом, минимальный - зимой. Амплитуда колебаний уровня в вегетационный период 1,0-1,2м (с середины лета до середины осени) (Приложение №1).
Грунты водопроницаемые (Приложение №2; ГОСТ 25100-2011, табл. Б.7).
При проектировании следует предусмотреть мероприятия по защите от грунтовых вод (строительство на насыпном грунте, локальный дренаж и т.д.).
По отношению к бетону грунтовые воды обладают углекислотной агрессией (Приложение №10). Рекомендуется применять особо стойкие цементы (СП РК 2.01-101-2013).
3.Грунты среднезасоленные, не обладают агрессивными свойствами к железобетонным конструкциям и бетонам на шлакопортландцементе и портландцементе всех марок (Приложение №9; СП РК 2.01-101-2013, табл.Б.3 - Б.5).
4.По результатам лабораторных определений УЭС грунтов установлено, что коррозионная агрессивность грунтов по отношению к углеродистой и низколегированной стали высокая (Приложение №2).
При проектировании рекомендуется предусмотреть защитные покрытия и катодную поляризацию трубопроводов и подземных конструкций из стали.
5.Строительные категории см. раздел 6.
6.Нормативная глубина промерзания грунтов по м/с г.Талдыкорган (СП РК 2.04-01-2017, табл. 3.3; СП РК 5.01-102-2013г., п.4.4.2, п.4.4.3):
- для супесей - 125см,
- для суглинков - 103см.
Нормативная глубина проникновения нулевой изотермы 0°С в грунт под естественной поверхностью - 144 см.
7.Расчетные сопротивления определены по СП РК 5.01-102-2013г, прил. Б.
- для супесей - 250 кПа (2,5 кгс/см²),
- для супесей в замоченном состоянии - 150 кПа (1,5 кгс/см²).
- для суглинков - 200 кПа (2,0 кгс/см²),
- для суглинков в замоченном состоянии - 180 кПа (1,8 кгс/см²).
8.Грунтовые условия I типа по просадочности (возможна просадка до 5,0см, согласно СП РК 5.01-102-2013г.).
При заложении фундамента на замоченных грунтах рекомендовано предусмотреть подушку из гравийно-галечного, щебнистого балласта для предотвращения осадки фундамента, так как в водонасыщенном состоянии грунты имеют низкую несущую способность.
9.Тип грунтовых условий площадки строительства по сейсмическим свойствам - III (СП РК 2.03-30-2017г., табл. 6.1).
10.Показатели сейсмической опасности зоны строительства по шкале MSK-64 в баллах: ОСЗ-2_{475} - 7 баллов, ОСЗ-2_{2475} - 8 баллов (СП РК 2.03-30-2017г., прил.Б).
11.Показатели сейсмической опасности площадки строительства при III типе грунтовых условий - 8 баллов (СП РК 2.03-30-2017г., табл.6.2).
12.Из неблагоприятных факторов в сейсмическом отношении на площадке строительства следует отметить близкое залегание грунтовых вод и, как следствие, неустойчивый грунт (СП РК 2.03-30-2017г., п. 6.4.2).
13.Согласно СП РК 2.04-01-2017, табл. 3.1 (по м/с г.Талдыкорган):
Температура воздуха наиболее холодной пятидневки обеспеченностью 0,92 (-25,3°)С.
14.Согласно НТП РК 01-01-3.1 (4.1)-2017, прил. В, прил.Ж :
15.Район по весу снегового покрова - I (0,8 кПа) (прил. В).
16.Район по давлению ветра - I (0,25 кПа) (прил. Ж).
17.Согласно СП РК 2.04-01-2017, прил. А:
18.Климатический район - IIIВ (климатический район со среднемесячной температурой января от минус 14°С до минус 5°С, повышенной интенсивностью солнечной радиации, отрицательными температурами воздуха в зимний период и жарким летом, определяющими необходимость теплозащиты зданий в холодный период и защиты их от излишнего перегрева в теплый период года).
19.Территория, подтапливаемая грунтовыми водами (СП РК 1.02-102-2014, прил. Щ.2).
20.Поверхностными водами участок не затапливается.

Антикоррозийная защита строительных конструкций

Защита несущих конструкции фундаментов от коррозии полностью соответствует требованиям СН РК 2.01-01-2013.
Степень агрессивного воздействия среды (грунтов) на несущие железобетонные конструкции подземной части здания, согласно **СП РК 2.01-101-2013, (табл.Б.3, Б.4)** не агрессивная. Степень агрессивного воздействия среды (атмосферы воздуха, осадков) на железобетонные несущие и ограждающие конструкции надземной части здания согласно **СП РК 2.01-101-2013, (табл.Б.3, Б.4**)- не агрессивная.
Защита арматуры в ж/б конструкциях осуществляется защитным слоем толщиной предусмотренным проектом.
Выступающие из бетона части закладных изделий, доступные для возобновления защитных покрытий, покрасить эмалью ПФ-115 (два слоя), толщиной 55 мкм, по грунту ГФ-021 (один слой). Толщина покрытия на лицевой плоскости закладных 50 мкм, на остальных плоскостях и анкерах на расстоянии 50 мм от лицевой плоскости - 150 мкм.
Все металлические элементы конструктивного назначения, находящихся в грунте подвергаются грунтовке 1 слой ГФ-021 ГОСТ 25129-80, 2 слоя эмали ПС -115 ГОСТ 6465-76 не менее 55 мкм. Все деревянные конструкции и детали должны быть защищены от гниения, возгорания и поражения древоточцами . Все металлические изделия, конструкции и закладные детали должны иметь антикоррозийное покрытие согласно СН РК 2.01-01-2013,СП РК 2.01-101-2013 «Защита строительных конструкций от коррозий». При производстве и приемке работ по защите от коррозии руководствоваться этими же нормами.

Мероприятия при производстве работ в зимний период

1.Бетонирование конструкций выполнять согласно указаний СП РК 5.03-107-2013.
Заливку фундаментов производить при положительных температурах.
При производстве работ в зимних условиях могут быть применены следующие методы выдерживания бетона: метод термоса, применение химических добавок-ускорителей или искусственный прогрев бетона.

Указания по устройству каналов магистральной теплосети:

1.Тепловые сети запроектированы непроходными лотковыми каналами типа "ЛК300.90-45," длиной 2990 мм и 750 мм и плит покрытия по серии 3.006.1-8.Общее количество учтено в спецификации.
2.Элементы теплосети монтировать по щебеночной подготовке толщиной 100 мм, подготовку выполнять с выступом за элемент (лоток, неподвижная опора и т.д.) на 100 мм с обоих сторон лотка.
3.Швы между сборными железобетонными каналами тщательно заделать цементным раствором марки 100.
4.Узлы примыкания лотков и плит перекрытия запроектированы согласно серии 3.006.1-8 вып.0-1.
5.Наружные поверхности лотковых элементов, соприкасающихся с грунтом, обмазать горячим битумом за два раза по огрунтованной праймером (раствор битума БН 90/10 в бензине или керосине в соотношении 1:2) поверхности.
6.Обратную засыпку пазух производить непросадочным грунтом, слоями по 20-25 см с тщательным трамбованием до Ɣ=1,65 г/см2.
7.Планы трасс тепловых сетей см. раздел ТС.
8.Деформационные швы выполнить в местах примыкания каналов к тепловым камерам УТ,к стенам здания с двух сторон.
9.Опорные подушки предусмотрены типовые по серии 3.006.1-8 вып.3-1.Общее количество см. спецификацию.
10.Если при производстве работ под подошвой будут обнаружены грунты с характеристиками, отличными от принятых в проекте, засыпные ямы, существующие коммуникации и др., не предусмотренные проектом, необходимо сообщить в проектную организацию для принятия технического решения. Без него дальнейшие работы не производить.

						№02-2021-ТС.АС.			
Изм.	Кол.уч.	Лист	№ док.	Подп.	Дата	"Строительство инженерно-коммуникационных сетей и благоустройство 60-ти квартирного жилого дома по ул.Акын Сара в г.Уштобе Каратальского района Алматинской области"			
ГИП		Приходько О.			04.21	Тепловые сети Строительные конструкции	Стадия	Лист	Листов
Проверил		Кузнецова В.			04.21		РП	2	
Разработал		Чепелев.Н			04.21				
Норм.контр.		Гаврилов В.			04.21	Общие данные	ТОО "Геодезия сервис" 2023г. ©		

Схема раскладки лотков

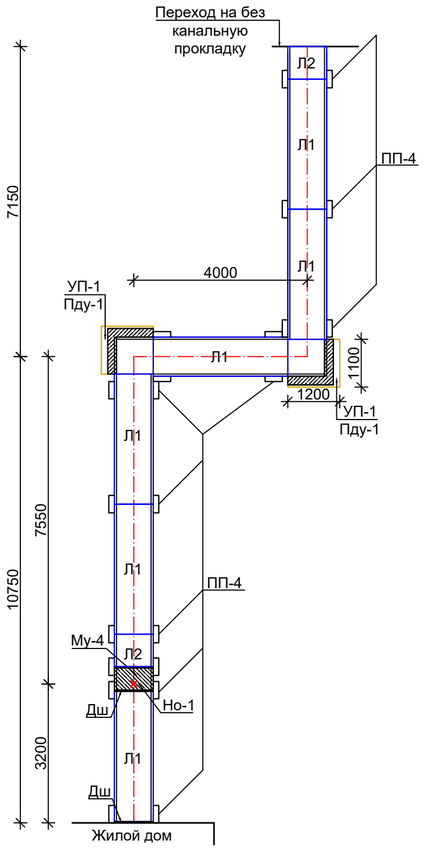

Схема раскладки плит покрытия

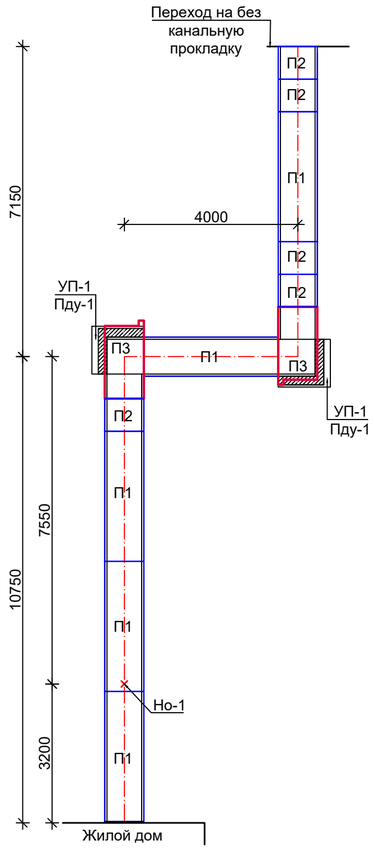

Сечение 1 - 1
Канал ЛК 300.90.45

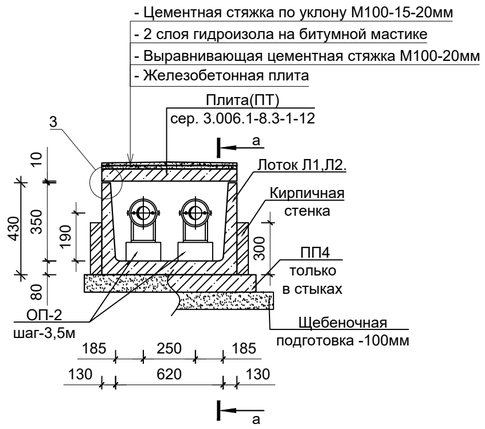

Продольный разрез а - а

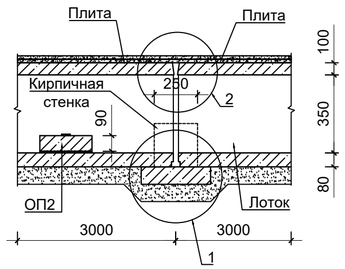

Спецификация материалов и изделий

№	Обозначение	Наименование	Кол.	Масса ед.кг	Примеч.
		Канал лотковый КЛ 90-45			
Л1	СТ РК 3133-2018 С.3.006.1-8.1-1-10	ЛК 300.90.45-1	6	900	0.36м³
Л2	СТ РК 3133-2018 С.3.006.1-8.1-1-11	ЛК 75.90.45-1	2	230	0.09м³
ПДУ2	СТ РК 3133-2018 С.3.006.1-8.1-2-9	ПДУ 110.120-12-6	2	389	0.16м³
ОП2	СТ РК 3133-2018 С. 3.006.1-8.3-1	Опорная подушка ОП2	14	13,0	0,005м³
П1	СТ РК 3133-2018 С.3.006.1-8.3-1-12	ПТ 300.90.10-3	5	660	0,26м³
П2	СТ РК 3133-2018 С. 3.006.1-8.3-1-5	ПТ 75.90.10-3	5	160	0,065м³
П3	СТ РК 3133-2018 С. 3.006.1-8.1-2-2	ПТУ 180.90.10-6	2	367	0,15м³
ПП4	СТ РК 3133-2018 С.3.006.1-8.3-1-22	Плита подкладка ПП4	11	120	0,05м³
		Монолитный участок Му-1	1		
1	ГОСТ 34028-2016	Ø10 А400, L=450 мм	12	0,28	3,36
2	ГОСТ 34028-2016	Ø10 А400, L=п.м.	6,18	0,62	3,83
БМ1	ГОСТ 8240-97	швеллер №14П L=800мм	2	9,84	19,70
	СТ РК EN 206-2017	бетон кл. С12/15 W6 F100 м³	-	-	0,10
		Угол поворота Уп-1	2		
3	ГОСТ 23279-2012	Сетка 4С 5ВрI-100/5ВрI-100 м²	2,05	2,67	5,47
4	ГОСТ 34028-2016	Ø10 А400 L=800мм	6	0,50	3,0
5	ГОСТ 34028-2016	Ø6 А240 L=140мм	7	0,03	0,21
	СТ РК EN 206-2017	бетон С 12/15 W4 F100 м³	-	-	0,20

Спецификация элементов и материалов

№	Обозначение	Наименование	Кол.	Масса ед.кг	Примеч.
		Устройство гидроизоляции каналов			
	СТ РК EN 206-2017	Цементно песчаная стяжка М:100	19,71	м²	
	МБК-Г-65	Горячая битумная мастика	43,80	м²	
	Гидроизол ГИ-Г	Оклеечная гидроизоляция	43,80	м²	
	СТ РК EN 206-2017	Выравнивающая ЦПС стяжка М:100	19,71	м²	
	ГОСТ 530-2012	250х120х65/1НФ/100/2,0/50	0,10	м³	
	СТ РК EN 206-2017	Зачеканка швов раствор М:100	0,04	м³	
	ГОСТ 8267-93	Щебеночная подготовка	2,40	м³	

Участок монолитный Му-1

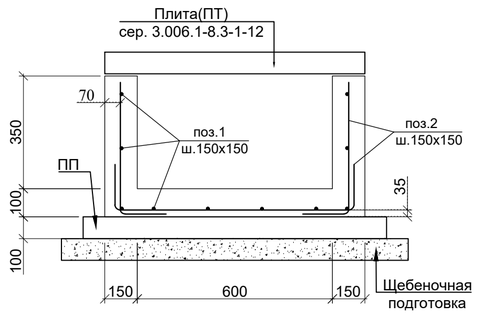

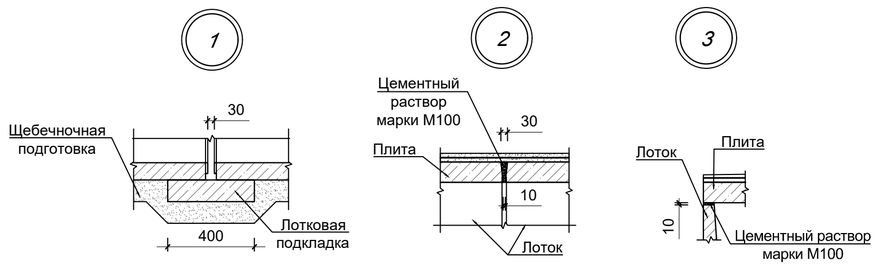

Неподвижная опора Но-1

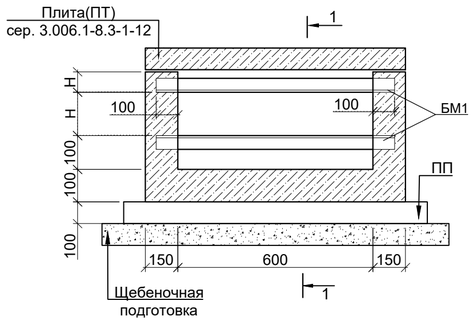

1 - 1

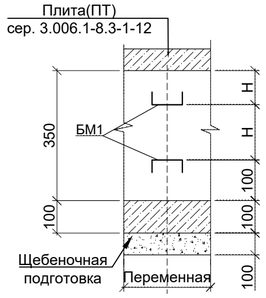

Угол поворота УП - 1

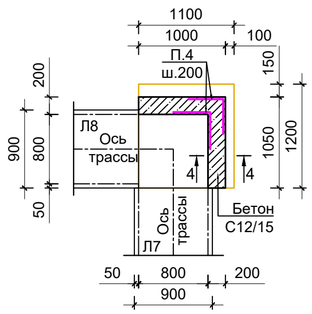

Сечение 4 - 4

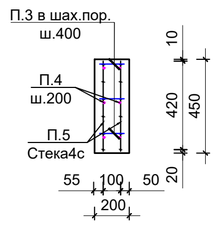

Ведомость деталей

Поз.	Эскиз
2	400 / 400

Указания по производству работ:

1.Засыпка грунта в пазухи и над перекрытиями каналов должна производиться с послойным уплотнением, толщина слоя 300 мм, с тщательным трамбованием.
2.В местах примыкания каналов к камерам и на прямом участке не более чем через 50 метров предусмотреть деформационные швы по серии 3.006.1-2.87.0-23
3.Наружные поверхности конструкций, соприкасающиеся с грунтом, защищаются окраской горячим битумом за 2 раза по огрунтовке.
4.Для монолитных железобетонных и бетонных работ соприкасающиеся с грунтом принимать марку бетона по морозостойкости и водонепроницаемости F100, W6.
5.Соединение стержней в местах пересечений производить вязальной проволокой или варить через узел в шахматном порядке. Тип сварного соединения К3-Рп по ГОСТ 14098-2014.
6.Расстояние Н между швеллерами в неподвижной опоре принять согласно устанавливаемого диаметра труб.

Изм.	Кол.уч.	Лист	№ док.	Подп.	Дата	№02-2021-ТС.АС.			
						"Строительство инженерно-коммуникационных сетей и благоустройство 60-ти квартирного жилого дома по ул.Акын Сара в г.Уштобе Каратальского района Алматинской области"			
ГИП		Приходько О.			04.21	Тепловые сети	Стадия	Лист	Листов
Проверил		Кузнецова В.			04.21		РП	3	
Разработал		Чепелев.Н			04.21				
Норм.кон.		Гаврилов В.			04.21	Схема раскладки лотков. Схема раскладки плит покрытия	ТОО "Геодезия сервис" 2023 г.		

ПЛАН КАМЕРЫ УТ-1

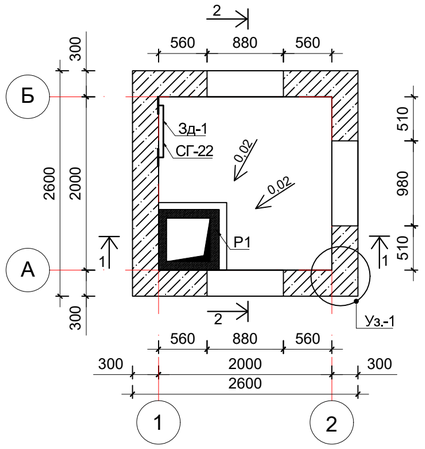

План покрытия

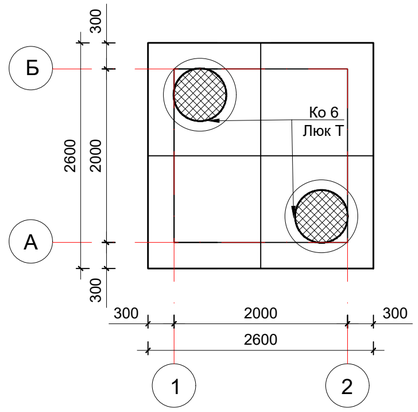

Схема армирования покрытия

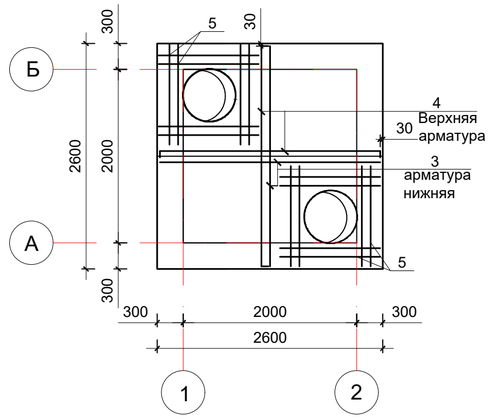

Спецификация элементов

Поз.	Обозначение	Наименование	Кол	Масса ед., кг	Приме-чание
КО6	ГОСТ 8020-2016 с. 3.900.1-14.1	Кольцо опорное КО-6	2	0,02	0,04 м³
КС 7.3	ГОСТ 8020-2016 с. 3.900.1-14.1	Кольцо стеновое КС 7.3	2	0,05	0,1 м³
Л1	ГОСТ 3634-99	Люк тип "Т"	2	120,0	
СГ22	серия 1.450.3-7.94-34.6	Лестница металлическая СХ22	1	34,6	
Р1	см. лист ТС.КЖ-5	Решетка Р1	1	10,04	

Спецификация монолитных конструкций

Поз.	Обозначение	Наименование	Кол	Масса ед., кг	Приме-чание
		Покрытие			202,08
3	ГОСТ 34028-2016	Ø12 А400 L= 2540	26	2,26	58,76
4*	ГОСТ 34028-2016	Ø12 А400 L= 2820	26	2,50	65,0
5	ГОСТ 34028-2016	Ø16 А400 L= 1400	32	2,21	70,72
6*	ГОСТ 34028-2016	Ø8 А240 L= 1010	19	0,4	7,60
	СТ РК EN 206-2017	Бетон класса С12/15			1,35 м³
		Гидроизоляция			9,97 м²
		Монолитные стены			687,91
7*	ГОСТ 34028-2016	Ø12 А400 L= п.м.	230,0	0,89	204,70
8*	ГОСТ 34028-2016	Ø12 А400 L= 2850	52	2,53	131,56
9*	ГОСТ 34028-2016	Ø12 А400 L= 3150	52	2,80	145,60
11*	ГОСТ 34028-2016	Ø12 А400 L= 800	90	0,71	63,90
12*	ГОСТ 34028-2016	Ø6 А240 L= 400	130	0,09	11,70
13	ГОСТ 34028-2016	Ø16 А400 L=п.м.	75,20	1,58	118,81
Зд-1	см. лист ТС.КЖ-5	Зд-1 шт.	6	1.94	11,64
		Материалы			
	СТ РК EN 206-2017	Бетон класса С12/15			5,52 м³
		Гидроизоляция			24,96 м²
		Днище и приямки			99,70
С1	ГОСТ 23279-2012	Сетка 4С $\frac{10А400-200}{10А400-200}$ м2	13,52	6,19	83,70
6*	ГОСТ 34028-2016	Ø8 А240 L= 1010	19	0,40	7,60
МН554	серия 1.400-15	Закладная деталь МН554,п.м.	2,0	4,20	8,40
	СТ РК EN 206-2017	Бетон класса С12/15			1,37 м³
	СТ РК EN 206-2017	Бетон классаС8/10			0,78 м³
	стяжка для уклона пола	Цем.-песч. р-р М100			0,4 м³

1 - 1

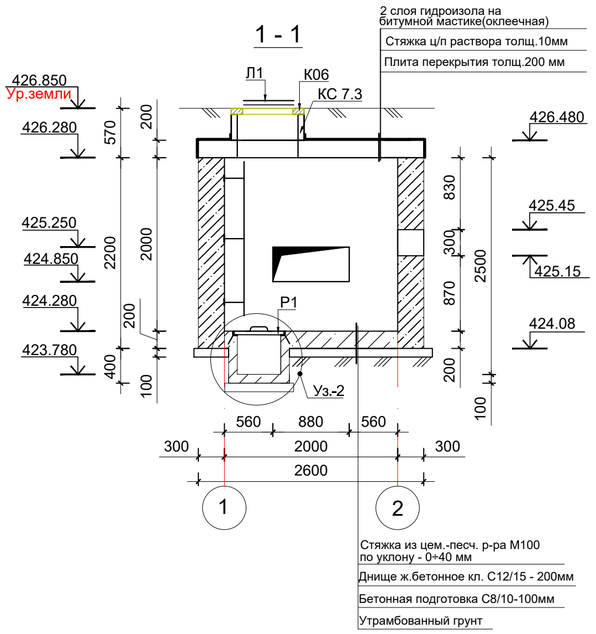

2 - 2

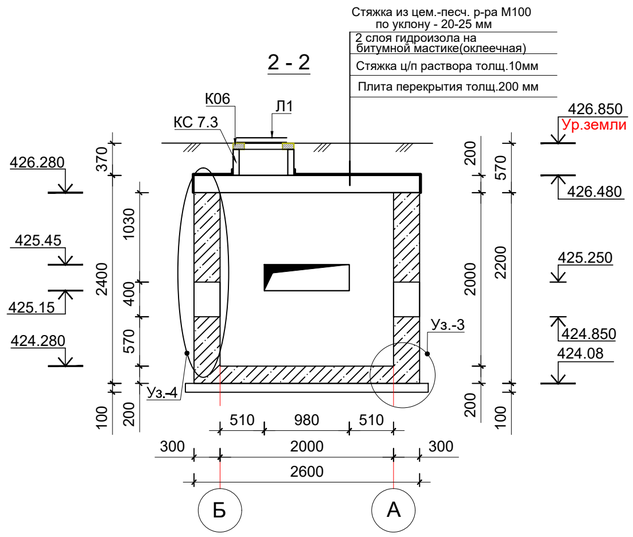

Ведомость деталей

Поз.	Эскиз
4	2540; 140; 140
6	130; 130; 250; 250; 90; 90
8	2050; 400; 400
9	2350; 400; 400
11	400; 400
12	80; 80; 240

Узел -4

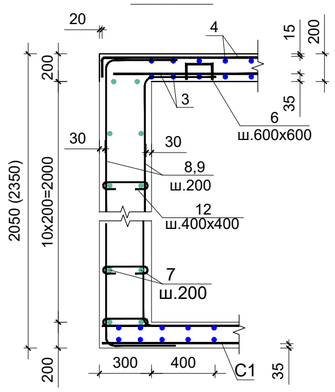

Узел -1

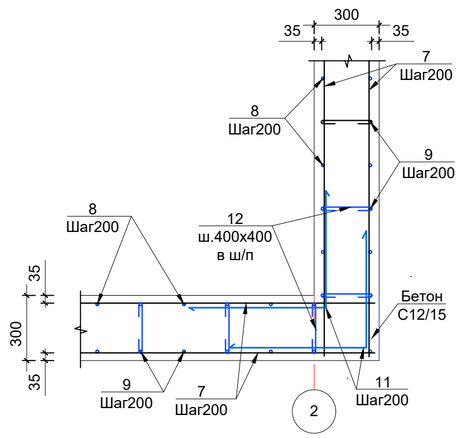

1.Данный лист читать с л. ТС.КЖ-5
2.Все работы производить с соблюдением требований соответствующих глав СНиП по производству работ, техники безопасности (СП РК 1.03-106-2012) и указаний настоящей рабочей документации.
3.Грунтовые условия см. на листе общих данных.
4.Под стенами и днищем камеры выполнить подготовку из бетона С8/10 толщиной 100 мм.
5.Обратную засыпку производить местным грунтом без включения строительного мусора и растительного грунта с уплотнением слоями не более 200 мм с Купл = 0,95.
6.Все бетонные поверхности , соприкасающиеся с грунтом, окрасить битумной мастикой за 2 раза.
7.Стыки арматуры внахлестку без сварки, на скрутках из вязальной проволоки не менее 3 шт. на стык.
8.В пределах отверстий арматурные стержни разрезать по месту и отогнуть в тело конструкции.
9.Металлические элементы окрасить эмалью ПФ-115 ГОСТ6465-66 за два раза по слою грунтовке ГФ-21 ГОСТ Р51693-2003

Изм.	Кол.уч.	Лист	№ док.	Подп.	Дата	№02-2021-ТС.АС.		
						"Строительство инженерно-коммуникационных сетей и благоустройство 60-ти квартирного жилого дома по ул.Акын Сара в г.Уштобе Каратальского района Алматинской области"		
ГИП		Приходько О.			04.21	Тепловые сети	Стадия	Лист	Листов
Проверил		Кузнецова В.			04.21		РП	4	
Разработал		Чепелев.Н			04.21				
Норм.кон.		Гаврилов В.			04.21	Тепловая камера УТ1	ТОО "Геодезия сервис" 2023 г.		

Схема усиления отверстий стены

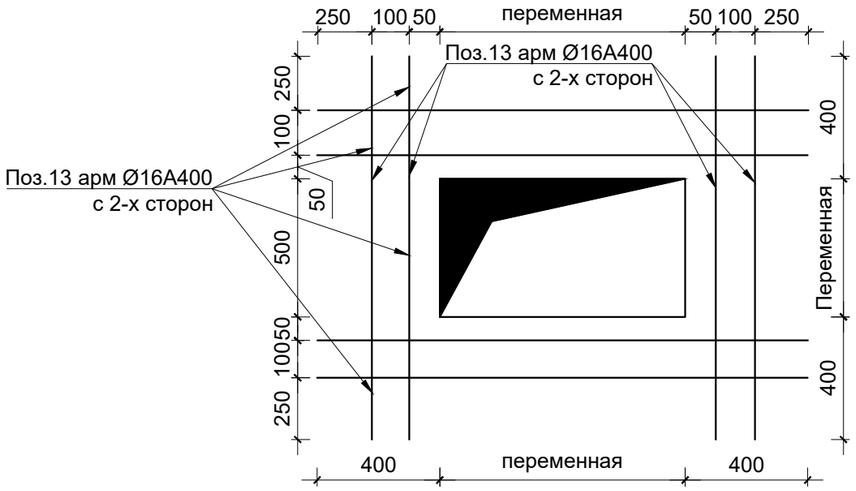

Узел-2

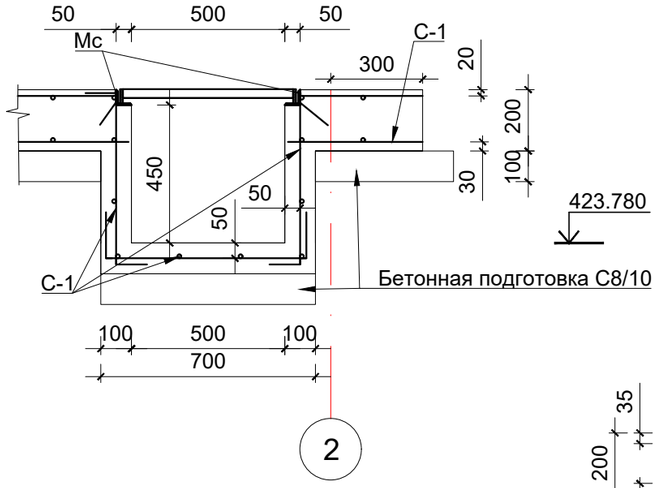

Узел -3

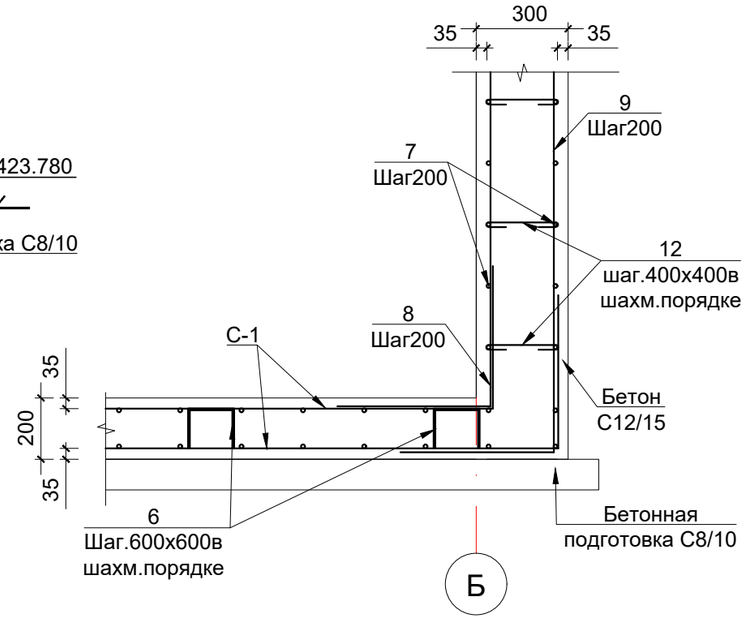

Р1

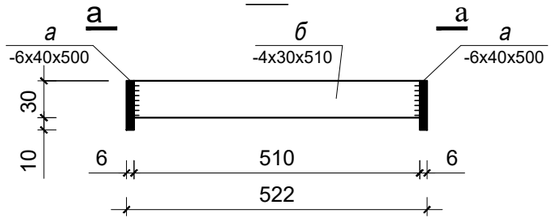

а-а

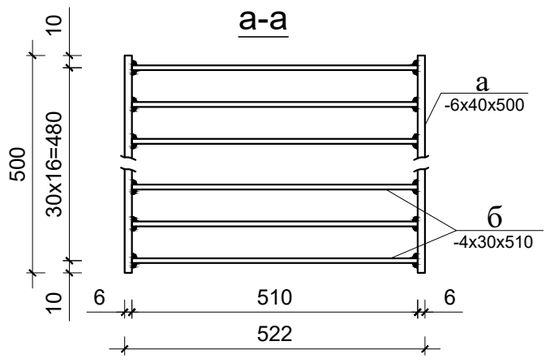

Зд-1

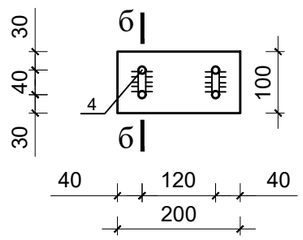

б-б

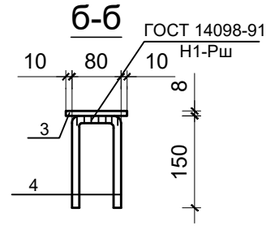

Стык внахлест (без сварки)

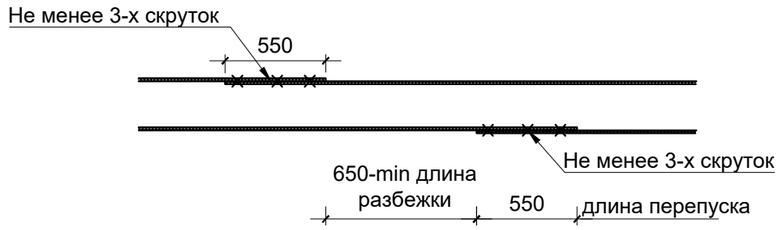

Спецификация элементов

Поз.	Обозначение	Наименование	Кол	Масса ед., кг	Приме-чание
		Решетка Р1			
1	ГОСТ 103-2006	— 40х6 L= 500 шт.	2	0,94	
2	ГОСТ 103-2006	— 30х4 L= 510 шт.	17	0,48	
		Зд-1			
3	ГОСТ 103-2006	— 8х100 L= 200 шт.	1	1,26	
4	ГОСТ 103-2006	Ø12 А400 L= 380 шт.	2	0,34	

1.Данный лист читать с л. ТС.КЖ-4.
2.Арматуру стен в пределах отверстий вырезать по месту и загнуть в тело стены.

Изм.	Кол.уч.	Лист	№ док.	Подп.	Дата	№02-2021-ТС.АС.		
						"Строительство инженерно-коммуникационных сетей и благоустройство 60-ти квартирного жилого дома по ул.Акын Сара в г.Уштобе Каратальского района Алматинской области"		
ГИП		Приходько О.			04.21	Тепловые сети	Стадия	Лист	Листов
Проверил		Кузнецова В.			04.21		РП	5	
Разработал		Чепелев.Н			04.21				
Норм.кон.		Гаврилов В.			04.21	Узлы 2,3.Схема усиления отверстий. Р1,Зд-1.	ТОО "Геодезия сервис" 2023 год		

Взам. инв.№ | Подпись и дата | Инв. № подл.

Формат А3

Дренажный колодец Дк1
Разрез 1-1

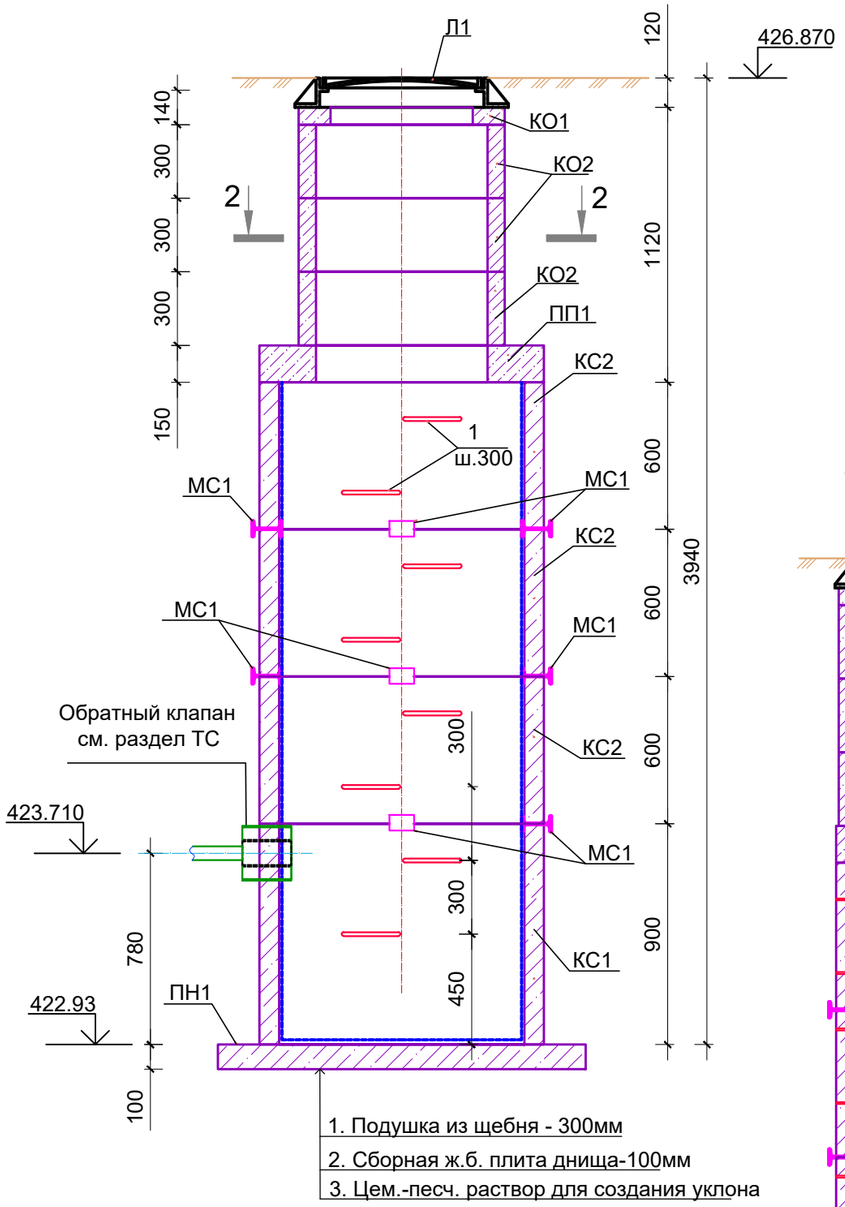

1. Подушка из щебня - 300мм
2. Сборная ж.б. плита днища-100мм
3. Цем.-песч. раствор для создания уклона

Разрез 2 - 2

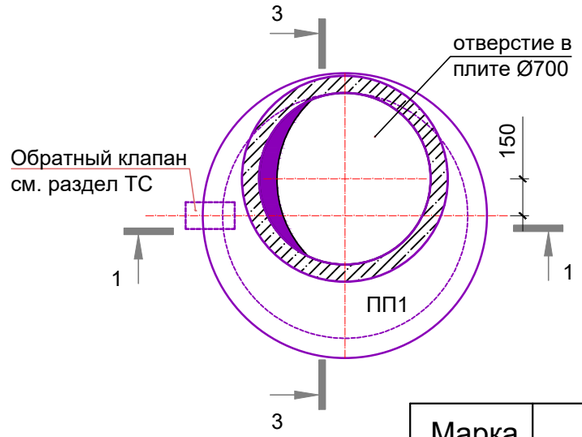

Разрез 3 - 3

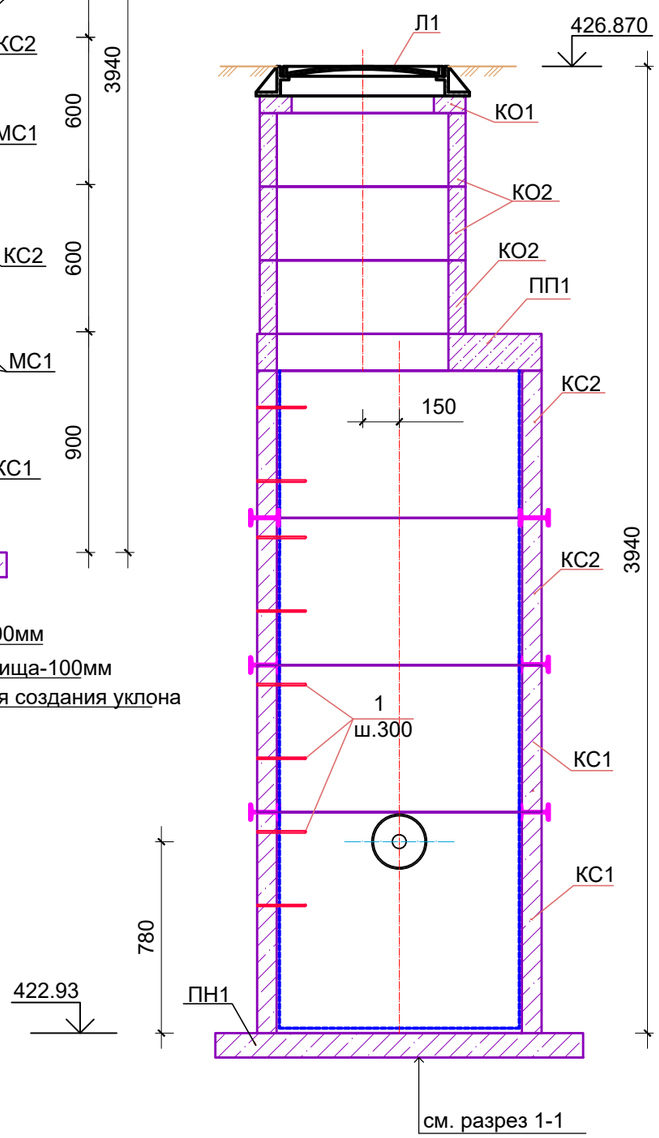

СПЕЦИФИКАЦИЯ ЭЛЕМЕНТОВ

Марка, поз.	Обозначение	Наименование	Кол. шт	Масса ед., кг	Примеч. Общий вес кг
		Дренажный колодец Дк-1			
КС1	ГОСТ 8020-2016 с.3.900.1-14 в.1	Кольцо стеновое КС10.9	1	600	0,24
КС2	ГОСТ 8020-2016 с.3.900.1-14 в.1	Кольцо стеновое КС10.6	3	400	0,16
ПН1	ГОСТ 8020-2016 с.3.900.1-14 в.1	Плита днища ПН10	1	450	0,18
ПП1	ГОСТ 8020-2016 с.3.900.1-14 в.1	Плита перекрытия ПП10-2	1	250	0,01
КО1	ГОСТ 8020-2016 с.3.900.1-14 в.1	Кольцо опорное КО6	1	50	0,02
КО2	ГОСТ 8020-2016 с.3.900.1-14 в.1	Кольцо КС-7-3	3	130	0,05
Л1	ГОСТ 3634-2019	Люк чугунный - тип "Т"	1	55,0	
МС1	ГОСТ 8239-89	Двутавр 12, L=100	12	1.2	14.4
1	ГОСТ 34028-2016	Ø16А240 L=1200	9	1.9	17,1
		Гидроизоляция			3,56 м2

1.Для наружной поверхности колодца, соприкасающиеся с грунтом, применить гидроизоляцию битумной мастикой с наполнителем за два раза, по с 3.006.1-8.
2.Сборные ж.б. элементы изготавливать из бетона W4 F50.
3.Кольца устанавливать на цементном растворе М100.
4.После установки плит и стеновых колец все швы залить битумной мастикой с наполнителем.
5.Все металлические изделия покрыть тремя слоями эмали ПФ-115 ГОСТ 6465-76* по грунтовке ГФ-021 ГОСТ 25129-82*.

Изм.	Кол.уч	Лист	№ док.	Подп.	Дата	№02-2021-ТС.АС.			
						"Строительство инженерно-коммуникационных сетей и благоустройство 60-ти квартирного жилого дома по ул.Акын Сара в г.Уштобе Каратальского района Алматинской области"			
ГИП		Приходько О.			04.21	Тепловые сети Строительные конструкции	Стадия	Лист	Листов
Проверил		Кузнецова В.			04.21		РП	6	
Разработал		Чепелев.Н			04.21				
Норм.контр.		Гаврилов В.			04.21	Дренажный колодец Дк-1. Спецификация элементов.	ТОО "Геодезия сервис" 2023г. ©		