ҚР Индустрия және инфрақұрылымды дамыту министрінің бұйрығымен өзгертілді
2021 жылдың 8 ақпанында
№ 53
Пішін

Қазақстан Республикасы Инвестициялар және даму министрінің
2017 жылғы 24 сәуірдегі
№ 234 бұйрығымен
Бекітілген
14-қосымша
объектіні пайдалануға қабылдау актісіне

Объектінің техникалық сипаттамасы (жылу жолы)

№ п/п	Наименование	Единицы измерения	Количество, протяженность	Примечание
1	Жылулық жолдың ұзындығы	м	2070,2	
	Әуе желісінің ұзындығы:	м		
	1) эстакадаларда	м		
	2) тіректерде	м		
	Бекітілген жерасты тіректерінің саны	дана	11	
	Жер асты қондырғысының ұзындығы:	м	2070,2	
	1) ту арналарында	м		
	2) жартылай бұрандалы арналарда	м		
	3) арнасыз орнату	м	2070,2	

2	Ұңғымалар саны: жылу ұңғымалар дренаж ұңғымалар	 дана дана	 4 4	
3	Компенсаторлар саны	дана	20	
4	Жазбалар саны	дана	20	
5	Бекіту арматураларының саны	дана	45	

Ұңғыманың көлденең қимасы (жылу ұңғымалар, дренаж ұңғымалар)	**Ұңғыманың тік қимасы (жылу ұңғымалар, дренаж ұңғымалар)**
Масданааб 1:500	**Масданааб 1:500**
ТК3А/1 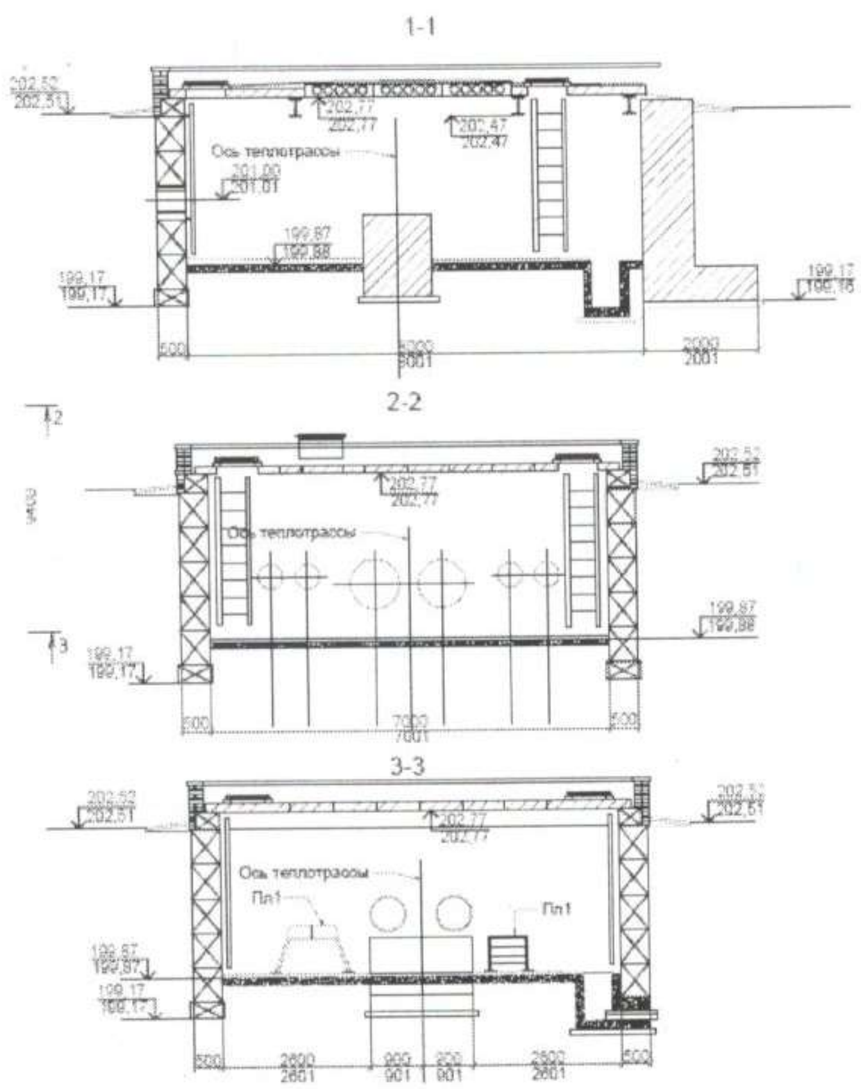	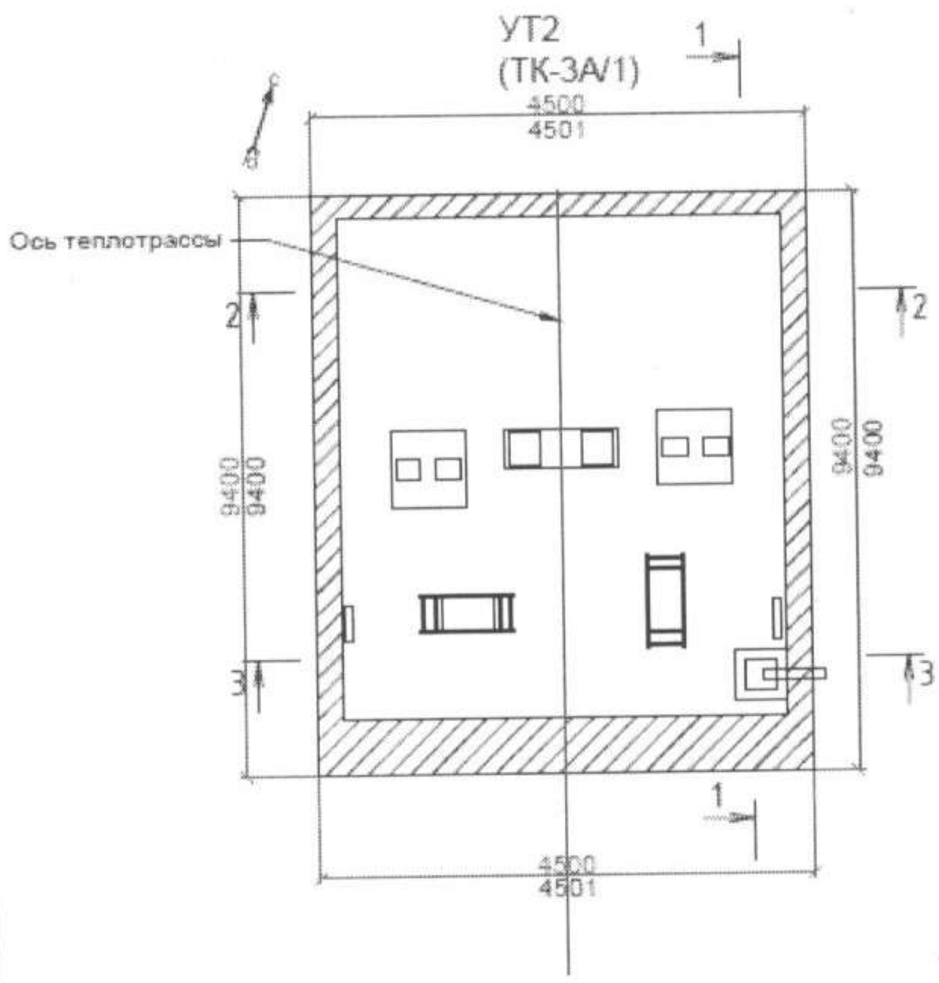

ТК3А/2

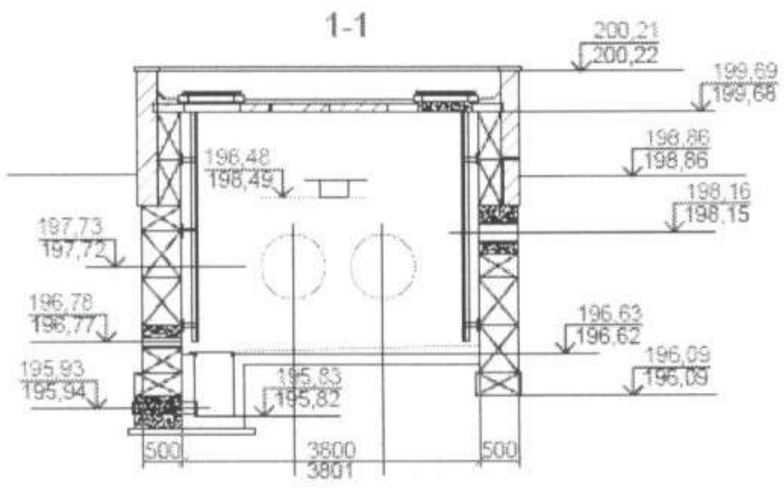
1-1
200,21
200,22
199,69
199,68
198,86
198,86
198,16
198,15
196,48
196,49
197,73
197,72
196,78
196,77
196,63
196,62
196,09
196,09
195,93
195,94
195,83
195,82
500
3800
3801
500

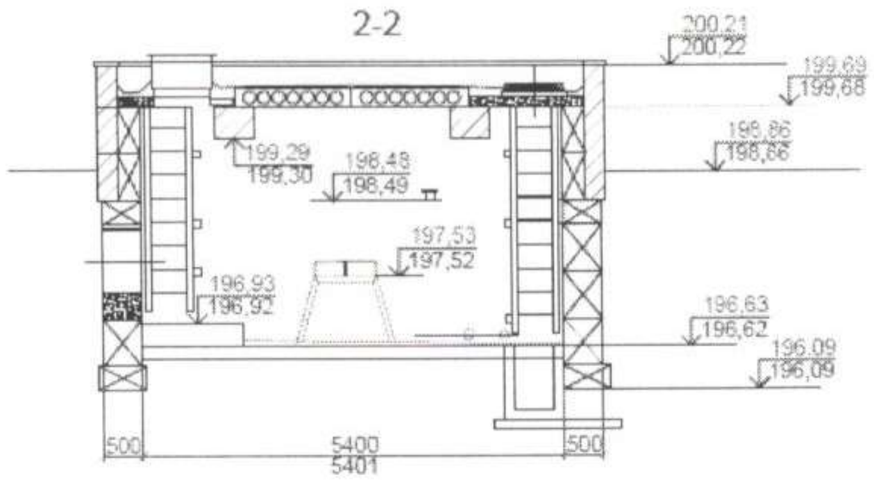
2-2
200,21
200,22
199,69
199,68
198,86
198,86
199,29
199,30
198,48
198,49
197,53
197,52
196,93
196,92
196,63
196,62
196,09
196,09
500
5400
5401
500

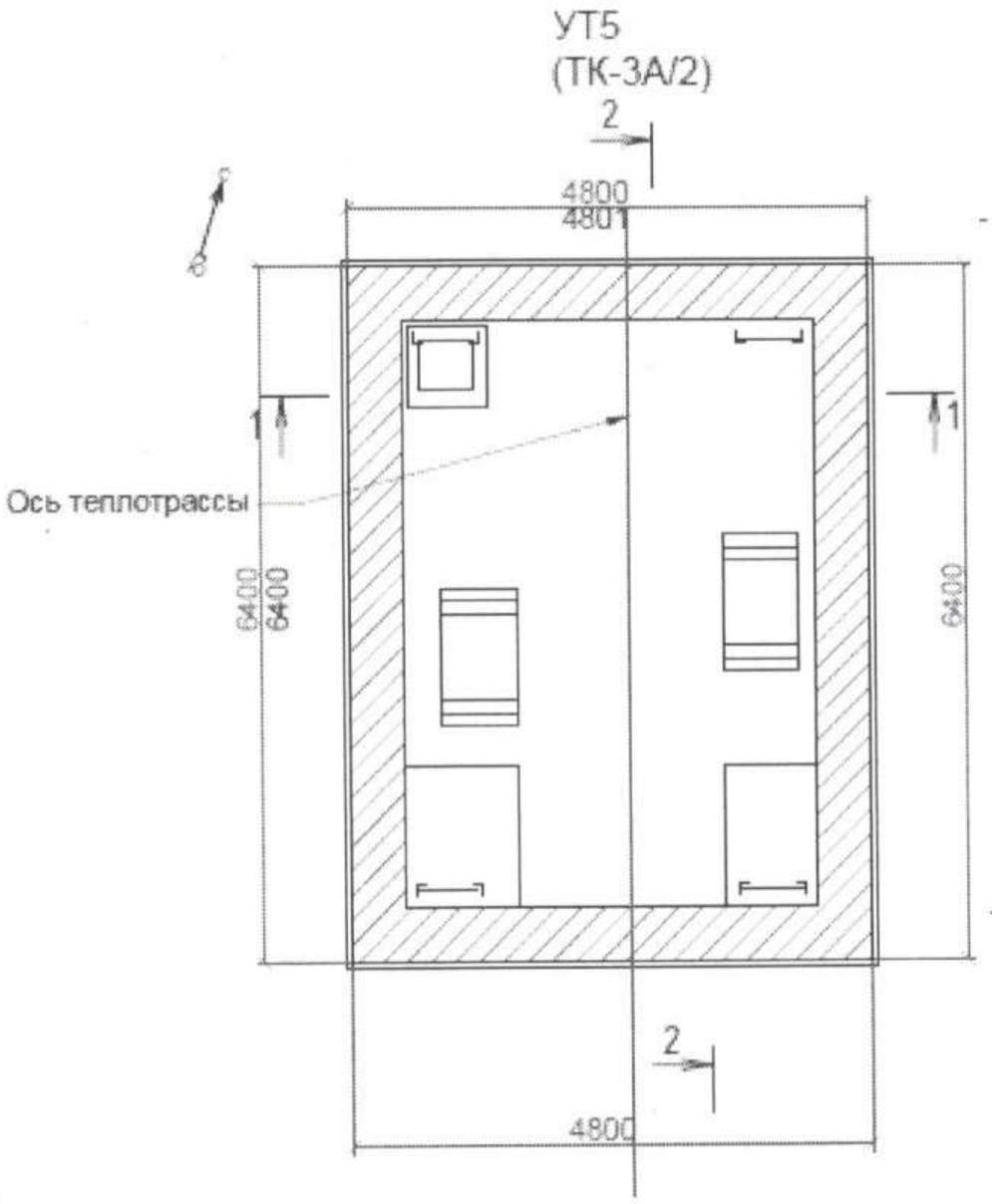
УТ5
(ТК-3А/2)
2
4800
4801
1
1
Ось теплотрассы
6400
6400
6400
2
4800

ТК3А/3

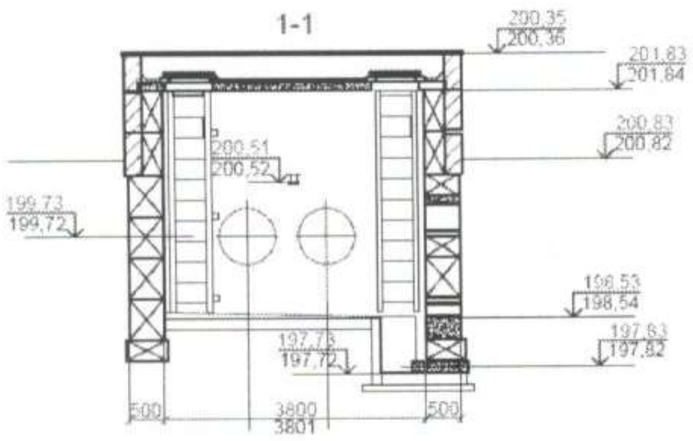
1-1
200,35
200,36
201,83
201,84
200,83
200,82
200,51
200,52
199,73
199,72
198,53
198,54
197,78
197,72
197,83
197,82
500
3800
3801
500

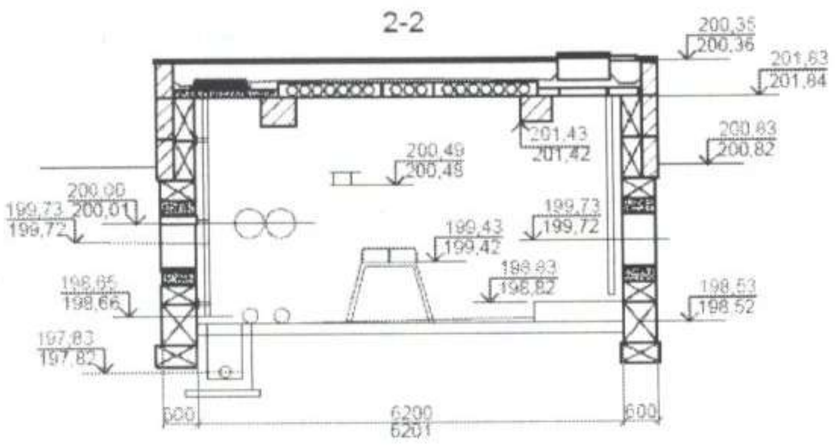
2-2
200,35
200,36
201,83
201,84
201,43
201,42
200,83
200,82
200,49
200,48
200,00
200,01
199,73
199,72
199,73
199,72
199,43
199,42
198,83
198,82
198,65
198,66
198,53
198,52
197,83
197,82
000
6200
6201
600

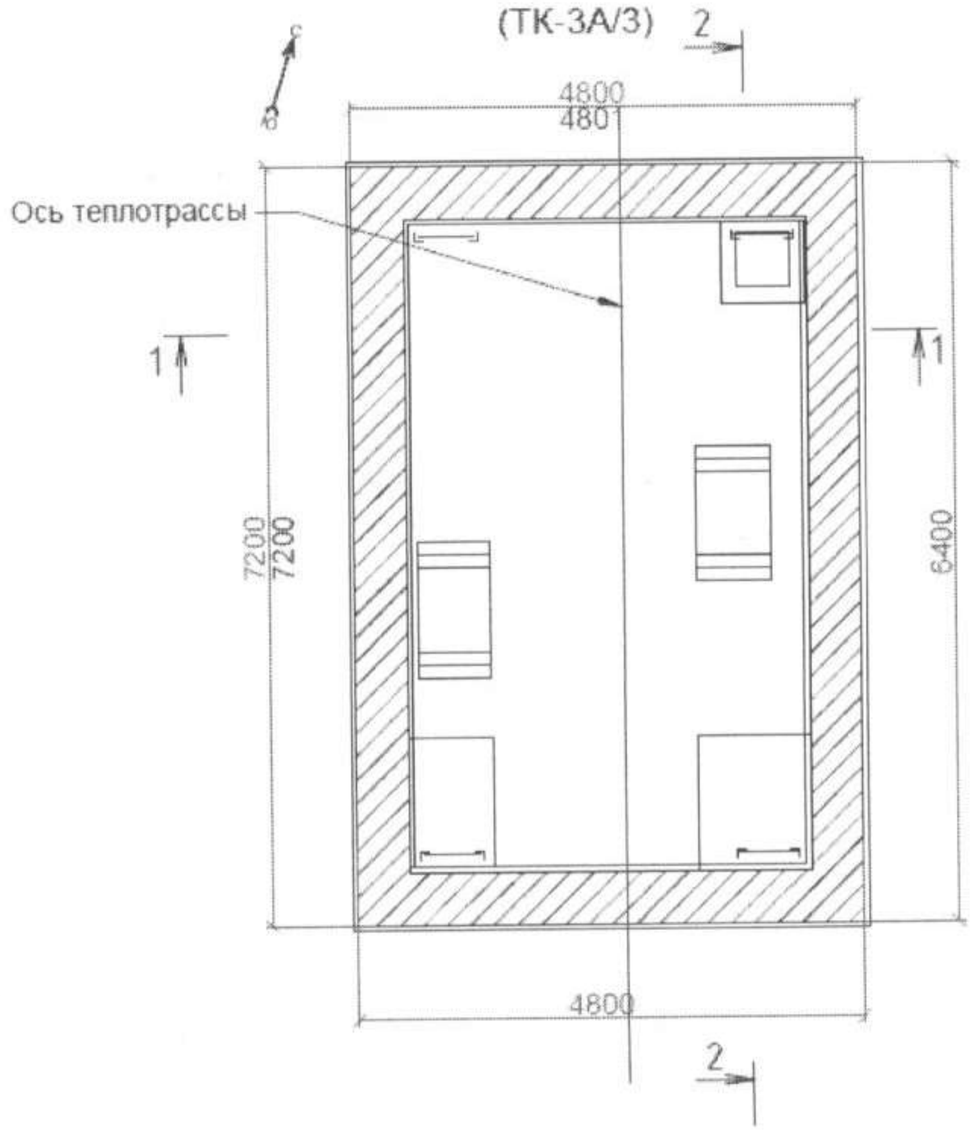
УТ4
(ТК-3А/3)
2
4800
4801
Ось теплотрассы
1
1
7200
7200
6400
4800
2

ДК1

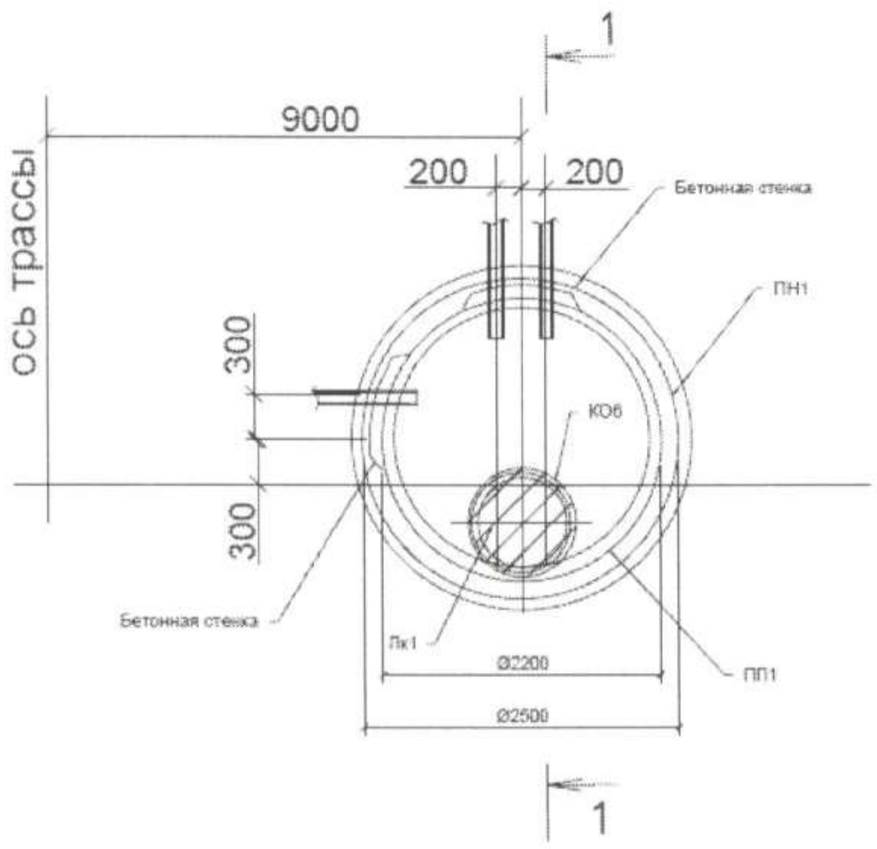
1
9000
200
200
Бетонная стенка
ПН1
ось трассы
300
300
КО6
Бетонная стенка
Лк1
Ø2200
Ø2500
ПП1
1

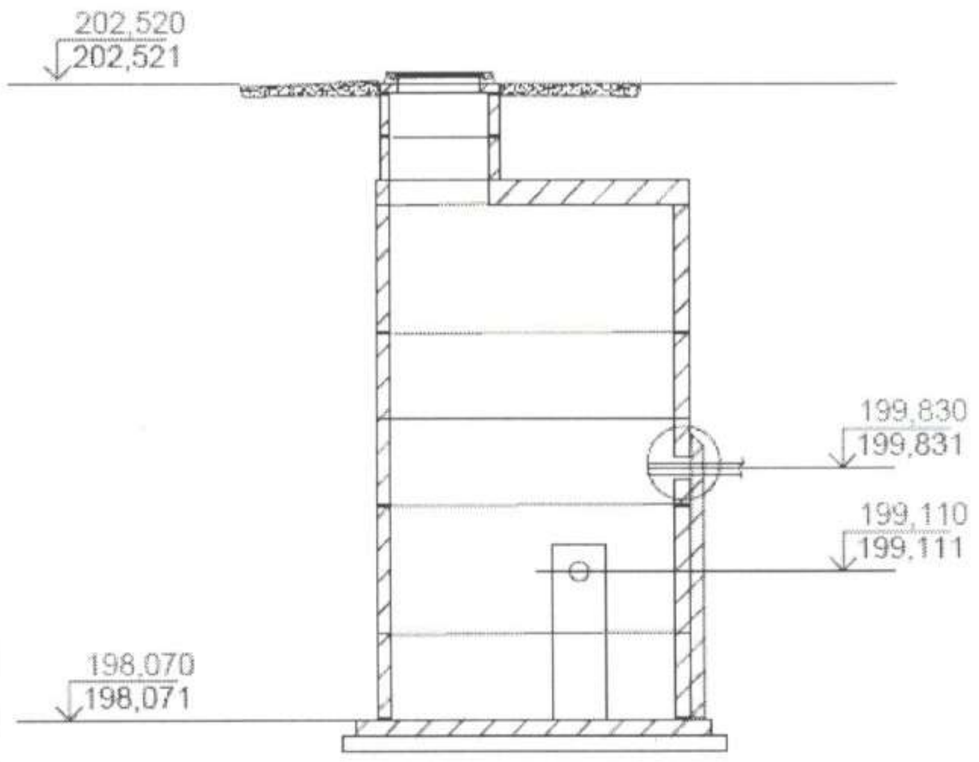
202,520
202,521
199,830
199,831
199,110
199,111
198,070
198,071

ДК2

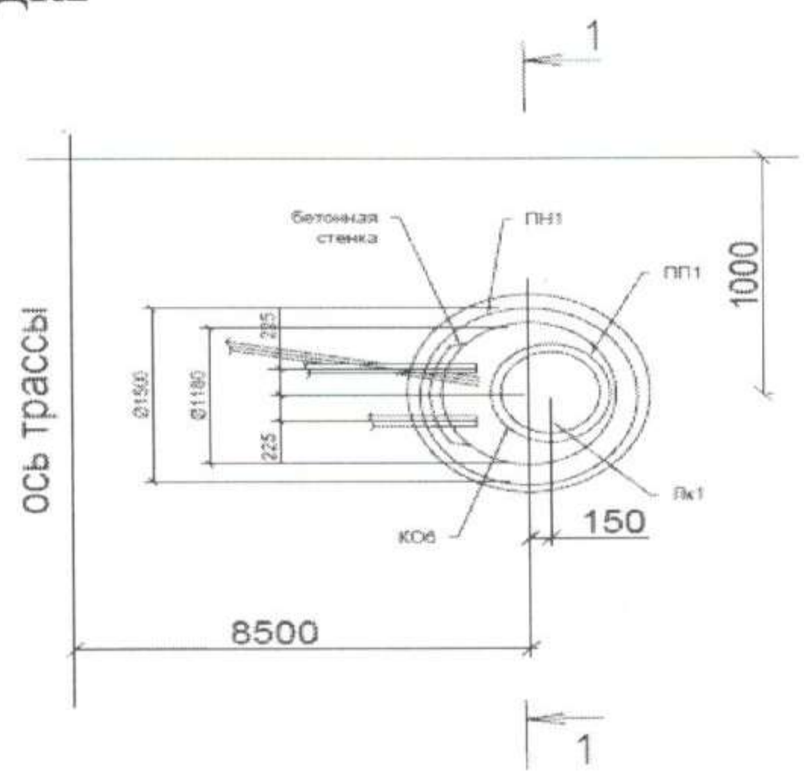
1
бетонная стенка
ПН1
ПП1
1000
ось трассы
Ø1500
Ø1180
225
225
Лк1
КО6
150
8500
1

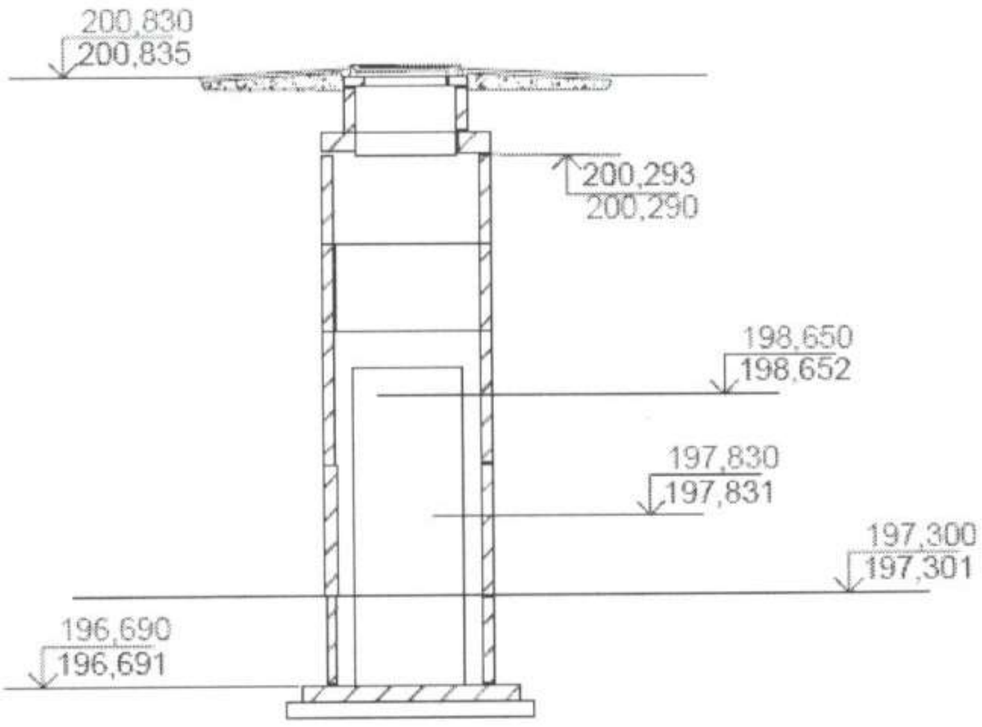
200,830
200,835
200,293
200,290
198,650
198,652
197,830
197,831
197,300
197,301
196,690
196,691

ДК3

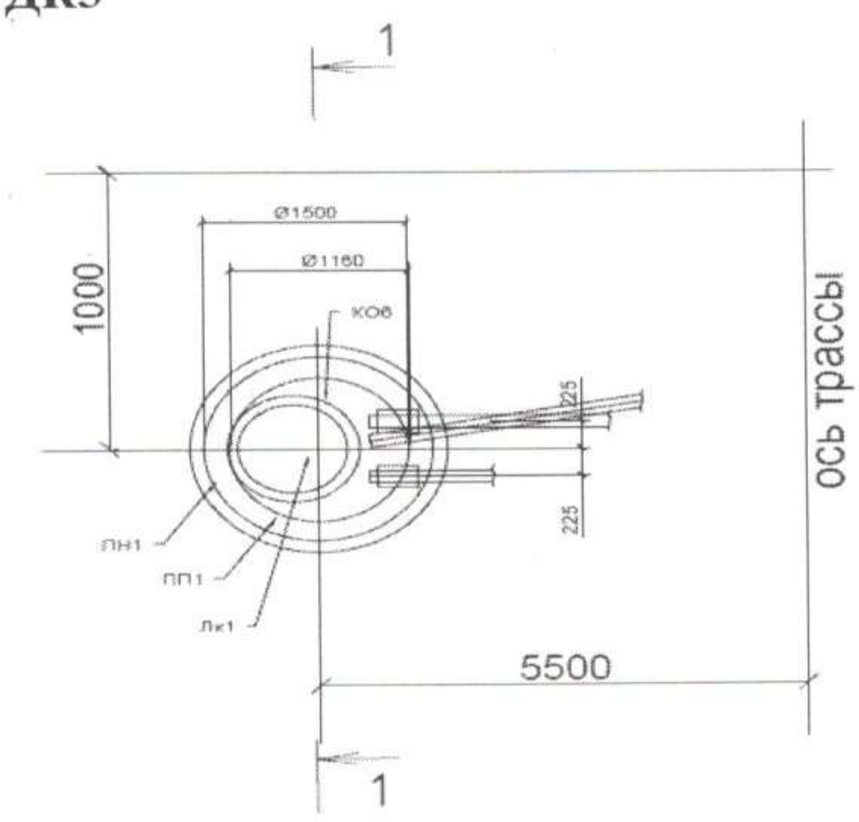
1
Ø1500
Ø1160
КО6
1000
225
225
ось трассы
ПН1
ПП1
Лк1
5500
1

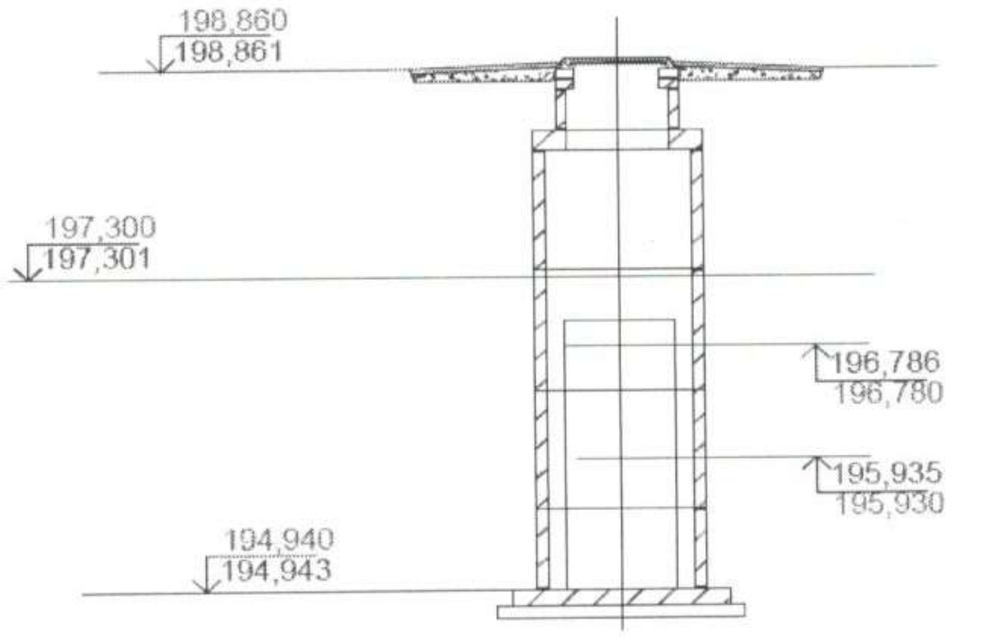
198,860
198,861
197,300
197,301
196,786
196,780
195,935
195,930
194,940
194,943

ДК4

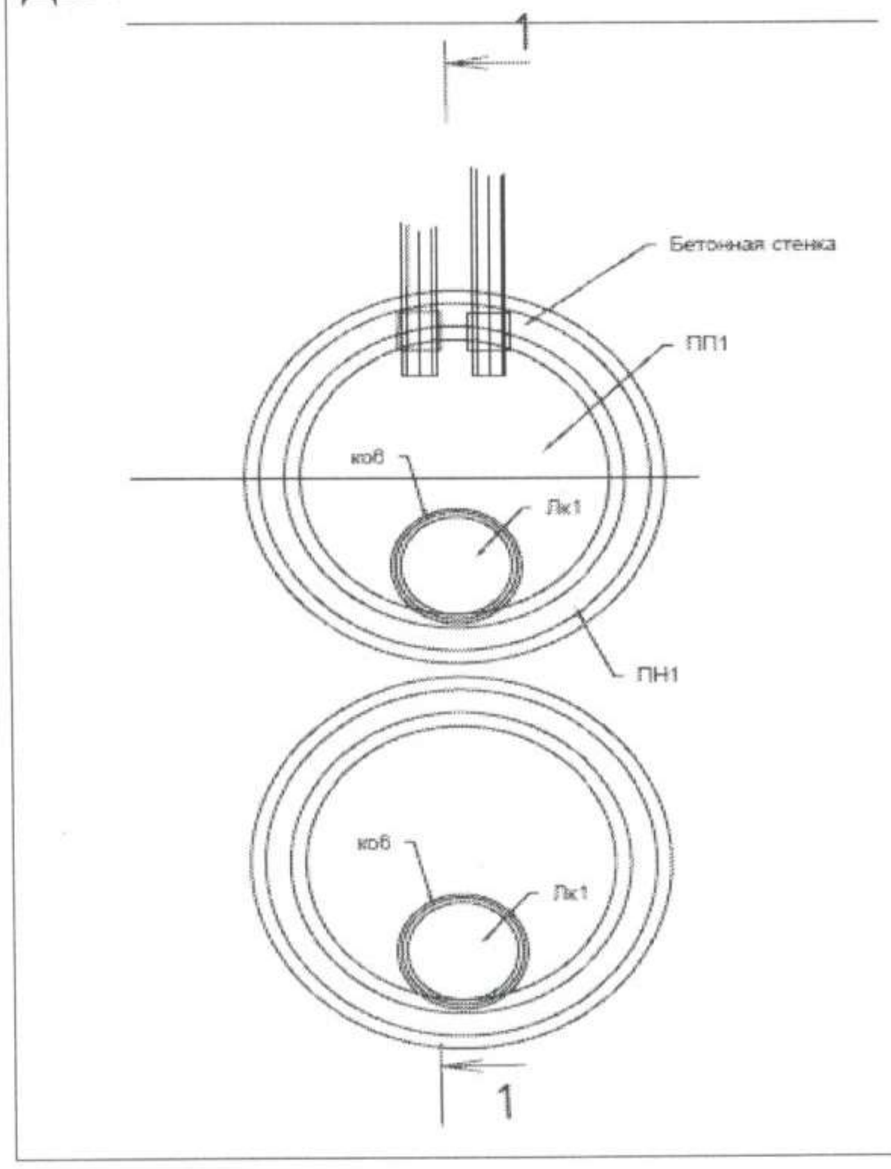

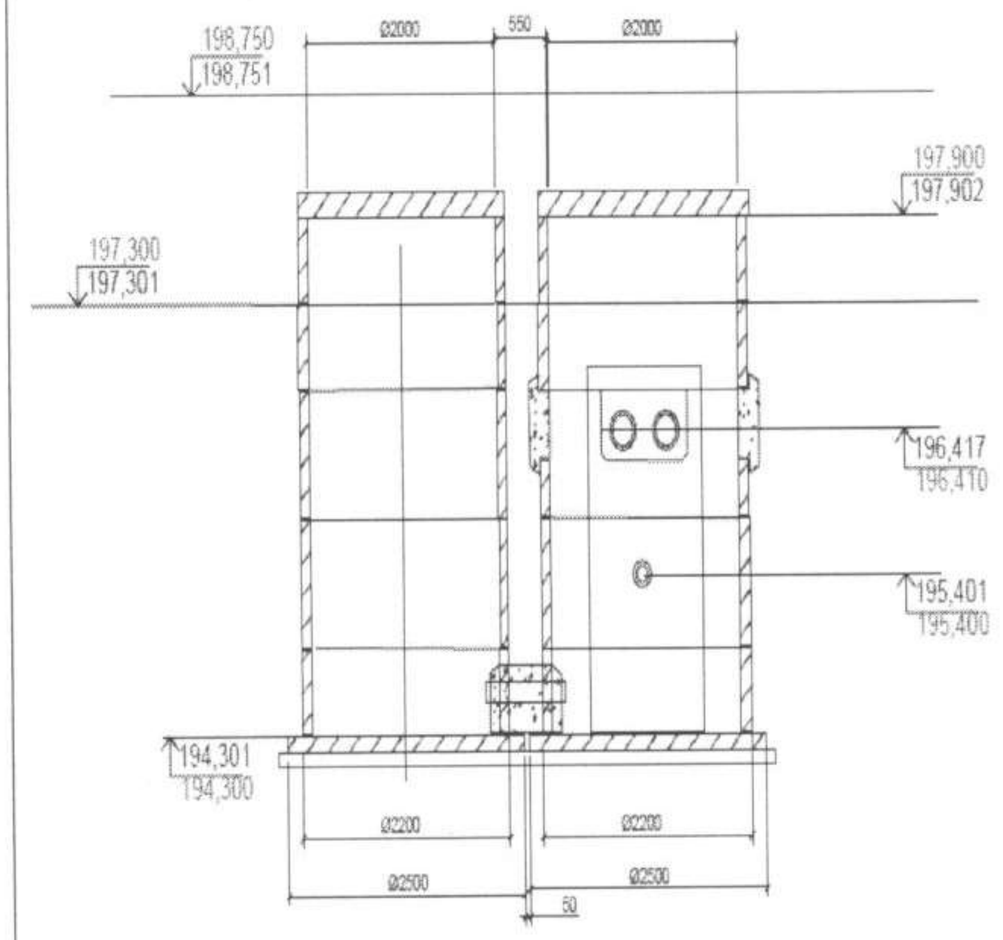

Ерекшелігі

№ п/п	Аты	Марка	Материал дар	Диаметрі (мм)	Саны	Ескерт пе
1	Труба болатная прямошовная изолированная пенополиуретаном тип 1 в полиэтиленовой оболочке ГОСТ 30732-2006	ГОСТ 30732-2006	болат	630х8,0	2070,2м	
2	Сильфонное компенсационное устройство 2СКУ – 1-16-630*8,0/800-440-ОДК-М02.ППУ/ПЭ	ИЯНШ.3002 60.033ТУ	болат	630х8,0/800	14дана.	
3	Сильфонное компенсационное устройство СКУ – 1-16-630*8,0/800-220-ОДК-М02.ППУ/ПЭ	ИЯНШ.3002 60.033ТУ	болат	630х8,0/800	6дана.	
4	Поворотно-дисковый Затвор трехэсцентриковый LD с редуктором R из стали 20, ПДЗ.П.Р.600.025.02. Температура рабочей среды от -40°С до +200°С. Корпус: болат 20. Шпиндель 14Х17Н2. Диск: 12Х18Н10Т. Уплотнение шпинделя: Ф4К20, ФСИ70. Подшипник: БрА10Ж3Мц2. Уплотнение диска:12Х18Н10Т. Вес – 366,7кг. Длина 390мм	ПДЗ.П.Р.600 .025.02	болат	DN600	2дана.	
5	Поворотно-дисковый Затвор трехэсцентриковый LD под электропривод из стали 20, ПДЗ.П.Э.600.025.02. Корпус: болат 20. Шпиндель 14Х17Н2. Диск: 12Х18Н10Т. Уплотнение шпинделя: Ф4К20, ФСИ70. Подшипник: БрА10Ж3Мц2. Уплотнение диска:12Х18Н10Т. Вес – 416 кг. Длина 390мм. - 2,00 дана. Электропривод AUMA SA 10,2/AM 01.1/GS250.3	ПДЗ.П.Э.60 0.025.02	болат	DN600	2дана.	
6	Поворотно-дисковый Затвор трехэсцентриковый LD с редуктором R из стали 20, ПДЗ.П.Р.300.025.02.	ПДЗ.П.Р.300 .025.02	болат	DN300	4дана.	

	Температура рабочей среды от -40˚С до +200˚С. Номинальное давление 2,5МПа, шпиндель 14Х17Н2. Диск: 12Х18Н10Т. Уплотнение шпинделя: Ф4К20, ФСИ70. Подшипник: БрА10Ж3Мц2. Уплотнение диска:12Х18Н10Т. Вес – 120кг. Длина 270мм.					
7	Поворотно-дисковый затвор трехэсцентриковый LD с редуктором R из стали 20, ПДЗ.П.Р.200.025.02. Температура рабочей среды от -40˚С до +200˚С шпиндель 14Х17Н2. Диск: 12Х18Н10Т. Уплотнение шпинделя: Ф4К20, ФСИ70. подшипник: БрА10Ж3Мц2. Уплотнение диска:12Х18Н10Т. Вес – 36кг. Длина 230мм.	ПДЗ.П.Р.200 .025.02	болат	DN200	2дана.	
8	Поворотно-дисковый затвор трехэсцентриковый LD с редуктором R из стали 20, ПДЗ.П.Р.150.025.02. Температура рабочей среды от -40˚С до +200˚С шпиндель 14Х17Н2. Диск: 12Х18Н10Т. Уплотнение шпинделя: Ф4К20, ФСИ70. подшипник: БрА10Ж3Мц2. Уплотнение диска:12Х18Н10Т. Вес – 16,7кг. Длина 210мм	ПДЗ.П.Р.150 .025.02	болат	DN150	2дана.	
9	Задвижка клиновая болатная с выдвижным шпинделем под приварку DN 200 PN2.5 Мпа; Температура рабочей среды от минус 40 до 425С, Управление - ручное. Строительная длина 1л 419 мм. УЛЗК 025-200. Масса задвижки - 150 кг/ед.	УЛЗК 025-200	болат	DN 200	2дана.	
10	Кран шаровый LD КШЦФ из стали 20, Ду200 Ру2,5МПа, полнопроходной. Корпус: углеродистая болат 20. Шпиндель: 20Х13.Шар: коррозийно-стойкая болат DN 15-25:20Х13; DN 32-300: AISI 409, DN350-800: AISI321. Уплотнение шпинделя: EPDM, фторсилоксановый эластомер. Подшипник скольжения: фторопласт Ф-4К20, Ф-4. Вес – 61кг. Длина -450мм	КШЦФ	болат	DN 200	4дана.	
11	Кран шаровый LD КШЦФ из стали 20, Ду100 Ру2,5МПа, полнопроходной. Корпус: углеродистая болат 20. Шпиндель: 20Х13.Шар: коррозийно-стойкая болат DN 15-25:20Х13; DN 32-300: AISI 409, DN350-800: AISI321. Уплотнение шпинделя: EPDM, фторсилоксановый эластомер. Подшипник скольжения: фторопласт Ф-4К20, Ф-4. Вес – 21кг. Длина -230мм.	КШЦФ	болат	DN 100	4дана.	
12	Кран шаровый LD КШЦФ из стали 20, Ду80 Ру2,5МПа, полнопроходной. Корпус: углеродистая болат 20. Шпиндель: 20Х13.Шар: коррозийно-стойкая болат DN 15-25:20Х13; DN 32-300: AISI 409, DN350-800: AISI321. Уплотнение шпинделя: EPDM, фторсилоксановый эластомер. Подшипник скольжения: фторопласт Ф-4К20, Ф-4. Уплотнение шара фторопласт	КШЦФ	болат	DN 80	4дана.	

	Ф-4К20, с дублирующим уплотнением EPDM. Вес – 10кг. Длина -255мм					
13	Клапан запорный УП КЗ 025-050 литой под приварку DN50. PN,2,5 МПА -Температура рабочей среды от -40С до +425С -Герметичность класса "А". Управление-ручное L-220мм	УП КЗ 025-050	болат	DN 50	4дана.	
14	Клапан запорный питой под приварку DN40 PN2.5 Мпа; Температура рабочей среды от минус 40 до 425С. Герметичность класса "А". Управление-ручное. Строительная длина L-200 мм. УП КЗ 025-040, Масса клапана - 5,8 кг.	УП КЗ 025-040	болат	DN40	6дана.	
15	Клапан запорный питой под приварку DN25 PN2.5 Мпа; Температура рабочей среды от минус 40 до 425С Герметичностъ кпасса "А" Управление - ручное. Строитепьная длина 1-130 мм. УП КЗ 025-025, Масса клапана - 2,1кг	УП КЗ 025-025	болат	DN25	9дана.	
16	Труба болатная электросварная прямошовная диаметром от 720 до 1420 мм ГОСТ 10705-80 размерами 720х9,0 мм/17Г1СУУ	ГОСТ 10705-80	болат	720х9,0	6м.	
17	Труба болатная электросварная прямошовная диаметром от 127 до 630 мм ГОСТ 10705-80 размерами 630х8,0 мм	ГОСТ 10705-80	болат	630х8,0	48м.	
18	Концевой элемент трубопровода с кабелем вывода изолированный пенополиуретаном в полиэтиленовой оболочке тип 1 ППУ-ПЭ ГОСТ 30732-2006 диаметром 630 мм/17Г1СУ	ГОСТ 30732-2006	болат	630	12дана.	
19	Элемент трубопровода болатной с кабелем вывода изолированный пенополиуретаном в полиэтиленовой оболочке тип 1 ППУ-ПЭ ГОСТ 30732-2006 диаметром 630 мм/17Г1СУ	ГОСТ 30732-2006	болат	630	2дана.	
20	Неподвижная опора болатная изолированная пенополиуретаном в полиэтиленовой оболочке тип 1 ППУ-ПЭ ГОСТ 30732-2006 размерами 630-1000х50-1	ГОСТ 30732-2006	болат	630-1000х50-1	22дана.	
21	Переход К диам.720х9-диам.530х8-1,6 17Г1СУ ГОСТ 17378-2001	ГОСТ 17378-2001	болат	720х9-диам.530х8	4дана.	
22	Тройник с шаровым краном воздушника изолированный пенополиуретаном в полиэтиленовой оболочке тип 1 ППУ-ПЭ ГОСТ 30732-2006 размерами 630х50 мм/Тройник ГОСТ 30732-2006 СТ 630Х8-DN50-1-ППУ-ПЭ с шаровым краном воздушника BOHMER с концами под приварку DN 50.PN2,5МПа мм	ГОСТ 30732-2006	болат	DN 50	2дана.	
23	Тройник сварной переходной 720х18-630х14 с накладкой S=8мм,b=160 мм 17Г1СУ ГОСТ 17376-2001	ГОСТ 17376-2001	болат	630х14	2дана.	
24	Тройник сварной переходной 720х18-530х11 НТС с накладкой S=8мм,b=135 мм 17Г1СУ ГОСТ 17376-2001	ГОСТ 17376-2001	болат	720х18-530х11	2дана.	
25	Тройник сварной переходной 630х12-325х8 с накладкой S=8мм,b=100 НТС94 233 17Г1СУ/СТ20 мм ТС-588-090	17Г1СУ/СТ 20	болат	630х12-325х8	4дана.	
26	Отвод болатной на 90° изолированный	ГОСТ	болат	630х10,0	4дана.	

	пенополиуретаном в полиэтиленовой оболочке тип 1 ППУ-ПЭ ГОСТ 30732-2006 размерами 630х10,0 мм/630х10,0 мм 17Г1СУ	30732-2006		мм/630х10,0		
27	Отвод бесшовный приварной крутоизогнутый 90°, наружным диаметром от 114 до 1220 мм ГОСТ 17380-2001 (ГОСТ 17375-2001) размерами 630х12,0 мм/17Г1СУУ	ГОСТ 17375-2001	болат	630х12,0	12дана.	
28	Отвод бесшовный приварной крутоизогнутый 30°, наружным диаметром от 114 до 1220 мм ГОСТ 17380-2001 (ГОСТ 17375-2001) размерами 630х12,0 мм/17Г1СУУ	ГОСТ 17375-2001	болат	630х12,0	1дана.	

Ұңғыманы тұрақты нүктелермен байланыстыру схемасы атқарушы схемаларды қараңыз

Тапсырыс беруші _____

басшының тегі, аты, әкесінің аты (бар болса), қолы М.О.

Авторлық қадағалау _____

сарапшының тегі, аты, әкесінің аты (бар болса), қолы М.О.