Приложение
к приказу Министра
индустрии и инфраструктурного развития
Республики Казахстан
от 9 августа 2019 года № 632

Утвержден
приказом Министра
по инвестициям и развитию
Республики Казахстан
от 24 апреля 2017 года № 234

Акт приемки объекта в эксплуатацию

«19» марта 2021 года

Заказчик **АО «Транстелеком» 10000, город Нур-Султан, ул. Д. Кунаева, 10.**
в лице **Заместитель Председателя Правления по развитию стратегических проектов Доненбай Ғазиз Болатұлы**
фамилия, имя, отчество (при наличии) - для физических лиц, наименование организации - для юридических лиц, почтовый индекс, область, город, район, населенный пункт, наименование улицы, номер дома/здания (стационарного помещения)

на основании:
Декларации о соответствии (прилагается)
от 19 марта 2021 года АО «Транстелеком» 10000, город Нур-Султан, ул. Д. Кунаева, 10 в лице **Управляющего директора филиала АО «Транстелеком» в г. Кызылорда «Кызылордатранстелеком» Кудиярова Баглана Болатовича**
дата декларации, наименование подрядной (генподрядной) организации, фамилия, имя, отчество (при наличии) руководителя, юридический адрес

Заключения о качестве строительно-монтажных работ (прилагается) **от 19 марта 2021 года ТОО «TechConsultingKz»** в лице **Сакенова Армана Канатовича, KZ41VJE00054652 от 19.05.2020; №KZ69VJE00047455 от 13.06.2019; KZ88VJE00055164 от 10.06.2019**
дата заключения, наименование организации, фамилия, имя, отчество (при наличии) экспертов технического надзора, № и дата получения аттестатов

Заключения о соответствии выполненных работ проекту (прилагается)
от 19 марта 2021 года АО «Транстелеком» в лице **Альжанова Анарбека Талгатовича**
действующего на основании **приказа ТТС/591-ВП от 04.08.2020 г.,**
дата заключения, наименование организации, фамилия, имя, отчество (при наличии) экспертов авторского надзора, № и дата получения аттестатов

произведя осмотр готовности предъявленного подрядчиком (генеральным подрядчиком) к приемке в эксплуатацию объекта **«Развитие инфраструктуры АО «Транстелеком» для предоставления инфраструктуры ЦОД как сервис. «Строительство наружных внеплощадочных инженерных сетей для Офисных зданий с Центром Обработки Данных в г. Кызылорда для АО «Транстелеком», уровень ответственности второй – нормальный, технически сложный**
наименование объекта, вид строительства (новое, расширение, реконструкция, техническое перевооружение, модернизация, капитальный ремонт), уровень ответственности, техническая и технологическая сложность объекта

по адресу **Республика Казахстан, область Кызылординская, Кызылорда Г.А., г.Кызылорда Левый берег реки Сырдарьи, без номера**
(область, район, населенный пункт, микрорайон, квартал, улица, номер дома (корпуса)

проверив комплектность исполнительной технической документации
подтверждает что:

1. Строительство объекта осуществлено на основании:

1) правоустанавливающего документа на земельный участок: **Постановление Акимата города Кызылорда Кызылординской области №15953 от «20» августа 2020 года;**

2) талона о приеме уведомления о начале или прекращении осуществления деятельности или определенных действий

Государственное учреждение "Управление государственного архитектурно-строительного контроля Кызылординской области" KZ17REA00196600 от 22.10.2020

наименование органа принявшего уведомление, дата выдачи талона

3) проекта (проектно-сметной документации) **АО «Транстелеком», Разделы (Тома) - №1 РИТ-КЗЛ-ОПЗ, №2 РИТ- КЗЛ -ПП, №3.1 РИТ- КЗЛ -АД, №3.2 РИТ- КЗЛ -НЭС, №3.2.1 РИТ- КЗЛ -НЭС.УЭ, №3.2.2 РИТ- КЗЛ-НЭС.ТМ, №3.3 РИТ-КЗЛ -НВК, №3.4 РИТ- КЗЛ -ГСН, №3.4.1 РИТ- КЗЛ -ГСН.ТХ, №4 РИТ- КЗЛ -ОВОС, №5 РИТ- КЗЛ -ПОС, №6 РИТ- КЗЛ -СД**

наименование проектной организации, номер проекта

утвержденного(й) **АО «Транстелеком» № ТТС/781-ВП от 21.10.2020 года;**

наименование организации утвердившей (переутвердившей) проект и дата утверждения

2. Строительно-монтажные работы осуществлены в сроки:

начало работ **22 октябрь 2020 года**;

месяц, год

окончание работ **11 март 2021 года**;

месяц, год

при продолжительности строительства, месяц: **5 месяцев**;

по норме или по проекту организации строительства, месяц: **5 месяцев**;

фактически, месяц: **5 месяцев**;

3. Объект (комплекс) имеет следующие основные технико-экономические показатели (мощность, производительность, производственная площадь, протяженность, вместимость, объем, пропускная способность, провозная способность, число рабочих мест и тому подобное, заполняется по всем объектам (кроме жилых домов) в единицах измерения соответственно целевой продукции или основным видам услуг):

№ п/п	Наименование показателя	Ед. изм.	По проекту		Фактически	
			общая (с учетом ранее принятых)	в том числе пускового комплекса или очереди	общая (с учетом ранее принятых)	в том числе пускового комплекса или очереди
1	Газоснабжение					
1.1	Газопровод высокого давления ПЭ 100 ГАЗ SDR 11 PN0.6Мпа DN 63х5,8	м	4	4	4	4
1.2	Газопровод низкого давления ПЭ 100 ГАЗ SDR 11 PN0.003Мпа DN 63х3,6	м	44	44	44	44
1.3	ГРПШ-04-2У1 с РДНК-400 с ротационным счетчиком	шт	1	1	1	1
2.2	Наружные сети водопровода и канализации					
2.3	Труба ПЭ 100 SDR 17 Ø180х10,7	м	334,3	334,3	334,3	334,3
2.4	Труба РЕ 100 DN 160 SN8	м	75,2	75,2	75,2	75,2
3	Трубы канализационные ПВХ 110 SN 8	м	8	8	8	8
	Наружные сети электроснабжения	м				

	АПвБПуг-10-(3х95/16)	м	765	765	765	765
	Автомобильные дороги IV категории	м	818	818	818	818
4	Общая численность работающих	Человек	51	51	51	51
5	Продолжительность строительства	мес	5	5	5	5

4. Технологические и архитектурно-строительные решения по объекту характеризуются следующими данными:

Технологическая часть проектной документации разработана для объекта «Развитие инфраструктуры АО «Транстелеком» для предоставления инфраструктуры ЦОД как сервис. «Строительство наружных внеплощадочных инженерных сетей для Офисных зданий с Центром Обработки Данных в г.Кызылорда для АО «Транстелеком» на основании задания заказчика и в соответствии с действующими нормами и правилами на территории РК;

Внеплощадочные электрические сети объекта выполнен на основании:

- Технических условий №0039 от АО «КРЭК» от 20.02.2020г.

По обеспечению надежности и бесперебойности снабжения электроэнергией объект относится к II категории. Суммарная потребляемая мощность по всему комплексу составляет 2000кВт. Протяжность трассы ЛЭП 10 кВ – 0,679 км.

«Санитарно-эпидемиологические требования к зданиям и сооружениям производственного назначения», утвержденные приказом Министра национальной экономики Республики Казахстан от 28.02.2015 года № 174.

Проект по строительству наружных внеплощадочных сетей создан для бесперебойной работы центра обработки данных – предназначен для быстрой обработки объема данных, хранении информации и ее выдаче в стандартизированном виде пользователю.

краткие технические характеристики по особенностям его размещения, по основным материалам и конструкциям, инженерному и технологическому оборудованию

5. На объекте установлено предусмотренное проектом оборудование в количестве согласно актам о его приемке после индивидуального испытания и комплексного опробования;

6. Наружные инженерные коммуникации (холодное и горячее водоснабжение, канализация, теплоснабжение, газоснабжение, электроснабжение и связь) обеспечивают нормальную эксплуатацию объекта (здания, сооружения, помещения) и приняты городскими эксплуатационными организациями;

7. Сметная стоимость по утвержденному проекту (проектной-сметной документации): всего **129,93 млн** тенге, в том числе строительно-монтажных работ **100,56 млн** тенге, оборудования, инструмента и инвентаря **7,52 млн** тенге, прочие **21,85 млн** тенге;

8. Сметная стоимость основных фондов, принимаемых в эксплуатацию **129,93 млн** тенге, в том числе:

стоимость строительно-монтажных работ **100,56 млн** тенге;

стоимость оборудования, инструмента и инвентаря **7,52 млн** тенге, прочие **21,85 млн** тенге;

9. Доля местного содержания предусмотрена в проектно-сметной документации _____% и фактически применено _____% (на объектах, финансируемых за счет государственных инвестиций и средств квазигосударственного сектора);

10. Класс энергоэффективности здания **Проектом не предусмотрено**;

11. Объект построен в соответствии с утвержденным проектом (проектно-сметной документацией) и требованиями государственных нормативных документов в области архитектуры, градостроительства и строительства.

РЕШИЛ: «Развитие инфраструктуры АО «Транстелеком» для предоставления инфраструктуры ЦОД как сервис. «Строительство наружных внеплощадочных инженерных сетей для Офисных зданий с Центром Обработки Данных в г. Кызылорда для АО «Транстелеком», **ПРИНЯТЬ В ЭКСПЛУАТАЦИЮ**.

наименование объекта (комплекса)

Заказчик

Заместитель Председателя Правления по развитию стратегических проектов Доненбай Ғазиз Болатұлы

фамилия, имя, отчество (при наличии)

19.03.2021.

подпись, дата, место печати (при наличии)

Технический надзор:

1) аттестованный (-ые) эксперт (-ы)

Сакенов Арман Канатович, KZ41VJE00054652 от 19.05.2020; №KZ69VJE00047455 от 13.06.2019; KZ88VJE00055164 от 10.06.2019

фамилия, имя, отчество (при наличии) эксперта, специализация аттестата

19.03.2021

подпись, дата, место печати (при наличии)

2) аккредитованная организация

ТОО «TechConsultingKz»

Заместитель директора Чегибаев Сабит Сейткалиевич

(наименование организации) имеющей в своем составе аттестованного (-ых) эксперта (-ов), фамилия, имя, отчество (при наличии) руководителя

19.03.2021

подпись, дата, место печати (при наличии)

Авторский надзор:

1) разработчик проекта

АО «Транстелеком» в лице **Заместитель Председателя Правления по развитию стратегических проектов Доненбай Ғазиз Болатұлы**

(наименование организации, фамилия, имя, отчество (при наличии), должность)

19.03.2021

подпись, дата, место печати (при наличии)

2) организация

АО «Транстелеком» в лице **Заместитель Председателя Правления по развитию стратегических проектов Доненбай Ғазиз Болатұлы**

(наименование организации) имеющей в своем составе аттестованного (-ых) эксперта (-ов), фамилия, имя, отчество (при наличии) руководителя

19.03.2021.

подпись, дата, место печати (при наличии)

3) аттестованный (-ые) эксперт (-ы)

Альжанов Анарбек Талгатович, приказ ТТС/591-ВП от 04.08.2020 г.

фамилия, имя, отчество (при наличии) эксперта, специализация аттестата

19.03.2021.

подпись, дата, место печати (при наличии)

Генеральный подрядчик

Управляющий директор филиала АО «Транстелеком» в г. Кызылорда «Кызылордатранстелеком», Кудияров Б.Б.

фамилия, имя, отчество (при наличии), подпись руководителя

19.03.2021

подпись, дата, место печати (при наличии)

Приложение 3
к акту приемки объекта
в эксплуатацию

форма

Технические характеристики объекта (линии электропередач)

№ п/п	Наименование	Единица измерения	Количество
1	2	3	4
1	Воздушные ЛЭП низкого напряжения …	километр (далее - км)	
2	Воздушные ЛЭП Высокого напряжения 10 кВ	км	
3	Кабельные ЛЭП низкого напряжения …	км	
4	Кабельные ЛЭП высокого напряжения 10 кВ	км	0,765
5	Площадь опор	м 2	
6	Опоры:		
	1) металлические	штук (далее - шт)	
	2) деревянные с деревянными приставками	шт	
	3) деревянные с железобетонными приставками	шт	
	4) железобетонные	шт	
	5) тросовые подвесы	шт	
7	Провода:		
	1) медные	км	
	2) алюминиевые	км	
	3) сталеалюминиевые	км	
8	Кронштейны для светильников:		
	1) железобетонные	шт	
	2) металлические	шт	
9	Арматура уличного освещения:		
	1) светильники с лампами накаливания	шт	
	2) светильники с ртутными лампами	шт	
	3) светильники с люминесцетными лампами	шт	

10	Кабели:		
	1) марки... напряжением...	км	
	2) марки... напряжением...	км	
11	Муфты соединительные...	шт	
12	Муфты концевые	шт	2
13	Контуры заземления	шт	
14	Устройства грозозащиты	шт	
15	Дорожные покрытия кабельных сетей:		
	1) асфальтобетонные	м ^{2}	
	2) булыжные	м ^{2}	
	3) тротуары	м ^{2}	

Заказчик _____
фамилия, имя, отчество (при наличии), подпись руководителя Место печати (при наличии)
Авторский надзор _____
фамилия, имя, отчество (при наличии), подпись эксперта Место печати (при наличии)

Приложение 10
к акту приемки объекта
в эксплуатацию

форма

Технические характеристики объекта (автомобильные дороги)

№ п.п.	Наименование конструктивных элементов	Единицы измерения	Количество	Описание конструктивных элементов	Примечание
1	Протяженность дороги	м	794	Автодорога IV категории	
2	Ширина проезжей части	м	6		
3	Ширина тротуаров	м			
4	Ширина пешеходных дорог	м			
5	Ширина разделительной грунтовой полосы	м			
6	Ширина обочины	м	1,5		
7	Угол откоса	градус			
8	Высота насыпи	м			
9	Дополнительные транспортные пути				
10	Количество полос		2		
11	Дорожные знаки	шт	17	Световозвращающая пленка тип 2 согласно СТ РК 1125-2002	
12	Элементы освещения				
13	Зеленые насаждения	шт			
14	Дорожное покрытие			Асфальтобетонное покрытие	
15	Электроосвещение				

Заказчик _____ Доневбай Ғазиз Болатұлы
фамилия, имя, отчество (при наличии), подпись руководителя Место печати (при наличии)
Авторский надзор _____ Альжанов Аксербек Тасчатович.
фамилия, имя, отчество (при наличии), подпись эксперта Место печати (при наличии)

Приложение 13
к акту приемки объекта
в эксплуатацию

форма

Технические характеристики объекта (сети, водоводы, коллекторы и тому подобное)

№ п/п	Наименование	Единицы измерения	Количество, протяженность	Примечание
1	2	3	4	5
Водопровод				
1	Водопровод (общая протяженность)	м		
	1) из стальных труб	м		
	2) из чугунных труб	м		
	3) из асбестоцементных труб	м		
	4) из ПЭ 100 SDR 17 Ø180	м	334,3	
	5) из	м		
2	Распределительная сеть (общая протяженность)	м		
	1) из стальных труб	м		
	2) из чугунных труб	м		
	3) из асбестоцементных труб	м		
	4) из полиэтиленовых труб	м		
	5)	м		
3	Прочие устройства			
	Смотровой колодец	шт		
	Задвижка d-200	шт	1	
	« d-150	шт	6	
	« d-100	шт	1	
	Вентили d-15	шт		
	« d-	шт		
	« d-	шт		
	Кран d-	шт		
	« d-	шт		
	« d-	шт		

	Гидрант	шт	2	
	Водопроводный ввод	шт		
	Водоразборная колонка	шт		
	Стальной футляр	шт		
	Водопроводный колодец	шт	4	
Канализация				
1	Коллекторы (общая протяженность)	м		
	1) из керамических труб	м		
	2) из чугунных труб	м		
	3) из бетонных труб	м		
	4) из асбестоцементных труб	м		
	5) из ПВХ 110 SN 8	м		
	6) из ПЭ 100 DN 160 SN8	м		
	7)	м		
2	Канализационная сеть (общая протяженность)	м		
	1) из керамических труб	м		
	2) из чугунных труб	м		
	3) из бетонных труб	м		
	4) из асбестоцементных труб	м		
	5) из ПЭ 100 SDR 160 SN8	м		
	6) из ПВХ 110 SN 8 труб	м	75,2	
3	Прочие устройства	м	8	
	Канализационный колодец			
	Люк	шт	3	
		шт	3	

Горизонтальный разрез колодца

Масштаб 1:25

Вертикальный разрез колодца

Масштаб 1:25

Спецификация

№ п/п	Наименование	Марка	Материал	Диаметр (мм) (размеры)	Количество	Примечание

Схема привязки колодца к постоянным точкам-ориентирам

Заказчик _____
фамилия, имя, отчество (при наличии), подпись руководителя Место печати (при наличии)
Авторский надзор _____
фамилия, имя, отчество (при наличии), подпись эксперта Место печати (при наличии)

Приложение 15
к акту приемки объекта
в эксплуатацию

форма

Технические характеристики объекта (газопровод, нефтепровод)

№ п/п	Наименование	Единицы измерения	Количество, протяженность	Примечание
1	Протяженность трубопровода	м		
	Протяженность воздушной прокладки:	м		
	1) на эстакадах	м		
	2) на опорах	м		
	3) безопорная прокладка	м		
	Количество опор	шт		
	Протяженность подземной прокладки:	м	70	
	1) в проходных каналах	м		
	2) в полупроходных каналах	м		
	3) бесканальная прокладка	м		
2	Количество колодцев (камер)	шт		
3	Количество компенсаторов	шт		
4	Количество вводов	шт		
5	Количество задвижек d =50	шт		
	d =	шт		
6	Вентили (клапан) d =	шт		
	d =	шт		
7	Кран проходной d =50	шт		
	d =	шт		
8	Сифоны (гидрозатворы)	шт		
9	Переходники	шт		
10	Затворы поворотные	шт	5	
11	Регуляторы давления	шт		
12	Скважины	шт	1	
13	Станки - качалки	шт		

	(тип _____, марка _____)				
	-//- (тип____, марка _____)	шт			
	-//- (тип____, марка _____)	шт			

Горизонтальный разрез скважины (колодца)	Вертикальный разрез скважины (колодца)
Масштаб _____	Масштаб _____

Спецификация

№ п/п	Наименование	Марка	Материал	Диаметр (мм) (размеры)	Количество	Примечание

Схема привязки скважины (колодца) к постоянным точкам-ориентирам

Заказчик _____
фамилия, имя, отчество (при наличии), подпись руководителя Место печати (при наличии)

Авторский надзор _____
фамилия, имя, отчество (при наличии), подпись эксперта Место печати (при наличии)

Исполнительная схема колодцев водопровода В1 по проекту: Развитие инфраструктуры АО " Трансгелеком" для предоставления инфраструктуры ЦОД как сервис". "Строительство наружных внеплощадочных инженерных сетей для Офисных зданий с Центром Обработки Данных в г. Кызылорда для АО "Трансгелеком

Масштаб 1:25

№1

Разрез 1-1

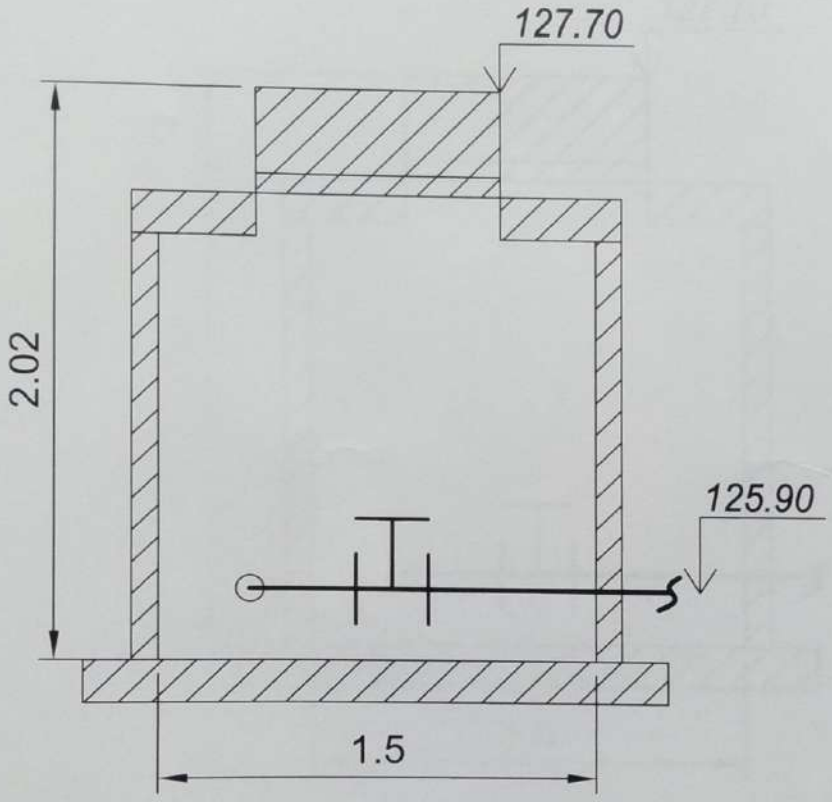

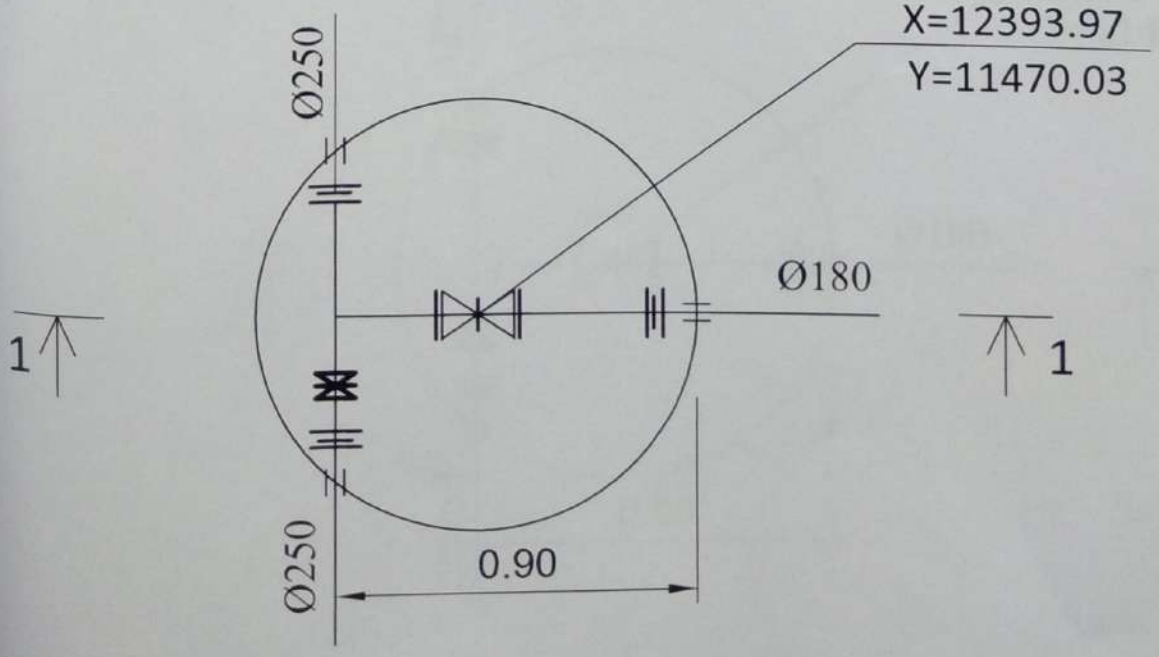

Исполнительная схема колодцев водопровода В1 по проекту: Развитие инфраструктуры АО " Трансгелеком" для предоставления инфраструктуры ЦОД как сервис". "Строительство наружных внеплощадочных инженерных сетей для Офисных зданий с Центром Обработки Данных в г. Кызылорда для АО "Трансгелеком

Масштаб 1:25

№2

Разрез 1-1

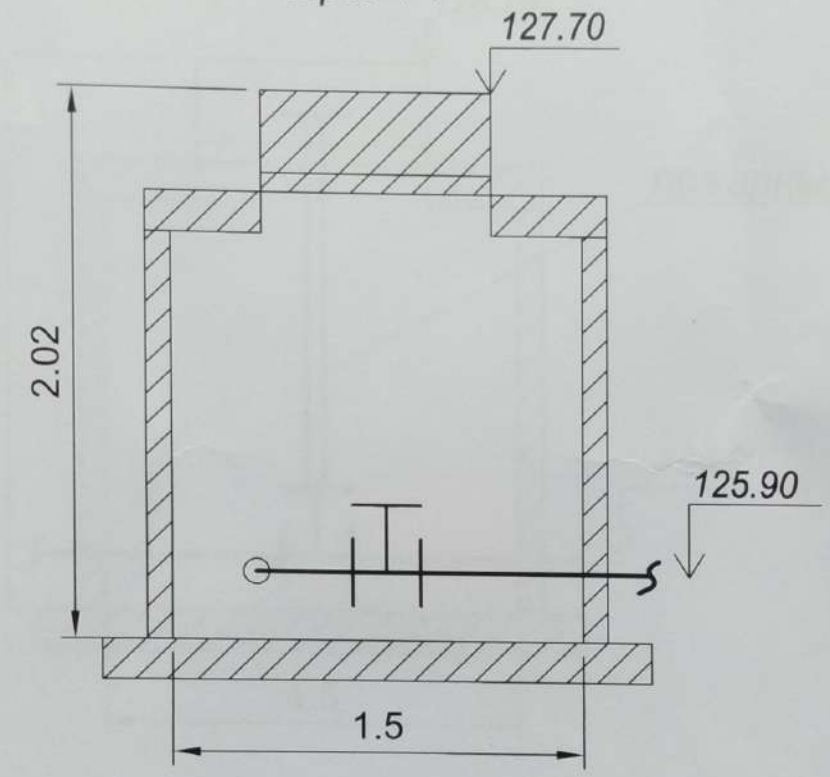

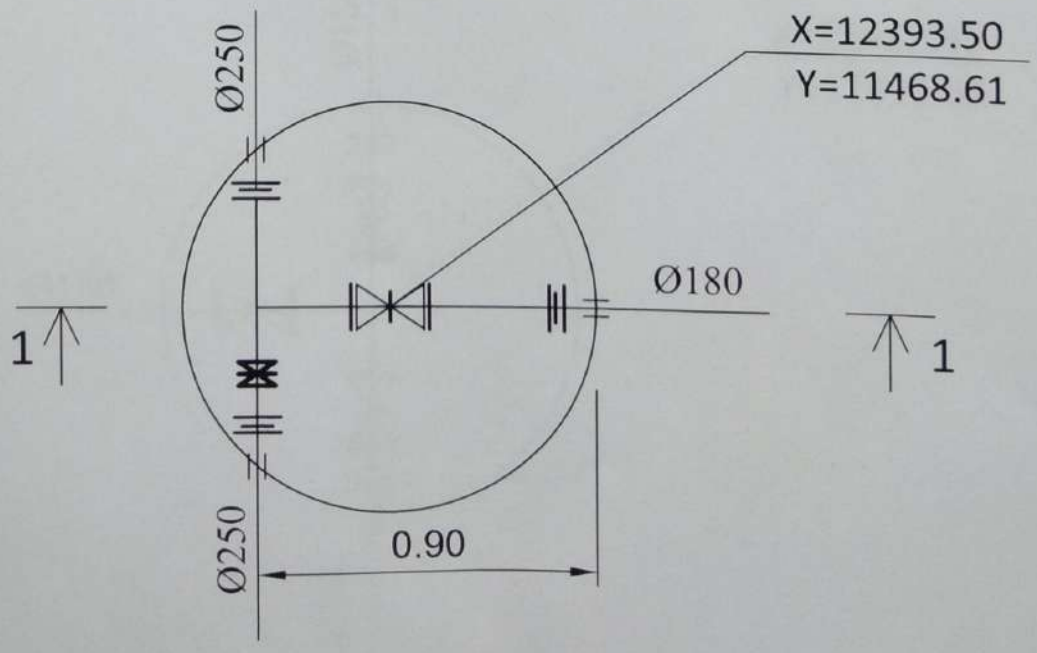

Исполнительная схема колодцев водопровода В1 по проекту: Развитие инфраструктуры АО " Транстелеком" для предоставления инфраструктуры ЦОД как сервис". "Строительство наружных внеплощадочных инженерных сетей для Офисных зданий с Центром Обработки Данных в г. Кызылорда для АО "Транстелеком

Масштаб 1:25

№ ПГ3

Разрез 1-1

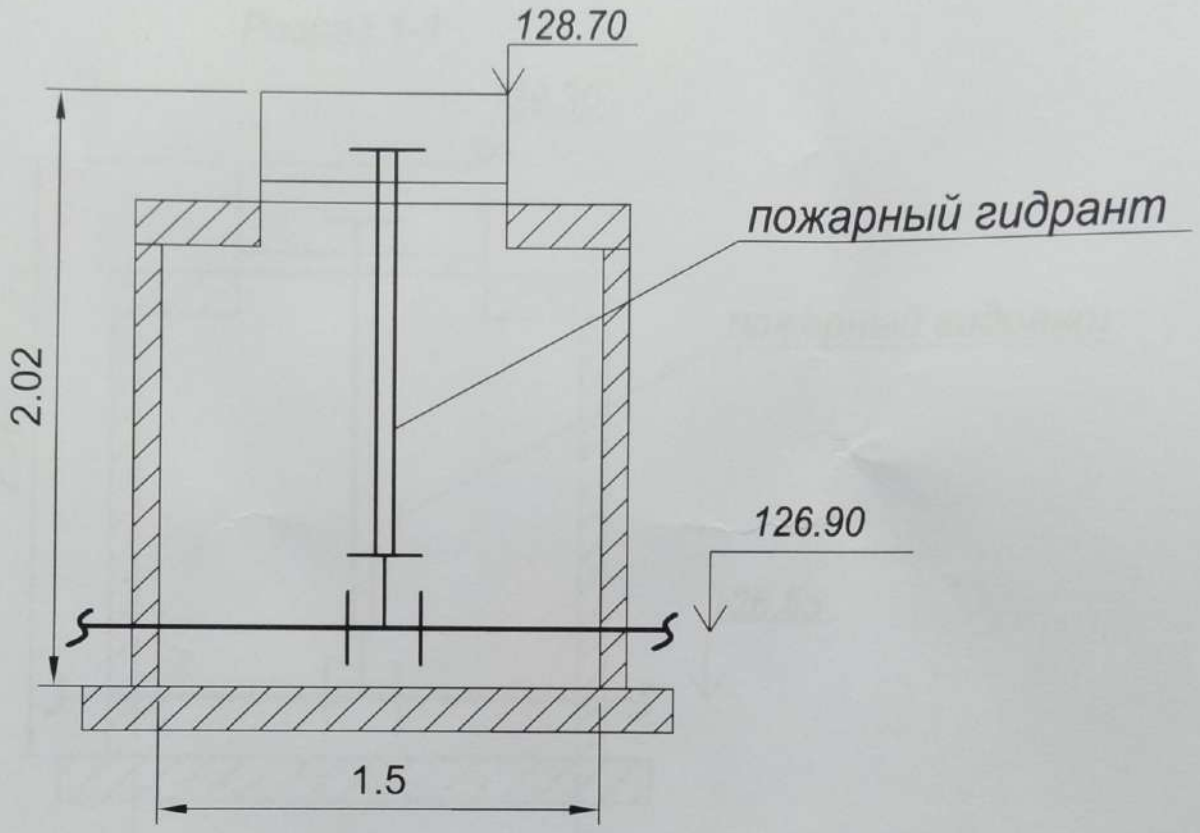

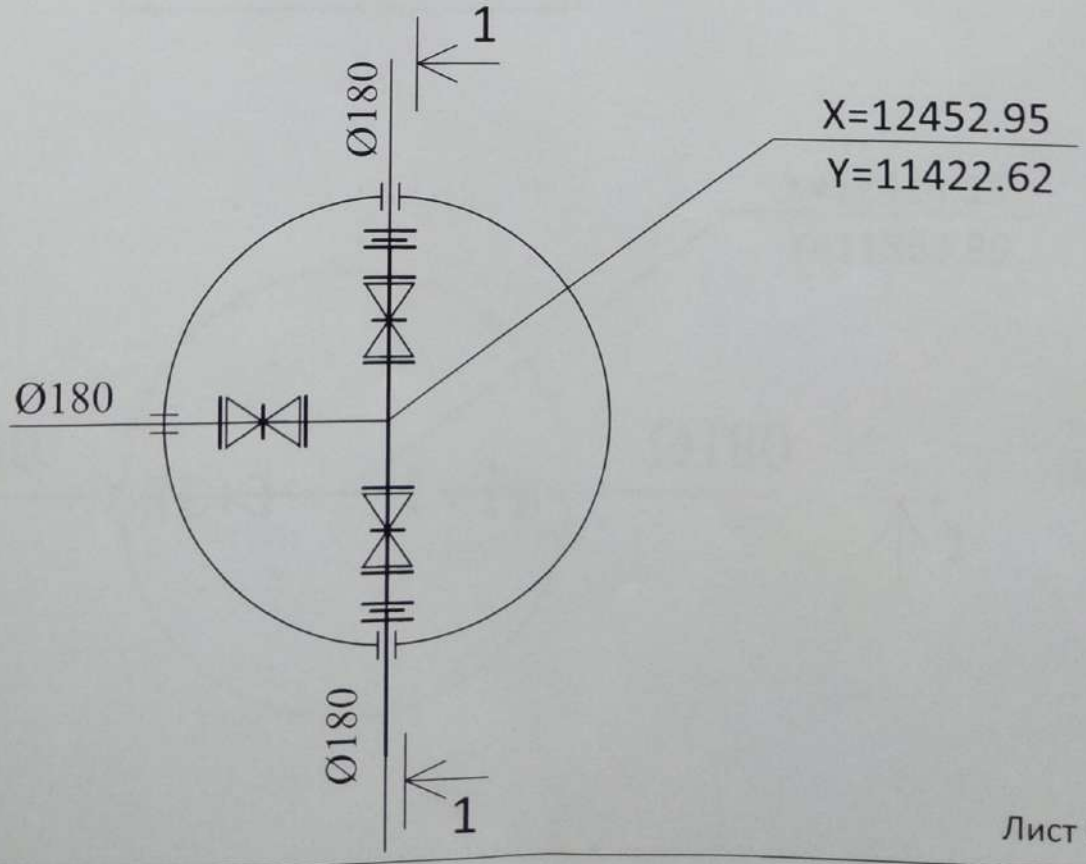

Исполнительная схема колодцев водопровода В1 по проекту: Развитие инфраструктуры АО " Транстелеком" для предоставления инфраструктуры ЦОД как сервис".
"Строительство наружных внеплощадочных инженерных сетей для Офисных зданий с Центром Обработки Данных в г. Кызылорда для АО "Транстелеком

Масштаб 1:25

№ ПГ4

Разрез 1-1

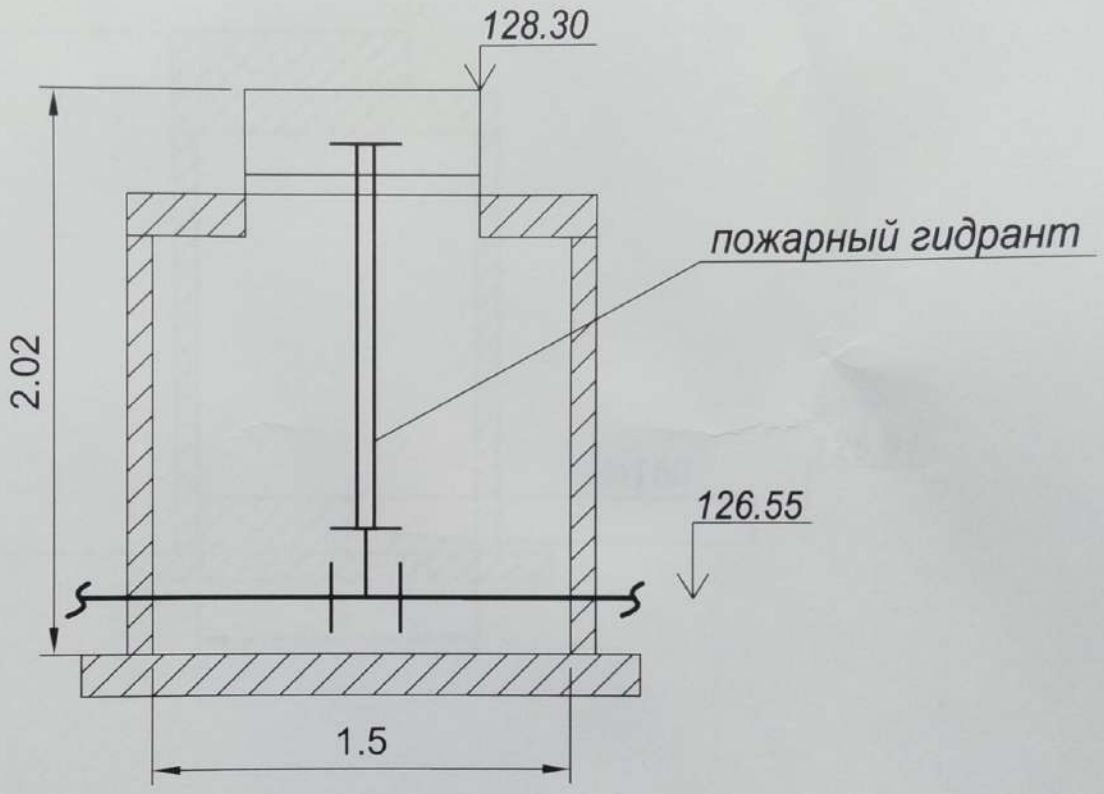

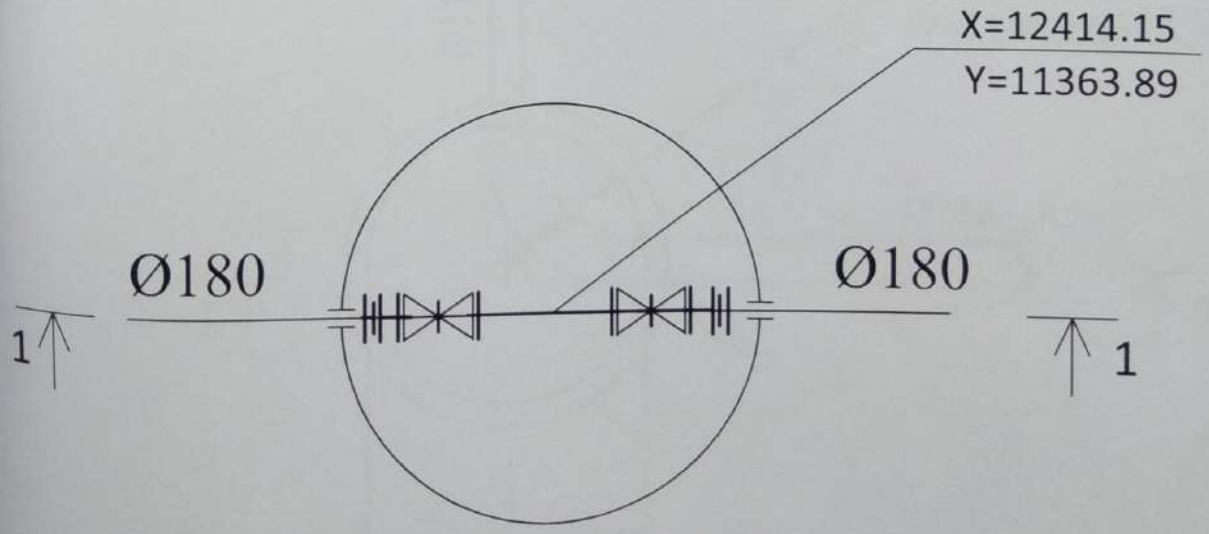

Исполнительная схема колодцев канализации К1 по проекту: Развитие инфраструктуры АО " Трансгелеком" для предоставления инфраструктуры ЦОД как сервис". "Строительство наружных внеплощадочных инженерных сетей для Офисных зданий с Центром Обработки Данных в г. Кызылорда для АО "Трансгелеком

Масштаб 1:25

№1

Разрез 1-1

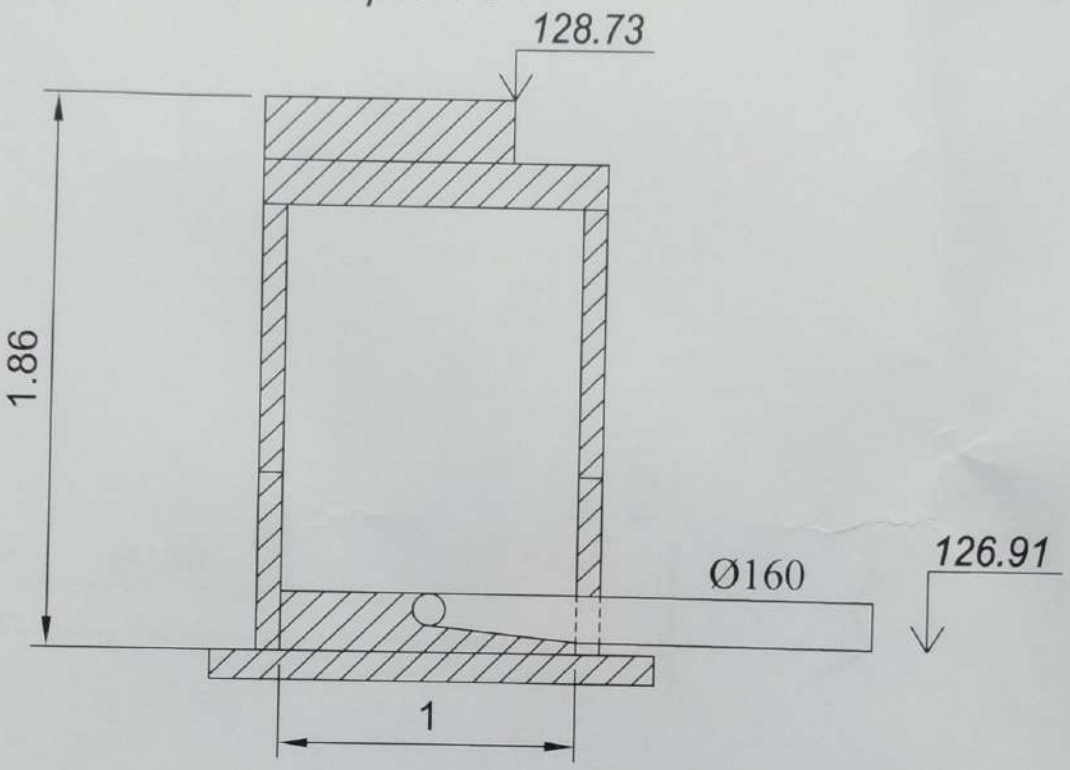

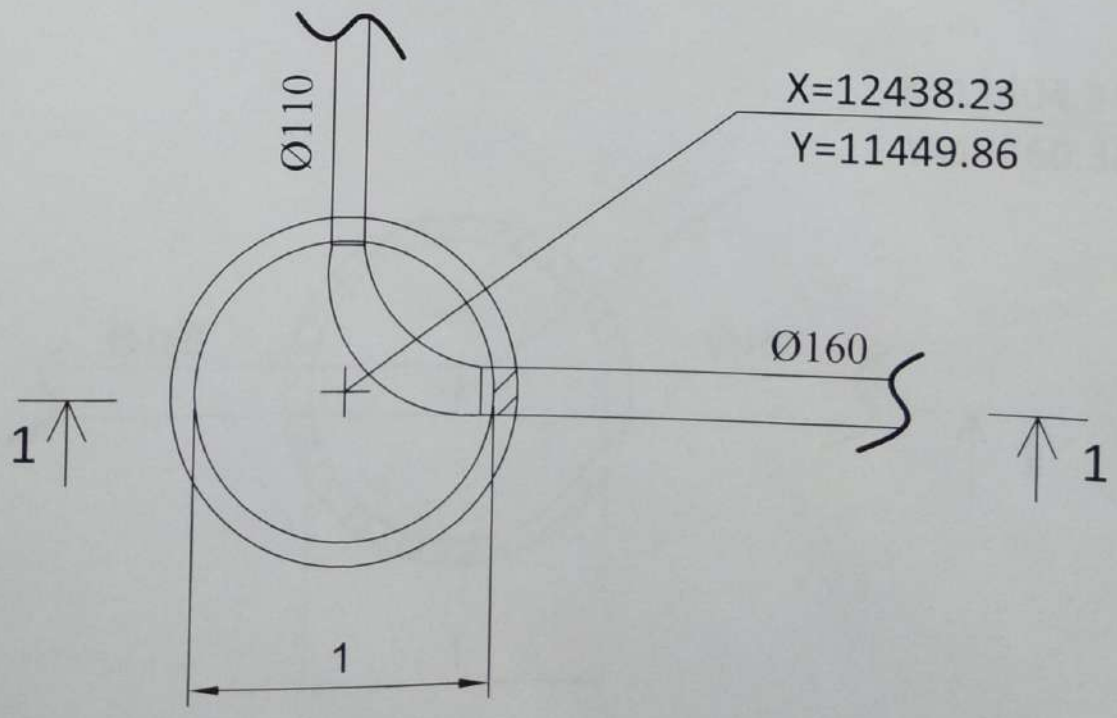

Исполнительная схема колодцев канализации К1 по проекту: Развитие инфраструктуры АО " Транстелеком" для предоставления инфраструктуры ЦОД как сервис". "Строительство наружных внеплощадочных инженерных сетей для Офисных зданий с Центром Обработки Данных в г. Кызылорда для АО "Транстелеком

Масштаб 1:25

№2

Разрез 1-1

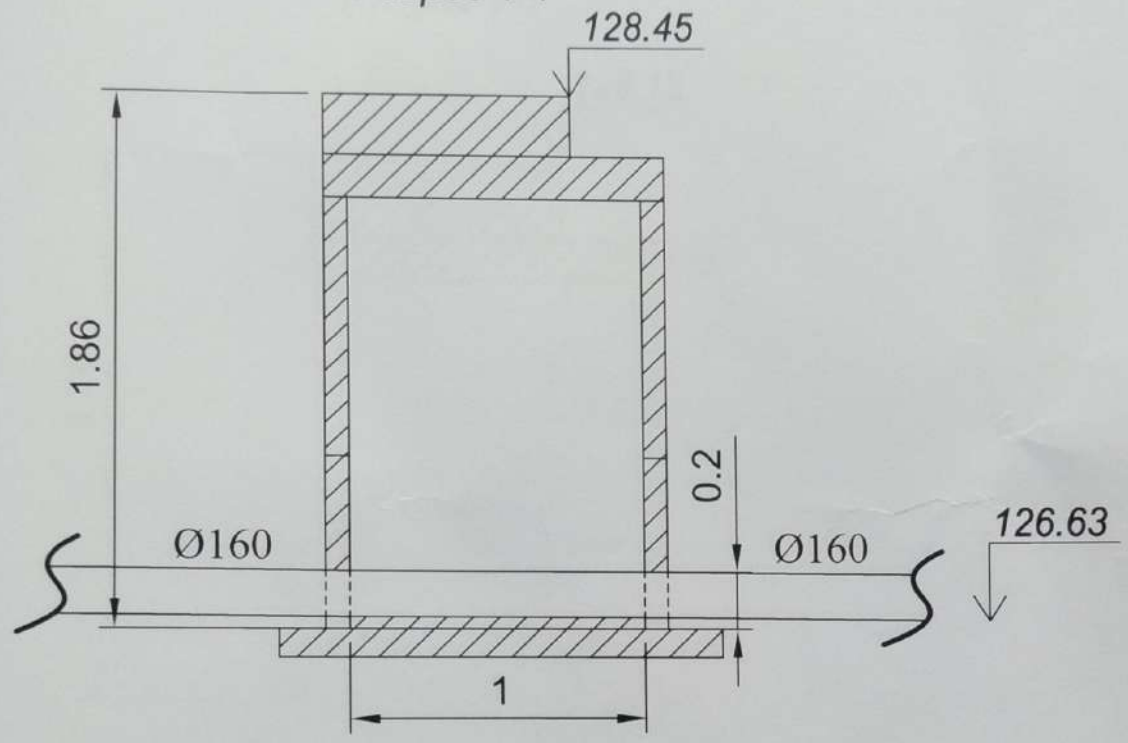

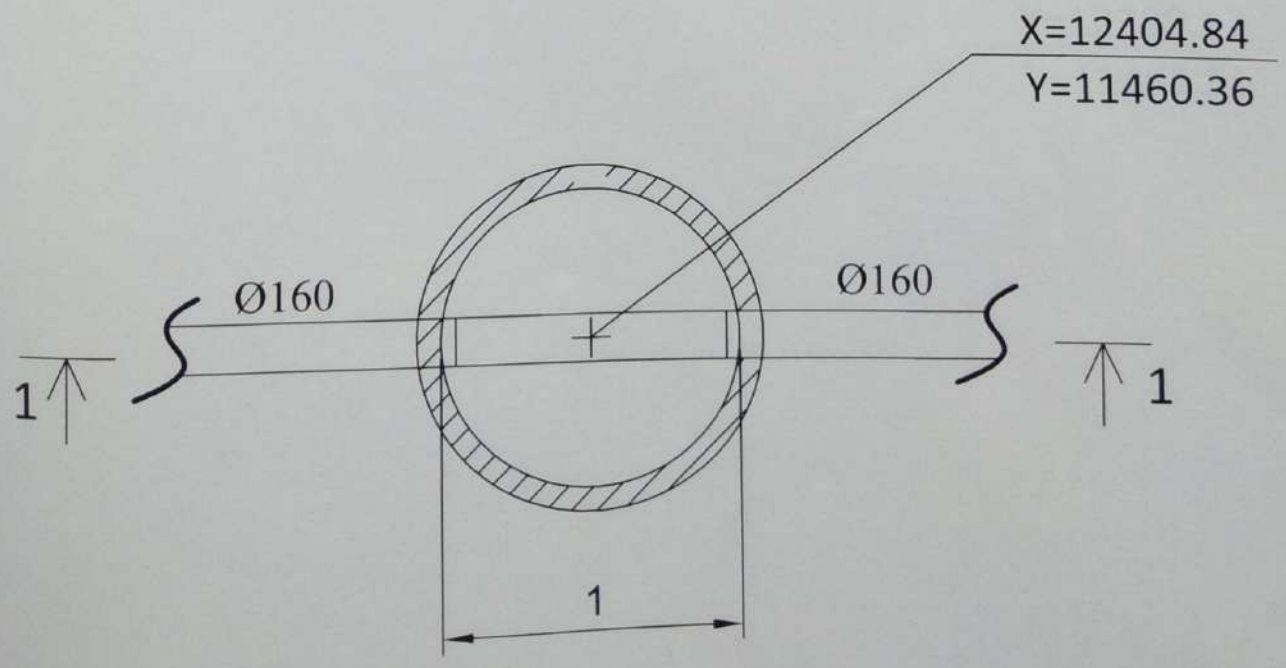

Исполнительная схема колодцев канализации К1 по проекту: Развитие инфраструктуры АО " Транстелеком" для предоставления инфраструктуры ЦОД как сервис". "Строительство наружных внеплощадочных инженерных сетей для Офисных зданий с Центром Обработки Данных в г. Кызылорда для АО "Транстелеком

№3

Масштаб 1:25

Разрез 1-1

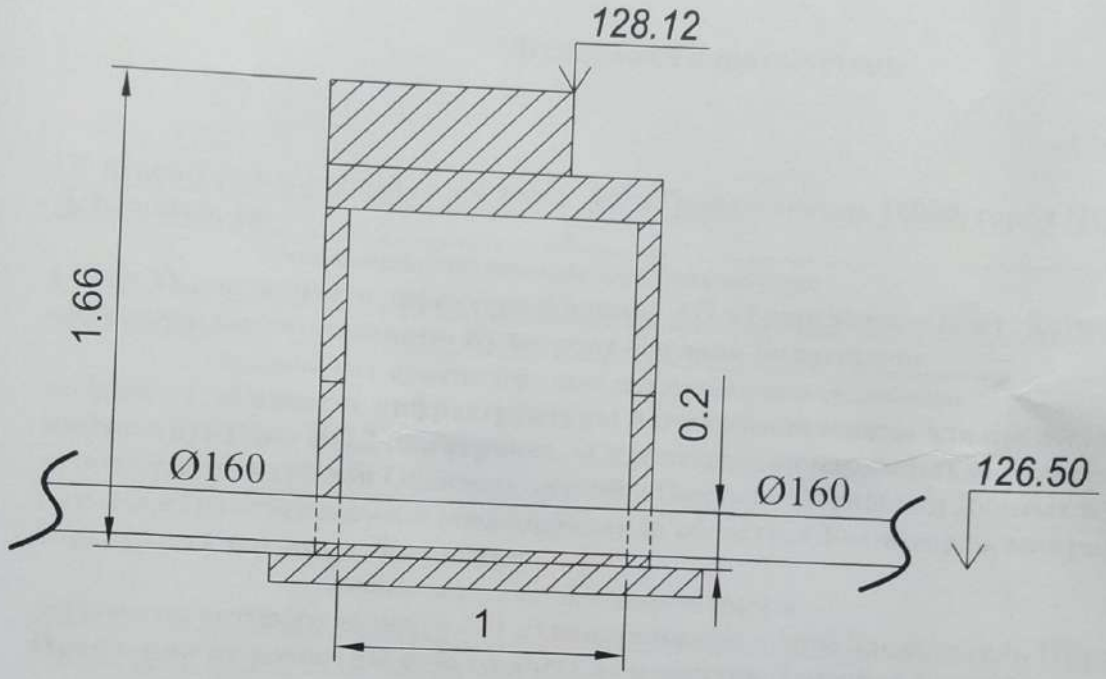

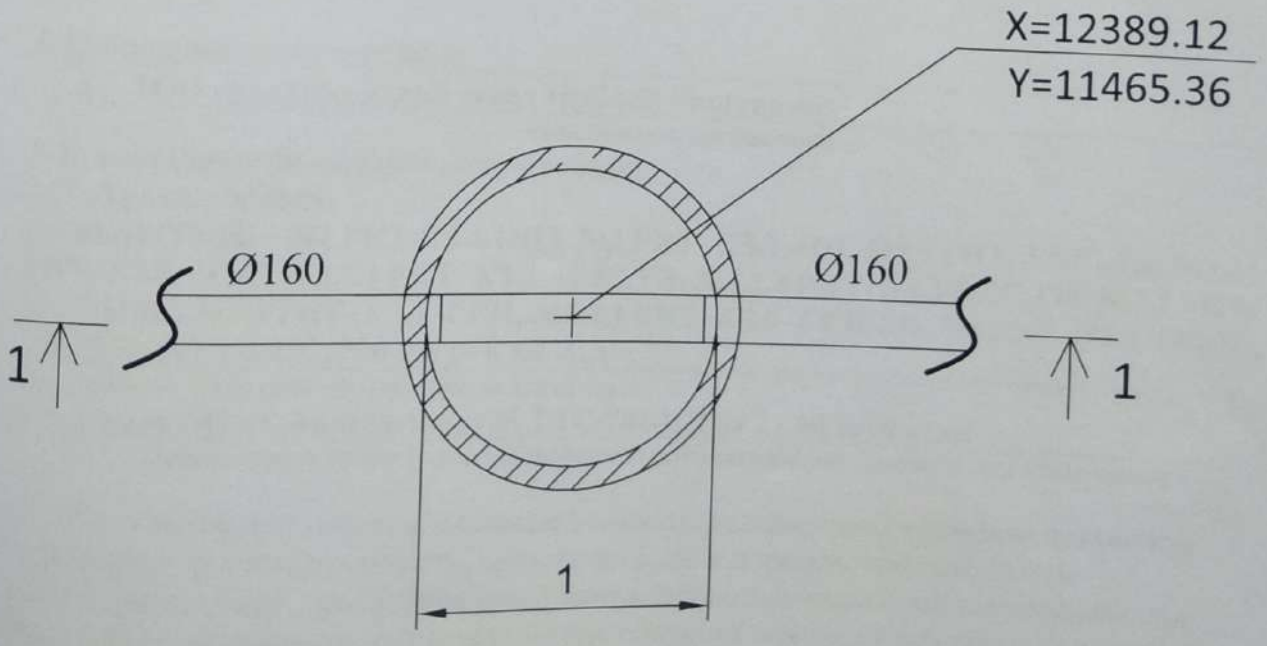

Приложение 2
к приказу Министра
индустрии и инфраструктурного развития
Республики Казахстан
от 9 августа 2019 года № 632

Приложение 3
к приказу Министра
по инвестициям и развитию
Республики Казахстан
от 24 апреля 2017 года № 235

Декларация о соответствии

«19» марта 2021 года

Подрядчик (генеральный подрядчик): **АО «Транстелеком» 10000, город Нур-Султан, ул. Д. Кунаева, 10**

наименование организации, юридический адрес

в лице **Управляющего директора филиала АО «Транстелеком» в г. Кызылорда «Кызылордатранстелеком» Кудиярова Баглана Болатовича**

фамилия, имя, отчество (при наличии) руководителя организации

по объекту: **«Развитие инфраструктуры АО «Транстелеком» для предоставления инфраструктуры ЦОД как сервис». «Строительство наружных внеплощадочных инженерных сетей для Офисных зданий с Центром Обработки Данных в г.Кызылорда для АО «Транстелеком». Кызылординская область, г.Кызылорда, микрорайон Левый берег реки Сырдарьи, без номера**

наименование, местонахождения объекта

заказчиком которого является **АО «Транстелеком»** в лице **Заместитель Председателя Правления по развитию стратегических проектов Доненбай Ғазиз Болатұлы**

наименование организации, фамилия, имя, отчество (при наличии) руководителя

удостоверяет, что:

1. Строительно-монтажные работы на объекте выполнены в соответствии с утвержденным проектом (проектно-сметной документацией), государственными нормативами в сфере архитектурной, градостроительной и строительной деятельности;

2. Субподрядные организации:

- **ТОО «Казахстанский завод трубной изоляции»;**

наименование организации

3. Проект (проектно-сметная документация):

АО «Транстелеком»,

Разделы (Тома) - №1 РИТ-КЗЛ-ОПЗ, №2 РИТ- КЗЛ -ПП, №3.1 РИТ- КЗЛ -АД, №3.2 РИТ- КЗЛ -НЭС, №3.2.1 РИТ- КЗЛ -НЭС.УЭ, №3.2.2 РИТ- КЗЛ-НЭС.ТМ, №3.3 РИТ-КЗЛ -НВК, №3.4 РИТ- КЗЛ -ГСН, №3.4.1 РИТ- КЗЛ -ГСН.ТХ, №4 РИТ- КЗЛ -ОВОС, №5 РИТ- КЗЛ -ПОС, №6 РИТ- КЗЛ -СД

наименование проектной организации, номер проекта

утвержден АО «Транстелеком» № ТТС/781-ВП от 21.10.2020 года

наименование организации, утвердившей (переутвердившей) проект и дата утверждения

4. Объект (комплекс) имеет следующие основные технико-экономические показатели (мощность, производительность, производственная площадь, протяженность, вместимость, объем, пропускная способность, провозная способность, число рабочих мест и тому подобное, заполняется по всем объектам (кроме жилых домов) в единицах

измерения соответственно целевой продукции или основным видам услуг):

№ п/п	Наименование показателя	Ед. изм.	По проекту		Фактически	
			общая (с учетом ранее принятых)	в том числе пускового комплекса или очереди	общая (с учетом ранее принятых)	в том числе пускового комплекса или очереди
1	Газоснабжение					
1.1	Газопровод высокого давления ПЭ 100 ГАЗ SDR 11 PN0.6Мпа DN 63х5,8	м	4	4	4	4
1.2	Газопровод низкого давления ПЭ 100 ГАЗ SDR 11 PN0.003Мпа DN 63х3,6	м	44	44	44	44
1.3	ГРПШ-04-2У1 с РДНК-400 с ротационным счетчиком	шт	1	1	1	1
2.2	Наружные сети водопровода и канализации					
2.3	Труба ПЭ 100 SDR 17 Ø180х10,7	м	334,3	334,3	334,3	334,3
2.4	Труба РЕ 100 DN 160 SN8	м	75,2	75,2	75,2	75,2
3	Трубы канализационные ПВХ 110 SN 8	м	8	8	8	8
	Наружные сети электроснабжения	м				
	АПвБПуг-10-(3х95/16)	м	765	765	765	765
	Автомобильные дороги IV категории	м	818	818	818	818
4	Общая численность работающих	Человек	51	51	51	51
5	Продолжительность строительства	мес	5	5	5	5

5. Технологические и архитектурно-строительные решения по объекту характеризуется следующими данными:

Технологическая часть проектной документации разработана для объекта «Развитие инфраструктуры АО «Трансгелеком» для предоставления инфраструктуры ЦОД как сервис. «Строительство наружных внеплощадочных инженерных сетей для Офисных зданий с Центром Обработки Данных в г.Кызылорда для АО «Трансгелеком» на основании задания заказчика и в соответствии с действующими нормами и правилами на территории РК;

Внеплощадочные электрические сети объекта выполнен на основании:

- Технических условий №0039 от АО «КРЭК» от 20.02.2020г.

По обеспечению надежности и бесперебойности снабжения электроэнергией объект относится к II категории. Суммарная потребляемая мощность по всему комплексу составляет 2000кВт. Протяжность трассы ЛЭП 10 кВ – 0,679 км.

«Санитарно-эпидемиологические требования к зданиям и сооружениям производственного назначения», утвержденные приказом Министра национальной экономики Республики Казахстан от 28.02.2015 года № 174.

Проект по строительству наружных внеплощадочных сетей создан для бесперебойной работы центра обработки данных – предназначен для быстрой обработки объема данных, хранении информации и ее выдаче в стандартизированном виде пользователю.

6. На объекте установлено предусмотренное проектом оборудование в количестве согласно актам о его приемке после индивидуального испытания и комплексного

опробования;

7. Мероприятия по охране труда, обеспечению взрывобезопасности, пожаробезопасности, охране окружающей природной среды и антисейсмические мероприятия, предусмотренные проектом выполнены;

8. Строительно-монтажные работы осуществлены в сроки:
начало работ: октябрь 2020 года;
месяц, год
окончание работ: март 2021 года;
месяц, год
при продолжительности строительства – 5 месяцев;
по норме или по проекту организации строительства – 5 месяцев;
фактически – 5 месяцев;

9. Примененные строительные материалы, конструкции, оборудование и изделия соответствуют требованиям проекта и государственных нормативов;

9-1. Доля местного содержания предусмотрена в проектно-сметной документации _____% и фактически применено _____% (на объектах, финансируемых за счет государственных инвестиций и средств квазигосударственного сектора);

10. Исполнительная геодезическая съемка фактического положения подземных инженерных сетей и/или зданий (сооружений) выполнена (обязательное приложение к декларации о соответствии);

10-1. Исполнительная техническая документация имеется в полном объеме, в том числе в электронном модуле;

11. Наружные инженерные коммуникации (холодное и горячее водоснабжение, канализация, теплоснабжение, газоснабжение, электроснабжение и связь) обеспечивают нормальную эксплуатацию объекта, что подтверждается поставщиками услуг по инженерному и коммунальному обеспечению. Поставщики услуг по инженерному и коммунальному обеспечению:

_____
наименование организации, фамилия, имя, отчество (при наличии), подпись руководителя, дата
Место печати (при наличии)

_____
наименование организации, фамилия, имя, отчество (при наличии), подпись руководителя, дата
Место печати (при наличии)

_____
наименование организации, фамилия, имя, отчество (при наличии), подпись руководителя, дата
Место печати (при наличии)

_____
наименование организации, фамилия, имя, отчество (при наличии), подпись руководителя, дата
Место печати (при наличии)

_____
наименование организации, фамилия, имя, отчество (при наличии), подпись руководителя, дата
Место печати (при наличии)

_____
наименование организации, фамилия, имя, отчество (при наличии), подпись руководителя, дата
Место печати (при наличии)

12. Шумоизоляция здания соответствует проекту и подтверждается экспертным заключением выдаваемым государственной организацией осуществляющей санитарно-эпидемиологическую экспертизу по результатам лабораторных замеров проведенных аккредитованными испытательными лабораториями (центрами) (экспертное заключение прилагается);
Не требуется

13. Обеспечен доступ для маломобильных групп населения, что подтверждается органами социальной защиты населения
Проектом не предусмотрено Данибай Ғазиз Болатұлы 19.03.2021.
фамилия, имя, отчество (при наличии), подпись руководителя, дата
Место печати (при наличии)

Подрядчик (генеральный подрядчик) считает объект
«Развитие инфраструктуры АО «Транстелеком» для предоставления инфраструктуры ЦОД как сервис. «Строительство наружных внеплощадочных инженерных сетей для Офисных зданий с Центром Обработки Данных в г.Кызылорда для АО «Транстелеком»
наименование объекта (комплекса)

готовым к приемке в эксплуатацию,
гарантирует качество выполненных строительно-монтажных и специальных работ, и принимает на себя обязательство устранять дефекты, возникшие по его вине при строительстве объекта согласно гарантийного срока в соответствии с законодательством Республики Казахстан.

Подрядчик (генеральный подрядчик)
Согласно приказу ТТС/108-ВП/КЗО от 27.07.2020г. ответственный за выполнение строительно-монтажных работ Сариев Алмат Ойнарович
фамилия, имя, отчество (при наличии) руководителя

19.03.2021
подпись, дата

Управляющий директор филиала АО «Транстелеком» в г. Кызылорда «Кызылордатранстелеком» Кудияров Баглан Болатович
фамилия, имя, отчество (при наличии) руководителя

19.03.2021
подпись, дата и место печати

Исполнительная геодезическая съемка водопровода В1 и канализации К1 по проекту: Развитие инфраструктуры АО " Транстелеком" для предоставления инфраструктуры ЦОД как сервис".
"Строительство наружных внеплощадочных инженерных сетей для Офисных зданий с Центром Обработки Данных в г. Кызылорда для АО "Транстелеком

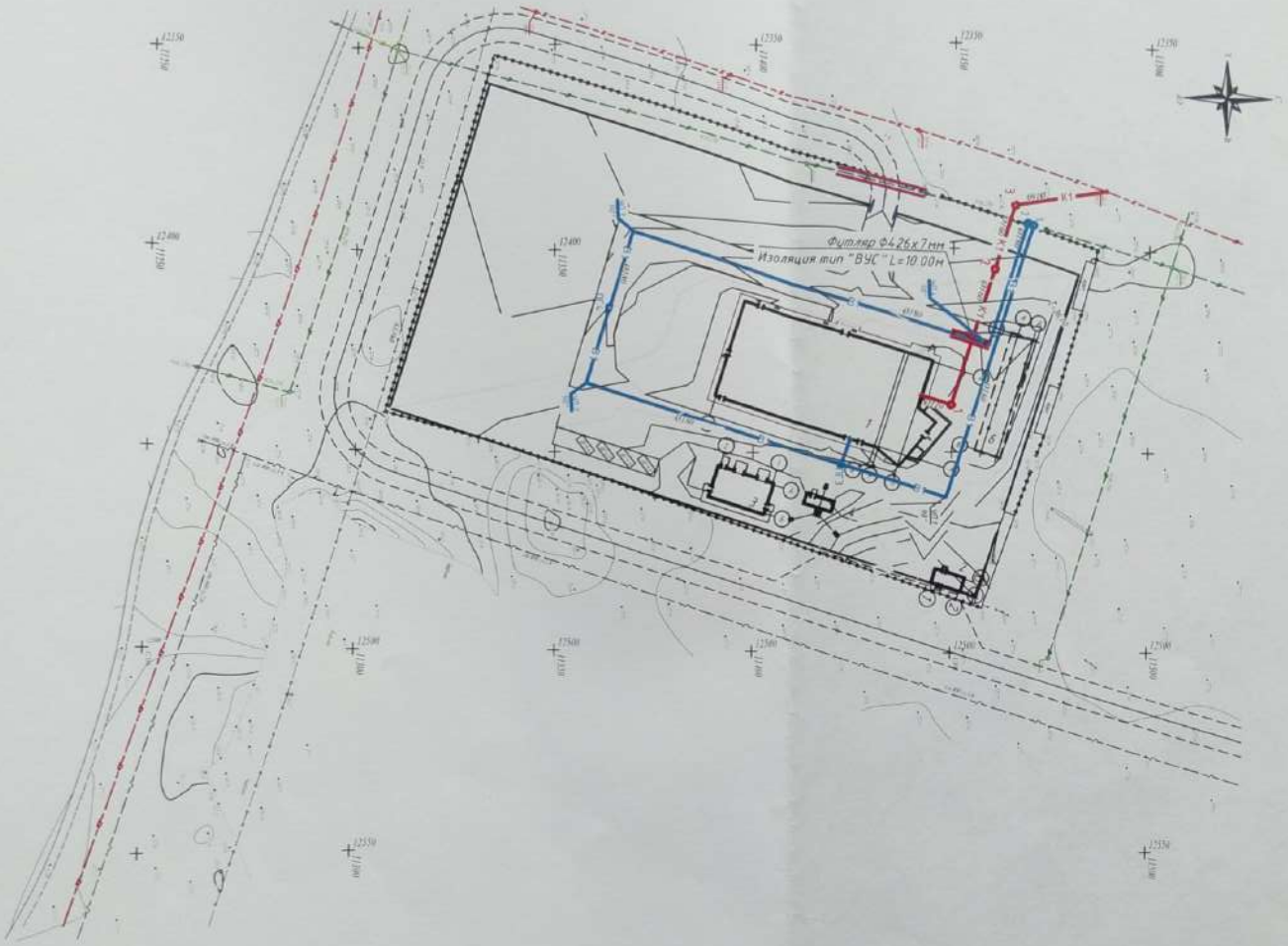

Ведомость координат и высотных отметок водопровода В1			
№	X	Y	H (низ трубы)
К1	12393.97	11470.04	125.90
УП-1	12461.13	11448.85	126.62
ПГ-3	12452.95	11422.63	126.90
УП-2	12432.73	11358.03	126.60
ПГ-4	12414.15	11363.89	126.55
УП-3	12395.54	11369.77	126.50
УП-4	12423.48	11459.15	126.35
К2	12393.51	11468.62	125.90

Ведомость координат и высотных отметок канализации К1			
№	X	Y	H (низ трубы)
ЦОД	12435.83	11442.23	127.03
К1	12438.23	11449.86	126.91
К2	12404.85	11460.36	126.63
К3	12389.12	11465.37	126.50
кан. сущ.	12385.25	11488.72	126.31

Выполнил:
Субподрядная организация: ТОО "Казахстанский завод трубной изоляции

Гукемов О. А.

Согласовано:
Заказчик: АО "Транстелеком"

Донгбай Ғ.Б.

Формат А3 (297х420мм)

Исполнительная геодезическая съемка наружного электроснабжения КЛ - 10 кВ по проекту: Развитие инфраструктуры АО " Транстелеком" для предоставления инфраструктуры ЦОД как сервис".

"Строительство наружных внеплощадочных инженерных сетей для Офисных зданий с Центром Обработки Данных в г. Кызылорда для АО "Транстелеком

Ведомость координат и высотных отметок провода КЛ-10 кВ			
№	X	Y	H
1	12454.63	11392.54	126.84
2	12450.93	11393.63	126.86
3	12447.52	11382.16	126.92
4	12463.76	11377.08	126.70
5	12440.54	11303.00	127.73
6	12725.70	11215.56	127.13
7	12776.49	11187.38	127.08
8	12787.41	11186.59	127.37
9	12829.18	11208.57	127.10
10	12864.14	11213.50	125.82
11	12889.45	11229.57	125.80
12	12916.71	11242.24	127.20
13	12926.24	11275.91	127.40
14	12922.60	11281.89	127.64
15	12926.81	11296.59	128.10

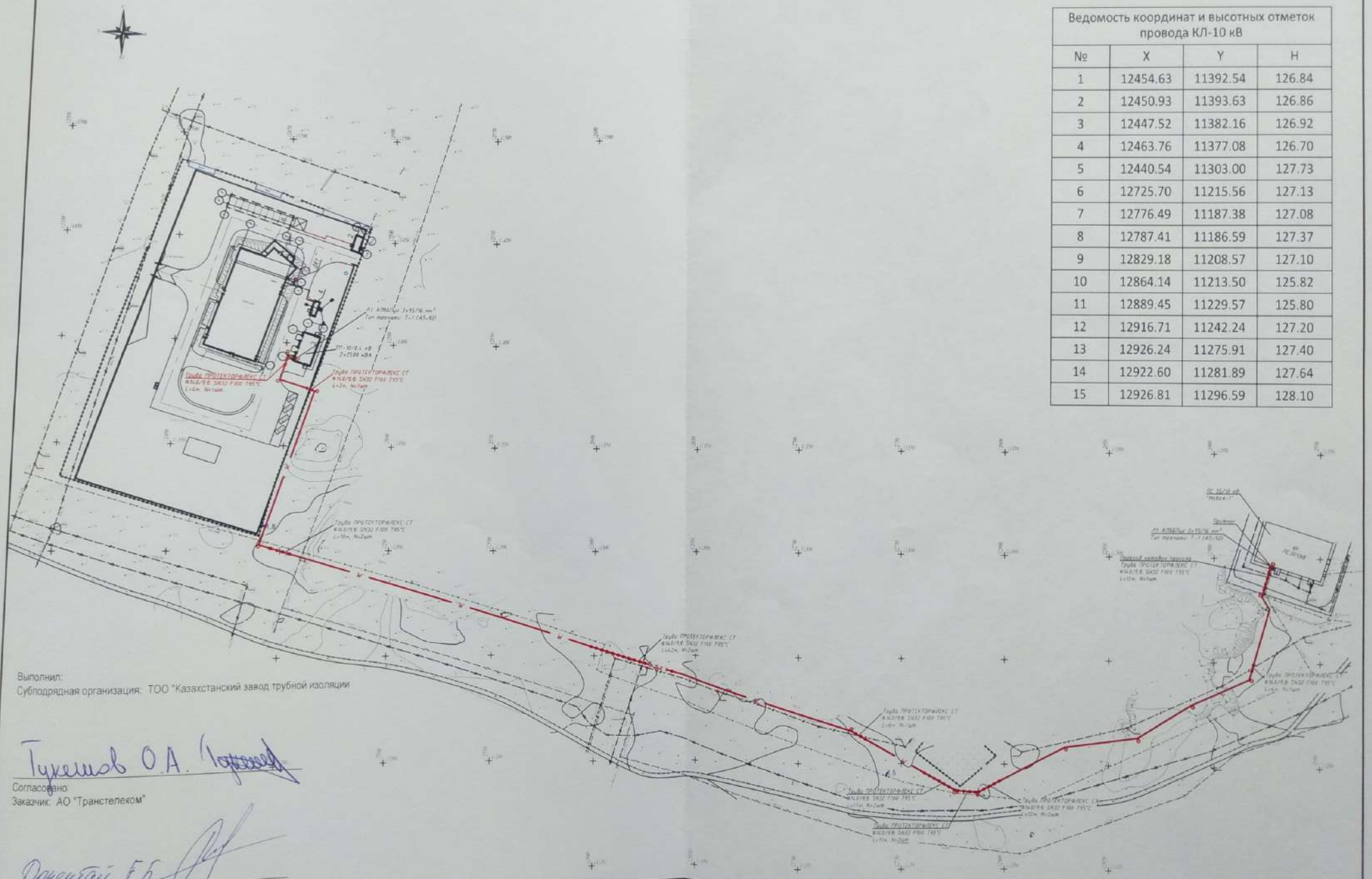

Выполнил:
Субподрядная организация: ТОО "Казахстанский завод трубной изоляции

Тукешов О.А.

Согласовано:
Заказчик: АО "Транстелеком"

Донентай Ф.Б.

Формат А3 (297х420мм)

Исполнительная геодезическая съемка подъездной автомобильной дороги по проекту: Развитие инфраструктуры АО " Транстелеком" для предоставления инфраструктуры ЦОД как сервис". "Строительство наружных внеплощадочных инженерных сетей для Офисных зданий с Центром Обработки Данных в г. Кызылорда для АО "Транстелеком

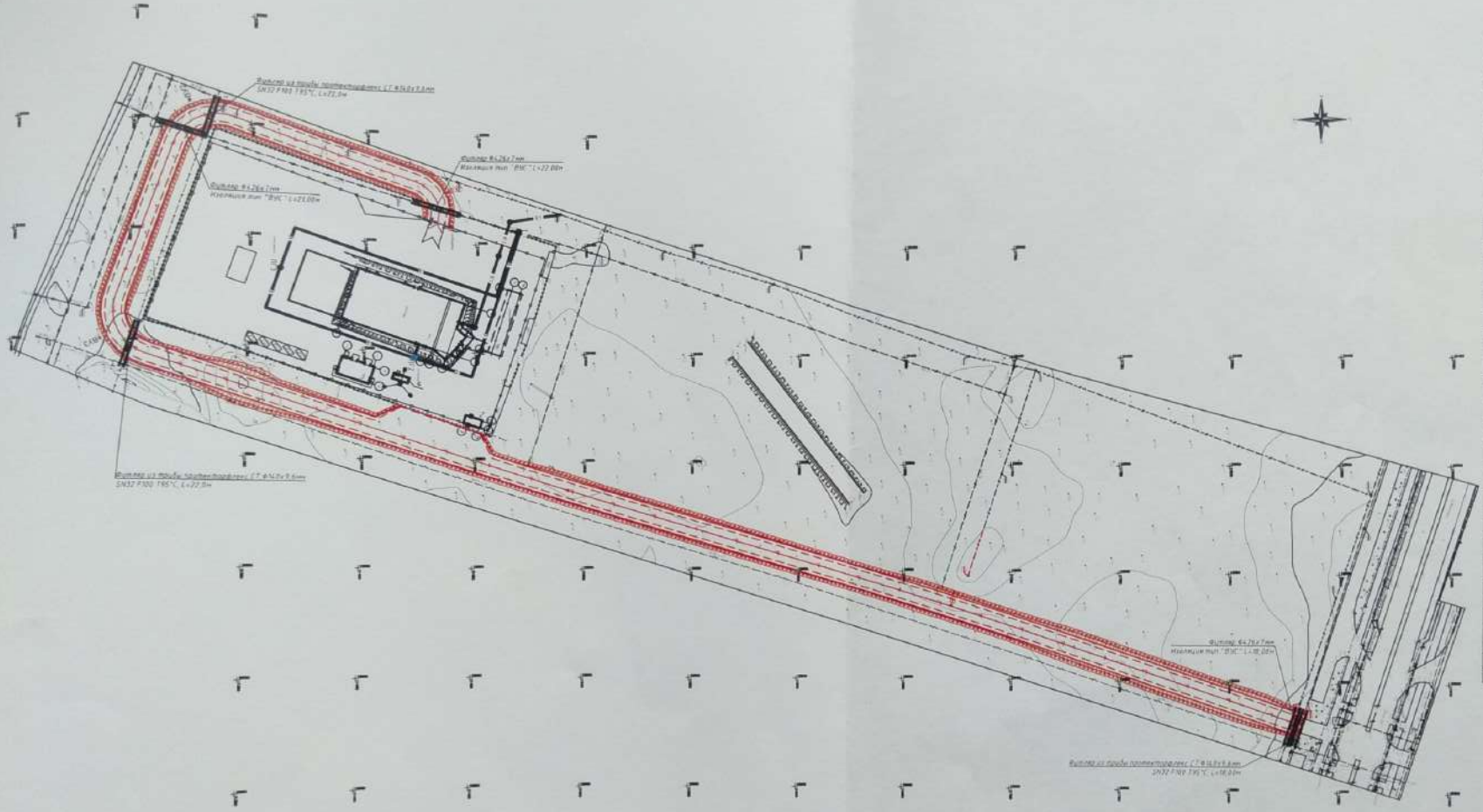

Ведомость координат и высотных отметок по оси трассы				
№	ПК	X	Y	H
1	0+00	12390.42	11432.34	128.10
2	0+20	12373.06	11425.82	128.00
3	0+40	12366.65	11406.90	127.94
4	0+60	12360.65	11387.82	127.93
5	0+80	12354.64	11368.75	127.97
6	1+00	12348.63	11349.67	128.01
7	1+20	12346.62	11330.22	128.05
8	1+40	12360.79	11317.27	128.09
9	1+60	12379.87	11311.26	128.14
10	1+80	12398.94	11305.25	128.18
11	2+00	12418.02	11299.25	128.22
12	2+20	12437.34	11296.55	128.25
13	2+40	12453.57	11304.76	128.26
14	2+60	12459.97	11323.69	128.26
15	2+80	12465.98	11342.76	128.23
16	3+00	12471.98	11361.84	128.20
17	3+20	12477.99	11380.92	128.16
18	3+40	12484.00	11399.99	128.13
19	3+60	12490.00	11419.07	128.09
20	3+80	12496.01	11438.15	128.06
21	4+00	12502.02	11457.22	128.05
22	4+20	12508.03	11476.30	128.06
23	4+40	12513.86	11495.43	128.08
24	4+60	12519.57	11514.60	128.11
25	4+80	12525.17	11533.80	128.13
26	5+00	12530.76	11553.00	128.16
27	5+20	12536.36	11572.20	128.18
28	5+40	12541.96	11591.40	128.21
29	5+60	12547.55	11610.60	128.23
30	5+80	12553.15	11629.80	128.24
31	6+00	12558.83	11648.98	128.23
32	6+20	12564.67	11668.11	128.21
33	6+40	12570.67	11687.19	128.18
34	6+60	12576.81	11706.22	128.16
35	6+80	12583.10	11725.21	128.13
36	7+00	12589.41	11744.18	128.10
37	7+20	12595.72	11763.16	128.12
38	7+40	12602.03	11782.14	128.21
39	7+60	12608.34	11801.12	128.39
40	7+80	12614.65	11820.10	128.62
41	8+00	12619.07	11833.40	128.82

Выполнил:
Субподрядная организация: ТОО "Казахстанский завод трубной изоляции

Тулешов О.А.

Согласовано:
Заказчик: АО "Транстелеком"

Дюсенбай Ғ.Б.

Формат А3 (297х420мм)

Исполнительная геодезическая съемка газопровода низкого давления (Уз.0 - Уз.1) по проекту: Развитие инфраструктуры АО " Транстелеком" для предоставления инфраструктуры ЦОД как сервис".
"Строительство наружных внеплощадочных инженерных сетей для Офисных зданий с Центром Обработки Данных в г. Кызылорда для АО "Транстелеком

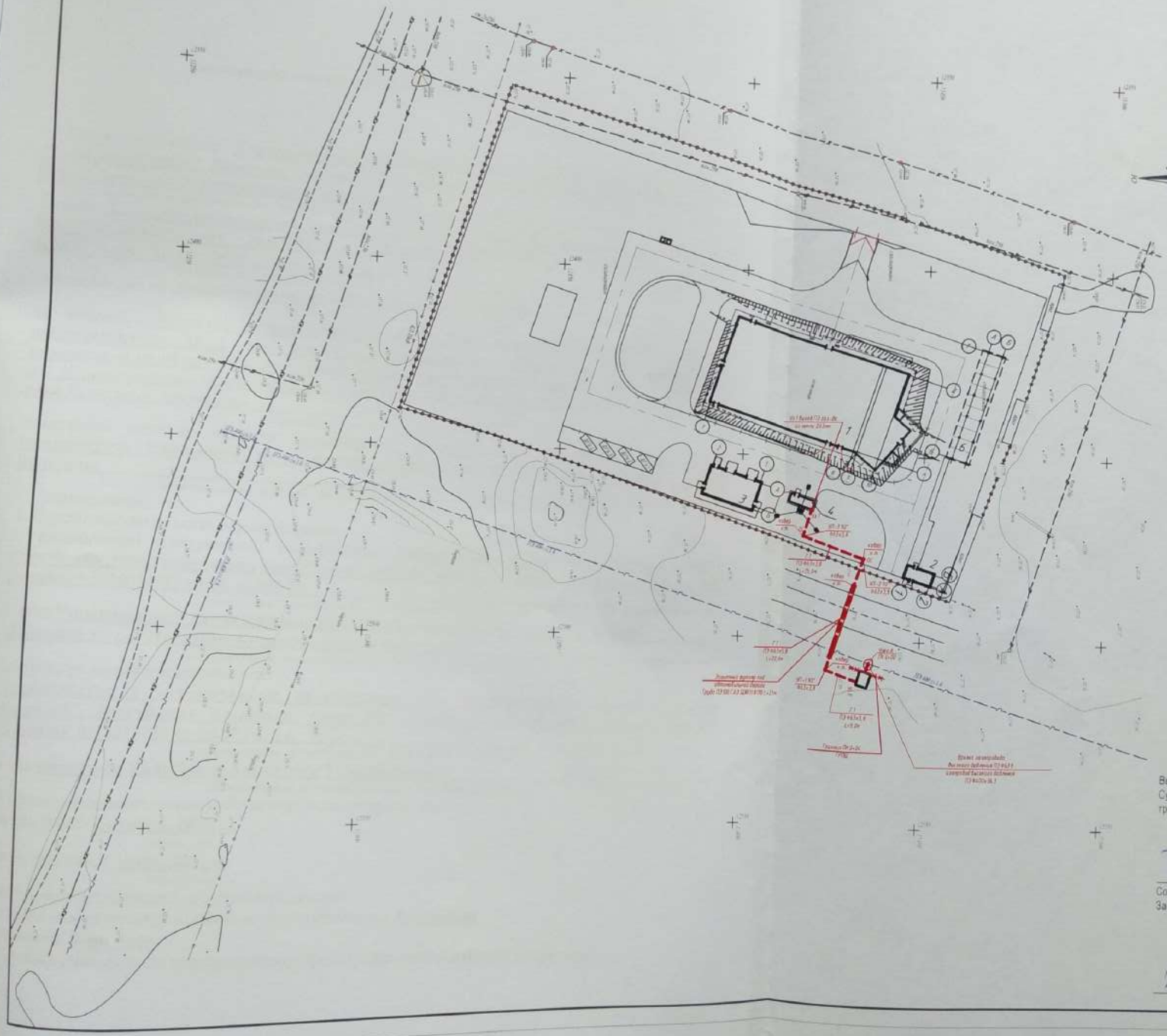

Ведомость координат и высотных отметок газопровода			
№	X	Y	H(верх трубы)
1(Уз.1)	12464.64	11419.91	126.92
2(УП-3)	12471.98	11417.84	126.92
3(УП-2)	12477.73	11434.48	126.59
4(УП-1)	12508.16	11424.97	126.66
5 (Уз.0)	12510.94	11433.47	126.74
6 (т.в.)	12505.94	11436.52	126.05

Выполнил:
Субподрядная организация: ТОО "Казахстанский завод трубной изоляции

Тукешов О.А

Согласовано:
Заказчик: АО "Транстелеком"

Формат А3 (297х420мм)

Приложение 1
к приказу Министра
по инвестициям и развитию
Республики Казахстан
от 24 апреля 2017 года № 235

форма

Заключение о качестве строительно-монтажных работ

" 19 " марта 2021 года

Технический надзор **Товарищество с ограниченной ответственностью "TechConsultingKz". Директор Нукенов Адлет Аскарович. Республика Казахстан, город Нур-Султан, район Байконыр, ул. 85, здание 11**

(наименование организации, фамилия, имя, отчество (при наличии) руководителя, юридический адрес)

в лице **эксперта технического надзора Сакенова Армана Канатовича, аттестаты № KZ41VJE00054652 от 19.05.2020 г., №KZ69VJE00047455 от 13.06.2019 г., № KZ88VJE00055164 от 10.06.2019 г.**

фамилия, имя, отчество (при наличии) экспертов, № аттестатов, дата получения

действующего на основании **договора №ТТС/158-02 от 17.08.2020 г.**

(№ договора и дата)

по объекту: **«Развитие инфраструктуры АО «Транстелеком» для предоставления инфраструктуры ЦОД как сервис». «Строительство наружных внеплощадочных инженерных сетей для Офисных зданий с Центром Обработки Данных в г.Кызылорда для АО «Транстелеком». Кызылординская область, г.Кызылорда, микрорайон Левый берег реки Сырдарьи, без номера**

(наименование и местонахождение объекта)

заказчиком которого является **Акционерное общество «Транстелеком». Заместитель Председателя Правления по развитию стратегических проектов Доненбай Ғазиз Болатұлы**

(наименование организации, фамилия, имя, отчество (при наличии) руководителя)

подтверждает, что:

1. Строительство объекта осуществлялось

1) подрядчиком (генеральным подрядчиком) **Акционерное общество "Транстелеком". Республика Казахстан, город Нур-Султан, район "Есиль", улица Д.Кунаева, здание 10. Лицензия №14014979 от 06.10.2014 г.**

(наименование организации, № лицензии и дата получения)

в лице **Управляющего директора филиала АО «Транстелеком» в г. Кызылорда «Кызылордатранстелеком» Кудияров Баглан Болатович**

(фамилия, имя, отчество (при наличии) руководителя)

2) субподрядными организациями:

Товарищество с ограниченной ответственностью "Казахстанский Завод Трубной изоляций". Республика Казахстан, город Нур-Султан, улица Жирентаева, здание 18 Лицензия №15012753 от 08.07.2015 г.

(наименование организации, № лицензии и дата получения)

в лице **директора Калыбаева Альмурата Турысбековича**

(фамилия, имя, отчество (при наличии) руководителя)

2. Строительно-монтажные работы осуществлены в сроки:

начало работ **октябрь, 2020 г.**;

месяц, год

окончание работ **март, 2021 г.**;

месяц, год

при продолжительности строительства, месяц:

по норме или по проекту организации строительства **5 месяцев;**

фактически **5 месяцев;**

3. Сметная стоимость по утвержденному проекту (проектно-сметной документации):

Всего **129 931,880 тысяч тенге**, в том числе строительно-монтажных работ **100 554,440 тысяч тенге**, оборудования, инструмента и инвентаря **7 524,960** тысяч тенге; прочие расходы **21 852,480** тысяч тенге.

4. Сметная стоимость основных фондов, принимаемых в эксплуатацию 129931,880 тысяч тенге, в том числе строительно-монтажных работ 100554,440 тысяч тенге, оборудования, инструмента и инвентаря 7524,960 тысяч тенге; прочие расходы 21852,480 тысяч тенге;

5. Объект построен в соответствии с проектом (проектно-сметной документацией) **Акционерное общество «Трансгелеком»**

(наименование проектной организации, номер проекта)

утвержденным(ой) **Акционерное общество «Трансгелеком», приказ № ТТС/781-ВП от 21.10.2020 года**

(наименование организации утвердившей (переутвердившей) проект и дата утверждения)

и требованиями государственных нормативных документов в области архитектуры, градостроительства и строительства;

6. Примененные строительные материалы, конструкции, оборудование и изделия соответствуют проекту и требованиям государственных нормативов;

6-1. Доля местного содержания предусмотрена в проектно-сметной документации _____% и фактически применено _____% (на объектах, финансируемых за счет государственных инвестиций и средств квазигосударственного сектора);

7. Исполнительная техническая документация имеется в полном объеме;

8. Замечания, выданные техническим надзором в процессе строительства, устранены;

9. Завершенный строительством объект обеспечивает прочность, устойчивость и надежность на протяжении всего срока службы (эксплуатации, использования, применения) и соответствует требованиям государственных нормативов направленных на обеспечение интересов и безопасности собственников (пользователей) и общества в целом.

Технический надзор:

организация **Товарищество с ограниченной ответственностью " TechConsultingKz".**

Заместитель директора Чегибаев Сабит Сейткалиевич

(наименование организации, фамилия, имя, отчество (при наличии) руководителя)

подпись, дата Место печати (при наличии)

эксперт(ы) по техническому надзору **Сакенов Арман Канатович аттестаты № KZ41VJE00054652 от 19.05.2020 г., №KZ69VJE00047455 от 13.06.2019 г., KZ88VJE00055164 от 10.06.2019 г.**

(фамилия, имя, отчество (при наличии) эксперта (экспертов) № аттестатов)

подпись, дата Место печати (при наличии)

Приложение 2
к приказу Министра
по инвестициям и развитию
Республики Казахстан
от 24 апреля 2017 года № 235

Заключение о соответствии выполненных работ проекту

«19» марта 2021 года

Авторский надзор **АО «Транстелеком»** в лице **Заместитель Председателя Правления по развитию стратегических проектов Доненбай Ғазиз Болатұлы**
наименование организации, фамилия, имя, отчество (при наличии) руководителя
в лице **Альжанова Анарбека Талгатовича**
фамилия, имя, отчество (при наличии) экспертов, № аттестатов и дата получения
действующего на основании **приказа ТТС/591-ВП от 04.08.2020 г.**
по объекту: **«Развитие инфраструктуры АО «Транстелеком» для предоставления инфраструктуры ЦОД как сервис». «Строительство наружных внеплощадочных инженерных сетей для Офисных зданий с Центром Обработки Данных в г.Кызылорда для АО «Транстелеком». Кызылординская область, г.Кызылорда, микрорайон Левый берег реки Сырдарьи, без номера**
наименование и местонахождение объекта
заказчиком которого является **АО «Транстелеком»** в лице **Заместитель Председателя Правления по развитию стратегических проектов Доненбай Ғазиз Болатұлы**
наименование организации, фамилия, имя, отчество (при наличии) руководителя
подтверждает, что:
1. Строительство объекта осуществлялось
1) подрядчиком (генеральным подрядчиком)
АО «Транстелеком», в соответствии с лицензией на выполнение строительно-монтажных работ за №14014979 от 06.10.2014 г., Республика Казахстан, г.Нур-Султан, район "Есиль", Д. Кунаева, 10
наименование организации, № лицензии и дата получения

в лице **Управляющего директора филиала АО «Транстелеком» в г. Кызылорда «Кызылордатранстелеком» Кудияров Баглан Болатович**
фамилия, имя, отчество (при наличии) руководителя

2) субподрядными организациями:
ТОО «Казахстанский завод трубной изоляции» в соответствии с лицензией на выполнение строительно-монтажных работ за № 15012753 от 08.07.2015 г.
наименование организации, № лицензии и дата получения
в лице **директора Калыбаева Альмурата Турысбековича;**
фамилия, имя, отчество (при наличии) руководителя
2. Строительно-монтажные работы осуществлены в сроки:
начало работ: **октябрь 2020 г.**
месяц, год
окончание работ: **март 2021 г.**
месяц, год
при продолжительности строительства, месяц: **5 месяцев;**
по норме или по проекту организации строительства **5 месяцев;**
фактически **5 месяцев;**

3. Примененные строительные материалы, конструкции, оборудование и изделия соответствуют требованиям проекта;

4. Замечания, выданные авторским надзором в процессе строительства, устранены;

5. Внесенные изменения в проект (проектно-сметную документацию) в процессе строительства выполнены в соответствии с требованиями нормативов в области архитектуры, градостроительства и строительства;

6. Объект построен в соответствии с проектом (проектно-сметной документацией):
АО «Транстелеком»
Разделы (Тома) - №1 РИТ-КЗЛ-ОПЗ, №2 РИТ- КЗЛ -ПП, №3.1 РИТ- КЗЛ -АД, №3.2 РИТ- КЗЛ -НЭС, №3.2.1 РИТ- КЗЛ -НЭС.УЭ, №3.2.2 РИТ- КЗЛ-НЭС.ТМ, №3.3 РИТ- КЗЛ -НВК, №3.4 РИТ- КЗЛ -ГСН, №3.4.1 РИТ- КЗЛ -ГСН.ТХ, №4 РИТ- КЗЛ -ОВОС, №5 РИТ- КЗЛ -ПОС, №6 РИТ- КЗЛ -СД

наименование проектной организации, номер проекта

утвержден АО «Транстелеком» № ТТС/781-ВП от 21.10.2020 года

наименование организации, утвердившей (переутвердившей) проект и дата утверждения

Авторский надзор:
АО «Транстелеком» в лице **Заместитель Председателя Правления по развитию стратегических проектов Доненбай Ғазиз Болатұлы**

наименование организации, фамилия, имя, отчество (при наличии) руководителя

подпись, дата и место печати

эксперт(ы) по авторскому надзору
Альжанов Анарбек Талгатович в соответствии с приказом ТТС/591-ВП от 04.08.2020 г.

фамилия, имя, отчество (при наличии) эксперта (экспертов), № аттестатов, подпись, дата

подпись, дата