ТОО «QAZ BULDING PROJECT LPP»

Государственная лицензия №22020259 от 01.11.2022 года

Заказ: №10-2023
Заказчик: ГУ Аппарат акима Бирликского сельского округа Балхашского района Алматинской области

«Благоустройство ул. Т.Рыскулова с.Бирлик Балхашского района Алматинской области»

РАБОЧИЙ ПРОЕКТ

Генеральный план

10-2023-ГП

Том 3. Альбом 1

г. Шымкент - 2023 г.

ТОО «QAZ BULDING PROJECT LPP»

Государственная лицензия №22020259 от 01.11.2022 года

Заказ: №10-2023
Заказчик: ГУ Аппарат акима Бирликского сельского округа Балхашского района Алматинской области

«Благоустройство ул. Т.Рыскулова с.Бирлик Балхашского района Алматинской области»

РАБОЧИЙ ПРОЕКТ

Генеральный план

10-2023-ГП

Том 3. Альбом 1

Директор ТОО «QAZ BULDING PROJECT LPP» Нияз Б.Е.

Главный архитектор проекта Ахилбеков О.Л.

г. Шымкент - 2023 г.

ОБЩИЕ ДАННЫЕ

Настоящий проект разработан на основании АПЗ №KZ08VUA01038805 от 11.12.2023 г. выданное отделом архитектуры и градостроительства Балхашского района;

М1:500, в соответствии с требованиями СНиП РК 3.01.01–2008* «Градостроительство. Планировка и застройка городских и сельских населенных пунктов».

ГЕНПЛАН УЧАСТКА СТРОИТЕЛЬСТВА

Данным проектом предусматривается Благоустройства скверов Балхашский район, с.о Бирликский , с Бирлик. В качестве благоустройства предусмотрены: устройство площадок, проездов и дорожек с твердым покрытием; установка малых форм архитектуры (скамеек и урн); лотки вдоль дороги. Ширина пешехода 1,5м и через каждые 30 метров предусматривается уширения (разъездные площадки) для обеспечения передвижения инвалидов в креслах–колясках во встречных направлениях. Все примыкания проездов и тротуаров и уклоны выполнены с учетом нужд маломобильных групп населения. Проектом предусмотрено Взаимное расположение и посадка выполнена с учетом рельефа местности, розы ветров. Участок строительства расположен в район Балхаш , с/о Бирлик, село Бирлик.

На нерегулируемых перекрестках и примыканиях улиц и дорог, а также пешеходных переходах в проекте полностью не предусмотрено треугольники видимости, так как сложившейся капитальной застройки, не позволяющей организовать необходимые треугольники видимости, безопасное движение транспорта и пешеходов следует обеспечивать средствами регулирования и специального технического оборудования.

ВЕРТИКАЛЬНАЯ ПЛАНИРОВКА

Вертикальная планировка решена с учетом сложившегося рельефа местности и необходимости водоотвода. Отвод сточных и ливневых вод, решен поверхностный от зданий по тротуарному покрытию на проезды и на лотки.

ВЫНОС ОБЬЕКТА В НАТУРУ СЛЕДУЕТ ПРИНЯТЬ ПО СОГЛАСОВАНИЮ С ОРГАНИЗАЦИЕЙ ВЫПОЛНИВШЕЙ ТОПОГРАФИЧЕСКУЮ СЬЕМКУ, ПРЕДСТАВИТЕЛЯ ПРОЕКТНОЙ ОРГАНИЗАЦИИ И РАЙОННОЙ АРХИТЕКТУРЫ.

ОХРАНА ОКРУЖАЮЩЕЙ СРЕДЫ

Проектом максимально сохраняется озеленение территории свободной от застройки, а так же существующие деревья и кустарники являются защитой от шума и пыли.

Ведомость чертежей марки ГП

Лист	Наименование	Примечание
1	Общие данные	
2	Ситуационная схема.	
3	План демонтажных работ	
4	Разбивочный план	
5	План организации рельефа	
6	План земляных масс	
7	План благоустройства территории	
8	Сводный план инженерных сетей	

Ведомость ссылочных и прилагаемых документов

Обозначение	Наименование	Примечание
СНиП 2.07.01-2008*	«Градостроительство. Планировка и застройка городских и сельских населенных пунктов» (с изменениями и дополнениями по состоянию на 02.05.2013 г.)	ссыл.
СНиП Р.К. 2.02-05-2009	«Пожарная безопасность зданий и сооружений»	ссыл.
СНиП РК 3.01 - 03 - 2010	"Правила по благоустройству территории населённых пунктов".	ссыл.
СП РК 3.06-101-2012	«Проектирование зданий и сооружений с учетом доступности для маломобильных групп населений»	ссыл.
УСН РК 8.02-3.01-2016	«Элементы внешнего благоустройства зданий и сооружений. Малые архитектурные формы»	ссыл.
СП РК 5.03-107-2013	«Несущие и ограждающие конструкции»	ссыл.
00 - 2023 - АС - 1	Водопропускной лоток тип 2	привяз.
00 - 2023 - АС - 2	Ж/бетонная плита для перекрытия арычных лотков	привяз.
00 - 2023 - АС - 3	Мет.решетка разм.1,0х0,8х0,06 ч/з ж.б.лотки отв.0,4-0,5м	привяз.
00 - 2023 - АС - 4	Труба круглая ж. б. d = 0.5 м на бетонном фундаменте.	привяз.

Рабочий проект "Благоустройство ул. Т.Рыскулова с.Бирлик Балхашского района Алматинской области", разработан в соответствии с действующими на территории Республики Казахстан нормами и правилами и предусматривает мероприятия, обеспечивающие взрыво-пожаро-безопасность, исключающие вредные воздействия на окружающую средуи воздушный бассейн, а так же предупреждающие чрезвычайные ситуации природного и техногенного характера.

Главный инженер проекта Ахилбеков О.Л.

Инв.? подп. | Подпись и дата | Взамен инв.?

Изм.	Кол.уч.	Лист	N°док.	Подпись	Дата
ГАП		Ахилбеков О.			
Проверил		Монтаев А			
Разработ.		Кочеткова О.			
Н.контроль		Монтаев А			

10–2023–ГП

«Благоустройство ул. Т.Рыскулова с.Бирлик Балхашского района Алматинской области».

Генеральный план Благоустройства сквер.

Стадия	Лист	Листов
РП	1	8

Общие данные

ТОО «QAZ BUILDING PROJECT LPP» г.Шымкент– 2023 г.

Формат А3

СИТУАЦИОННАЯ СХЕМА М 1:5000

Проектируемая территория

Условные обозначения

Проектируемая граница участка

Изм.	Кол.уч.	Лист	N°док.	Подпись	Дата
Проверил		Монтаев А			
Разработ.		Кочеткова О.			
Н.контроль		Монтаев А			

10-2023-ГП

«Благоустройство ул. Т.Рыскулова с.Бирлик Балхашского района Алматинской области».

Генеральный план Благоустройства сквер.

Стадия	Лист	Листов
РП	2	8

Ситуационная схема
М 1 : 5000

ТОО «QAZ BUILDING PROJECT LPP»
г.Шымкент- 2023 г.

Формат А3

Инв.? подп. | Подпись и дата | Взамен инв.?

Ведомость объемов работ

№	Наименование	Ед. изм	Кол	Примечание
1	Выкорчевка сух. деревьев (карагач)	шт	65.00	

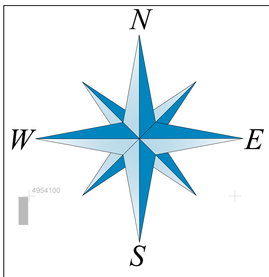

Условные обозначения

условная граница участка

демонтажные работы

Изм.	Кол.уч.	Лист	N док.	Подпись	Дата				
						«Благоустройство ул. Т.Рискулова с.Бирлик Балхашского района Алматинской области».			10-2023-ГП
Проверил		Монтаев А.				Генеральный план Благоустройство сквер.	Стадия	Лист	Листов
Разработ.		Кочеткова О.					РП	3	8
Н.контроль		Монтаев А.				Разбивочная план План благоустройство М 1 : 500	ТОО «QAZ BUILDING PROJECT LPP» г.Шымкент- 2023 г.		

Согласовано

Взам. инв. N

Подпись и дата

Инв. N подл.

ВЕДОМОСТЬ ЖИЛЫХ И ОБЩЕСТВЕННЫХ ЗДАНИЙ И СООРУЖЕНИЙ

Номер на плане	Наименование и обозначение	Этажность	Количество			Площадь м2				Строительный объем м3	
			здания	квартир		застройки		общая		здания	всего
				жилых	всего	здания	всего	здания	всего		
Хозяйственная зона 58.87м2											
1.	Арка (Инд.разр.)	–	1	–	–	–	38.40	–	–	–	–
2.	Резервуар на 10м3	–	1	–	–	–	3.14	–	–	–	–
3.	Насосная станция 2 подъема (Инд.разр.)	–	1	–	–	–	14,19	–	–	–	–
4.	Скважина,насосная 1-подъема	–	1	–	–	–	3.14	–	–	–	–

ВЕДОМОСТЬ ВОДООТВОДНЫХ СООРУЖЕНИЙ

Вид сооружения	Номер сооружения и координата оси	Координата		Длина, м	Тип укрепления или конструкция	Примечание
		начала	конца			
Поток	а			693,00пм	смотри лист АС	
Тип 1 Плита ПНр-15б	б			125пм	смотри лист АС	
Труба ж/б	в			19,00пм 1шт	смотри лист АС	
Уст.сливной реш- и РСС 149х64х4 см		Масса: ,58 кг Мат: Сталь. Нагрузка: 15 т на решетку.		10шт	смотри лист АС Бишкекский концкомбинат ЖБИ артикул 2563-90	

ТЕХНИКО-ЭКОНОМИЧЕСКИЕ ПОКАЗАТЕЛИ

N	Наименование	Ед.изм	Кол-во	% к общей площади	Примечание
1.	Площадь участка в т.ч	га	1.0300	100	по 3 Гос.акту 0.6993га,0.0620га,0.2665га,
2.	Площадь застройки	м²	55.73	0.5	
3.	Площадь покрытий всего, в т.ч.:	м²	6056.80	59.5	см. ведомость тротуаров дорог и площадок
	а.Плиточное покрытие тип 2	м²	4336.45		
	б.Резиновое покрытие тип 5	м²	1720.35		
4.	Площадь озеленение (газон)	м²	868.85	8	в т.ч. цветники
5.	Свободная площадь территории от застройки	м²	3318.62	32	
6.	Площадь покрытий за пределами участка	м²	245.30		см. ведомость тротуаров дорог и площадок

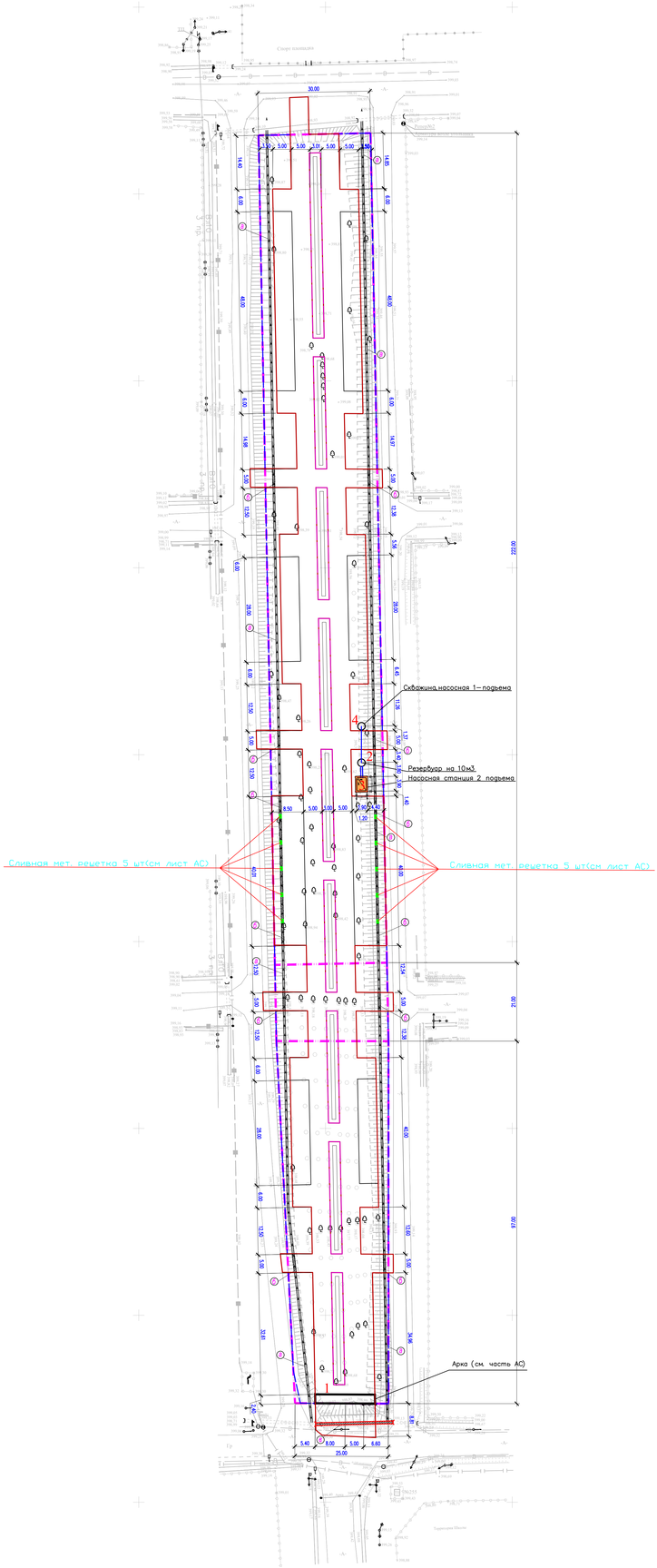

Благоустройства сквер.

Условные обозначения

условная граница участка

12.0 размерная линия

Изм.	Кол.уч.	Лист	N док.	Подпись	Дата
Проверил	Монтаев А				
Разработ.	Кочеткова О.				
Н.контроль	Монтаев А				

10-2023-ГП

«Благоустройство ул. Т.Рискулова с.Бирлик Балхашского района Алматинской области».

Генеральный план Благоустройства сквер.

Стадия	Лист	Листов
РП	4	8

Разбивочная план

План благоустройства М 1 : 500

ТОО «QAZ BUILDING PROJECT LPP»

г.Шымкент- 2023 г.

Согласовано

Взам. инв. N

Подпись и дата

Инв. N подл.

ВЕДОМОСТЬ ЖИЛЫХ И ОБЩЕСТВЕННЫХ ЗДАНИЙ И СООРУЖЕНИЙ

Номер на плане	Наименование и обозначение	Этажность	Количество			Площадь м2				Строительный объем м3	
			зданий	квартир		застройки		общая		зданий	всего
				здан-ний	все-го	зданий	всего	зданий	всего		
Хозяйственная зона 58,87м2											
1	Арка (Инд.разр.)	–	1	–	–	–	38,40	–	–	–	–
2	Резервуар на 10м3	–	1	–	–	–	3,14	–	–	–	–
3	Насосная станция 2 подъема (Инд.разр.)	–	1	–	–	–	14,19	–	–	–	–
4	Сибажина,насосная 1-подъема	–	1	–	–	–	3,14	–	–	–	–

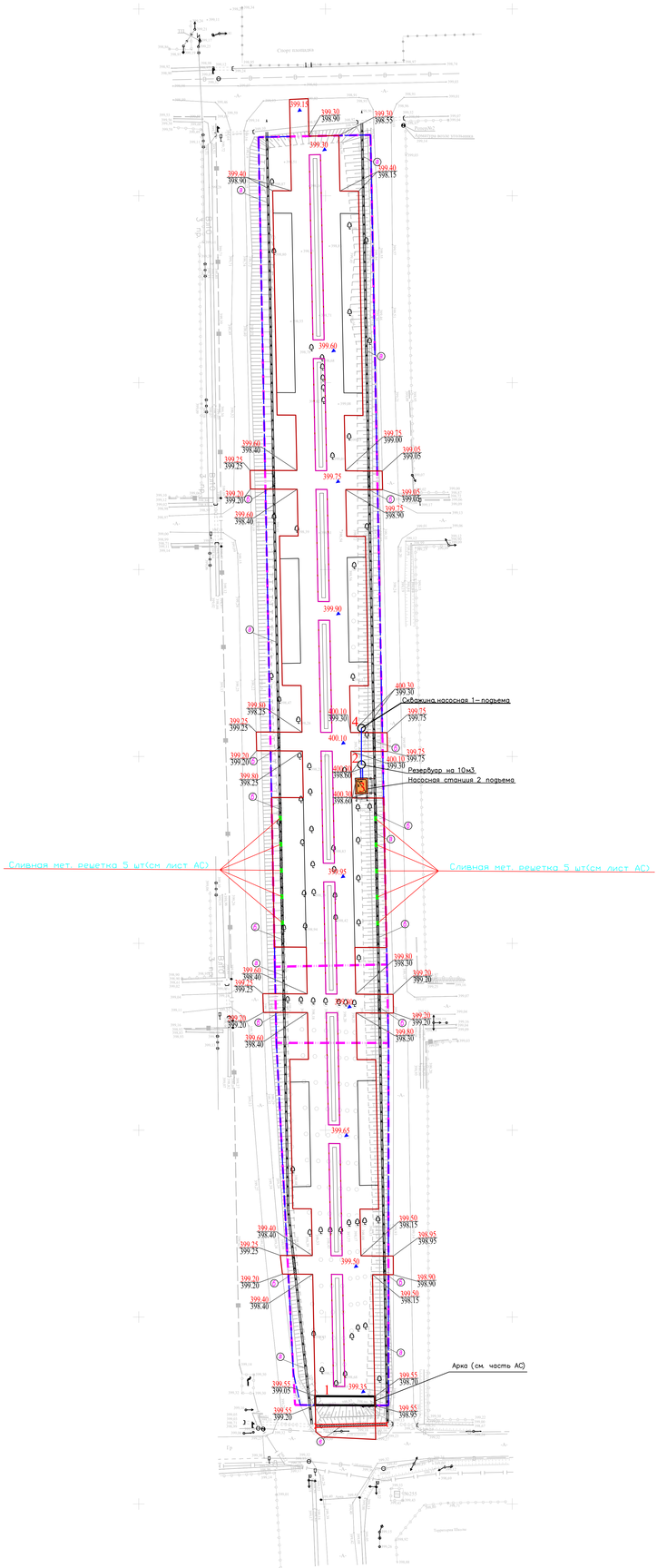

Благоустройства сквер.

Условные обозначения

условная граница участка

12.0 размерная линия

Изм.	Кол.уч.	Лист	N°док.	Подпись	Дата
Проверил		Монтаев А			
Разработ.		Кочеткова О			
Н.контроль		Монтаев А			

10-2023-ГП

«Благоустройство ул. Т.Рискулова с.Бирлик Балхашского района Алматинской области».

Генеральный план Благоустройства сквер.

Стадия	Лист	Листов
РП	5	8

План организации рельефа М 1 : 500

ТОО «QAZ BUILDING PROJECT LPP»

г.Шымкент- 2023 г.

Согласовано

Взам. инв. N

Подпись и дата

Инв. N подл.

ВЕДОМОСТЬ ОБЪЕМОВ ЗЕМЛЯНЫХ МАСС

Наименование грунта	Количество, м³				Примечание
	Заводская территория		Предзаводская территория		
	Насыпь (+)	Выемка (-)	Насыпь (+)	Выемка (-)	
1. Грунт планировки территории	4996.90				
в т.ч. растительный грунт 0.2м					
2. Вытесненный грунт		(2060.0)			
в т.ч. при устройстве:					
а) автодорожных покрытий	-1260.5				см. по смете
б) плодородной почвы в участках насыпи		(2060.0)			
в) водостводных сооружений					
3.Замена растительного грунта в районах					
покрытий и площадках	1260.4				
4. Используемый растительный грунт					
в районах озеленения	173.7				
5. Поправка на уплотнение, k =0.10/0.10	517.05	206.00			см. инж.-геол. изыск.
Всего пригодного грунта	5687.55	2266.00			
6. Недостаток пригодного грунта	3421.55				
7. Плодородный грунт, всего		2060.0			
а) используемый для озеленения территории	173.7				
б) избыток плодородного грунта	1886.3				
8. ИТОГО перерабатываемого грунта	5481.55	5481.55			

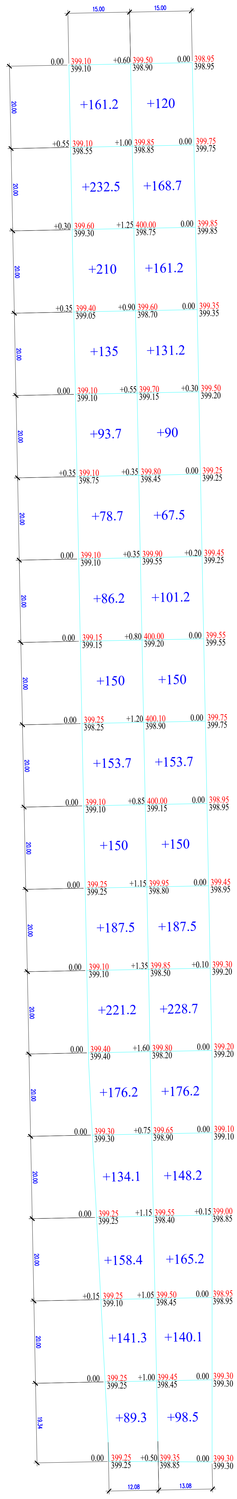

Объем м³	Насыпь(+)	+2559.00	+2437.90	Объем м³	+4996.90
	Выемка (−)	0	0		0

Благоустройства сквер.

Условные обозначения

+30 Объем грунта

Общие указания.

1. Территория разбита на квадраты размером 15.0м х 20.0м.
2. Привязка дана от границ участка.
3. Размеры даны в метрах.

Изм.	Кол.уч.	Лист	N°док.	Подпись	Дата	00-2023-ГПП
						«Благоустройство ул. Т.Рыскулова с.Бирлик Балхашского района Алматинской области».
Проверил		Монтаев А.				Генеральный план Благоустройство сквер.
Разработ.		Кочеткова О.				План земельных масс М 1 : 500
Н.контроль		Монтаев А.				

Стадия	Лист	Листов
РП	6	8

ТОО «QAZ BUILDING PROJECT LPP»
г.Шымкент- 2023 г.

Согласовано

Взам. инв. N

Подпись и дата

Инв. N подл.

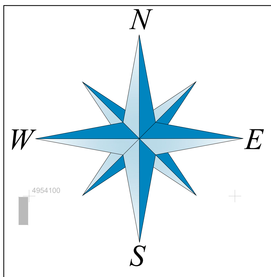

ВЕДОМОСТЬ ЖИЛЫХ И ОБЩЕСТВЕННЫХ ЗДАНИЙ И СООРУЖЕНИЙ

Номер на плане	Наименование и обозначение	Этажность	Количество			Площадь м2				Строительный объем, м3	
			здания	квартир		застройки		общая		здания	всего
				жилых	всего	здания	всего	здания	всего		
Хозяйственная зона 58,87м2											
1	Арка (Инд.разр.)	–	1	–	–	–	38,40	–	–	–	–
2	Резервуар на 10м3	–	1	–	–	–	3,14	–	–	–	–
3	Насосная станция 2 подъема (Инд.разр.)	–	1	–	–	–	14,19	–	–	–	–
4	Скважина насосная 1-подъема	–	1	–	–	–	3,14	–	–	–	–

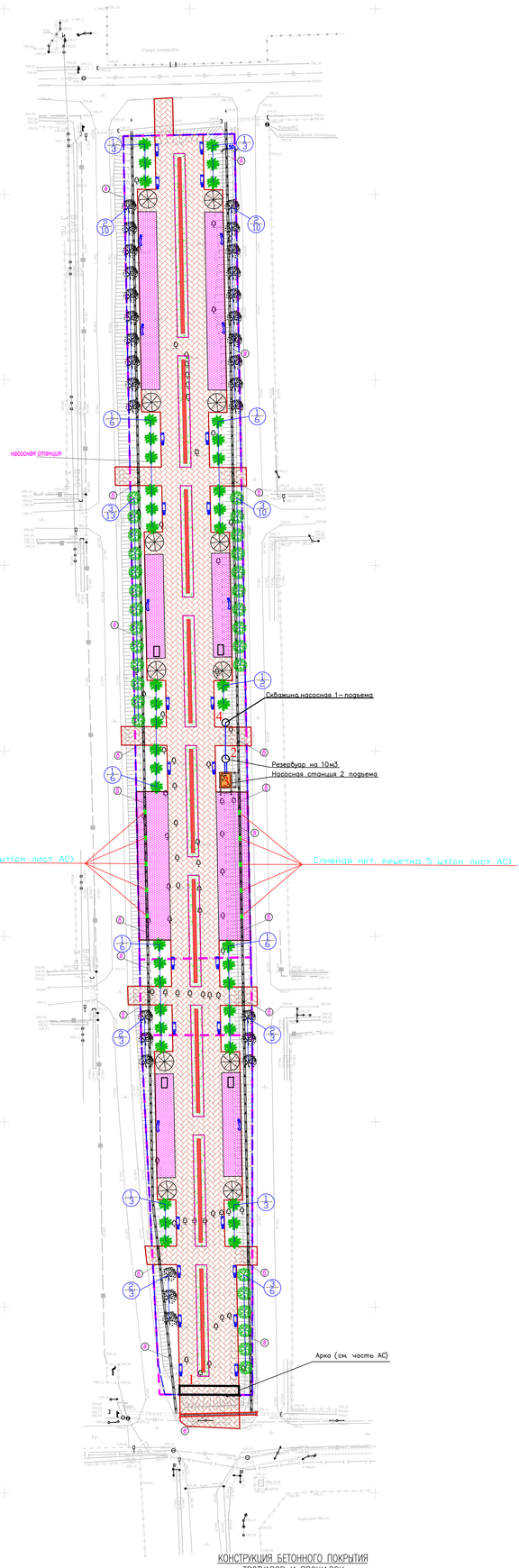

ВЕДОМОСТЬ МАЛЫХ АРХИТЕКТУРНЫХ ФОРМ

N п/п	Услов. обозн	Наименование	Ед. изм	Кол-во	Примечание
I		Урна (Сатурн)	шт	34.00	Таблица 8601-0303-0204
II		Скамья со спинкой	шт	24.00	Таблица 8601-0302-0303
III		Скамейка из композитного мраморного камня с деревянным настилом модель Дельта 9	шт	8	Таблица 8601-0302-0509
IV		Ограждение газонов "Цветочное" с 1 столбом	пм	634.00	Таблица 8601-0602-0503
V		Ограждение из профильных труб, окрашенное по стоякам, размеры секции 3,0 м х 30,0 м	пм	684.00	Таблица 8601-0602-0403
VI		Беседка для отдыха	шт	2	Таблица 8601-0106-0305
VII		Теннисный стол без сетки	шт	4	Таблица 8601-0208-0101
VIII		Спортивный комплекс (5,300 м х 3,030 м х 2,600 м)	шт	2	Таблица 8601-0201-0119
IX		Детский игровой комплекс (9,740 м х 8,910 м х 4,320 м)	шт	2	Таблица 8601-0113-0108
XX		Детский игровой комплекс (8,634 м х 7,478 м х 3,692 м)	шт	2	Таблица 8601-0113-0114
XI		Песочница деревянная	шт	6	Таблица 8601-0109-0301
XII		Качалка на пружине "Самолет"	шт	6	Таблица 8601-0104-0512
XIII		Качалка на пружине "Черепашка"	шт	6	Таблица 8601-0104-0513
XIV		Качалка на пружине "Кабриолет"	шт	6	Таблица 8601-0104-0511
XV		Качалка на пружине "Лодка"	шт	6	Таблица 8601-0104-0509
XVI		Качалка на пружине "Лодка"	шт	6	Таблица 8601-0104-0509
XVII		Качалка-балансир "Одинарная"	шт	6	Таблица 8601-0104-0105
XVIII		Лазалка "Шведская стенка с шарами кольцами"	шт	6	Таблица 8601-0103-0204
XIX		Горка «Теремок-2»	шт	6	Таблица 8601-0102-0111
XX		Горка-домик с пластиковым скатом	шт	6	Таблица 8601-0102-0108
XXI		Карусель с рулем	шт	6	Таблица 8601-0101-0106
XXII		Качели подвесные двойные, сиденья со спинкой	шт	6	Таблица 8601-0104-0407
XXIII		Горка «Теремок-2»	шт	6	Таблица 8601-0102-0111

ВЕДОМОСТЬ ДОРОГ И ПЛОЩАДОК

Тип	Обозначение	Наименование	Ед. изм	Кол	БР100 30.15 пм	БР100 20.08 пм
2		Плиточное покрытие	м2	4336.45		879.20
5		Резиновое покрытие тип 5	м2	1720.35		670.10
2		Плиточное покрытие за пределами участка	м2	245.30		150.30

ВЕДОМОСТЬ ЭЛЕМЕНТОВ ОЗЕЛЕНЕНИЯ

п/п	Обозначение	Наименование	Воз раст	Ед. изм	Кол	Примечание
1		Сосна	3–5	шт	44.00	с кома с добавл. раст. земли 25% диаметр (0,34)(34,33)
2		Береза	3–5	шт	30.00	с кома с добавл. раст. земли 25%
3		Сирень дерево	3–5	шт	30.00	с кома с добавл. раст. земли 25%
4		Газон обыкновенный		м2	597.25	
5		Цветники		м2	271.60	4 шт. на м2

1. Подосновой настоящему чертежу послужили материалы топографической съемки.
   система координат – условная,
   система высот – условная, масштаб 1:500
2. Пандусы на примыкании тротуаров к проездам выполнено согласно СниП РК 3.06-15-2005 «Проектирование зданий и сооружения с учетом доступности для маломобильных групп населения» и других нормативных документов (см. ведомость ссылочных документов).
3. Посадочные работы производить после выполнения организации рельефа, прокладке инженерных сетей, проездов и дорожек. Участок подлежащий озеленению перепахивать на глубину 0,15–0,20м. Площадь между деревьями и кустарниками засевать газоном.
4. Кустарники рассаживать на расстояния 1,2м от бордюра дорог и 0,5м от края тротуаров и отмостки.
5. Вся территория свободная от застройки и покрытия засевается газоном.

Условные обозначения

условная граница участка

КОНСТРУКЦИЯ БЕТОННОГО ПОКРЫТИЯ ТРОТУАРОВ И ПЛОЩАДОК

тип II

Бордюрный камень Бр 100.20.8 ГОСТ 6665-91
Монолитный бетон В15, F300, (0,037м3на 1м2)
Уплотненный грунт

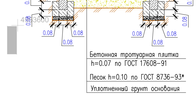

Бетонная тротуарная плитка h=0.07 по ГОСТ 17608-91
Песок h=0.10 по ГОСТ 8736-93*
Уплотненный грунт основания

Воркаут и спортивный площадка (тип V)

Резиновое покрытие (8601-0103-0106) h=0,03м
Бетонная подготовка кл. В 7.5, H=0.10м
Песок средней крупности ГОСТ 8736-93, H=0,15м
Уплотненный грунт

Примечания
1. Все размеры и отметки даны в метрах.
2. Горизонтальная привязка благоустройства производится от бортовых камней проезжей части
3. Размеры здания даны в осях, все размеры в метрах.

Изм.	Кол.уч.	Лист	N док.	Подпись	Дата
Проверил		Монтаев А.			
Разработ.		Кочетова О.			
Н.контроль		Монтаев А.			

10-2023-ГП

«Благоустройство ул. Т.Рыскулова с.Бирлик Балкашинского района Акмолинской области.»

Генеральный план Благоустройство сквер.

План благоустройства М 1 :500

Стадия	Лист	Листов
РП	7	8

ТОО «QAZ BUILDING PROJECT LPP»
г. Шымкент- 2023 г.

Согласовано

Взам. инв. N

Подпись и дата

Инв. N подл.

ВЕДОМОСТЬ ЖИЛЫХ И ОБЩЕСТВЕННЫХ ЗДАНИЙ И СООРУЖЕНИЙ

Номер на плане	Наименование и обозначение	Этажность	Количество			Площадь м2				Строительный объем м3	
			здания	квартир		застройки		общая		здания	всего
				зарег-ная	всего	здания	всего	здания	всего		
Хозяйственная зона 58.87м2											
1	Арка (Инд.разр.)	–	1	–	–	–	38.40	–	–	–	–
2	Резервуар на 10м3	–	1	–	–	–	3.14	–	–	–	–
3	Насосная станция 2 подъема (Инд.разр.)	–	1	–	–	–	14,19	–	–	–	–
4	Скважина,насосная 1-подъема	–	1	–	–	–	3.14	–	–	–	–

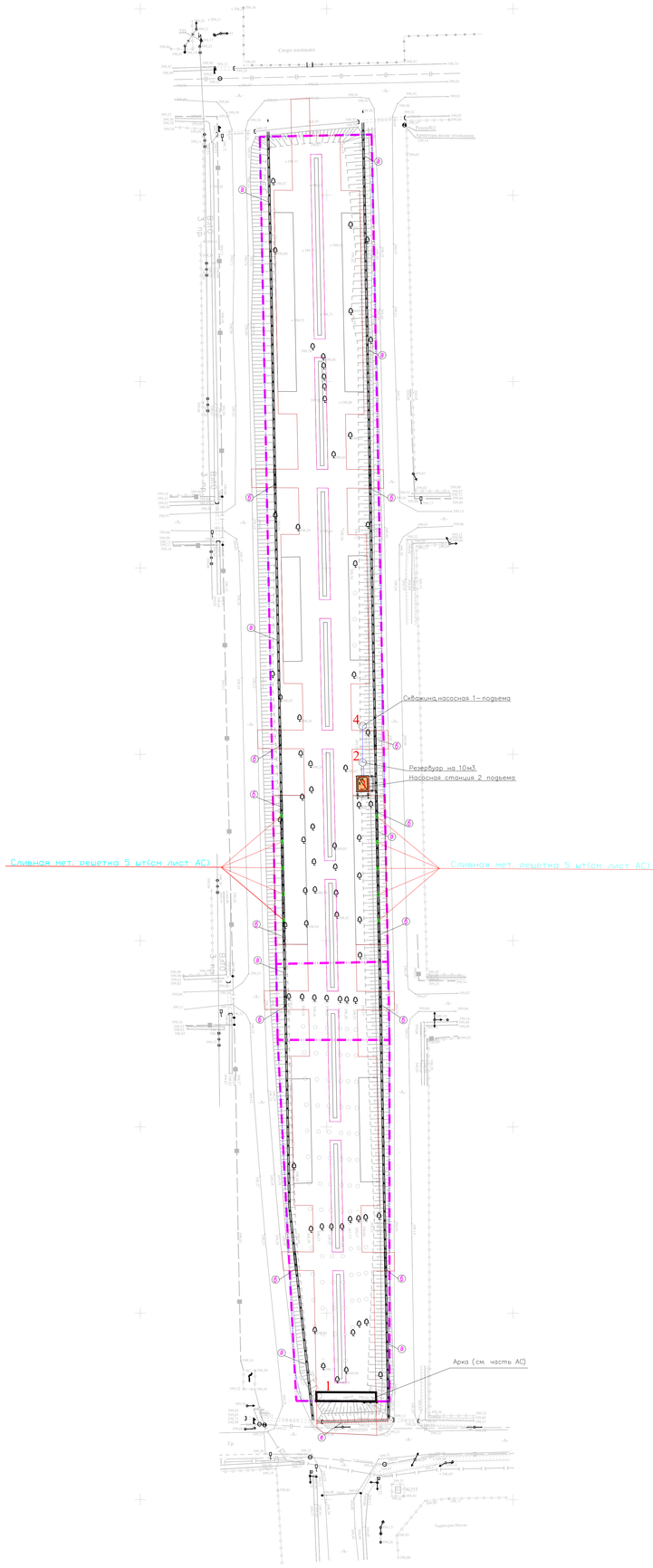

Благоустройства сквер.

Условные обозначения

условная граница участка

						10-2023-ГП			
Изм.	Кол.уч.	Лист	N°док.	Подпись	Дата	«Благоустройство ул. Т.Рискулова с.Бирлик Балхашского района Алматинской области».			
Проверил		Монтаев А				Генеральный план Благоустройства сквер.	Стадия	Лист	Листов
Разработ.		Кочеткова О					РП	8	8
Н.контроль		Монтаев А				Сводный план инженерных сетей М 1 : 500	ТОО «QAZ BUILDING PROJECT LPP» г. Шымкент- 2023 г.		

Согласовано

Инв. N подл. | Подпись и дата | Взам. инв. N

Лоток железобетонный арычный Тип 2

ВИД по А-А

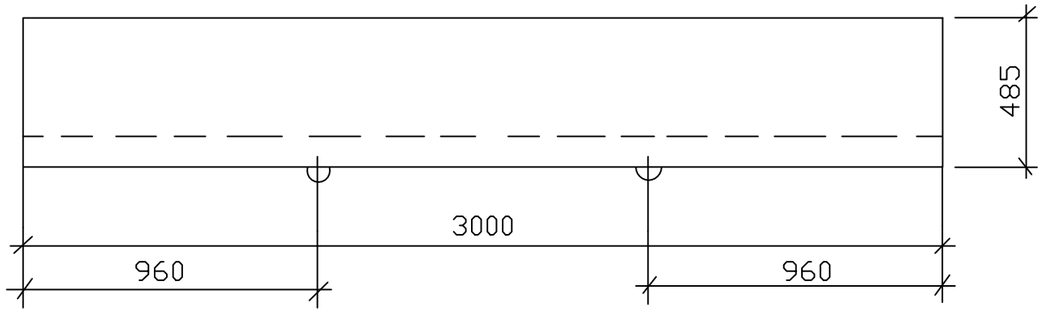

ВИД по Б-Б

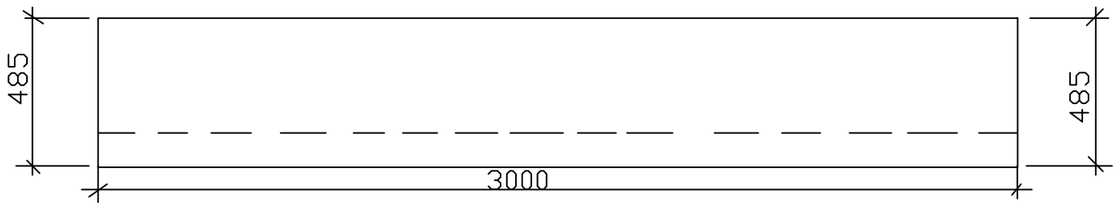

Армирование лотка

1 – 1

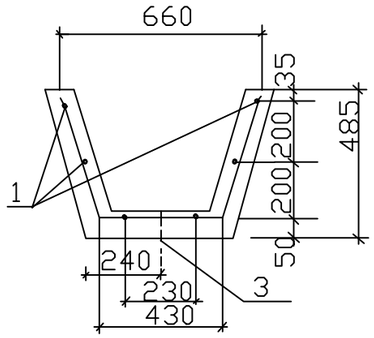

поз 3

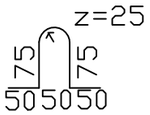

Лоток

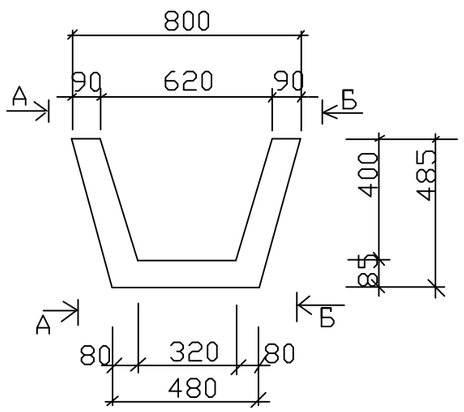

Водопропускной лоток

Разрез 1

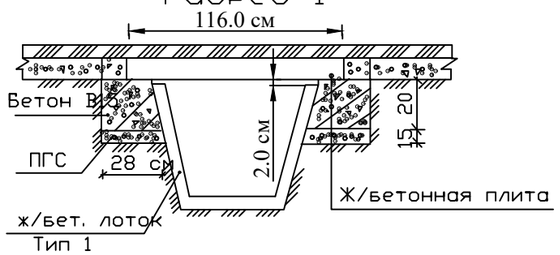

Бетон В15– 0,12м3 на 1пм ПГС–0,18м3 на 1пм

Спецификация монолитной конструкции

	Обозначение	Наименование	Кол	Масса ед. кг	Примеч (общ. вес)
		Лоток Тип 1	693,00 п.м 231,00 шт.		
		Сборочные единицы и детали			
1	Данный лист	ГОСТ5781-91 AIII-10 L=2950	6	1,82	10,92
2	Данный лист	ГОСТ5781-91 AIII-8 L=1290	11	0,51	5,61
		ПЕТЛЯ			
3		ГОСТ5781-91 A1-8 L=330	2	0,13	0,26
		МАТЕРИАЛЫ			
		БЕТОН кл. В15 м3	0,33		

Ведомость расхода стали на элемент

Марка элемента	Изделия арматурные									Всего
	Арматура класса									
	А-1				А-III					
	ГОСТ5781-91				ГОСТ5781-91					
	8	–	–	Итого	8	10	–	–	Итого	
Лоток Тип1	0,26			0,26	5,61	10,92			16,53	16,79

Изм.	Кол.уч.	Лист	N°док.	Подпись	Дата
Проверил		Монтаев А			
Разработ.		Кочеткова О.			
Н.контроль		Монтаев А			

10–2023–ГП.АС

«Благоустройство ул. Т.Рыскулова с.Бирлик Балхашского района Алматинской области».

Генеральный план Благоустройства сквер.

Стадия	Лист	Листов
РП	1	4

Ж/бет. арычный лоток тип 2
Водопропускной лоток

ТОО «QAZ BUILDING PROJECT LPP»
г.Шымкент– 2023 г.

Взамен инв.?
Подпись и дата
Инв.? подл.

Формат А3

Плита железобетонная для перекрытия арычных лотков

План плиты

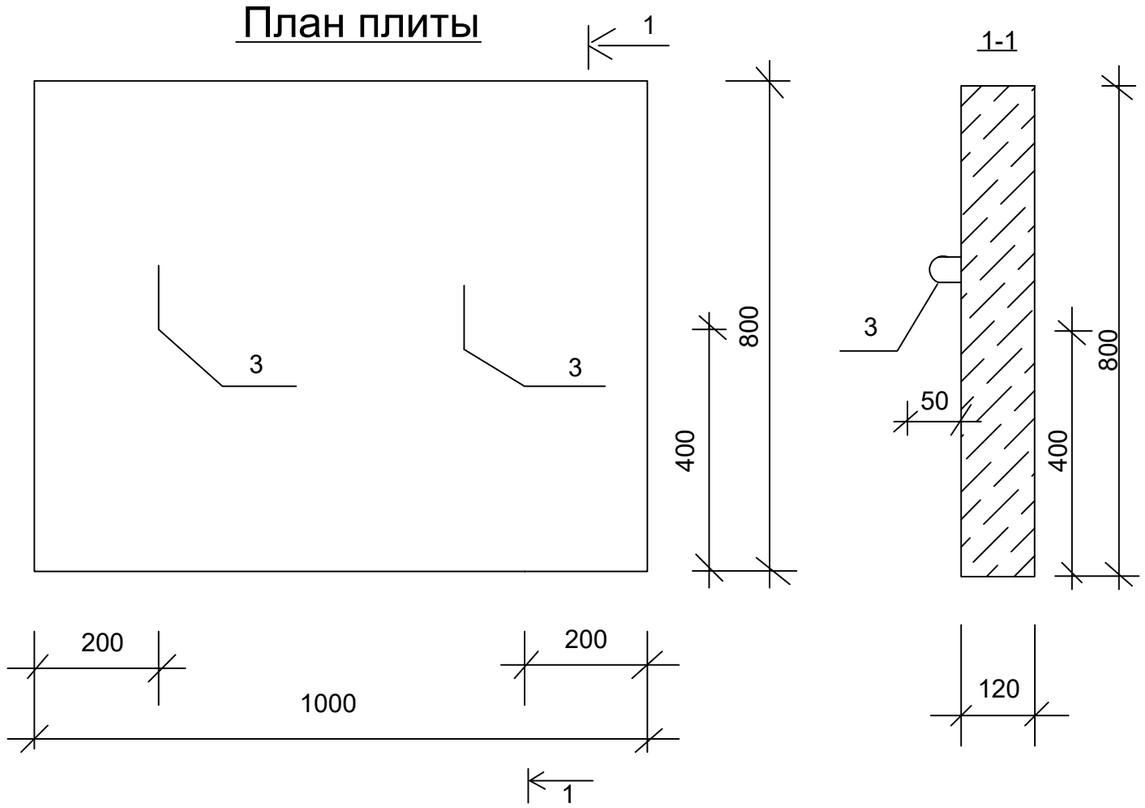

Армирование плиты

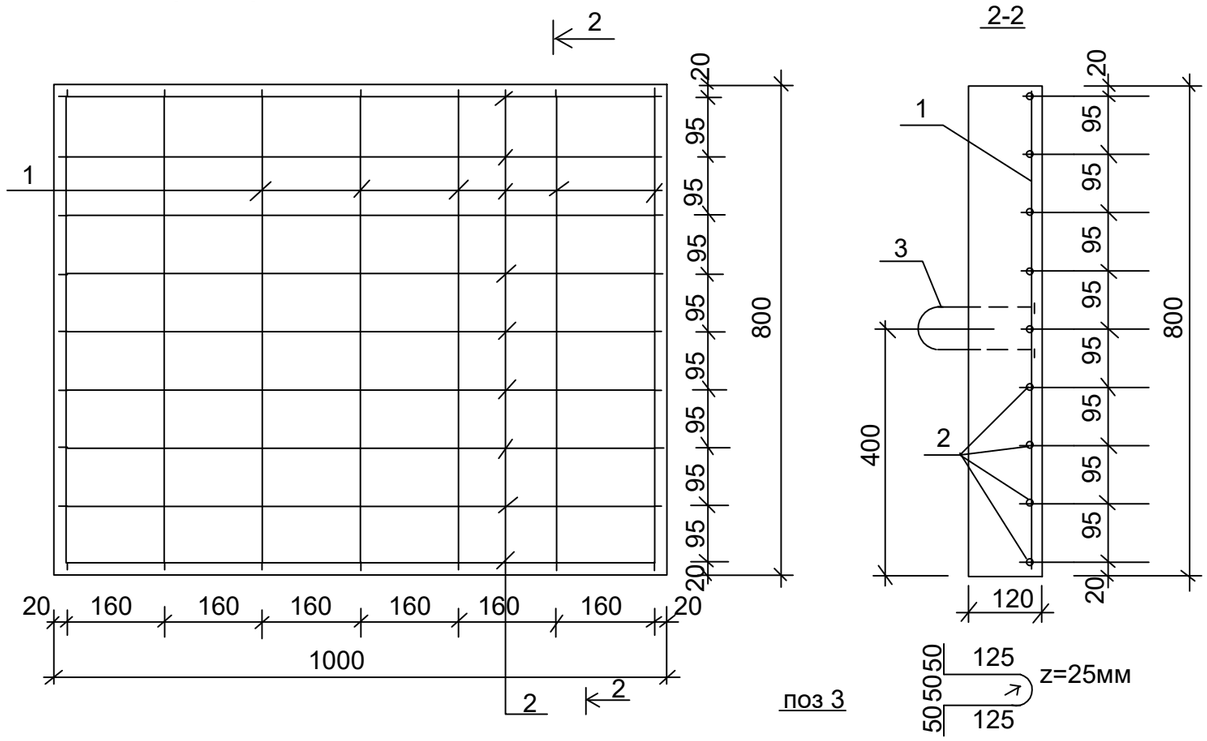

Спецификация материалов на плиту

	Обозначение	Наименование	Кол	Масса ед. кг	Примечание (общ. вес)
		плита	125		
		Сборочные единицы и детали			
1	ГОСТ 5781-91	12 AIII L=970	7	0,86	6,02
2	ГОСТ 5781-91	12 AIII=770	9	0,68	6,12
		ПЕТЛЯ			
3	ГОСТ 5481-91	8 A1 L=480	2	0,19	0,38
		МАТЕРИАЛЫ			
		БЕТОН кл. В15	0,096		

Ведомость расхода стали на элемент

Марка элемента	Изделия арматурные									Всего
	Арматура класса									
	А-1				А-III					
	ГОСТ5781-91				ГОСТ5781-91					
	8	-	-	Итого	12	-	-	-	Итого	
Плита	0,38			0,38	12,14				12,14	12,52

Изм.	Кол.уч.	Лист	N°док.	Подпись	Дата
Проверил		Монтаев А			
Разработ.		Кочеткова О.			
Н.контроль		Монтаев А			

10-2023-ГП.АС

«Благоустройство ул. Т.Рыскулова с.Бирлик Балхашского района Алматинской области».

Генеральный план Благоустройства сквер.

Стадия	Лист	Листов
РП	2	4

Ж/бетонная плита для перекрытия арычных лотков

ТОО «QAZ BUILDING PROJECT LPP»

г.Шымкент- 2023 г.

Взам. инв.N | Подпись и дата | Инв.N подл

План коробки с установленной мет.решеткой ч/з ж.б.лоток

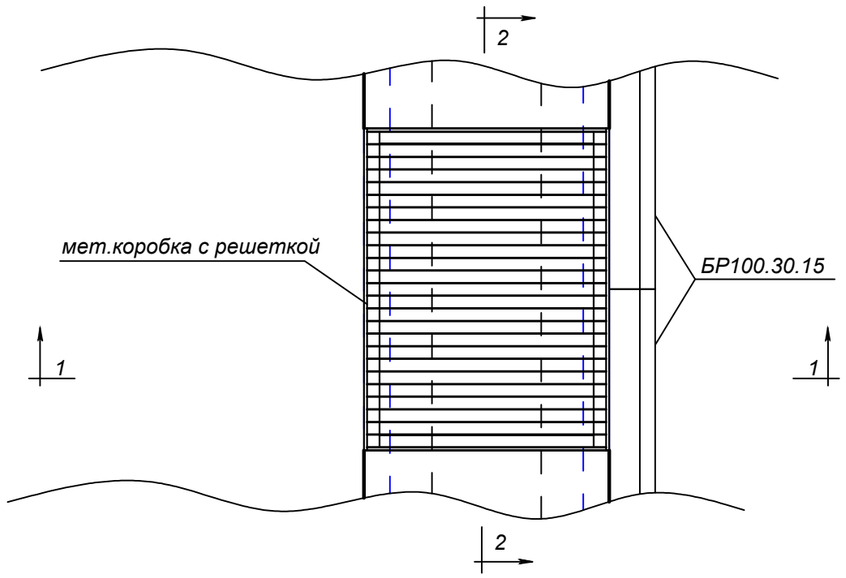

разрез 1-1

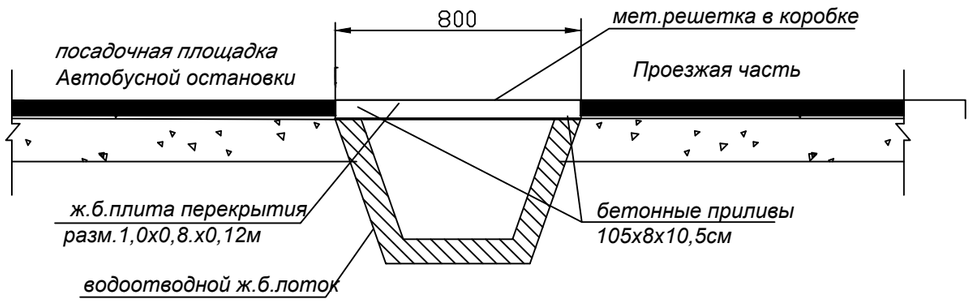

разрез 2-2

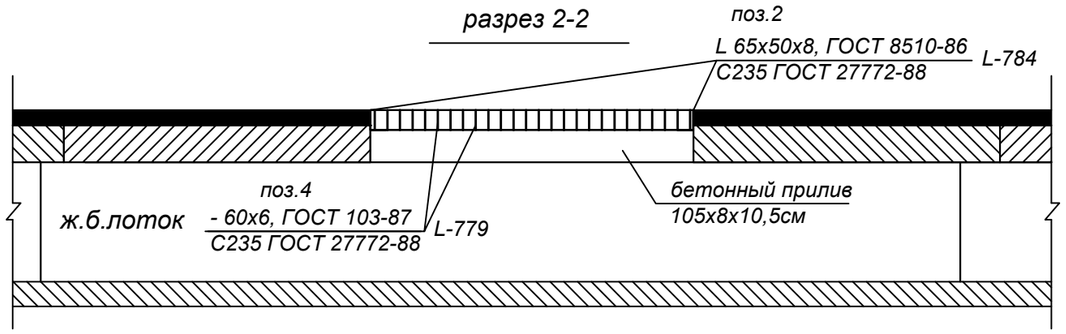

План коробки

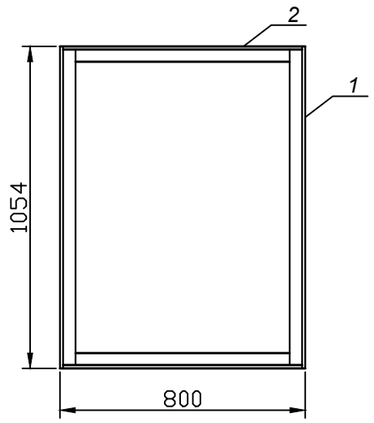

План решетки

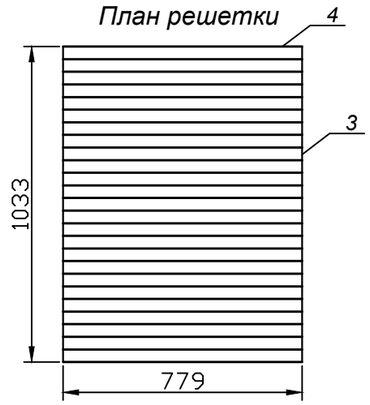

Позиция	Наименование	Кол-во шт.	Масса ед.изм. кг	Общая масса кг
	Коробка с мет.решеткой (п.м.)	10	87,94	34736,3
	Коробка	1		24,90
1	L 65х50х8, ГОСТ 8510-86 / С235 ГОСТ 27772-88 L-1054	2	7,14	14,28
2	L 65х50х8, ГОСТ 8510-86 / С235 ГОСТ 27772-88 L-784	2	5,31	10,62
	Решетка	1		63,04
3	- 60х6, ГОСТ 103-87 / С235 ГОСТ 27772-88 L-1033	2	2,92	5,84
4	- 60х6, ГОСТ 103-87 / С235 ГОСТ 27772-88 L-779	26	2,20	57,2

Изм.	Кол.уч.	Лист	N°док.	Подпись	Дата
Проверил		Монтаев А			
Разработ.		Кочеткова О.			
Н.контроль		Монтаев А			

10-2023-ГП.АС

«Благоустройство ул. Т.Рыскулова с.Бирлик Балхашского района Алматинской области».

Генеральный план Благоустройства сквер.

Стадия	Лист	Листов
РП	3	4

Мет.решетка разм.1,0х0,8х0,06 ч/з ж.б.лотки отв.0,4-0,5м

ТОО «QAZ BUILDING PROJECT LPP» г.Шымкент- 2023 г.

Взам. инв.N | Подпись и дата | Инв.N подл

Разрез 1-1

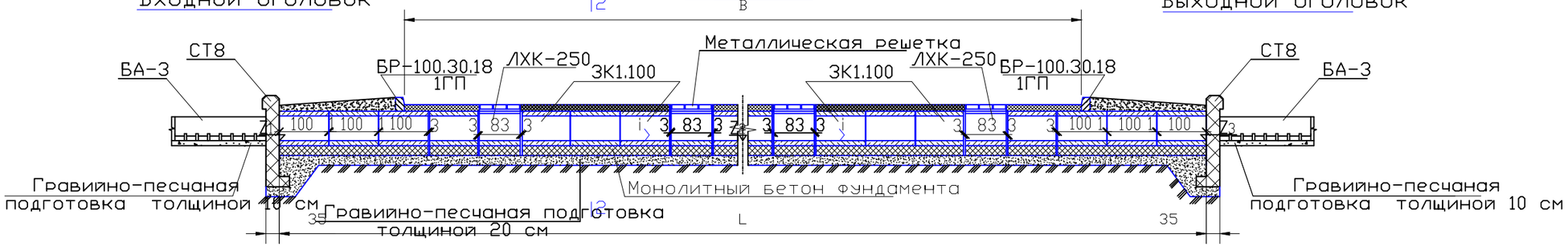

План

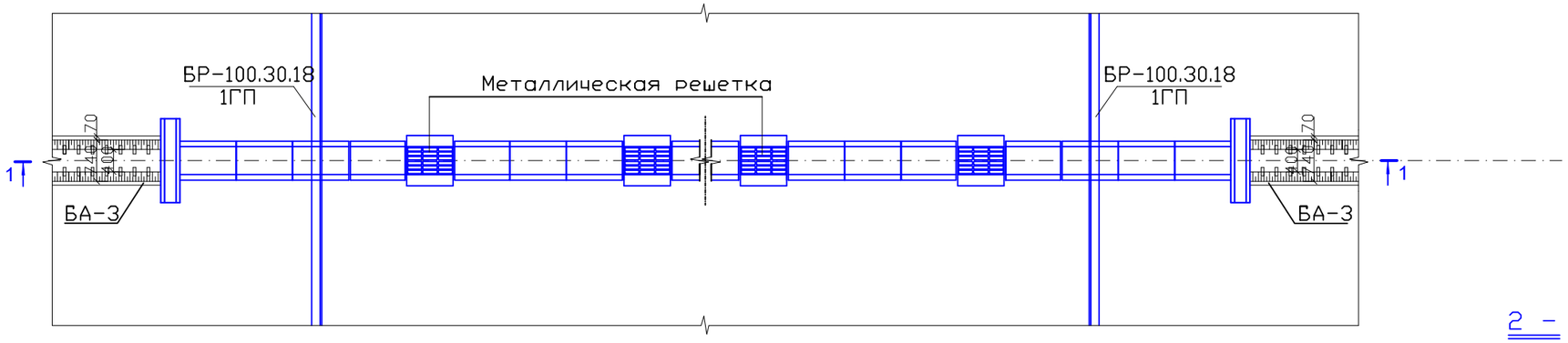

Стык круглого и лоткового звеньев

Продольный разрез стыка

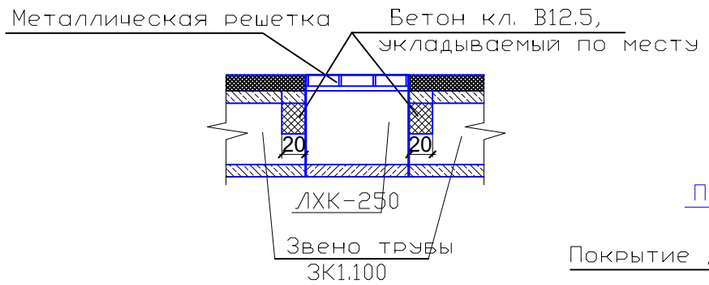

Поперечный разрез стыка

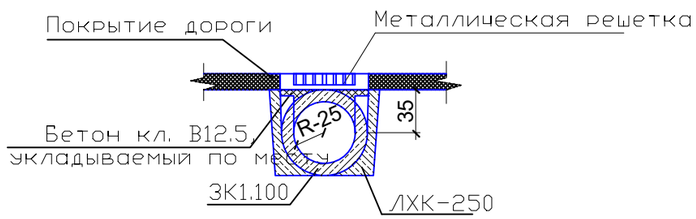

2 - 2

М 1:50

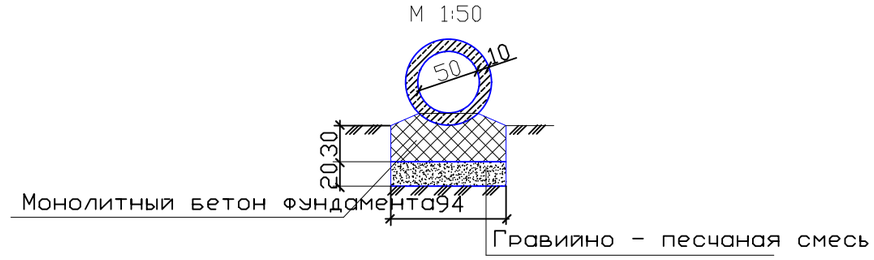

Примечания:

1. Конструкция трубы принята по "Альбому малых архитектурных форм и элементовблагоустройства" часть I. ГГПИ "Казгорстройпроект" Госстрой Казахской ССР 1972 г.
2. Круглые звенья трубы - блок ЗКЦ-0.5 разработаны управлением "Дорводзеленстрой" применительно к ГОСТ 24541-81.
3. Лотковое звено - блок ЛХК-250 разработано управлением "Дорводзеленстрой".
4. Все размеры даны в сантиметрах.

Изм.	Кол.уч.	Лист	N°док.	Подпись	Дата
Проверил		Монтаев А			
Разработ.		Кочеткова О.			
Н.контроль		Монтаев А			

10-2023-ГП.АС

«Благоустройство ул. Т.Рыскулова с.Бирлик Балхашского района Алматинской области».

Генеральный план Благоустройства сквер.

Стадия	Лист	Листов
РП	4	4

Труба круглая ж. б. d = 0.5 м на бетонном фундаменте. М 1:100

ТОО «QAZ BUILDING PROJECT LPP»

г.Шымкент- 2023 г.

СОГЛАСОВАНО

Взам. инв.N

Подпись и дата

Инв.N подл

Металлическая решетка

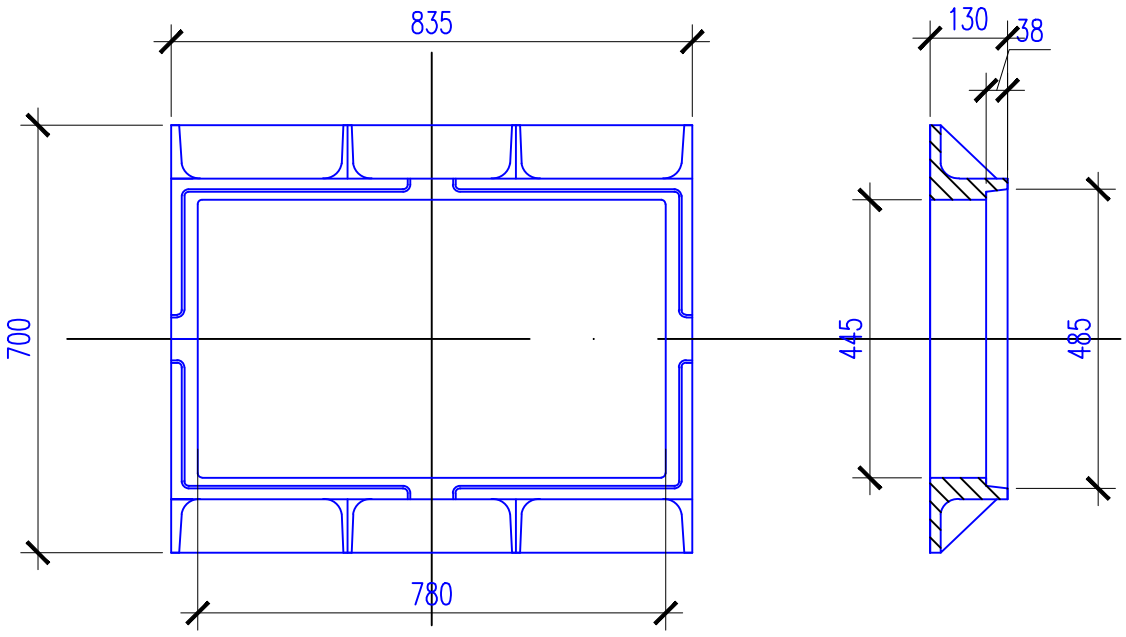

Корпус
ЧЛ 142902
Масса - 93кг

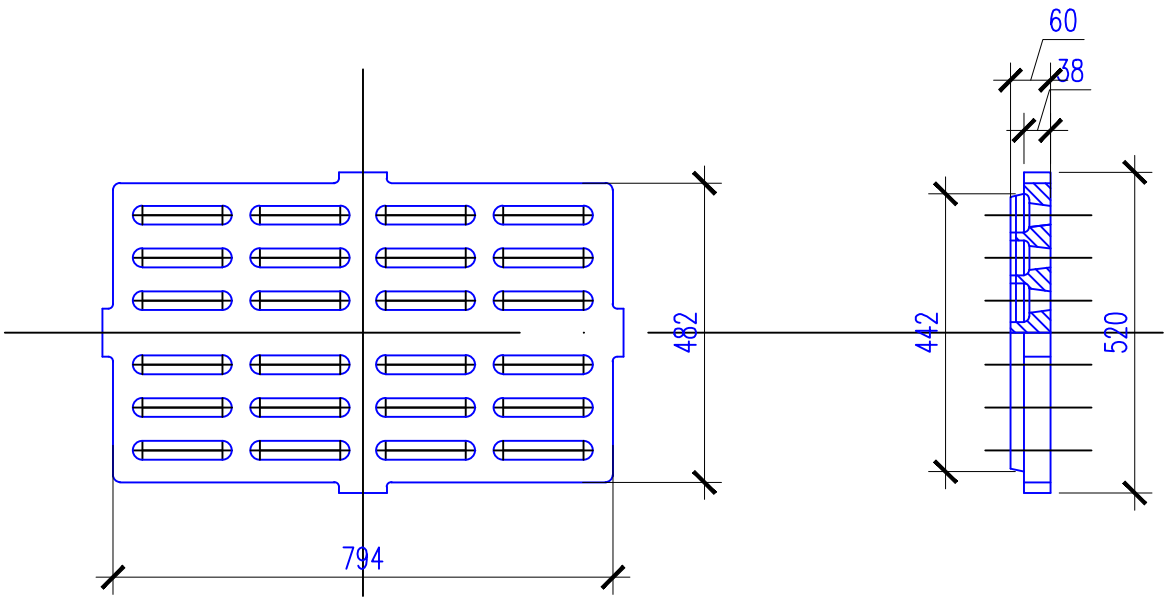

Крышка
Чертеж ЧЛ 142903
Масса - 78кг

Смотровой блок

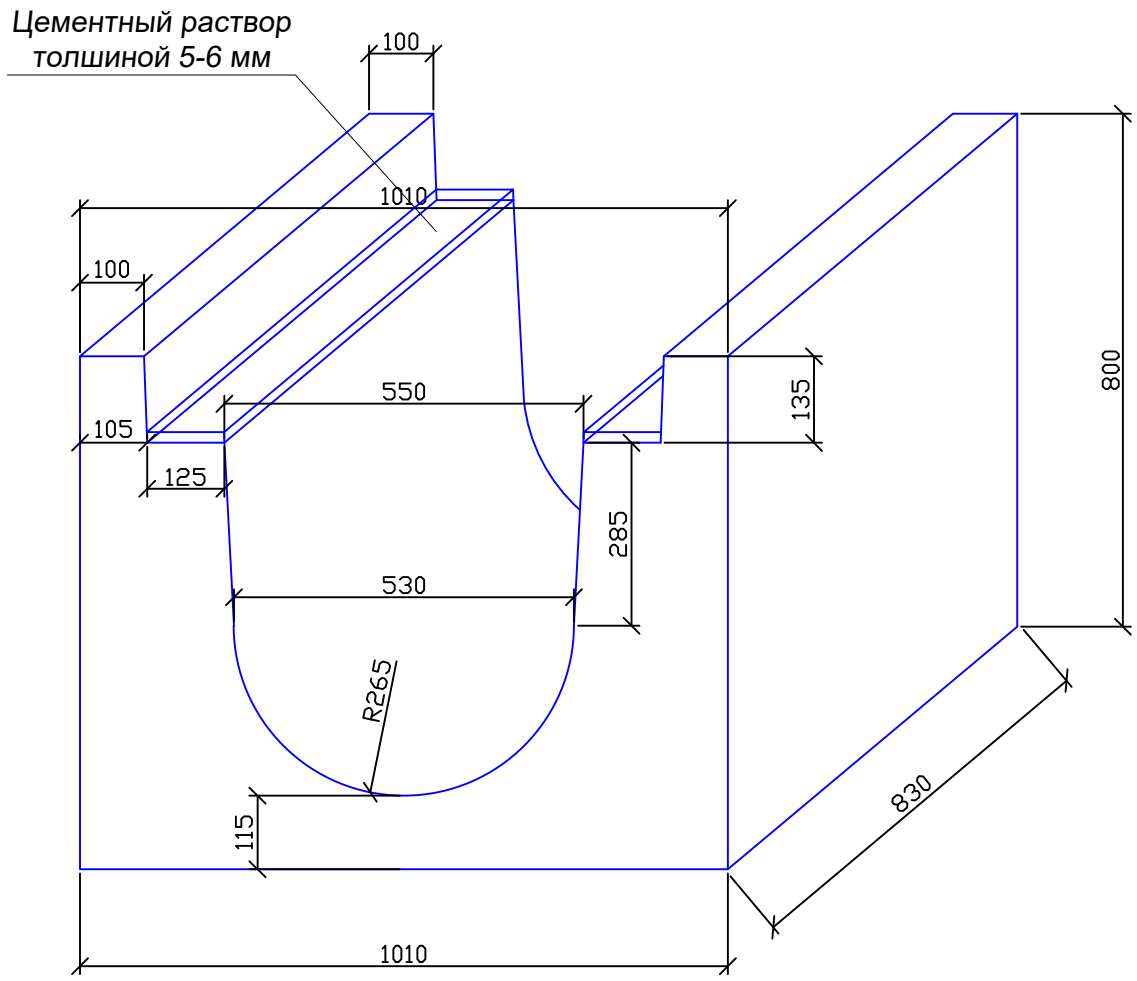

Изм.	Лист	Подп.	Дата	Круглые водопропускные ж/б трубы d-0.5 м	Лист 1

СОГЛАСОВАНО

Взам. инв.N

Подпись и дата

Инв.N подл

Ведомость объемов работ на устройство круглых ж.б. труб d-0,5 м

№	Наименование работ	Единица изм.	Местоположение трубы, п.м.				
			1 шт.	-	-	-	-
			19.00	-	-	-	-
1	Разработка грунта 3 группы экскаватором 0.65м3 в отвал	м3	17,25	-	-	-	-
2	Ручная доработка в грунте 3 группы	м3	1,72	-	-	-	-
	Тело трубы			-	-	-	-
3	Подготовка из гравийно - песчаной смеси	м3	1,8	-	-	-	-
4	Монолитный бетон фундамента В 20	м3	4,5	-	-	-	-
5	Укладка ж. б. цилиндр. звеньев блок ЗК1.100 масса блока 048 т бетон В 30	шт	15,0	-	-	-	-
		м3	2,85	-	-	-	-
6	Укладка смотрового блока. масса блока 0,83 т.	шт	4,0	-	-	-	-
		м3	1,76	-	-	-	-
7	Установка металлического люка с крышкой	шт	4,0	-	-	-	-
		кг	684	-	-	-	-
8	Монолитный бетон колодца под люк и решётку В 20	м3	0,12	-	-	-	-
9	Конопатка швов паклей	кг	6,8	-	-	-	-
10	Цементный раствор М-150	м3	0,088	-	-	-	-
11	Обмазочная гидроизоляция	м2	40,8	-	-	-	-
12	Оклеечная гидроизоляция	м2	6,4	-	-	-	-
13	Послойная засыпка трубы щебнем с уплотнением пневмотрамбовками	м3	6,8	-	-	-	-
	Оголовки			-	-	-	-
14	Подготовка из гравийно - песчаной смеси	м3	2,1	-	-	-	-
15	Монолитный бетон фундамента В 20	м3	0,8	-	-	-	-
16	Установка ж. б. портальных стенок блок СТ8 масса блока 1,6 т бетон В20	шт/м3	2/1,26	-	-	-	-
17	Обмазочная гидроизоляция	м2	2,0	-	-	-	-
18	Конопатка швов паклей	кг	0,4	-	-	-	-
19	Оклеечная гидроизоляция	м2	0,4	-	-	-	-
20	Обратная засыпка котлована щебнем с послойным уплотнением пневмо трамбовками	м3	20,0	-	-	-	-

СОГЛАСОВАНО

Взам. инв.N

Подпись и дата

Инв.N подл