Форма с изменениями, внесенными приказом Министра индустрии и инфраструктурного развития РК от 08 февраля 2021 № 53

Утвержден приказом
Министра по инвестициям и развитию
Республики Казахстан
от 24 апреля 2017 года № 234
форма

Акт приемки объекта в эксплуатацию

«29» января 2025 г.

Заказчик: **АО «Samruk-Kazyna Construction», БИН 090340012961, в лице Директора Департамента строительства по реализации национального проекта Куанышева Эдуарда Табылдеевича (Приказ №772 от 14 ноября 2024 года) тел: 57-01-98(202), 010000, г.Астана, улица Сығанақ, строение 17/10**

БИН, телефон, почтовый индекс, область, город, район, населенный пункт, наименование улицы, номер дома/здания

на основании:

Декларации о соответствии (прилагается) **от «29» января 2025 г. ТОО «BIGLOBAL»(Лидер консорциума), (БИН 031240001439), государственная лицензия ГСЛ № 20006833 от 15.05.2020 года в лице заместителя руководителя проекта по доверенности № 57 Курмангалиева Бауыржана Оралбековича, г.Астана, ул. Мухамедханова, здание 5 (БИН 031240001439) тел: 7 708 111 2875**

дата декларации, наименование подрядной (генподрядной) организации, фамилия, имя, отчество (при наличии) руководителя, юридический адрес

Заключения о качестве строительно-монтажных работ (**прилагается**) **от «29» января 2025 г. в лице Заместителя директора ТОО "САМРУК-КАЗЫНА ДЕВЕЛОПМЕНТ", БИН 130440032226, Садвакасов Кайрат Тулебаевич (Приказ № 03-02-05/66-2 от 22.04.2024 года), по адресу: г. Астана, район Нура, улица, Кабанбай батыра здание 47/2.**

дата подписания заключения, наименование организации, фамилия, имя, отчество (при его наличии)

экспертов технического надзора:

Хусаинов Бейбут Мухсенович № KZ34VJE00075051 от 22.06.2022г.,
Жуманбаев Жанбек Муратбекович №KZ60VJE00076426 от 22.09.2022г.,
Сыроватский Андрей Михайлович №KZ54VJE00061887 от 01.02.2021г.

дата заключения, наименование организации, фамилия, имя, отчество (при наличии) экспертов технического надзора, № и дата получения аттестатов

Заключения о соответствии выполненных работ проекту (прилагается) **от «29» января 2025 г., ТОО «Engineering Center LTD», в лице руководителя службы авторского надзора Наумкина Виктор Васильевича (Приказ №32 от 02.09.2023г) ГСЛ №23014413 от 22.06.2023г. Эксперта авторского надзора в лице Ткенева Бахыта Муратовича, приказ №12 от 17.04.2024г.**

дата заключения, наименование организации, фамилия, имя, отчество (при наличии) экспертов авторского надзора, № и дата получения аттестатов

произведя осмотр готовности предъявленного подрядчиком (генеральным подрядчиком) к приемке в эксплуатацию объекта: **«Строительство школы в районе пересечения улиц С-189 и 12-207» на 2000 обучающихся в Сары-Аркинском районе города Астана» (без наружных инженерных сетей). Новое строительство. Уровень ответственности здания – I (повышенный).**

наименование объекта и вид строительства (новое, расширение, реконструкция, техническое перевооружение, модернизация, капитальный ремонт)

г.Астана, район Сарыарка, улица Бейбарыс Султана, здание 15,

(область, район, населенный пункт, микрорайон, квартал, улица, номер дома (корпуса)

проверив комплектность исполнительной технической документации, в том числе посредством электронного модуля исполнительной технической документации "__"_____2025 года, дата ознакомления подтверждает, что:

1. Строительство объекта осуществлено на основании:

1) правоустанавливающего документа на земельный участок от 14 апреля 2023 года № 510-699 Выписки из постановления акимата города Астаны (договор о временном безвозмездном землепользовании №50826 от 25.04.2023г.)

наименование органа вынесшего решение либо решения о реконструкции (перепланировке, переоборудовании)

помещений (отдельных частей) существующих зданий

наименование органа вынесшего решение

2) талона о приеме уведомления о начале строительно-монтажных работ: ГУ «Управления контроля и качества городской среды города Астаны» **KZ89REA00389595 от 15.05.2024**

наименование органа, принявшего уведомление, дата выдачи талона

3) проекта (проектно-сметной документации): Генпроектировщиком

ТОО ««Engineering center ltd», проект 14-03052023

наименование проектной организации, номер проекта

утвержденным(ой):

РГП «Госэкспертиза» Заключение № 01-0152/24 от 16.04.2024 г.

наименование организации, утвердившей (переутвердившей) проект и дата утверждения

2. Строительно-монтажные работы осуществлены в сроки:

начало работ – май 2024 год;

(месяц, год)

окончание работ – август 2024 год.

(месяц, год)

при продолжительности строительства, месяц:

по норме или по проекту организации строительства, месяц: 18;

фактически, месяц: 4;

Мощность, производительность и так далее	Ед. изм.	По проекту		Фактически	
		Общая (с учетом ранее принятых)	в том числе пускового комплекса или очереди	общая (с учетом ранее принятых)	в том числе пускового комплекса или очереди
Мощность школы	Мест	2 000		2 000	
ТП (БКТП 2х2500 кВА-10/0,4 кВ)	м2	74.8		74.8	
Электроснабжения	кВт	1 200		1 200	
Водоснабжение и водоотведение	м3/сутки	165		165	
Теплоснабжение	Гкал/час	3,029		3,029	
Ливневая канализация	л/сек	74,42		74,42	
Слаботочные сети	Мб/с	300-500 мб/с		300-500 мб/с	

3. Объект (комплекс) имеет следующие основные технико-экономические показатели (мощность, производительность, производственная площадь, протяженность, вместимость, объем, пропускная способность, провозная способность, число рабочих мест и тому подобное, заполняется по всем объектам (кроме жилых домов) в единицах измерения соответственно целевой продукции или основным видам услуг):

Выпуск продукции (оказания услуг), предусмотренной проектом в объеме, соответствующем нормам освоения проектных мощностей в начальный

период_____

факт начала выпуска продукции с указанием объема

Показатели	Единица измерения	По проекту	Фактически
Общая площадь	метр в квадрате (далее - $м^2$)	20 883	20 883
Число этажей	этаж	4+ подвал и техподполье	4+ подвал и техподполье
Общий строительный объем	метр в кубе (далее - $м^3$)	119 468,09	119 468,09
В том числе подземной части	$м^3$	15 915,78	15 915,78
Площадь встроенных, встроенно-пристроенных и пристроенных помещений (БКТП)	$м^2$	74,8	74,8

4. Технологические и архитектурно-строительные решения по объекту характеризуется следующими данными:

Здание представляет собой разноэтажное (четыре этажа и подвал (техподполье)) здание для обучения детей. Размеры в осях 105,3х80,7м, состоит из 10 блоков. Высота этажей составляет: *Подвальный этаж – 2,8м (от пола до низа плиты), техподполье -1,8м (от пола до низа плиты), 1-этаж - 3,35м (от пола до низа плиты), малые спортивные залы на 1-этаже – 7,7м (от пола до низа плиты), 2-этаж – 3,35м (от пола до низа плиты), большие спортивные залы на 2-этаже – 10,45м (от пола до низа фермы), актовый зал на 2-этаже – 10,45м (от пола до низа фермы), 3-этаж – 3,35м (от пола до низа плиты), 4-этаж – 3,35м (от пола до низа плиты).*

Главный вход организован с южной части здания, он используется учащимися средней и старшей школ, внешними посетителями. Со стороны двора расположены два входа в блоки предшкольной и младшей школы. Технический этаж располагается под всем зданием школы и состоит из двух пожарных отсеков. В подвале размещаются технические помещения, а именно-насосная, венткамеры, помещение ИТП, склад ТМЦ, кладовая для хранения использованных ламп. Подвал имеет пять эвакуационных выходов непосредственно наружу.

В конструктивном решении для учебных блоков принята каркасно-связевая система, где основные несущие конструкции образуются системой горизонтальных плит-перекрытий, вертикальных диафрагм жесткости и колонн. Прочность, устойчивость и пространственная жесткость каркасно-связевой системы обеспечивается совместной работой перекрытий и вертикальных конструкций. Все элементы каркаса из бетона класса С20/25. Фундаменты - монолитная фундаментная плита на свайном основании. Лифтовая шахта - монолитная железобетонная толщиной 200 мм., Перекрытия - монолитные железобетонные толщиной 250 мм., Лестницы - монолитные железобетонные марши, Тип лестницы - Л1 (6 единиц), Кровля - система совмещенной вентилируемой крыши, плоская и скатная, покрытие - рулонное, Перемычки – металлические. Несущие конструкции потолка актового и спортивных залов - фермы металлические с параллельными поясами с пролетом ферм 18,0 м., 36м., и двутавровых балок с пролетом 18м. по ГОСТ 27772-2015 стальные конструкции С245 и С345. Наружная отделка: цоколь-гранитная плитка, стены 1 этажа – фиброцементные панели; стены 2 этажа и выше – фиброцементные панели; витражи – из алюминиевых профилей с двухкамерным стеклопакетом; окна – из профиля ПВХ, с двухкамерным стеклопакетом; двери – металлические, деревянные, лифт грузоподъёмностью 1150 кг – 1 шт.

Мероприятия по защите маломобильных групп населения – в соответствии с СН РК 3.06-01-2011 г. Доступ маломобильных групп населения в здание обеспечивается посредством пандуса, внутри здания – лифт с 1 по 4 этажи. Предусмотрены тактильные знаки: таблицы: наименование организации, необходимых кабинетов; мнемосхемы - в контрастных цветах с дублирующим шрифтом Брайэля на государственным и русским языках. Предусмотрено тактильные знаки согласно норм (спуск, подъем по лестнице, лифт, с/у). Санитарный узел для маломобильных групп населения на каждом этаже в общем количестве – 6 шт. В школе имеется тактильные пути согласно марштуру по требованию, отсутствуют порог на дверных проемах. С целью предотвращения травмы – выделены стеклянные поверхности специальными наклейками. Санитарные комнаты оборудованы откидными поручными, звонками, пиктограммами на звонки, мнемосхемой санитарной комнаты.

Теплоснабжение и отопление, вентиляция. Источник теплоснабжения — ТЭЦ-3. Система теплоснабжения — закрытая. Для системы отопления и вентиляции установлены следующие параметры наружного воздуха: зимняя температура -31,2°С, летняя температура +28,6°С, средняя температура в отопительный период -5,5°С. В качестве отопительных приборов используются стальные панельные радиаторы и конвекторы; для отопления спортзалов применяется комбинация систем стальных панельных радиаторов и тепловентиляторов. Тепловые сети согласно ТУ № 7055-11 от 08.12.2023г. Разрешенный максимум теплопотребления – 3,600842 Гкал/час, в том числе на: отопление – 1,650886 Гкал/час, вентиляцию – 1,102956 Гкал/час, горячее водоснабжение – 0,847 Гкал/час. Подключение данного объекта к системе централизованного теплоснабжения ТМ -43, Ут-б/н, сектор 97, врезка в трубопровод 2Ду 250мм (переход через ул.С189). Способ наружной прокладки теплосети на территории школы – подземный в железобетонном канале из предизолированных труб со встроенной системой ОДК. Теплоизоляция трубопроводов выполняется из жесткого понеполиуретана (ППУ) и внешней защитной оболочкой из полиэтилена низкого давления.

Вентиляция предусмотрена приточно-вытяжная, как с механическим, так и с естественным побуждением. В помещениях учебных классов подается механический приток из расчета 20м3/ч на учащегося, вытяжная вентиляция-естесственная, организована через вытяжные воздуховоды.

Водоснабжение. Согласно ТУ 3-6/1352 от 25.07.2024 г. Подключение хоз-питьевого водопровода произвести двумя вводами с установкой между ними разделительной задвижки от сетей водопровода Д-630мм по ул.С189, по согласованию с заказчиком строительства сетей. Здание разделено на 2 пожарных отсека: 1 отсек = 62147,37м3 и 2 отсек = 41404,94м3. Водопроводные трубопроводы проектируется из полиэтиленовых напорных "питьевых" труб Ø 225, 110 мм. Соединение труб осуществляется с помощью уплотнительных резиновых колец, поставляемых комплектно с трубами и с помощью отформованных буртиков на концах труб и стальных фланцев, стягиваемых болтами. Для учёта расхода воды предусмотрено устройство общего водомерного узла со счетчиком холодной воды Ду 65 с радиомодулем и обводной линией. Внутренняя сеть хозяйственно-питьевого водопровода монтируется магистрали из Ду65 из стальных электросварных труб по ГОСТ 10704-91; магистрали и стояки Ду20-32 из стальных водогазопроводных оцинкованных труб по ГОСТ 3262-75, разводка предусмотрена из полипропиленовых водопроводных не армированных труб PN10 Ду 20,25 по ГОСТ 32415-2013.

Канализация хозяйственно-бытовой. Согласно ТУ 3-6/1352 от 25.07.2024 г. Сброс стоков производится в сети канализации Д800 по ул.С189. Трубопроводы проектируется из профилированных трубы Ø 200мм.

Стояки и отводы от санприборов проложены из ПВХ канализационных труб Ф50-110 мм по ГОСТ 32414-2013.Трубопроводы проложенные, в подвале запроектированы из труб чугунных канализационных по ГОСТ 6942-98.

Канализация столовой выполнена для отвода стоков от санитарных приборов в жироуловитель, далее в наружную сеть канализации. Предусмотрен пластиковый прямоточный сифон с разрывом струи для мойки, от технологического оборудования горячего цеха, мойки посуды к сетям канализации с разрывом струи не менее 20 мм от верха приемной воронки согласно.

Ливневая канализация. Согласно ТУ №02-02/126 от 10.05.2023. Точка подключения – согласно ПДП района, разработанного ТОО «НИПИ «Астанагенплан». Расчетный расход воды для сети ливневой канализации – 74,42л/сек.

Система линевой канализации предусмотрена для отвода ливневых и талых вод школы. Сброс стоков произвести в сети ливневой канализации Д500 по ул.С189. Трубопроводы проектируется из профилированных трубы Ø200мм, Ø250мм. Для отвода дождевых и талых вод с кровли здания, и для отвода случайных и плановых сбросов воды в подвале, предусматривается внутренний водосток с выпуском в центральную ливневую систему канализации. Система внутреннего водостока выполнена их полиэтиленовых труб Ф160 х9,5, Ф110 х6.6 мм.

Электроснабжения. Согласно ТУ № 5-С-48/14-1285 от 04.09.2023г. мощность – 1 200 кВт, характер нагрузки – трехфазный, Источник электроснабжения – ПС-110/20кВ «Кирова», Точка подключения – разные секции шин РУ-10кВ РП-260 . Точка подключения – разные секции шин РУ-10кВ РП-260. Для электроснабжения объекта в центре нагрузки предусмотреть строительство двухсекционной подстанции ТП-10/0,4кВ закрытого типа с трансформаторами необходимой мощности и резервными местами для возможности установки дополнительных ячеек в РУ-10кВ. Силовые трансформаторы необходимо принять с учетом мощности объекта «Многофункциональный спортивный комплекс», проектируемого по адресу: г.Астана, р-н Сарыарка, район пересечения улиц Ақан Сері и С189 (проектное наименование) (Р=1300кВт). Электроснабжение проектируемой ТП-10/0,4кВ выполнить по двухлучевой схеме КЛ-10кВ с разных секций шин РУ-10кВ РП-260. Электроснабжение объекта выполнить по КЛ-0,4кВ расчетного сечения с разных секций шин проектируемой ТП-10/0,4кВ. Марку, сечения кабеля и тип муфты определить проектом. Строительные, электромонтажные и пуско-наладочные работы по данным техническим условиям должны быть выполнены специализированными организациями, имеющими лицензии на данный вид деятельности. Срок действия технических условий соответствует нормативным срокам проектирования и строительства электроустановки.

Слаботочные сети. Согласно ТУ №475 от 21.05.2024г. для подключения объектов к сети телекоммуникаций общего пользования проектом предусматривается строительство телефонной канализации и прокладкой оптического кабеля ОК-4. Проектом предусмотрено строительство кабельной канализации от границ проектируемого участка до здания школы с установкой ККС-1-10. В здании расположены комната серверной с оборудованиями, комнаты связи по этажам. Внеплощадочные сети выполняется заказчиком ГУ «Управление строительства» г.Астаны.

(краткие технические характеристики по особенностям его размещения, по основным материалам и конструкциям, инженерному и технологическому оборудованию)

5. На объекте установлено предусмотренное проектом оборудование в количестве согласно актам о его приемке после индивидуального испытания и комплексного опробования;

6. Наружные инженерные коммуникации (холодное и горячее водоснабжение, канализация, теплоснабжение, электроснабжение и связь) обеспечивают нормальную эксплуатацию объекта (здания, сооружения, помещения) и приняты городскими эксплуатационными организациями;

7. Сметная стоимость по утвержденному проекту (проектно-сметной документации):
всего 11 125 141,596 тыс. тенге, в том числе: строительно-монтажных работ 8 598 640,710 тыс. тенге; оборудования, инструмента и инвентаря 2 074 649,203 тыс.тенге; прочие работы и затраты 451 851,683 тыс. тенге;

8. Сметная стоимость основных фондов, принимаемых в эксплуатацию 10 593 044,328 тыс.тенге, в том числе:
стоимость строительно-монтажных работ 8 496 070,555 тыс.тенге;
стоимость оборудования 2 008 992,505 тыс.тенге, прочих работ и затрат 87 981,268 тыс.тенге;

9. Доля местного содержания предусмотрена в проектно-сметной документации 65% и фактически применено 67,333% (на объектах финансируемых за счет государственных инвестиций и средств квазигосударственного сектора).

10. Класс энергоэффективности здания В;

11. Объект построен в соответствии с утвержденным проектом (проектно-сметной документацией) и требованиями государственных нормативных документов в области

архитектуры, градостроительства и строительства.

РЕШИЛ: **«Строительство школы в районе пересечения улиц С-189 и 12-207 на 2000 обучающихся в Сары-Аркинском районе города Астана» (без наружных инженерных сетей), по адресу: г.Астана, район Сарыарка, улица Бейбарс Султана, здание 15» принять в эксплуатацию.**

наименование объекта (комплекса)

Заказчик:

АО «Samruk Kazyna Construction» Директор Департамента строительства по реализации национального проекта

Куанышев Эдуард Табылдеевич

фамилия, имя, отчество (при наличии), подпись руководителя

подпись_____ дата _____М.П.

Технический надзор:

Аккредитованная организация: ТОО "САМРУК-КАЗЫНА ДЕВЕЛОПМЕНТ"

Садвакасов Кайрат Тулебаевич

фамилия, имя, отчество (при наличии), подпись руководителя

подпись_____ дата _____М.П.

имеющей в своем составе аттестованных экспертов:

Хусаинов Бейбут Мухсенович № KZ34VJE00075051 от 22.06.2022г., в части несущих и ограждающих конструкций

(фамилия, имя, отчество (при его наличии) эксперта, специализация аттестата)

Хусаинов Б.М.
№ KZ61VJE00075050

подпись_____ дата "___"_____20__г. М.П.

Жуманбаев Жанбек Муратбекович №KZ60VJE00076426 от 22.09.2022г. в части инженерных сетей

(фамилия, имя, отчество (при его наличии) эксперта, специализация аттестата)

подпись_____ дата _____М.П.

Сыроватский Андрей Михайлович №KZ54VJE00061887 от 01.02.2021г. в части инженерных сетей

(фамилия, имя, отчество (при его наличии) эксперта, специализация аттестата)

Сыроватский А.М.
№KZ54VJE00061887

подпись_____ дата _____"___"_____20___г. М.П.

Авторский надзор:

Организация ТОО «Engineering center ltd» Наумкин Виктор Васильевич

фамилия, имя, отчество (при его наличии) руководителя, подпись, дата

подпись_____ дата _____М.П.

имеющей в своем составе аттестованного эксперта:

Ткенев Бахыт Муратович Приказ №12 от 17.04.2024

(фамилия, имя, отчество (при его наличии) эксперта, специализация аттестата)

подпись_____ дата _____М.П.

Генеральный подрядчик: ТОО «BIGlobal» (лидер консорциума)

Курмангалиев Бауыржан Оралбекович

фамилия, имя, отчество (при наличии), подпись руководителя М.П.

подпись_____ дата _____ М.П.

Приложение 2 к акту приемки объекта в эксплуатацию форма

Технические характеристики объекта (многоквартирные жилые дома, промышленные, торговые объекты и тому подобное)

Наименование (многоквартирный жилой дом, промышленные, торговые объекты и т.п.)	Общие сведения									
	количество этажей (этаж)	количество квартир	количество помещений, комнат	площадь застройки ($м^2$)	объем здания ($м^3$)	общая площадь ($м^2$)	жилая площадь ($м^2$)- полезная	площадь не жилых помещений ($м^2$)	площадь парковочных мест ($м^2$)	площадь балкона, лоджии ($м^2$)
1	2	3	4	5	6	7	8	9	10	11
Школа на 2000 мест	4+ подвал и техподполье	-	483	6 996,77	119 468,09 в т.ч. ниже 0 - 15 915,78м3, выше 0 – 103 552,31м3	20883	17 954	2929		

продолжение таблицы

Описание конструктивных элементов			Вид отопления	Благоустройство				
фундамент	стены	кровля		электроснабжение	водоснабжение	горячее водоснабжение	канализация	газоснабжение
9	10	11	12	13	14	15	16	17
Толщина - 600 мм	Заполнение газоблок, перегородки из кирпича, ГКЛ	Вентилируемая кровля - рулонная ЭКП, ЭПВ	центральное	ПС-110/20кВ «Киров», РУ-10кВ, РП-260.	центральное	Тепловой пункт	центральное	-

Нежилые помещения

Площадь (м2)	Жилая площадь в нежилых помещениях	Торговая	Промышленно-производственных зданий и сооружений	Складская	Бытового обслуживания	Гаражи	Организаций и учреждений управления, научных, банковский, общественных и т.п.
1	2	3	4	5	6	7	8
Основная							19 678,08
Вспомогательная							1 204,88

продолжение таблицы

Общественного питания	Учреждений образования	Транспортных зданий и	Здравоохранения, лечебного назначения	Физкультуры и спорта	Учреждений культуры	Сооружений инжене	Прочие	Всего

		сооружений			и искусства	рных сетей		
9	10	11	12	13	14	15	16	17
1016,36	6263,7		67,36	1592,26	540,44	74,8	11402,84	20883

Перечень документов, прилагаемых к техническим характеристикам объекта:

1. Поэтажные планы на _5_ листах
2. Экспликация к поэтажным планам

Экспликация земельного участка

Общая площадь земельного участка	Застроенная площадь			Незастроенная площадь		
	всего	под основными строениями	под прочими постройками и сооружениями	асфальтовые покрытия	прочие замощения	грунт
1	2	3	4	5	6	7
2,9758 га	7093,07 м2	6996,77 м2	74,8 - ТП	5540м2	4700 м2	11903м3

продолжение таблицы

Незастроенная площадь (м2)									
оборудованные площадки				зеленые насаждения					
					в том числе				
всего	спортивные	детские	Хозяйственные (прочие)	всего	газон с деревьями	плодовый сад	газоны, цветочные клумбы	огород	прочие
8	9	10	11	12	13	14	15	16	17
7565	4004	3561	-	2976	2926			-	50

Экспликация к плану объекта

Этаж	**Номер помещения, квартиры**	**Номер частей помещения, квартиры**	**Наименование частей помещения, квартиры**	**Площадь по внутреннему обмеру (м2), в том числе**			
				Общая	**Полезная**	**Жилая**	**Нежилая**
1	**2**	**3**	**4**	**5**			
подвал	1		Тех. подполья	201,0			
подвал	2		Стат. камера	9,6			
подвал	3		ТМЦ кладовая	25,1			
подвал	4		ТМЦ кладовая	26,5			
подвал	5		Венткамера	22,9			
подвал	9		Л/К	29,0			
подвал	10		Л/К	29,0			

подвал	12		Л/К	26,8			
подвал	13		Стат.камера	2,9			
подвал	14		Венткамера	67,6			
подвал	15		Венткамера	167,1			
подвал	16		Стат. камера	9,1			
подвал	17		Помещение для хранения и последующей утилизации отработанных ртутьсодержащщих ламп	41,9			
подвал	18		Венткамера	35,5			
подвал	23		Венткамера	38,7			
подвал	24		Л/К	26,9			
подвал	25		Л/К	27,3			
подвал	27		Стат. камера	3,6			
подвал	29		Коридор	10,3			
подвал	30		Коридор	16,9			
подвал	31		Коридор	205,2			
подвал	32		Коридор	53,6			
подвал	38		ИТП/Насосная	93,7			
1	1		Тамбур	15,4			
1	2		Комната охраны и диспетчерской (2уч)	24,3			
1	3		Тамбур	15,4			
1	4		Зона ожидания	128,0			
1	5		Вестибюль	253,2			
1	7		Серверная	10,0			
1	8		Приемная	22,5			
1	9		Умывальная	22,8			
1	10		Умывальная	23,6			
1	11		Охлаждаемая камера (низкотемпературная) для замороженных полуфабрикатов	9,7			
1	12		Коридор-рекреация	121,5			
1	13		Классное помещение для предшкольных классов на 25 уч.	63,7			
1	14		Классное помещение для предшкольных классов на 25 уч.	64,0			
1	15		Классное помещение для предшкольных классов на 25 уч.	63,2			
1	16		Классное помещение для предшкольных классов на 25 уч.	64,7			
1	17		Классное помещение для предшкольных классов на 25 уч.	64,9			
1	18		Классное помещение для предшкольных классов на 25 уч.	64,0			
1	19		Классное помещение для предшкольных классов на 25 уч.	66,0			
1	20		Санузел для мальчиков	7,7			
1	21		ПУИ	2,0			
1	23		Санузел для девочек	10,3			
1	24		Коворкинг для учителей	13,9			
1	25		Лифтовый холл	7,6			
1	26		Игровая	63,5			
1	27		Кабинет директора	35,2			
1	31		Л/К	22,4			
1	32		Тамбур	5,5			
1	33		Л/К	5,65			

1	34		Тамбур	5,65			
1	35		Учебный зал для уроков физкультуры	164,1			
1	36		Раздевальная	15,8			
1	37		Раздевальная	16,6			
1	38		С/У для МГН	3,6			
1	39		С/У	3,4			
1	40		Душевая	4,3			
1	41		Душевая для МГН	4,3			
1	42		Тренерская	20,7			
1	43		Раздевальная	13,7			
1	44		Раздевальная	14,7			
1	45		С/У	2,8			
1	46		С/У	2,8			
1	47		Душевая	4,1			
1	48		Душевая	4,1			
1	49		Инвентарная	16,9			
1	50		Коридор	70,5			
1	51		Зона ожидания	29,4			
1	52		Тамбур	10,9			
1	54		Коридор-рекреация	163,9			
1	55		Кабинет начальных классов на 25 уч. (1кл.)	65,2			
1	56		Кабинет начальных классов на 25 уч. (1кл.)	64,5			
1	57		Электрощитовая	10,8			
1	58		Л/К	21,1			
1	59		Тамбур	1,7			
1	60		Кабинет начальных классов на 25 уч. (1кл.)	66,1			
1	61		Кабинет начальных классов на 25 уч. (1кл.)	64,0			
1	62		Кабинет начальных классов на 25 уч. (1кл.)	64,5			
1	63		Кабинет начальных классов на 25 уч. (1кл.)	63,8			
1	64		Коридор	47			
1	65		Мастерская по разделу "Культура дома" на 13 уч. (5-9 кл.)	64,9			
1	66		Мастерская по разделу "Культура питания" на 13 уч (5-9 кл.)	65			
1	67		Учебный зал для уроков физкультуры	165,9			
1	68		Санузел для девочек	11,4			
1	69		С/У МГН	4,8			
1	70		С/У МГН	5,8			
1	71		Санузел для девочек	7,3			
1	72		Санузел для мальчиков	6,9			
1	73		Санузел для девочек	9,6			
1	74		Санузел для мальчиков	11,2			
1	75		Санузел для мальчиков	11,4			
1	76		Коридор-рекреация	98,2			
1	81		Тамбур	2,3			
1	82		Л/К	21,0			
1	83		Умывальная	3,7			
1	84		Умывальная	3,4			
1	85		Коридор рекреация	153,6			
1	86		Гардероб для преподавателей	33,8			
1	87		Кабинет начальной военной технологической подготовки на 25 уч. (10-11 уч.)	65,7			

1	88		Помещение хранения пневматического оружия для стрельбы по мишеням	19,3			
1	89		Зона ожидания	19,4			
1	90		Тамбур	11,8			
1	91		Л/К	20,8			
1	92		Тамбур	2,1			
1	93		Тамбур	2,8			
1	94		Л/К	20,2			
1	95		Инструментальная	12,1			
1	96		Процедурный кабинет	13,1			
1	97		Кабинет врача	19,2			
1	98		Изолятор	15,4			
1	99		Коридор	19,5			
1	100		Умывальная	3,5			
1	101		Умывальная	3,6			
1	102		Коридор	135,2			
1	103		ПУИ	7,3			
1	104		Умывальная	3,9			
1	105		Умывальная	6,3			
1	106		Коридор-рекреация	167,6			
1	107		Кабинет зав. хоз-за и инженера ОТиТБ (2ч)	18,3			
1	108		Учительская	57,2			
1	109		Санузел для девочек	7,0			
1	110		ПУИ	4,6			
1	111		Санузел для мальчиков	7,6			
1	112		Кабинет зам. руководителя	36,3			
1	113		Кабинет начальных классов на 25 уч. (1кл.)	63,6			
1	118		С/у (ЛГЖ для персонала)	6,5			
1	119		Санузел для девочек	7,3			
1	120		Санузел для мальчиков	7,0			
1	121		Кабинет информатики и робототехники на 10 уч. (1-4 кл.)	66,3			
1	122		Кабинет информатики и робототехники на 16 уч. (1-4 кл.)	66,9			
1	123		Санузел для мальчиков	2,7			
1	124		Санузел для девочек	2,6			
1	125		Умывальная	3,1			
1	126		Умывальная	2,9			
1	128		Радиоузел	9,4			
1	129		Коридор-рекреация	62,7			
1	130		Коворкинг для младших классов	19,6			
1	132		Тамбур	5,2			
1	133		Обеденный зал для учеников на 174 пос.м	217,9			
1	134		Обеденный зал для преподавателей на 48 пос.м	49,0			
1	135		Коворкинг	32,2			
1	137		Узел связи	8,1			
1	138		Узел связи	5,8			
1	139		Помещение временного хранения отходов	7,8			
1	140		Тамбур	4,9			
1	141		Кладовая тары полуфабрикатов	11,4			
1	142		Мойка столовой посуды	33,3			
1	143		Кладовая овощей	18,1			
1	144		Кладовая сухих продуктов	26,5			

1	145		Помещение для обработки яиц	9,1			
1	146		Помещение хранения и нарезки хлеба	9,8			
1	147		Моечная кухонной посуды	12,9			
1	148		Горячий цех	104,8			
1	149		Производственный коридор	131,6			
1	150		Охлаждаемая камера (среднетемпературная) для мясных и рыбных полуфабрикатов	8,6			
1	152		Доготовочный цех овощных полуфабрикатов	25,4			
1	154		Комната заведущего	18,2			
1	155		Комната персонала	15,0			
1	156		Тамбур	1,7			
1	157		Гардеробная персонала	14,5			
1	158		ПУИ	3,6			
1	162		Охлаждаемая камера овощных полуфабрикатов	10,3			
1	163		Раздаточная	36,7			
1	165		Охлаждаемая камера (среднетемпературная) для молочно-жировых и гастрономических продуктов	9,8			
1	166		Загрузочная	19,8			
1	167		Тамбур	3,1			
1	168		Тамбур	2,3			
1	169		Тамбур	2,1			
1	170		Тамбур	1,7			
1	171		Коридор	85,9			
1	172		Коридор	1,8			
1	173		С/У	1,7			
1	174		Душевая	4,7			
1	175		Л/К	15,8			
1	176		Холл	51,2			
1	177		Обеденный зал для учеников на 228 пос.м	266,1			
1	178		Цех первичной обработки овощей	35,1			
1	179		Электрощитовая	34,0			
1	180		Учительская	19,5			
1	181		Цех мучных изделий	19,3			
1	182		Холодный цех	23,4			
1	183		Гардеробная для средних и старших классов	201,6			
1	184		Санузел	2,0			
1	185		Санузел	2,2			
1	186		Инвентарная	17,2			
1	304		Коридор	280,9			
1	315		Л/К	17,6			
1	322		Л/К	17,6			
1	331		Гардероб для преподавателей	4,0			
1	451		Умывальная	3,5			
1	452		Умывальная	3,5			
1	453		Санузел для мальчиков	5,8			
1	454		Санузел для девочек	5,7			
1	456		Доготовочный цех мясо-рыбных полуфабрикатов	39,8			
2	172		Кабинет логопеда (1ч)	14,1			
2	173		Санузел для девочек	10,5			
2	175		ПУИ	2,0			
2	176		Санузел для мальчиков	7,9			

2	177		Кабинет начальных классов на 25 уч. (2-4кл.)	64,5			
2	178		Кабинет начальных классов на 25 уч. (2-4кл.)	63,3			
2	179		Кабинет начальных классов на 25 уч. (2-4кл.)	63,7			
2	180		Кабинет начальных классов на 25 уч. (2-4кл.)	67,0			
2	181		Кабинет начальных классов на 25 уч. (2-4кл.)	64,0			
2	182		Лингвистический кабинет на 13 уч. (1-4кл.)	49,3			
2	183		Коридор-рекреация	90,4			
2	184		Кабинет начальных классов на 25 уч. (2-4кл.)	72,2			
2	185		Кабинет начальных классов на 25 уч. (2-4кл.)	64,1			
2	186		Инвентарная	24,8			
2	187		Раздевальная	28,0			
2	188		Раздевальная	27,0			
2	189		Санузел для девочек	5,5			
2	190		Душевая	6,0			
2	191		Раздевальная	27,0			
2	192		Раздевальная	28,2			
2	193		Санузел для мальчиков	5,5			
2	194		Душевая	6,0			
2	195		Коридор-рекреация	139,7			
2	196		Кабинет родного языка и литературы на 25 уч.(5-11кл)	66,8			
2	198		Кабинет юриста (1ч)	16,8			
2	199		Коридор-рекреация	54,0			
2	200		Эстрада	46,1			
2	201		Душевая	6,1			
2	202		Санузел для мальчиков	5,4			
2	203		Душевая для МГН	7,3			
2	204		С/у для МГН	4,4			
2	206		Кабинет бухгалтерия (3ч)	16,5			
2	207		Коридор-рекреация	249,3			
2	208		Коридор-рекреация	356,5			
2	209		ПУИ	4,5			
2	210		Учебный зал для уроков физкультуры	630,6			
2	211		Учебный зал для уроков физкультуры	631,4			
2	212		Л/К	29,5			
2	213		Л/К	29,5			
2	214		Л/К	27,0			
2	215		С/У МГН	4,0			
2	216		Санузел для девочек	13,9			
2	217		Санузел для мальчиков	13,5			
2	218		ПУИ	3,3			
2	219		Санузел для девочек	14,6			
2	220		Санузел для мальчиков	14,6			
2	221		Тамбур-шлюз	3			
2	222		Коридор	2,7			
2	223		ПУИ	3,6			
2	224		Коридор	7,5			
2	225		Коридор	5,2			
2	226		С/У МГН	4,1			
2	227		Санузел для девочек	9,5			
2	228		Санузел для мальчиков	9,5			
2	229		Кабинет химии на 25 уч. (5-11 кл.)	89,0			
2	230		Лаборантская	18,0			

2	231		Кабинет химии / биотехнологии на 25 уч. (5-11 кл.)	82,7			
2	232		Л/К	27,2			
2	233		Кабинет родного языка и литературы на 25 уч.(5-11кл)	65,1			
2	234		Кабинет родного языка и литературы на 25уч. (5-11кл)	62,6			
2	235		Коридор	2,1			
2	236		Коридор	2,0			
2	237		Л/К	27,4			
2	238		Л/К	27,4			
2	239		Кабинет информатики на 13 уч. (5-9кл.)	51,0			
2	240		Лаборантская	17,4			
2	241		Тренерская	16,0			
2	242		Тренерская	16,1			
2	243		Кладовая декораций	17,6			
2	244		Коридор	14,5			
2	245		Гримерная	9,4			
2	246		Коридор	5,1			
2	249		Санузел	2,4			
2	250		Санузел	2,5			
2	251		Гримерная	9,3			
2	252		Коридор	14,5			
2	253		Гардеробная	8,5			
2	254		Коридор	5,0			
2	255		Узел связи	10,0			
2	256		Электрощитовая	10,9			
2	257		Лифтовый холл	7,5			
2	258		Коворкинг для учителей	14,2			
2	259		Кабинет соц пед. (1ч)	16,5			
2	260		Тамбур-шлюз	4,6			
2	261		Коридор	6,6			
2	262		Санузел для девочек	9,5			
2	263		Санузел для мальчиков	9,4			
2	264		Лаборантская	16,0			
2	265		Кабинет начальных классов на 25 уч. (2-4кл.)	65,8			
2	266		Кабинет родного языка и литературы на 25уч. (5-11кл)	64,1			
2	268		Кабинет начальных классов на 25 уч. (2-4кл.)	67,9			
2	270		Учебный кабинет музыки на 25 уч. (1-4 кл.)	64,0			
2	271		Кабинет родного языка и литературы на 25 уч.(5-11кл)	65,2			
2	272		Кабинет родного языка и литературы на 25 уч.(5-11кл)	66,8			
2	273		Мастерская "Дизайн и технология"	52,6			
2	274		Лингвистический кабинет (иностр) на 13 уч. (5-11кл.)	46,6			
2	275		Лингвистический кабинет (иностр) на 13 уч. (5-11кл.)	48,2			
2	276		Лингвистический кабинет (иностр) на 13 уч. (5-11кл.)	47,5			
2	277		Узел связи	18,2			
2	278		Кабинет начальных классов на 25 уч. (2-4кл.)	62,2			

2	279		Узел связи	5,8			
2	282		Коридор-рекреация	95,6			
2	283		Коридор	5,5			
2	284		Коридор	5,5			
2	286		Гардеробная	8,8			
2	287		Подсобное помещение	7,5			
2	288		Подсобное помещение	7,5			
2	289		Коридор-рекреация	172,9			
2	290		Коридор-рекреация	120,1			
2	346		Коворкинг для учителей	18,38			
2	364		Коворкинг для учителей	21,0			
2	370		Коридор-рекреация	140,6			
2	389		Коворкинг для младших классов	26,9			
2	430		Коворкинг для средней и старшей классов	30,2			
2	444		Сенсорная	19,1			
2	421		Актовый зал	186,1			
3	283		Кабинет начальных классов на 25 уч. (2-4кл.)	64,0			
3	284		Кабинет начальных классов на 25 уч. (2-4кл.)	64,2			
3	285		Коридор-рекреация	235,5			
3	286		Коридор-рекреация	238,1			
3	287		Кабинет начальных классов на 25 уч. (2-4кл.)	72,4			
3	288		Кабинет начальных классов на 25 уч. (2-4кл.)	64,3			
3	289		Зал хореографии	169,4			
3	290		Санузел для мальчиков	7,7			
3	292		КЛГЖ	3,4			
3	293		Санузел для девочек	7,7			
3	294		Коридор-рекреация	153,4			
3	295		Кабинет географии на 25 уч. (5-11 кл.)	64,9			
3	296		Коридор-рекреация	219,3			
3	297		Коридор	191,0			
3	298		Кладовая	23,7			
3	299		Л/К	29,5			
3	300		Л/К	29,6			
3	301		Кабинет начальных классов на 25 уч. (2-4кл.)	66,2			
3	302		Л/К	27,5			
3	303		Кабинет начальных классов на 25 уч. (2-4кл.)	64,2			
3	305		Санузел для девочек	13,4			
3	306		Санузел для мальчиков	13,1			
3	307		ПУИ	2,9			
3	308		Санузел для девочек	14,6			
3	309		Санузел для мальчиков	14,6			
3	310		Тамбур-шлюз	2,81			
3	311		Коридор	2,6			
3	312		ПУИ	3,6			
3	313		Умывальная	7,2			
3	314		Умывальная	5,0			
3	316		Санузел для девочек	9,5			
3	317		Санузел для мальчиков	9,3			
3	318		Лаборантская	17,6			
3	319		Л/К	9,3			
3	320		Санузел для девочек	9,2			
3	321		Тамбур-шлюз	3,6			

3	323		Кабинет математики на 25 уч. (5-11 кл.)	66,3			
3	324		Кабинет географии на 25 уч. (5-11 кл.)	64,2			
3	325		Коридор	1,9			
3	326		Л/К	27,5			
3	327		Л/К	27,5			
3	328		Умывальная	6,4			
3	329		Кабинет математики на 25 уч. (5-11 кл.)	64,1			
3	330		Кабинет поддержки инклюзивного образования	37,0			
3	333		Лаборантская	17,6			
3	334		Гардероб тех. персонала	23,5			
3	336		Коридор	1,8			
3	337		Узел связи	10,1			
3	338		Электрощитовая	10,8			
3	339		Лифтовый холл	7,5			
3	340		Коворкинг для учителей	13,9			
3	341		Санузел для мальчиков	9,2			
3	342		Кабинет начальных классов на 25 уч. (2-4кл.)	62,8			
3	343		Кабинет начальных классов на 25 уч. (2-4кл.)	64,0			
3	344		Кабинет начальных классов на 25 уч. (2-4кл.)	65,1			
3	345		Лингвистический кабинет на 13 уч. (1-4кл.)	48,1			
3	347		Кабинет начальных классов на 25 уч. (2-4кл.)	69,1			
3	348		Лингвистический кабинет на 13 уч. (1-4кл.)	44,4			
3	349		Кабинет начальных классов на 25 уч. (2-4кл.)	63,9			
3	350		Лингвистический кабинет на 13 уч. (1-4кл.)	43,9			
3	351		Коридор-рекреация	51,2			
3	352		Лингвистический кабинет (иностр) на 13 уч. (5-11кл.)	46,3			
3	353		Лингвистический кабинет (иностр) на 13 уч. (5-11кл.)	48,0			
3	354		Лингвистический кабинет (иностр) на 13 уч. (5-11кл.)	47,3			
3	355		Лингвистический кабинет на 13 уч. (1-4кл.)	44,4			
3	356		Коридор	172,7			
3	357		Учебный кабинет музыки на 25 уч. (5-6 кл.)	63,7			
3	358		Учительская (14ч)	44,4			
3	359		Учебный кабинет робототехники на 25 уч. (5-6 кл.)	71,4			
3	360		Кабинет биологии на 25 уч. (5-11 кл.)	82,7			
3	361		Кабинет биологии на 25 уч. (5-11 кл.)	90,1			
3	362		Узел связи	17,8			
3	363		Узел связи	5,7			
3	365		Коридор-рекреация	132,0			
3	366		С/У для персонала	2,7			
3	367		С/У для персонала	2,8			
3	369		Коридор	2,1			
3	395		Коворкинг для младших классов	46,7			
3	398		Коридор	2,1			
3	442		Коворкинг для средней и старшей классов	50,2			
3	1572		Кабинет "визуального искусство", графика и проектирование на 25 уч. (5-11 кл.)	63,8			
3	1581		Лингвистический кабинет (каз/рус) на 13 уч. (5-11кл.)	45,5			
3	1587		Раздевальная	11,5			

3	1589		Раздевальная	16,0			
3	1590		Коридор	19,9			
3	1591		С/У МГН	4,12			
3	1592		С/У МГН	4,1			
4	291		Коридор-рекреация	203.6			
4	332		Кабинет психолога	19			
4	366		Читальный зал на 50 посадочных мест	125,5			
4	367		Книгохранилище на 40 000 ед.	148,0			
4	368		Санузел для девочек	7,7			
4	369		ПУИ	2,5			
4	371		Санузел для мальчиков	7,7			
4	372		Коридор-рекреация	238.6			
4	373		Кабинет математики на 25 уч. (5-11 кл.)	64,7			
4	374		Кабинет математики на 25 уч. (5-11 кл.)	64,4			
4	375		Кабинет математики на 25 уч. (5-11 кл.)	65,1			
4	376		Коридор-рекреация	146.2			
4	377		Коридор-рекреация	327			
4	378		Л/К	29,3			
4	379		Л/К	29,6			
4	380		Кабинет истории и основ государства и права на 25 уч. (5-11кл.)	66,2			
4	381		Кабинет истории и основ государства и права на 25 уч. (5-11 кл.)	64,3			
4	382		Л/К	27,4			
4	383		Кабинет математики на 25 уч. (5-11 кл.)	66,3			
4	384		Тамбур-шлюз	2,8			
4	385		Коридор	1.8			
4	386		ПУИ	3			
4	387		Санузел для девочек	14,6			
4	388		Санузел для мальчиков	14,6			
4	390		Санузел для девочек	13,4			
4	391		Санузел для мальчиков	13,1			
4	392		ПУИ	3,5			
4	393		Умывальная	7,2			
4	394		Умывальная	5,0			
4	396		Санузел для девочек	9,2			
4	397		Санузел для мальчиков	9,3			
4	398		Л/К	27,4			
4	399		Лаборантская	18,0			
4	400		Тамбур-шлюз	4,4			
4	401		Умывальная	6,4			
4	402		Кабинет истории и основ государства и права на 25 уч. (5-11 кл.)	64,0			
4	403		Кабинет истории и основ государства и права на 25 уч. (5-11 кл.)	64,2			
4	404		Кабинет истории и основ государства и права на 25 уч. (5-11 кл.)	62,5			
4	405		Лингвистический кабинет (иностр) на 13 уч. (5-11кл.)	46,1			
4	406		Лингвистический кабинет (иностр) на 13 уч. (5-11кл.)	47,9			

4	407		Лингвистический кабинет (иностр) на 13 уч. (5-11кл.)	47,2			
4	408		Л/К	27,3			
4	409		Лингвистический кабинет (каз/рус) на 13 уч (5-11 кл.)	53,7			
4	410		Л/К	27,4			
4	411		Лингвистический кабинет (каз/рус) на 13 уч (5-11 кл.)	47,8			
4	412		Лингвистический кабинет (каз/рус) на 13 уч (5-11 кл.)	45,8			
4	413		Лингвистический кабинет (каз/рус) на 13 уч (5-11 кл.)	45,6			
4	414		Кабинет информатики на 13 уч. (5-9кл.)	52,4			
4	415		Кабинет информатики на 13 уч. (5-9кл.)	52,5			
4	416		Кабинет информатики на 13 уч. (5-9кл.)	52,3			
4	417		Лаборантская кабинетов информатики	18,0			
4	418		Узел связи	10			
4	419		Электрощитовая	11,1			
4	420		Коридор	1.8			
4	421		Актовый зал на 432 места в том числе 4 места для МГН	471			
4	422		Коридор	1.8			
4	423		Лифтовый холл	7,5			
4	424		Коворкинг для учителей	14,1			
4	425		Санузел для девочек	9,3			
4	426		Санузел для мальчиков	9,2			
4	427		Лаборантская	18,6			
4	428		Учительская (10ч)	37,1			
4	429		Кабинет отдела кадров	16,3			
4	431		STEM-лаборатория на 25 уч. (5-11кл)	84,9			
4	432		Лингвистический кабинет (каз/рус) на 13 уч (5-11 кл.)	43,4			
4	433		Лингвистический кабинет (каз/рус) на 13 уч (5-11 кл.)	49.7			
4	434		Лингвистический кабинет (каз/рус) на 13 уч (5-11 кл.)	42,2			
4	435		Учительская ст. классов (20ч)	56,6			
4	436		Кабинет физики/нанотехнологии на 25 уч. (5-11 кл.)	85,4			
4	437		Кабинет физики на 25 уч. (5-11 кл.)	89,9			
4	438		Узел связи	17,8			
4	439		Узел связи	5,1			
4	440		Коридор-рекреация	138.8			
4	441		Коридор-рекреация	298.3			
4	443		Коворкинг для средней и старшей классов	50.2			
4	1593		С/У МГН	4,1			
4	1594		С/У МГН	4,1			

продолжение таблицы

Площадь по внутреннему обмеру (м2), в том числе

В отдельных квартирах	В общежитиях	В гостиницах	Торговая	Промышленно-производственных зданий и сооружений	Складская	Учреждений образования	Предприятий бытового обслуживания	Организаций и учреждений управления, научных, банковских, общественных и т.п.
9	10	11	12	13	14	15	16	17
						6263,7		

Техническое описание конструктивных элементов основного строения

№ п.п.	Наименование конструктивных элементов		Описание конструктивных элементов (материал, отделка и т.д.)
1	2		3
1	Фундамент		фундаментная плита толщиной 600мм на свайном основании длиной 5-8м
2	1) наружные и внутренние капитальные стены		цокольный этаж – монолитная стена 200мм, с 1 по 4 – газоблок 250мм, кирпич – 250 мм
	2) перегородки		ГКЛ – 125 мм, газоблок – 100мм, кирпич- 120мм
3	Перекрытия	чердачное	монолитная плита 250мм
		междуэтажное	монолитная плита 250мм
4	Крыша		Вентилируемая, гидроизоляция - рулонная мастика ЭКП,ЭПВ
5	Полы	1-го этажа	стяжка, поверх линолеум, керамогранит, ковровая плитка
		последующих этажей	стяжка, поверх линолеум, керамогранит, ковровая плитка
6	Проемы	окна	из профиля ПВХ, с двухкамерным стеклопакетом. Витражи - алюминиевые
		двери	Стальные, деревянные
7	Отделочные работы	внутренние	керамогранит, покраска
		наружные	гранит, ФЦП
8	Горячее водоснабжение		через тепловой узел (теплообменник)

9	Водопровод		центральное (городской) водоснабжение с магистральной трубы д=630мм
10	Канализация		центральное (городской) в магистральные трубы Д-800
11	Электроосвещение		БКТП внутри территории с установкой ДГУ
12	печное		
13	печное газовое		
14	от ТЭЦ		ТЭЦ-3 центральное (городской)
15	от АГВ		
	Отопление		
16	от индивидуальной отопительной установки	на газе	
17		на твердом топливе	
18	от районной котельной	на газе	
19		на твердом топливе	
20	Разные работы		

Техническое описание внутридворовых сооружений

Наименование сооружений	Размер в метрах				Объем (м 3)	Материал
	длина	ширина	площадь	высота или глубина		
1	2	3	4	5	6	7
БКТП	12	6,23м	74,8 м2	3,3м	308,88 м3	Стеновые сэндвич-панели с пожаробезопасным заполнением

						и утеплением толщ.: наружные стены 100 мм , внутренние 50мм с полимерным покрытием

Техническое описание отдельных частей строения (подвалов, полуподвалов, мезонинов, мансард)

Наименование и назначение отдельных частей строения	Заглубление спланированной поверхности земли до пола подвала	Описание элементов					
		стены	перекрытия	полы	внутренняя отделка	крыша	дополнительные устройства
1	2	3	4	5	6	7	8
Подвал	-3,15м	монолит-200мм	монолит-250мм	бетонные	без отделки		
Техподполья	-2,17м	монолит-200мм	монолит-250мм	бетонные	без отделки		

Исчисление площадей и объемов основной и отдельных частей строения (подвалов, полуподвалов, мезонинов, мансард, крыш, пристроек и т.п.)

Наименование частей строения и пристроек	Формула для подсчета площадей по наружному обмеру	Площадь (м 2)	Высота (м)	Объем (м 3)	Наименование частей строения и пристроек	Формула для подсчета площадей по наружному обмеру	Площадь (м 2)	Высота (м)	Объем (м 3)
1	2	3	4	5	6	7	8	9	10
Подвал	сумма площадей помещении	2557,04	2,7	6904					
Техподполья	сумма площадей помещении	3181,94	1,7	5409,3					

Заказчик:
АО «Samruk Kazyna Construction», Директор Департамента строительства по реализации национального проекта Куанышев Эдуард Табылдеевич

фамилия, имя, отчество (при его наличии), подпись руководителя

подпись _____ дата _____ М.П.

Авторский надзор: Эксперт Ткенев Бахыт Муратович

фамилия, имя, отчество (при его наличии), подпись эксперта

подпись _____ дата _____ М.П.

Приложение 3 к акту приемки объекта в эксплуатацию форма

Технические характеристики объекта (линии электропередач)

№ п/п	Наименование	Единица измерения	Количество
1	2	3	4
1	Воздушные ЛЭП низкого напряжения …	киломерт (далее – км)	-
2	Воздушные ЛЭП Высокого напряжения 10 кВ	км	-
3	Кабельные ЛЭП низкого напряжения 0,4кВ	км	2,921
4	Кабельные ЛЭП высокого напряжения 20кВ	км	-
5	Площадь опор	м 2	
6	Опоры:		53
	1) металлические	штук (далее – шт)	53
	2) деревянные с деревянными приставками	шт	
	3) деревянные с железобетонными приставками	шт	
	4) железобетонные	шт	
	5) тросовые подвесы	шт	
7	Провода:		
	1) медные	км	
	2) алюминиевые	км	
	3) сталеалюминиевые	км	
8	Кронштейны для светильников:		53
	1) железобетонные	шт	
	2) металлические	шт	53
9	Арматура уличного освещения:		
	1) светильники с лампами накаливания	шт	
	2) светильники с ртутными лампами	шт	
	3) светильники с люминесцетными лампами (светододные)	шт	47
10	Кабели:		
	1) марки АПвВГнг(А)-LS-1кВ 4х240 напряжением до 0,4кВ	км	2,376
	2) марки АПвВГнг(А)-LS-1кВ 4х150 напряжением до 0,4кВ	км	0,545
11	Муфты соединительные...	шт	30
12	Муфты концевые	шт	30
13	Контуры заземления	шт	25

14	Устройства грязезащиты	шт	4
15	Дорожные покрытия кабельных сетей:		
	1) асфальтобетонные	м 2	15,8
	2) булыжные	м 2	
	3) тротуары	м 2	7

Заказчик:

АО «Samruk Kazyna Construction» Директор Департамента строительства по реализации национального проекта

Куанышев Эдуард Табылдеевич

фамилия, имя, отчество (при наличии), подпись руководителя

подпись _____ дата _____ М.П.

Авторский надзор: Эксперт Тлеев Бахыт Муратович

фамилия, имя, отчество (при его наличии), подпись эксперта

подпись _____ дата _____ М.П.

Приложение 12 к акту приемки объекта в эксплуатацию

форма

Технические характеристики объекта (зеленые насаждения)

№ п.п.	Наименование	Единица измерение	Количество	Примечание
1	2	3	4	5
1	Длина улицы	м		
2	В том числе озелененная часть	м2		
3	Средняя ширина проезда	м	6	
4	Общая площадь объекта (проезд, сквер, парк, бульвар)	м2		
5	Под зелеными насаждениями, из них			
	под деревьями	м2		
	под кустарниками	м2		
	под цветниками	м2		
	под газонами	м2	2926	
	в т.ч. - обыкновенные	м2		
	- партерные	м2		
	- луговые	м2		
6	Под замощением, из них			
	асфальтовое покрытие	м2	5540	
	щебеночное покрытие	м2		
	плитами	м2		
	грунтовые улучшенные	м2		
	грунтовые	м2		
7	Под строениями	м2	82,2	
8	Под сооружениями	м2		
9	Под водоемами	м2		
10	Прочие	м2		
11	деревья	шт	72	
12	кусты	шт		
13	кустарники	мп	476	
14	цветники			
15	газоны	м2	2926	
16	порода деревьев		Клен, береза	
17	возраст	год	3-4,5м	

Заказчик:

АО «Samruk Kazyna Construction» Директор Департамента строительства по реализации национального проекта

Куанышев Эдуард Табылдеевич

фамилия, имя, отчество (при наличии), подпись руководителя

подпись _____ дата _____ М.П.

Авторский надзор: Эксперт Тюнеев Бахыт Муратович

Приложение 13 к акту приемки объекта в эксплуатацию форма

Технические характеристики объекта (сети, водоводы, коллекторы и тому подобное)

№ п/п	Наименование	Единицы измерения	Количество, протяженность	Примечание
1	2	3	4	5
	Водопровод			
1	Водопроводы (общая протяженность)	м	471,9	
	1) из стальных труб	м		
	2) из чугунных труб	м		
	3) из асбестоцементных труб	м		
	4) из железобетонных труб	м		
	5) трубами напорными ПЭ ПЭ – 100 SDR 17 225x13.4	м	471,9	
	5) трубами напорными ПЭ ПЭ – 100 SDR 17 110x6.6	м	29	2 трубы на вводе по 5м
2	Распределительная сеть (общая протяженность)	м		
3	Прочие устройства			
	Смотровой колодец	шт	10	
	Задвижка d- 100	шт	2	
	" d- 200	шт	7	
	Вентили d- 32	шт	4	
	Гидрант	шт	4	
	Водопроводный ввод	шт	1	2 трубы
	Стальной футляр	шт	3	
	Питьевой фонтанчик	шт	29	
	Канализация			
1	Коллекторы (общая протяженность)	м		
2	Канализационная сеть (общая протяженность)	м		
	1) из керамических труб	м		
	2) из чугунных труб	м		
	3) из бетонных труб	м		
	4) из асбестоцементных труб	м		
	5) из железобетонных труб	м		
	6) Труба двухслойная полимерная со структурированной стенкой SN 16 с соединительным элементом Д-160	м	101,1	
	7) Труба двухслойная полимерная со структурированной стенкой SN 16 с соединительным элементом Д-200		142,2	
3	Прочие устройства		1	жироуловитель
	Смотровой колодец	шт	10	
	Выпуск	шт	5	
	Канализация ливневая			
1	Коллекторы (общая протяженность)	м		
2	Канализационная сеть (общая протяженность)	м		
	1) из керамических труб	м		
	2) из чугунных труб	м		
	3) из бетонных труб	м		

	4) из асбестоцементных труб	м		
	5) из железобетонных труб	м		
	6) Труба двухслойная полимерная со структурированной стенкой SN 12 с соединительным элементом Д-250	м	206,7	
	7) Труба двухслойная полимерная со структурированной стенкой SN 12 с соединительным элементом Д-200	м	200,1	
	8) Труба двухслойная полимерная со структурированной стенкой SN 12 с соединительным элементом Д-160	м	4	
3	Прочие устройства		3	дождеприемник
	Смотровой колодец	шт	17	
	Выпуск	шт	8	

Горизонтальный разрез колодца	Вертикальный разрез колодца
Масштаб _____	Масштаб _____

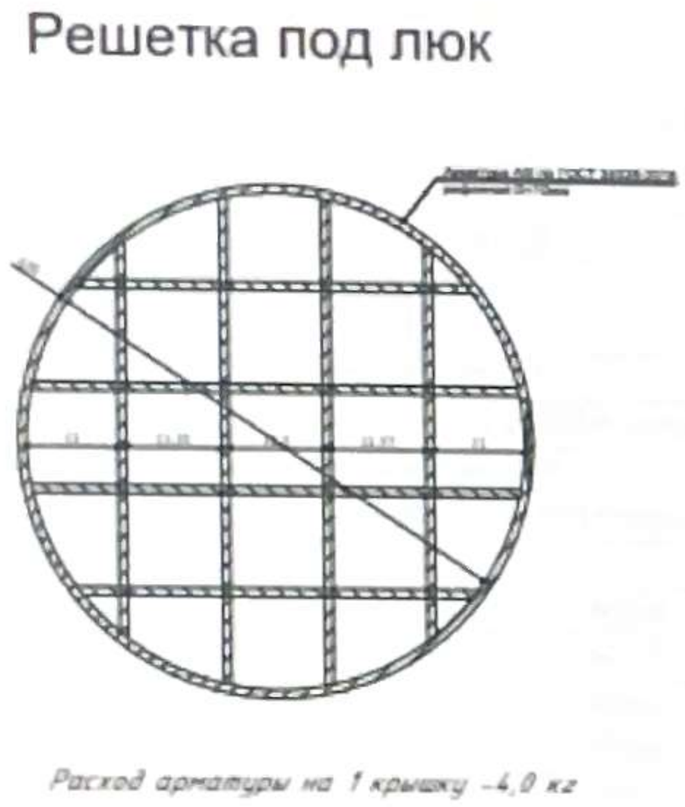

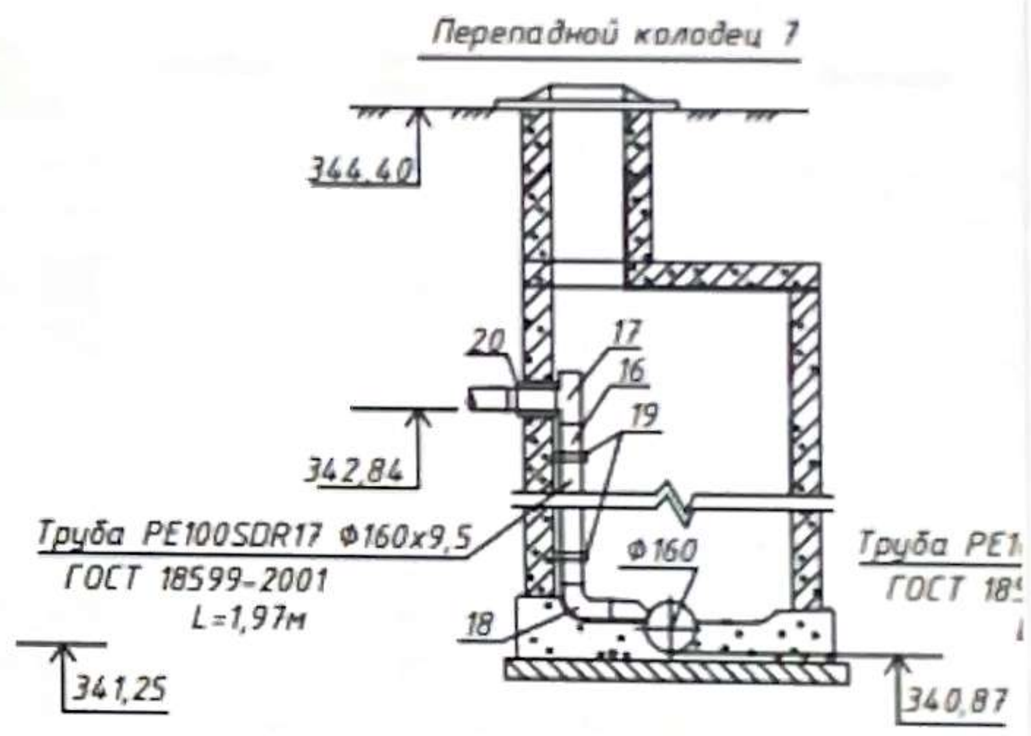

Спецификация

Позиция	Наименование и техническая характеристика	Тип, марка, обозначение документа, опросного листа	Код оборудования, изделия и материала	Поставщик	Единица измерения	Количество	Масса единицы, кг	Примечание
1	2	3	4	5	6	7	8	9
		Водопровод В1						
1	Задвижка AVK фланцевая с полнопроходная из ВЧШГ PN16 ø200	ГОСТ 5762-2002	242-101-1108-0001		шт	4	64,0	
2	Задвижка AVK фланцевая с полнопроходная из ВЧШГ PN16 ø100	ГОСТ 5762-2002	242-101-1105-0001		шт	3	25,0	
3	Тройник с пожарной подставкой 200х200	ГОСТ 5525-88	241-505-0310		шт	1	94,0	
4	Тройник фланцевый ТФ ø200х200	ГОСТ 5525-88	241-505-0310		шт	3	78,3	
5	Тройник фланцевый ТФ ø200х100	ГОСТ 5525-88	241-505-0303		шт	2	68,5	
6	Пожарная подставка фланцевая ø200	ГОСТ 5525-88	241-515-0203		шт	2	56,0	
7	Заглушка фланцевая ø200	ГОСТ 5525-88	241-517-0200		шт	2	10,4	
8	Седелка электросварная ø225х32 ПЭ 100 SDR11				шт	1		
9	Клапан запорный (вентиль) стальной фланцевый DN 32	15с22нж	242-302-0404		шт	1	11,0	для выпуска d=32
10	Гидрант пожарн. подземн. из ВЧШГ тип AVK H=2500мм	ГОСТ 8220-851	244-404-0208		шт	3	155,0	
11	Вантуз чугунный фланцевый DN200 (Ру-10/16)		242-402-0105		шт	2		
12	Фланец стальной свободный ø200	ГОСТ 33259-2015	241-415-0101		шт	14	13,3	
13	Буртовая втулка под фланец ø225	ПЭ SDR17	241-214-0312		шт	14		
14	Футляр стальной L=0.3м ø426х6	ГОСТ 10704-91	241-102-0250		шт	14	46,78	
15	Фланец стальной свободный ø150	ГОСТ 33259-2015	241-415-0211		шт	2	7,81	
16	Буртовая втулка под фланец ø110	ПЭ SDR17	241-214-0306		шт	2		
17	Футляр стальной L=0.3м ø325х4.5	ГОСТ 10704-91	241-102-0238		шт	2	35,57	
18	Переход фланцевый ХФ ø300х200	ГОСТ 5525-88	241-506-0207		шт	2	54,8	
19	Флуоресцентный указатель пожарного гидранта	ГОСТ Р 12.4.026-2015			шт	2		
20	Труба ПЭ 100 SDR 17-225х13.4 "питьевая"	ГОСТ 18599-2001	241-201-0619		м	471,9	9,12	
21	Труба ПЭ 100 SDR 17-110х6.6 "питьевая"	ГОСТ 18599-2001	241-201-0613		м	29,0	2,19	

Позиция	Наименование и техническая характеристика	Тип, марка, обозначение документа, опросного листа	Код оборудования, изделия и материала	Поставщик	Единица измерения	Количество	Масса единицы, кг	Примечание
1	2	3	4	5	6	7	8	9
22	Люк чугунный тяжелый с шарниром и замком (Т)	ГОСТ 3634-99	244-202-0102		шт	3	120,0	
23	Люк чугунный легкий с шарниром и замком (Л)	ГОСТ 3634-99	244-202-0101		шт	2	60,0	
24	Утепляющая крышка деревянная ø1000мм	Тип.пр.901-09-11.87			шт	5	5,6	
25	Колодцы водопроводные по т.п.р.901-09-11.84	Тип.пр.901-09-11.84						
	из сборных ж/б элементов по с.3.900.1-14; Д=1500, Н=перем.				шт	4		
26	Колодцы водопроводные по т.п.р.901-09-11.84	Тип.пр.901-09-11.84						
	из сборных ж/б элементов по с.3.900.1-14; Д=2000, Н=перем.				шт	1		
27	Скобы ходовые		261-107-0626		шт	55		
28	Футляр стальной L=12,0м ø426х6	ГОСТ 10704-91	241-102-0250		шт	1	62,15	
29	Футляр стальной L=10,0м ø426х6	ГОСТ 10704-91	241-102-0250		шт	1	62,15	
30	Футляр стальной L=8,0м ø426х6	ГОСТ 10704-91	241-102-0250		шт	1	62,15	
31	Футляр стальной L=10,0м ø325х6	ГОСТ 10704-91	241-102-0240		шт	2	47,20	
32	Врезка в сущ. сеть ø355				шт	2		
33	Упор бетонный				шт	5		
35	Устройство интеллектуальных (RFID) электронных маркеров				шт	13		
		Канализация К1						
1	Труба двухслойная гофрированная SN12 ø160мм	ГОСТ Р 54475-2011	241-204-0302		м	101,1		раструбное
2	Труба двухслойная гофрированная SN12 ø200мм	ГОСТ Р 54475-2011	241-204-0403		м	142,2		раструбное
3	Уплотнительное кольцо ø160		241-229-0102		шт	33		
4	Уплотнительное кольцо ø200		241-229-0103		шт	47		
5	Колодцы канализационные по т.п.р.902-09-22.84							
	из сборных ж/б элементов по с.3.900.1-14 Д=1000, Н=перем.				шт	6		
6	Колодцы канализационные по т.п.р.902-09-22.84							
	из сборных ж/б элементов по с.3.900.1-14 Д=1500, Н=перем.				шт	4		

1	2	3	4	5	6	7	8	9
7	Люк чугунный тяжелый (Т)	ГОСТ 3634-99	244-202-0102		шт	11	120,0	
8	Скобы ходовые		261-107-0626		шт	59		
9	Жироуловитель		244-501-0310		шт	1		Эколос
10	Врезка в сущ. сеть ø200				шт	1		
11	Футляр стальной L=3,5м ø325х6	ГОСТ 10704-91	241-102-0240		шт	1	47,20	
12	Устройство интеллектуальных (RFID) электронных маркеров		248-201-0201		шт	5		
13	Труба PE 100 SDR 17 техническая 110х6,6	ГОСТ 18599-2001	241-201-0613		м	0,84		в перепадном колодце
14	Тройник равнопроходной ø110	СТ РК ГОСТ Р 52134-2010			шт	1		в перепадном колодце
15	Отвод сварной односекционный ø110	СТ РК ГОСТ Р 52134-2010			шт	1		в перепадном колодце
16	Хомут-ст.полосовая ø100	5 ГОСТ 103-86 / 8ст.3сп ГОСТ 14637-89	261-301-0221		шт	1		в перепадном колодце
17	Муфта защитная ø100	СТ РК ГОСТ Р 52134-2010			шт	1		в перепадном колодце
18	Переходник на гладкую трубу ø100	ТУ 2248-001-73011750-2005			шт	1		в перепадном колодце

Позиция	Наименование и техническая характеристика	Тип, марка, обозначение документа, опросного листа	Код оборудования, изделия и материала	Поставщик	Единица измерения	Количество	Масса единицы, кг	Примечание
1	2	3	4	5	6	7	8	9
			Канализация К2					
1	Труба двухслойная гофрированная SN12 ø160мм	ГОСТ Р 54475-2011	241-204-0302		м	4,0		раструбное
2	Труба двухслойная гофрированная SN12 ø200мм	ГОСТ Р 54475-2011	241-204-0403		м	200,1		раструбное
3	Труба двухслойная гофрированная SN12 ø250мм	ГОСТ Р 54475-2011	241-204-0404		м	206,7		раструбное
4	Уплотнительное кольцо ø200		241-229-0103		шт	67		
5	Уплотнительное кольцо ø250		241-229-0104		шт	68		
6	Колодцы канализационные по т.п.р.902-09-22.84							
	из сборных ж/б элементов по с.3.900.1-14 Д=1000,Н=перем.				шт	3		
7	Колодцы канализационные по т.п.р.902-09-22.84							
	из сборных ж/б элементов по с.3.900.1-14 Д=1500,Н=перем.				шт	14		
8	Люк чугунный тяжелый (Т)	ГОСТ 3634-99	244-202-0102		шт	12	120,0	
9	Люк чугунный легкий (Л)	ГОСТ 3634-99	244-202-0101		шт	5	60,0	
10	Скобы ходовые		261-107-0626		шт	149		
11	Дождеприемные колодцы	т.п.р. 902-09-46.88			шт	3		
12	Решетка дождеприемника ДБ	ГОСТ 26008-83			шт	3		
13	Врезка в сущ. сеть ø500				шт	1		
14	Футляр стальной L=7,0м ø325х6	ГОСТ 10704-91	241-102-0240		шт	1	47,20	
15	Устройство интеллектуальных (RFID) электронных маркеров				шт	8		
16	Труба PE 100 SDR 17 техническая 160х9,5	ГОСТ 18599-2001	241-201-0616		м	9,75		в перепадном колодце
17	Тройник равнопроходной ø160	СТ РК ГОСТ Р 52134-2010			шт	6		в перепадном колодце
18	Отвод сварной односекционный ø160	СТ РК ГОСТ Р 52134-2010			шт	6		в перепадном колодце
19	Хомуты-ст.полосовая ø150	5 ГОСТ 103-86 / 6ст.3 ст.ГОСТ14637-89			шт	12		в перепадном колодце
20	Муфта защитная ø150	СТ РК ГОСТ Р 52134-2010			шт	6		в перепадном колодце
21	Переходник на гладкую трубу ø150	ТУ 2248-001-73011750-2005			шт	6		в перепадном колодце

Схема привязки колодца к постоянным точкам-ориентирам

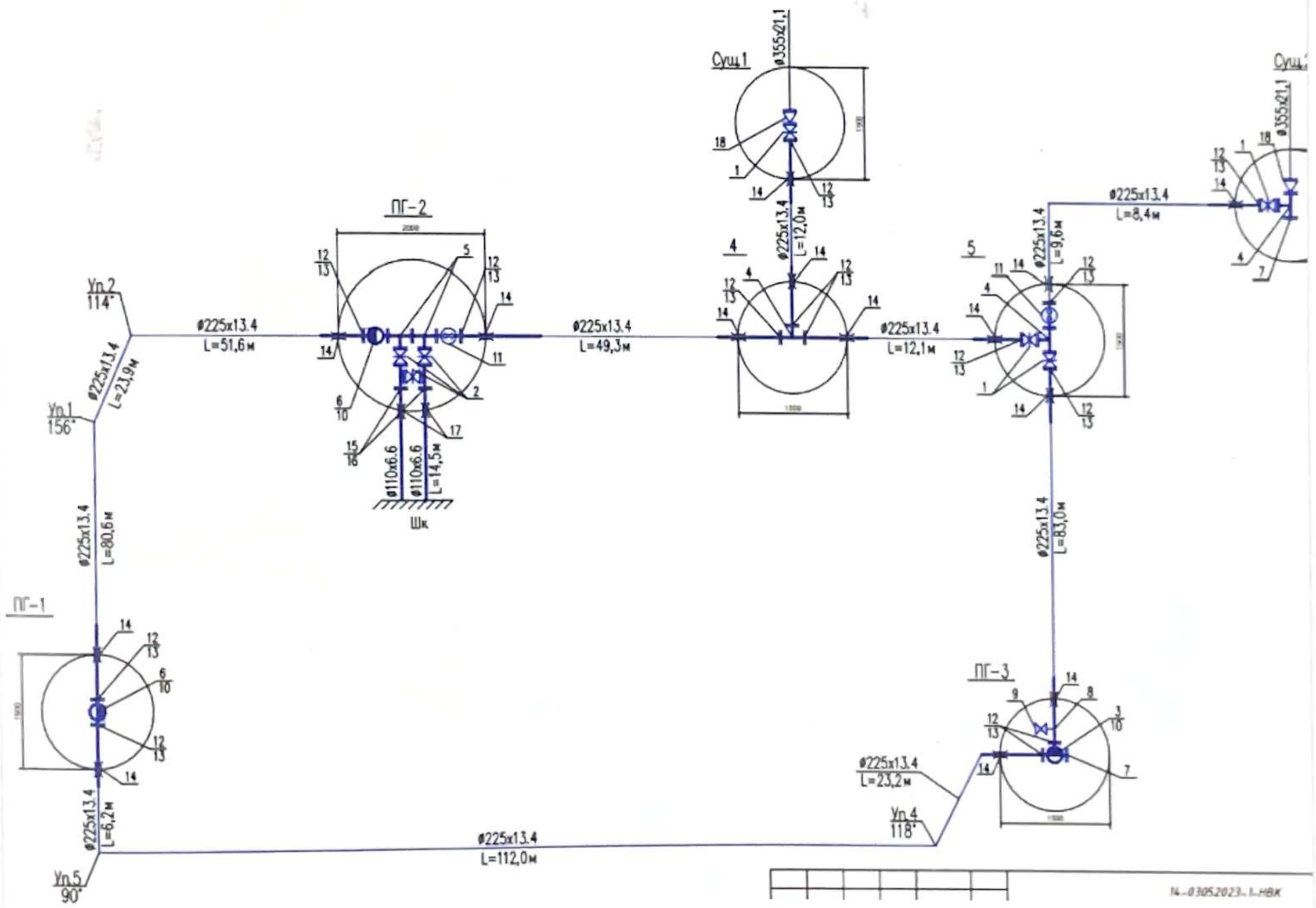

Заказчик:
АО «Samruk Kazyna Construction» Директор Департамента строительства по реализации национального проекта
Куаныш ев Эдуард Табылдеевич

фамилия, имя, отчество (при наличии), подпись руководителя

подпись_____ дата _____ М.П.

Авторский надзор: Эксперт Тлеев Бахыт Муратович

фамилия, имя, отчество (при его наличии), подпись эксперта

подпись_____ дата _____ М.П.

Приложение 14 к акту приемки объекта в эксплуатацию форма

Технические характеристики объекта (тепловая трасса)

№ п/п	Наименование	Единицы измерения	Количество, протяженность	Примечание
1	Протяженность тепловой трассы	м	65,4	
	Протяженность воздушной прокладки:	м	63,9	
	1) на эстакадах	м		
	2) на опорах	м	63,9	
	Количество опор	шт	16	
	Протяженность подземной прокладки:	м		
	1) в проходных каналах	м	65,4	
	2) в полупроходных каналах	м		
	3) бесканальная прокладка	м		
2	Количество колодцев (камер)	шт	1	
3	Количество компенсаторов	шт	1	
4	Количество вводов	шт	1	
5	Количество задвижек	шт		

Горизонтальный разрез колодца

Масштаб _____

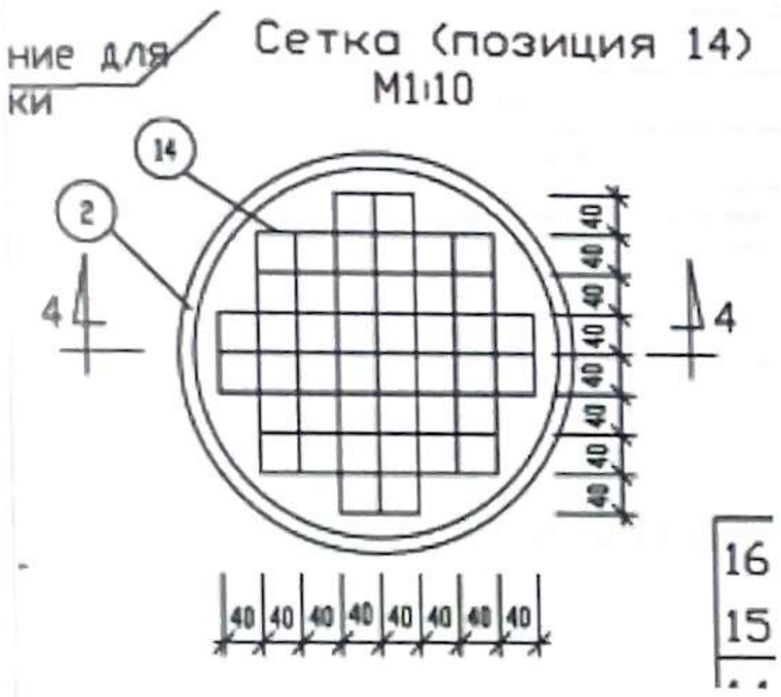

Вертикальный разрез колодца

Масштаб _____

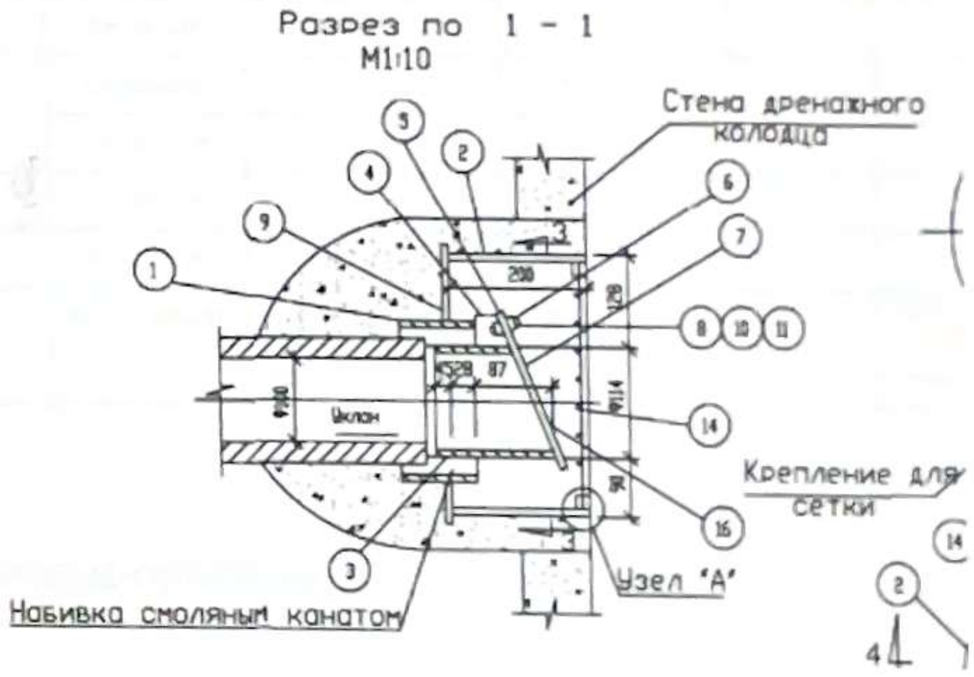

Спецификация

Поз.	Наименование и техническая характеристика	Тип, марка, обозначение документа, опросного листа	Код продукции	Поставщик	Ед. измерения	Кол.	Масса 1ед., кг	Примечание
1	Теплоизолированная труба (по ГОСТ 30732-06)	Ст 159х4,5-1-ППУ-ПЭ	241-402-0116	ТОО "Казахстанский трубный завод"	м	194,6	44,8	с вычетом фасонных 28,2м
2	Отвод стандартный (по ГОСТ 30732-06)	Ст 159х4,5-90°-1-ППУ-ПЭ	241-405-0109	ТОО "Казахстанский трубный завод"	шт	6	58,0	
3	Отвод нестандартный (по ГОСТ 30732-06)	Ст 159х4,5-174°-1-ППУ-ПЭ	241-405-0109	ТОО "Казахстанский трубный завод"	шт	2	58,0	
4	Концевой элемент трубопровода с металлической заглушкой изоляции торцевым, L1=1755м (по ГОСТ 30732-06)	Ст 57х3,5-1-ППУ-ПЭ-МЭИ	241-414-0104	ТОО "Казахстанский трубный завод"	шт	2	65,0	ДК1 (150/50)
5	Концевой элемент трубопровода с кабелем выхода и металлической заглушкой изоляции торцевым, L1=2250м (по ГОСТ 30732-06)	Ст 159х4,5-1-ППУ-ПЭ-МЭИ-КВТ	241-414-0109	ТОО "Казахстанский трубный завод"	шт	2	65,0	
6	Тройниковое ответвление стандартное с накладкой - 6х60мм	Ст 273х7/159х4,5-1-ППУ-ПЭ ГОСТ 30732-06	241-406-0264		шт	1		УТ1 (250/150)
7	Тройниковое ответвление нестандартное, с накладкой - 6х60мм (L1=1000мм, L2=1680мм	Ст 273х7/159х4,5-1-ППУ-ПЭ ГОСТ 30732-06	241-406-0264		шт	1		УТ1 (250/150)
8	Тройниковое ответвление стандартное с накладкой - 4х45мм	Ст 159х5/57х3,5-1-ППУ-ПЭ ГОСТ 30732-06	241-406-0240		шт	1		ДК1 (150/50)
9	Тройниковое ответвление нестандартное с накладкой - 4х45мм, L1=740мм, L2=1095мм	Ст 159х5/57х3,5-1-ППУ-ПЭ ГОСТ 30732-06	241-406-0240		шт	1		ДК1 (150/50)
10	Пьезопроходной шаровой кран с воздушником и вертикальным штоком, А=1000мм	DN150 Ст 159х4,5-2-ППУ-ПЭ-ЭП Бронз. Балланс, ГОСТ 30732-06	242-208-0710-0001		шт	2		УТ1 управление Т-образный ключ
11	Кран шаровый полнопроходной, А=740мм	DN50 Ст57х3,5-1-ППУ-ПЭ-ЭП Бронз. Балланс, ГОСТ 30732-06	242-208-0705-0001		шт	2		ДК1 управление Т-образный ключ
12	Универсальный Т-образный ключ 19/27 для шарового крана	S=32 мм			шт	1		
13	Комплект для изоляции стыка с термоусаживаемой муфтой (по ГОСТ 30732-06)	Муфта термоусаживаемая Тутар 400-500ВК Пенопаком 273/400-ППУ-ПЭ	241-408-0111	ТОО "Казахстанский трубный завод"	шт	4		
14	Комплект для изоляции стыка с термоусаживаемой муфтой (по ГОСТ 30732-06)	Муфта термоусаживаемая Тутар 250-500ВК Пенопаком 159/250-ППУ-ПЭ	241-408-0107	ТОО "Казахстанский трубный завод"	шт	32		
15	Комплект для изоляции стыка с термоусаживаемой муфтой (по ГОСТ 30732-06)	Муфта термоусаживаемая Тутар 125-500ВК Пенопаком 57/125-ППУ-ПЭ	241-408-0101	ТОО "Казахстанский трубный завод"	шт	4		
16	Полиэтиленовый нож	НПЭ 45×1200×2000		ТОО "VIROLA"	шт	10		
17	Предупредительная табличка на здание			Изг изготовление	шт	1		смотри часть АС
18	Дорожный маркер "Кошачий глаз"			Изг изготовление	шт	3		смотри часть АС
19	Конструкция прохода теплопроводов через стены зданий и камер				шт	2		смотри лист 9

Поз.	Наименование и техническая характеристика	Тип, марка, обозначение документа, опросного листа	Код продукции	Поставщик	Ед. измерения	Кол.	Масса 1ед., кг	Примечание
	Теплотрасса по подвалу							
1	Труба стальная электросварная Дн159х4,5 (марка стали 20)	159х4,5	241-102-0213	ГОСТ 10705-80	м	135,6		
2	Отвод стальной электросварной 90 Дн159х4,5 Ст 20	159х4,5-90, R=225 ст 20	241-112-0213	ГОСТ 17375-2001	шт	12		
3	Опора скользящая Н=118мм	ТС-623.000-21	222-519-0201	Серр 5.903-13 В.8-95	шт	16		
4	Неподвижная опора		222-519-0202		шт	8		
5	Антикоррозийное покрытие (изол в 2 слоя)		236-102-0500	ГОСТ 25129-82	м2	2х69,2		
6	Маты минераловатные прошивные М-100 толщ 60мм		261-105-0125	ГОСТ 23208-83	м3	8,136		
7	Покровный слой из тонколистовой оцинкованной стали толщ 60мм		224-104-0306	ГОСТ 19904-74	м2	89,61		
8	Воздушник для выпуска воздуха Ду25, Ру40	BVR Danfoss 0160-01458	242-202-0803-0001	Danfoss	шт	2		Сервисный, установить в тепловом узле
9	Крепления для трубопроводов тепловых сетей				шт	12		смотри лист 7

Схема привязки скважины (колодца) к постоянным точкам-ориентирам

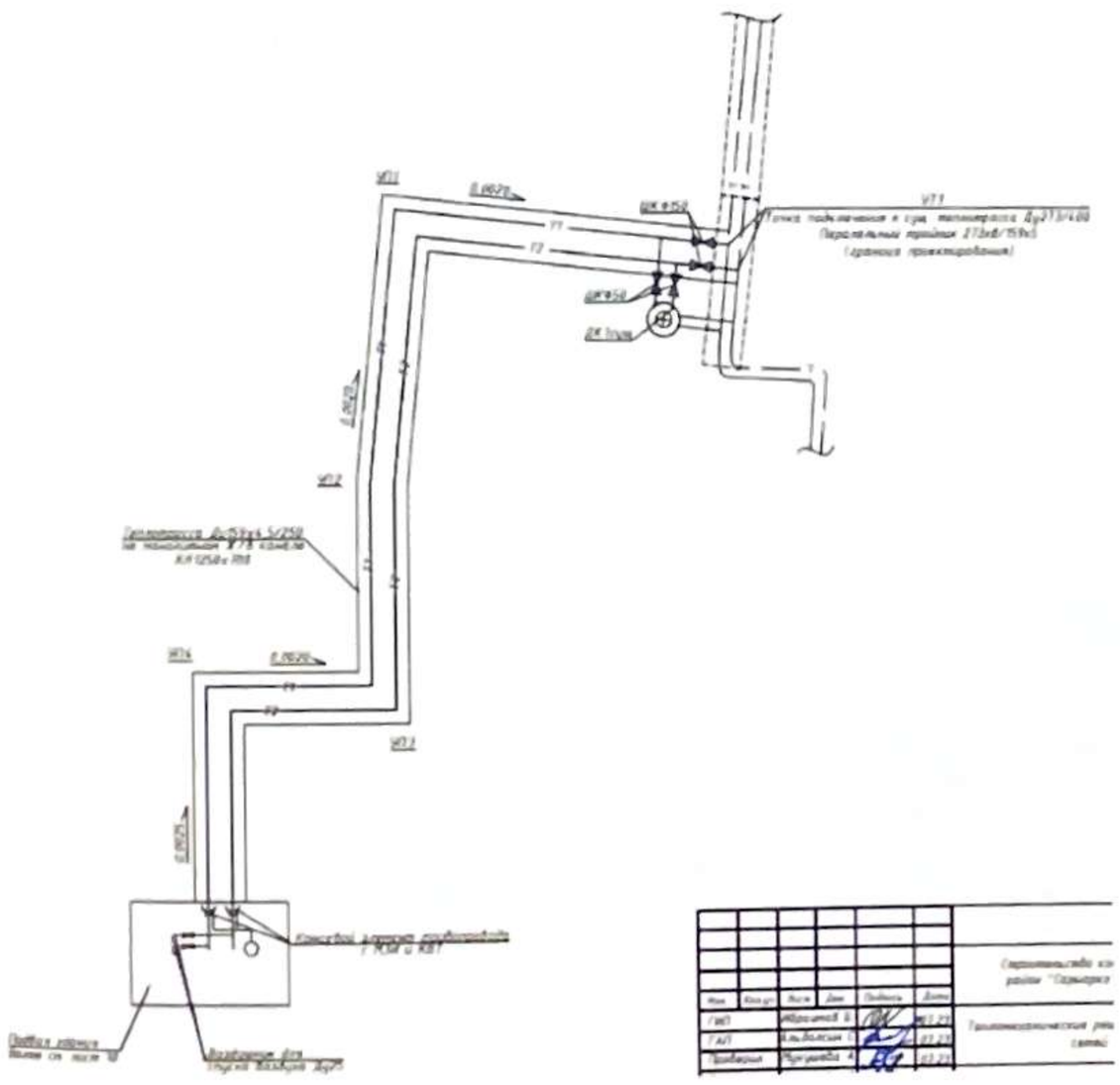

Изм.	Кол.уч.	Лист	Док.	Подпись	Дата	Сервисный склад хл реагентов "Сарыарка"
ГИП		Абдрахитов Б.			01.23	Технологическая схема (часть)
ГАП		Альбетова Т.			01.23	
Проверил		Мурзалиева А.			01.23	

Заказчик:

АО «Samruk Kazyna Construction» Директор Департамента строительства по реализации национального проекта

Куанышев Эдуард Табылдеевич

фамилия, имя, отчество (при наличии), подпись руководителя

подпись _____ дата _____ М.П.

Авторский надзор: Эксперт Ткешев Бахыт Муратович

фамилия, имя, отчество (при его наличии), подпись эксперта

подпись _____ дата _____ М.П.

Приложение 16 к акту приемки
объекта в эксплуатацию
форма

Технические характеристики объекта (линии связи)

№ п/п	Наименование	Единицы измерения	Количество, протяженность
1	2	3	4
1	Воздушные линии связи, в том числе:	км	
2	Кабельные линии связи, в том числе:	км	0,33
	1) марка	км	
	2) марка	км	
	3) марка	км	
3	Опоры, в том числе:	шт	
4	Колодцы сетевые, в том числе:	шт	
	1) ККС 1	шт	
	2) ККС 2	шт	2
5	Муфты соединительные	шт	
6	Коллекторы коммуникационные, в том числе:		
8	Прочие устройства		

Горизонтальный разрез колодца	Вертикальный разрез колодца
Масштаб _____	Масштаб _____
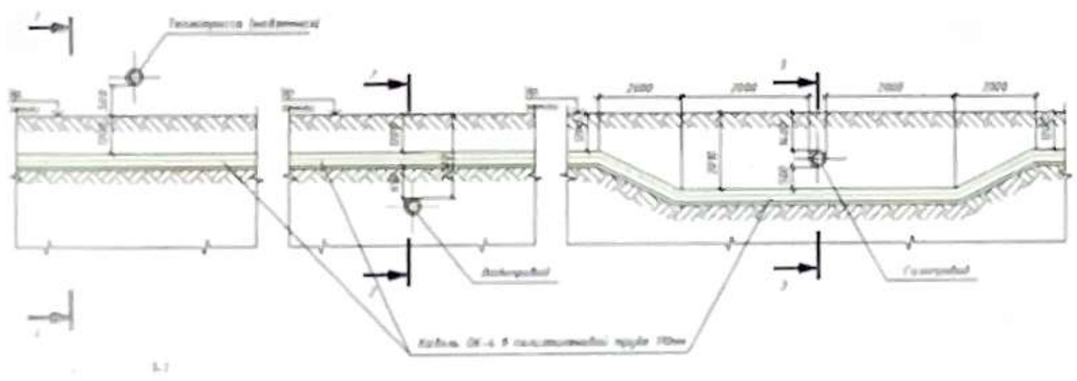	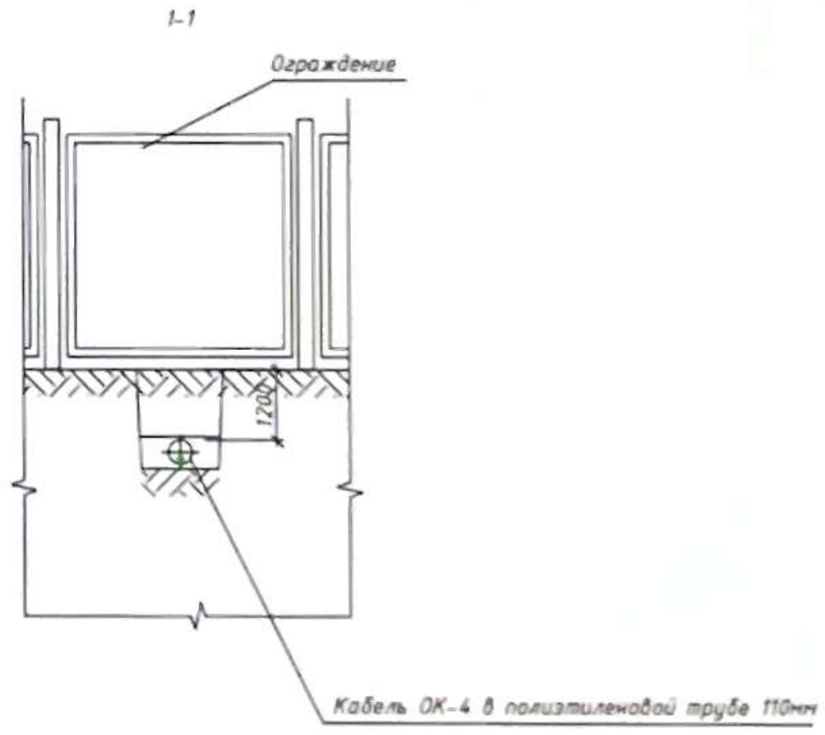

Спецификация:

Позиция	Наименование и техническая характеристика	Тип, марка, обозначение опросного листа	Код оборудования, изделия и материала	Поставщик	Единица изм-я	Кол-во	Масса ед. кг	Примечания
1	2	3	4	5	6	7	8	9
1	Колодец канализационный телекоммуникационный	ККС-1(10)	225-201-0101		шт	1		
2	Колодец канализационный телекоммуникационный	ККС-1(80)	225-201-0104		шт	1		
3	Люк телефонный чугунный с запорным устройством				шт	1		коммерч. предл
4	Запорное устройство для телефонного колодца				шт	1		коммерч. предл
5	Опорные кольца для кабельных колодцев	КО-6			шт	1		коммерч. предл
6	ПНД труба наружным диаметром 110мм				м	208		коммерч. предл
7	Мелкозернистый песок				$м^3$	51.7		коммерч. предл
8	Консоль для кабельных колодцев	ККЧ-2	252-201-3984		шт	8		
9	Кронштейн для кабельных колодцев с двумя крюками, длиной 600 мм	ККП-1-600	261-404-0521		шт	4		
10	Бутумная мастика		235-201-0202		$м^3$	10		

Схема привязки колодцев кабельной линии связи и НУП к постоянным точкам-ориентирам

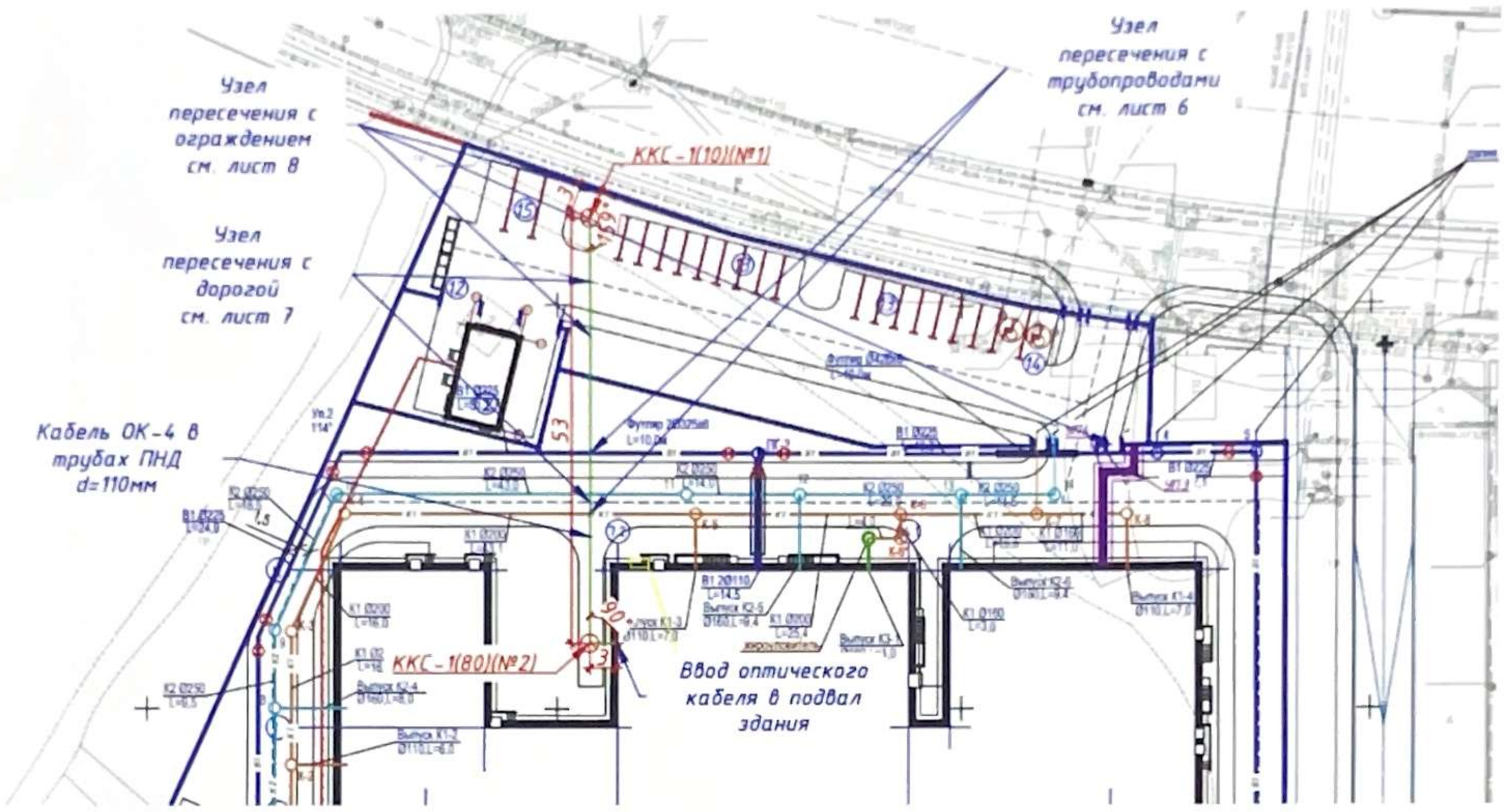

Заказчик:

Директор Департамента строительства по реализации национального проекта

Куанышев Эдуард Табылдеевич

фамилия, имя, отчество (при наличии), подпись руководителя

подпись_____ дата _____ М.П.

Авторский надзор: Эксперт Тлеубев Бахыт Муратович

фамилия, имя, отчество (при его наличии), подпись эксперта

подпись_____ дата _____ М.П.

Всего прошито, пронумеровано
и скреплено печатью
35 листов

00226751536 6
21:318:103:1230

Тіркеу іс № _____
Тіркелген күні _____
Тіркелген уақыты 03022015

Жылжымайтын мүлік объектісінің орналасқан орны
ул. Байбарис 7/1 кв 15

Мусин К.Б.
Тлаубаев К.Т.

РЕСПУБЛИКАЛЫҚ МЕМЛЕКЕТТІК КОРПОРАЦИЯСЫ
АСТАНА ҚАЛАСЫ БОЙЫНША ФИЛИАЛЫ