Форма
в редакции приказа Министра
индустрии и инфраструктурного
развития Республики Казахстан
от 8 февраля 2021 года
№ 53

Утвержден
приказом Министра
по инвестициям и развитию
Республики Казахстан
от 24 апреля 2017 года
№ 234

Акт приемки объекта в эксплуатацию

«12» 06 2024 года

Заказчик Государственное учреждение "Отдел строительства акимата города Экибастуза"; адрес: Республика Казахстан, Павлодарская область, 141200, город Экибастуз, улица Энергетиктер, стр. 62, БИН 990740000801, тел. 8(7187)34-71-74 в лице исполняющего обязанности руководителя Шарипова Рината Жасулановича

фамилия, имя, отчество (при его наличии) ИИН, телефон – для физических лиц, наименование организации – для юридических лиц, БИН, телефон, почтовый индекс, область, город, район, населенный пункт, наименование улицы, номер дома/здания (стационарного помещения)

на основании:

Декларации о соответствии от «12» 06 2024г., Товарищества с ограниченной ответственностью «Grappa-STROY»; юридический адрес: Республика Казахстан, Павлодарская область, 140000, Павлодарская область, Павлодар Г.А., г. Павлодар, улица Ломова, строение 180/3, в лице директора Сагидолдинова Расула Казезовича, БИН 040940010185, действующего на основании договора за № 117 от 02.10.2023г.

дата подписания декларации, наименование подрядной (генподрядной) организации, фамилия, имя, отчество (при его наличии) руководителя, юридический адрес, БИН, телефон

Заключения о качестве строительно-монтажных работ от «12» 06 2024 г., Товарищества с ограниченной ответственностью "GIV DEVELOPMENT" БИН 200340019954, юридический адрес: Республика Казахстан, 140000, Павлодарская область, Павлодар г.а., г. Павлодар, Промышленная зона Восточная, строение 3; директор Иманбеков Айдар Серикович, в лице экспертов по техническому надзору Турсунова Тудахуна Турсуновича, аттестат KZ8AVJE00043887 от 21.01.2019 г., Тюлебаева Муратбека Салимовича (Приказ за № 12.10-034 от 12.10.2023 года), аттестат № KZ06VJE00053342 от 06.03.2020г., действующих на основании договора № 119 от 12.10.2023 года

дата заключения, наименование организации, фамилия, имя, отчество (при его наличии) экспертов технического надзора, № и дата получения аттестатов, БИН, телефон

Заключения о соответствии выполненных работ проекту от «12» 06 2024 г., Товарищества с ограниченной ответственностью НПФ "СЕВКАЗЭНЕРГОПРОМ", лицензия от 13.03.2013 г. №13004232 (I категория), БИН 970440003009: Республика Казахстан, Павлодарская область, 140000, г. Павлодар, ул. Сураганова, стр. 20/3 ,оф. 328 , тел. 8(7182) 610282; в лице генерального директора Пешкова Владимира Александровича, в лице эксперта ответственного за осуществление авторского надзора за ходом строительства объекта, руководитель группы авторского надзора Сыздыкова Ильяса Хабидуллаевича (Приказ № 52 от 13.10.2023 года),

действующего на основании договора № 120 от 12.10.2023г.

дата подписания заключения, наименование организации, фамилия, имя, отчество (при его наличии) экспертов авторского надзора, № и дата получения аттестатов, БИН, телефон

произведя осмотр готовности предъявленного подрядчиком (генеральным подрядчиком) к приемке в эксплуатацию объекта: «Строительство ТМ-VII/1 Ду600мм от ЦТРП до ТК-9э в г. Экибастузе». Корректировка», уровень ответственности объекта – II (нормальный), относящийся к технически сложным.

наименование объекта и вид строительства (новое, расширение, реконструкция, техническое перевооружение, модернизация, капитальный ремонт) уровень ответственности, технологическая и техническая сложность объекта

расположенного по адресу Павлодарская область, г. Экибастуз от ЦТРП ЭТЭЦ до ТК 9э, по ул. Энергетиков, пересекая ул. К. Нуралина и ул. Кунаева, вдоль существующей ТМ-VII

область, район, населенный пункт, микрорайон, квартал, улица, номер дома (корпуса)

проверив комплектность исполнительной технической документации, в том числе посредством электронного модуля исполнительной технической документации «____» _____ 20___ года, подтверждает, что:

1. Строительство объекта осуществлено на основании:

- задание на проектирование от 15 декабря 2023 года на разработку рабочего проекта «Строительство тепловой магистрали ТМ-VII/1 Ду 600 от ЦТРП до ТК-9 Э в г.Экибастузе». Корректировка», утвержденное руководителем ГУ «Отдел строительства акимата города Экибастуза»;

- задание на проектирование от 17 августа 2023 года на разработку рабочего проекта «Строительство тепловой магистрали ТМ-VII/1 Ду 600 от ЦТРП до ТК-9 Э в г.Экибастузе», утвержденное исполняющим обязанности генерального директора ТОО «Экибастузтеплоэнерго»;

- постановление акимата города Экибастуза №403/6 от 02 июня 2023 года «О предоставлении права временного безвозмездного землепользования на земельный участок»;

- постановление акимата города Экибастуза №615/8 от 01 августа 2023 года «О внесении изменения в постановление акимата города Экибастуза от 02 июня 2023 года №403/6 «О предоставлении права временного безвозмездного землепользования на земельный участок»;

- договор о временном безвозмездном землепользовании №4-14/13 от 05 июня 2023 года; дополнительное соглашение №1 от 10 августа 2023 года к договору о временном безвозмездном землепользовании от 05 июня 2023 года №4-14/13;

- земельно-кадастровый план земельного участка от 02 июня 2023 года (кадастровый номер 14-219-080-1246), выданный ГУ «Отдел земельных отношений акимата города Экибастуза»;

- приказ ГУ «Отдел строительства акимата города Экибастуза» №97/1 от 10 ноября 2023 года «О проведении корректировки РП «Строительство тепловой магистрали ТМ-VII/1 Ду 600 от ЦТРП до ТК-9 Э в г.Экибастузе»;

- протокол №1 от 31 октября 2023 года технического совета по объекту «Строительство тепловой магистрали ТМ-VII/1 Ду 600 от ЦТРП до ТК-9 Э в г.Экибастузе», утвержденный руководителем ГУ «Отдел строительства акимата города Экибастуза»;

- архитектурно-планировочное задание на проектирование №KZ15VUA00953222 от 10 августа 2023 года рабочего проекта «Строительство тепловой магистрали ТМ-VII/1 Ду 600 от ЦТРП до ТК-9 Э в г.Экибастузе», выданное ГУ «Отдел архитектуры и градостроительства города Экибастуза»;

- экспертное заключение №17/ТО23 от 11 августа 2023 года о техническом состоянии строительных конструкций наземного павильона в рамках реализации проекта: «Строительство

ТМ-VII/1 Ду600 от ЦТРП до ТК-9 Э в г.Экибастузе», выполненное ТОО «СтройЭксперт ПВ» (свидетельство об аккредитации №KZ01VWC00061105 от 18 марта 2022 года, аттестат на право проведения работ в области промышленной безопасности №KZ72VEK00008263 от 29 октября 2018 года, аттестаты экспертов Сафронова С.И. №KZ83VJE00069707 от 13 октября 2021 года, Богатырева С.С. №KZ29VJE00069709 от 13 октября 2021 года);

- технический отчет на инженерно-геодезические изыскания, выполненный ТОО «Атлант-М Групп» в 2023 году (государственная лицензия на изыскательскую деятельность №22022731 от 02 декабря 2022 года);

- технический отчет по инженерно-геологическим изысканиям, выполненный ТОО «Атлант-М Групп» в 2023 году (государственная лицензия на изыскательскую деятельность №22022731 от 02 декабря 2022 года);

- акт обследования зеленых насаждений от 05 июля 2023 года, выданный ГУ «Отдел жилищно-коммунального хозяйства, пассажирского транспорта и автомобильных дорог акимата города Экибастуза»;

- перечень материалов, изделий, конструкций и оборудования, принятых по ценовым предложениям, утвержденный руководителем ГУ «Отдел строительства акимата города Экибастуза» от 06 декабря 2023 года.

Технические условия:

выданные ТОО «Экибастузтеплоэнерго» №23-04 от 03 июля 2023 года на присоединение к системе централизованного теплоснабжения г.Экибастуза;

выданные ТОО «Горэлектросеть» №6/159ю от 14 августа 2023 года на присоединение к электрическим сетям;

выданные ТОО «Горэлектросеть» №6/162ю от 15 августа 2023 года на присоединение к электрическим сетям;

выданные ТОО «Экибастузтеплоэнерго» №ТУ-24-2023-00002 от 22 августа 2023 года на присоединение потребителя к электрическим сетям ТОО «Экибастузтеплоэнерго».

Согласований заинтересованных организаций:

письмо Заказчика №24-8/1-07/1607 от 27 декабря 2023 года о согласовании принятых проектных решений;

согласование эскиза (эскизного проекта) № KZ57VUA00958674 от 17 августа 2023 года, выданное ГУ «Отдел архитектуры и градостроительства города Экибастуза».

документ, подтверждающий наступление юридических фактов (юридических составов), на основании которых возникают, изменяются или прекращаются права на земельный участок, в том числе договоры, решения судов, правовые акты исполнительных органов, свидетельство о праве на наследство, передаточный акт или разделительный баланс при реорганизации негосударственных юридических лиц, владеющих земельным участков на праве собственности или выкупивших право временного возмездного землепользования (аренды)

утвержденных ГУ "Отдел строительства акимата города Экибастуза"

наименование органа, вынесшего решение

либо решения о реконструкции (перепланировке, переоборудовании) помещений (отдельных частей) существующих зданий

2) Талона о приеме уведомления о начале строительно-монтажных работ Государственное учреждение «Управление государственного архитектурно-строительного контроля Павлодарской области» KZ84REA00357772 от 19.10.2023 года; KZ82REA00379730 от 18.03.2024 года

наименование органа, принявшего уведомление, дата и № принятия талона

3) Проект (проектно-сметная документация) по объекту «Строительство тепловой магистрали ТМ-

VII/1 Ду 600 от ЦТРП до ТК-9 Э в г.Экибастузе» Рабочий проект №10/23; Корректировка №41/23.

ГЕНПРОЕКТИРОВЩИК: ТОО НПФ "СЕВКАЗЭНЕРГОПРОМ", лицензия от 13.03.2013 г. №13004232 (I категория)., в лице Генерального директора Пешкова В.А.

наименование проектной организации, номер проекта

утвержден(а) ГУ "Отдел строительства акимата города Экибастуза"

Рабочий проект «Строительство ТМ-VII/1 Ду600 мм от ЦТРП до ТК-9э в г. Экибастузе» разработан ТОО НПФ "СЕВКАЗЭНЕРГОПРОМ" в соответствии с Договором №147/23.02 от 14.03.2023г. и Техническим заданием на проектирование, утвержденным ТОО «Экибастузтеплоэнерго».

Положительное заключение РГП «Госэкспертиза» от 14 сентября 2023 года № 06-0211/23, по рабочему проекту «Строительство ТМ-VII/1 Ду600 мм от ЦТРП до ТК-9э в г. Экибастузе» в лице директора Суюндыкова С.Б.., директора Департамента Сейсембекова А.Т., экспертов: Азимжанова И.Н., Абдрахманова А.З. Джумабеков Б.К., Вассерберг А.О., Айтжанова С.С. Раимбекова Р.К., Ирмекпаев Т.Е., Самат Қ.М., Булава Н.В.; Дополнительное заключение РГП «Госэкспертиза» № 06-0341/23 от 27.12.2023 г. по рабочему проекту «Строительство ТМ-VII/1 Ду600 мм от ЦТРП до ТК-9э в г. Экибастузе» в лице директора Суюндыкова С.Б., директора департамента Сейсембекова А.Т., начальника отдела Азимжановой И.Н., экспертов: Джумабеков Б.К., Вассерберг А.О., Булава Н.В., Абдрахманова А.З., Айтжанова С.С. Раимбекова Р.К., Ирмекпаев Т.Е., Самат Қ.М.

наименование организации, утвердившей (переутвердившей) проект и дата утверждения

2. Строительно-монтажные работы осуществлены в сроки:

начало работ октябрь 2023 г.;

окончание работ июнь 2024 г.;

при продолжительности строительства, месяцев: 8,0;

по норме или по проекту организации строительства, месяцев: 8,0;

фактически, месяцев: 8,0 .

3. Объект (комплекс) имеет следующие основные технико-экономические показатели (мощность, производительность, производственная площадь, протяженность, вместимость, объем, пропускная способность, провозная способность, число рабочих мест и тому подобное, заполняется по всем объектам (кроме жилых домов) в единицах измерения соответственно целевой продукции или основным видам услуг):

Мощность, производительность и так далее	ед. изм.	По проекту		Фактически	
		общая (с учетом ранее принятых)	в том числе пускового комплекса или очереди	Общая (с учетом ранее принятых)	в том числе пускового комплекса или очереди
Затвор стальной дисковый поворотный приварной трехэксцентриковый с редуктором, с металлическим уплотнением, для воды пара и нефтепродуктов, Т до +200°С, PN 25 ГОСТ 13547-79 DN 600	шт.	4		4	
Затвор стальной дисковый поворотный приварной трехэксцентриковый с редуктором, с металлическим уплотнением, для воды пара и нефтепродуктов, Т до +200°С, PN 25 ГОСТ 13547-79 DN 400	шт.	2		2	

Затвор стальной дисковый поворотный приварной трехэксцентриковый с редуктором, с металлическим уплотнением, для воды пара и нефтепродуктов, Т до +200°С, PN 25 ГОСТ 13547-79 DN 200	шт.	6		6	
Затвор дисковый повортный стальной с тройным эксцентриситетом, под приварку, DN 600 мм, PN 2,5 МПа. Управление: общепромышленный регулирующий многооборотный привод. Тип: SAR 07.6. Напр-е: 3ph/380V/50Hz F30-Y. Блок управления AUMATIC Тип: ACO1.2. Двусторонняя герметичность класса "А". Строительная длина L=390.	шт	4		4	
Затвор дисковый поворотный стальной с тройным эксцентриситетом, под приварку, DN 700 мм, PN 2,5 МПа. Управление: общепромышленный регулирующий многооборотный привод. Тип: SAR 10.2/GS200.3. Напр-е: 3ph/380V/50Hz F30-Y. Блок управления AUMATIC Тип: ACO1.2. Двусторонняя герметичность класса "А". Строительная длина L=430.	шт	2		2	
Затвор дисковый поворотный стальной с тройным эксцентриситетом, под приварку, DN 600 мм, PN 2,5 МПа. Управление: общепромышленный регулирующий многооборотный привод. Тип: SAR 07.6. Напр-е: 3ph/380V/50Hz F30-Y. Блок управления AUMATIC Тип: ACO1.2. Двусторонняя герметичность класса "А". Строительная длина L=390.	шт	2		2	
Кран шаровый стальной приварной, полнопроходной, для воды, пара, нефтепродуктов, Т до +200°С, PN 25 ГОСТ 21345-2005 DN 200	шт.	26		26	
Кран шаровый стальной приварной, полнопроходной, для воды, пара, нефтепродуктов, Т до +200°С, PN 25 ГОСТ 21345-2005 DN 40	шт.	18		18	
Кран шаровый стальной приварной, полнопроходной, для воды, пара, нефтепродуктов, Т до +200°С, PN 25 ГОСТ 21345-2005 DN 25	шт.	5		5	
Клапан (вентиль) запорный латунный муфтовый, для воды, Т до +70°С, PN 10, марки 15б3р, ГОСТ 5761-2005 DN 15/11б18бк	шт.	12		12	
Кран латунный муфтовый трехходовой натяжной с фланцем для контрольного манометра,Т до +130°С, PN 16, DN 15, марки11Б38бк (11б18бк) ГОСТ 21345-2005 DN 15	шт.	16		16	

Люк чугунный ГОСТ 3634-99 с шарниром и замком, тип Т (С250)	к-кт	16		16	
Люк чугунный ГОСТ 3634-99 с шарниром и замком, тип Л (А15)	к-кт	25		25	
Труба чугунная канализационная с раструбом ГОСТ 6942-98 диаметром 100 мм	м	21,5		21,5	
Труба стальная сварная со спиральным швом из стали марки 17Г1СУ, класс прочности К 52 СТ РК ГОСТ 31447-2012 размерами 630х10,0 мм	м	0,1857148		0,1857148	
Труба стальная сварная со спиральным швом из стали марки Ст20, класс прочности К 42 СТ РК ГОСТ 31447-2012 размерами 273х8,0 мм	м	2,4607211		2,4607211	
Труба стальная сварная со спиральным швом из стали марки Ст20, класс прочности К 42 СТ РК ГОСТ 31447-2012 размерами 219х8,0 мм	м	0,0653793		0,0653793	
Труба стальная электросварная прямошовная ГОСТ 10705-80 размерами 820х9,0 мм	м	12,87		12,87	
Труба стальная электросварная прямошовная ГОСТ 10705-80 размерами 720х9,0 мм	м	7		7	
Труба стальная электросварная прямошовная ГОСТ 10705-80 размерами 630х8,0 мм	м	29,89		29,89	
Труба стальная электросварная прямошовная ГОСТ 10705-80 размерами 219х6,0 мм	м	63		63	
Труба стальная электросварная прямошовная ГОСТ 10705-80 размерами 32х3,0 мм	м	10		10	
Труба стальная бесшовная горячедеформированная ГОСТ 8731-74 размерами 325х8,0 мм	м	1,4000		1,4000	
Труба стальная бесшовная горячедеформированная ГОСТ 8731-74 размерами 159х4,5 мм	м	1,0500		1,0500	
Труба стальная бесшовная горячедеформированная ГОСТ 8731-74 размерами 114х4,0 мм	м	1,1200		1,1200	
Труба стальная электросварная прямошовная ГОСТ 10705-80 размерами 45х3,0 мм	м	8,0000		8,0000	
Труба стальная электросварная прямошовная ГОСТ 10705-80 размерами 426х5,0 мм	м	2,8000		2,8000	
Труба стальная электросварная прямошовная ГОСТ 10705-80 размерами 1020х10,0 мм	м	2		2	
Труба стальная электросварная прямошовная ГОСТ 10705-80 размерами 920х10,0 мм	м	18,08		18,08	
Элемент трубопровода с кабелем вывода СТ 630х8/775-1-ППУ-ОЦ-КВ L=1000 мм	шт	6		6	
Тройниковое ответвление Ст 630х12-219х7-1/2-ППУ-ПЭ, L=1075 мм,l=1205 мм	шт	10		10	
Тройник Ст 630х8/775-45х3/140-ППУ-ОЦ, L=860 мм, H=1000 мм	шт	10		10	
Тройник Ст 630х8/775-219х6/315-ППУ-ОЦ, L=1075 мм, H=1000 мм, сталь 17Г1С-У ГОСТ	шт	6		6	

19281-2014					
Рабочая заглушка изоляции 630-1-ППУ-ПЭ	шт	14		14	
Рабочая заглушка изоляции 219-2-ППУ-ПЭ	шт	10		10	
Металлическая заглушка изоляции с кабелем вывода 630/775-ППУ-ОЦ-КВ, L=200 мм	шт	12		12	
Металлическая заглушка изоляции 630/775-ППУ-ОЦ, L=200 мм	шт	2		2	
Металлическая заглушка изоляции 45/140-ППУ-ОЦ, L=200 мм	шт	10		10	
Металлическая заглушка изоляции 219/315-ППУ-ОЦ, L=200 мм	шт	6		6	
Комплект изоляции стыка с оцинкованной муфтой ОЦ 630/775	шт	335		335	
Комплект изоляции стыка с оцинкованной муфтой ОЦ 133/225	шт	10		10	
Двухсильфонное компенсационное устройство 2 СКУ.ППУ/ОЦ-16-630х8,0/775-440-ОДК	шт	16		16	
Отвод стальной изолированный пенополиуретаном в стальной оболочке тип 1 ППУ-ОЦ ГОСТ 30732-2006 размерами 630х8,0 мм, отвод Ст 630х8/775-90°-ППУ-ОЦ, L1=1200, L2=2300 мм	шт.	2		2	
Отвод стальной изолированный пенополиуретаном в стальной оболочке тип 1 ППУ-ОЦ ГОСТ 30732-2006 размерами 630х8,0 мм, отвод Ст 630х8/775-45°-ППУ-ОЦ, L1=L2=848 мм	шт.	2		2	
Отвод стальной изолированный пенополиуретаном в стальной оболочке тип 1 ППУ-ОЦ ГОСТ 30732-2006 размерами 630х8,0 мм, отвод Ст 630х8/775-30°-ППУ-ОЦ, L1=L2=761 мм	шт.	2		2	
Отвод стальной на 90° изолированный пенополиуретаном в полиэтиленовой оболочке тип 2 ППУ-ПЭ ГОСТ 30732-2006 размерами 219х6,0 мм, отвод укороченный Ст 219х6-90°-2-ППУ-ПЭ, L1=L2=755 мм	шт.	1		1	
Отвод стальной изолированный пенополиуретаном в полиэтиленовой оболочке тип 1 ППУ-ПЭ ГОСТ 30732-2006 размерами 630х8,0 мм, отвод Ст 630х8-90°-1-ППУ-ПЭ, L1=1700 мм, L2=1600 мм	шт.	2		2	
Отвод стальной изолированный пенополиуретаном в полиэтиленовой оболочке тип 1 ППУ-ПЭ ГОСТ 30732-2006 размерами 630х8,0 мм, отвод Ст 630х8-90°-1-ППУ-ПЭ,	шт.	2		2	

L1=1200 мм, L2=1600 мм					
Отвод стальной изолированный пенополиуретаном в полиэтиленовой оболочке тип 1 ППУ-ПЭ ГОСТ 30732-2006 размерами 630х8,0 мм, отвод Ст 630х8-90°-1-ППУ-ПЭ, L1=1200 мм, L2=1360 мм	шт.	2		2	
Отвод стальной изолированный пенополиуретаном в полиэтиленовой оболочке тип 1 ППУ-ПЭ ГОСТ 30732-2006 размерами 630х8,0 мм, отвод Ст 630х8-15°-1-ППУ-ПЭ, L1=800 мм, L2=800 мм	шт.	2		2	
Отвод стальной на 90° изолированный пенополиуретаном в стальной оболочке тип 1 ППУ-ОЦ ГОСТ 30732-2006 размерами 630х8,0 мм	шт.	21		21	
Отвод стальной изолированный пенополиуретаном в полиэтиленовой оболочке тип 1 ППУ-ПЭ ГОСТ 30732-2006 размерами 630х8,0 мм, отвод Ст 630х8-114°-1-ППУ-ПЭ, L1=L2=1200 мм	шт.	2		2	
Отвод стальной на 90° изолированный пенополиуретаном в полиэтиленовой оболочке тип 2 ППУ-ПЭ ГОСТ 30732-2006 размерами 219х6,0 мм R300 Ст20	шт.	3		3	
Отвод стальной на 90° изолированный пенополиуретаном в полиэтиленовой оболочке тип 1 ППУ-ПЭ ГОСТ 30732-2006 размерами 630х8,0 мм	шт.	145		145	
Элемент трубопровода стальной с кабелем вывода изолированный пенополиуретаном в полиэтиленовой оболочке тип 1 ППУ-ПЭ ГОСТ 30732-2006 диаметром 630 мм	шт.	10		10	
Опора скользящая стальная изолированная пенополиуретаном в полиэтиленовой оболочке тип 1 ППУ-ПЭ ГОСТ 30732-2006 диаметром 630 мм	шт.	510		510	
Неподвижная опора стальная изолированная пенополиуретаном в полиэтиленовой оболочке тип 1 ППУ-ПЭ ГОСТ 30732-2006 размерами 630-1000х50-1	шт.	38		38	
Неподвижная диэлектрическая опора СТ 630х8/775-1000х50-ППУ-ОЦ-ДЭ, L=1600 мм	шт	24		24	
Тройник сварной равнопроходный 720х18-720х11-1.6, ТС-590.000-025, сталь 17Г1СУ ГОСТ 19281-2014 с накладкой 720/720 S=12 мм, В=165 НТС 62-91-32 мм (2 шт)	т	0,80232		0,80232	

Тройник сварной переходный 820х14-630х12-1.6, ТС-588.000-132, сталь 17Г1СУ ГОСТ 19281-2014 с накладкой 820/630 S=8 мм, В=160 НТС 62-91-32 мм (2 шт)	т	0,638		0,638	
Тройник сварной переходный 630х12-219х7-1.6, ТС-588.000-087, сталь 17Г1СУ ГОСТ 19281-2014 с накладкой 630/219 S=6 мм, В=65.5 НТС 62-91-32 мм (2 шт)	т	0,6876		0,6876	
Переход К720х10-630х10-1.6, ТС-585.000-040, сталь 17Г1СУ ГОСТ 19281-2014 (2 шт)	т	0,074		0,074	
Фасонные части стальные сварные, d 800 мм - гильза	т	0,0012		0,0012	
Фасонные части стальные сварные, d 800 мм - гильза	шт	8		8	
Отвод бесшовный приварной крутоизогнутый 90° ГОСТ 17380-2001 (ГОСТ 17375-2001) размерами 219х8,0 мм/Отвод 45° 219х8 R300 Ст20	шт.	4		4	
Отвод бесшовный приварной крутоизогнутый 90°, ГОСТ 17380-2001 размерами 720х10,0 мм R700 Ст17Г1С-У	шт.	2		2	
Отвод бесшовный приварной крутоизогнутый 90°, ГОСТ 17380-2001 (ГОСТ 17375-2001) размерами 630х10,0 мм R600 Ст20	шт.	8		8	
Отвод бесшовный приварной крутоизогнутый 90°, ГОСТ 17380-2001 (ГОСТ 17375-2001) размерами 219х8,0 мм R300 Ст20	шт.	26		26	
Отвод П90°-57х4 R50 20 ГОСТ 1050-2013 ГОСТ 17375-2001	шт.	4		4	
Тройник сварной переходный 630х12-426х9-1.6, 17Г1СУ ГОСТ 19281-2014с накладкой 426/630 S=8 B=107 Серия 5.903-13 выпуск 1-95ч.1ТС-588-000-094 НТС 62-91-32 Т94.260.00.000 Серия 5.903-13 выпуск 1-95ч.1 ТС-588-000-094 НТС 62-91-32 Т94.260.00.000	шт.	2		2	
Труба стальная прямошовная изолированная пенополиуретаном в оцинкованной оболочке ГОСТ.30732-2006 размерами 630х8,0 мм	м	2197		2197	
Труба стальная прямошовная изолированная пенополиуретаном в оцинкованной оболочке ГОСТ 30732-2006 размерами 133х4,0 мм.	м	9,6		9,6	
Труба стальная прямошовная изолированная пенополиуретаном тип 2 в полиэтиленовой оболочке ГОСТ 30732-2006 размерами 219х6,0 мм	м	47,1		47,1	
Труба стальная прямошовная изолированная пенополиуретаном тип 1 в полиэтиленовой оболочке ГОСТ 30732-2006 размерами 630х8,0	м	4223		4223	

мм					
Муфта термоусаживаемая электросварная с комплектом изоляции стыков ГОСТ 30732-2006 длиной до 700 мм, диаметром 800 мм	комплект	677		677	
Муфта термоусаживаемая из полиэтилена с комплектом изоляции стыков ГОСТ 30732-2006 длиной до 650 мм, диаметром 355 мм	комплект	11		11	
Опоры скользящие (2шт. - 820мм и 4шт. -219мм и 630 - 4 шт.)	т	0,168		0,168	
Наземные павильоны	шт	2		2	
Укрытия	шт	5		5	
Тепловые камеры	шт	9		9	
Дренажные колодцы	шт	13		13	
Монолитный ж.б. непроходной канал	м.п.	877,21		877,21	
Сборный ж.б. непроходной канал	м.п.	1038,62		1038,62	
П-образные компенсаторы	шт	15		15	
Углы поворота	шт.	22		22	

4. Технологические и архитектурно-строительные решения по объекту характеризуются следующими данными:

Теплотрасса состоит из двух труб Т1 и Т2 диаметром 630х8. Общая протяженность трассы составляет 3 489,3 м, прокладка трубопроводов – надземная и подземная в непроходном канале с применением изготовленных в заводских условиях конструкций изолированных пенополиуретаном труб, в оболочке из плотного полиэтилена. Надземная прокладка трубопроводов выполнена на низких опорах, из изготовленных в заводских условиях труб с индустриальной тепловой изоляцией из ППУ (пенополиуретана) в кожухе из оцинкованной стали.

Протяженность тепловой сети в двухтрубном исчислении (Т1, Т2) составляет:

- труба Ø630х8 L=3 489,3 м;

Из них: надземная прокладка предизолированными трубопроводами:

- труба Ø630х8/775 L=1143,5м;

подземная прокладка в непроходном канале без засыпки песком предизолированными трубопроводами:

- труба Ø630х8/800 L=2227м;

подземная прокладка в непроходном канале с засыпкой песком предизолированными трубопроводами:

- труба Ø630х8/800 L=47.8м;

подземная бесканальная прокладка предизолированными трубопроводами:

- труба Ø630х8/800 L=53.8м;

в сущ. павильоне НП-2:

- труба Ø630х8 L=7м;

в тепловых камерах:

- труба Ø630х8 L=12.4м;

В рамках рабочего проекта выполнено:

1) Строительство девяти тепловых камер с площадками обслуживания запорной арматуры и приборов учета расхода тепловой энергии.

2) Устройство 128 монолитных фундаментов опор тепловой сети надземного исполнения.
3) Монтаж 31 неподвижной монолитной опоры тепловой сети.
4) Подземная прокладка трубопроводов тепловой сети в непроходных каналах и под автодорогами.
5) Устройство 13 дренажных колодцев.
6) Строительство двух надземных павильонов:
- НП1 (Помещение приборов учета);
- НП2 (Пристройка к существующему наземному павильону НП2 теплосети ТМ7), отдельно стоящее здание, расположенное вдоль трассы между улицами К. Нуралина и Беркимбаева).
7) Надземная часть тепломагистрали протяженностью 1098,5м (2197м.п.) уложена на скользящие опоры трубопроводов, расположенных на отдельно стоящих фундаментах.
8) Подземная часть теплотрассы протяженностью 2111,5м (4223м.п.) проходит в непроходных монолитных и сборных железобетонных каналах. Так же в непроходных каналах тепломагистраль проходит на пересечениях с автодорогами местного значения и внутриквартальными проездами.
9) Строительство 5 шт. укрытий, для мест перехода из надземного исполнения ТМ в подземную прокладку.
10) Тепловая магистраль имеет 22 угла поворота.
11) Строительство 15 шт. подземных П-образных компенсаторов.
12) Работу теплотрассы сопровождает система ОДК, которая беспрерывно контролирует целостность теплоизоляции труб, сопровождает работу теплотрассы и выявляет недостатки трубопровода; полиэтиленовой обертки трубы, слоя теплоизоляции; проводов, подающих сигналы; системы замыкания индикаторов на трубу; стыковых соединений проводов.

краткие технические характеристики по особенностям его размещения, по основным материалам и конструкциям, инженерному и технологическому оборудованию

5. На объекте установлено предусмотренное проектом оборудование в количестве согласно актам о его приемке после индивидуального испытания и комплексного опробования;
6. Наружные инженерные коммуникации (холодное и горячее водоснабжение, канализация, теплоснабжение, газоснабжение, электроснабжение и связь) обеспечивают нормальную эксплуатацию объекта (здания, сооружения, помещения) и приняты городскими эксплуатационными организациями;
7. Сметная стоимость по утвержденному проекту (проектно-сметной документации):
Всего 6 322,585 млн. тенге, в том числе строительно-монтажных работ 6 100, 695 млн. тенге; строительных материалов и оборудования 1 246,219 млн. тенге.
8. Сметная стоимость основных фондов, принимаемых в эксплуатацию 6 322,585 млн. тенге, в том числе строительно-монтажных работ 6 100,695 млн. тенге; строительных материалов и оборудования 1 246,219 млн. тенге.
9. Доля местного содержания предусмотрена в проектно-сметной документации 100 % и фактически применено 90 %

на объектах, финансируемых за счет государственных инвестиций и средств квазигосударственного сектора;

10. Класс энергоэффективности здания _____;
11. Объект построен в соответствии с утвержденным проектом (проектно-сметной документацией) и требованиями государственных нормативных документов в области архитектуры, градостроительства и строительства.

РЕШИЛ: «Строительство тепловой магистрали ТМ-VII/1 Ду 600 от ЦТРП до ТК-9 Э в г.Экибастузе". Корректировка»

наименование объекта (комплекса)

принять в эксплуатацию.

Заказчик:

Государственное учреждение "Отдел строительства акимата города Экибастуза" исполняющий обязанности руководителя Шарипов Ринат Жасуланович 12.06.24

(фамилия, имя, отчество (при наличии), подпись руководителя)

Место печати (при наличии)

Технический надзор:

1) организация

ТОО «GIV DEVELOPMENT» директор Иманбеков Айдар Серикович 12.06.24

(наименование организации, имеющей в своем составе аттестованного (-ых) эксперта (-ов), фамилия, имя, отчество (при его наличии) руководителя, подпись, дата)

Место печати (при наличии) 12.06.24

2) аттестованный (-ые) эксперт (-ы)

ТОО «GIV DEVELOPMENT», эксперт по техническому надзору Толебаев Муратбек Салимович, аттестат № KZ06VJE00053342 от 06.03.2020г. 12.06.24

(фамилия, имя, отчество (при его наличии) эксперта, специализация аттестата, подпись, дата)

Место печати (при наличии)

3) аттестованный (-ые) эксперт (-ы)

ТОО «GIV DEVELOPMENT», эксперт по техническому надзору Турсунов Тудахун Турсунович аттестат №KZ8AVJE00043887 от 21.01.2019г. 12.06.24

(фамилия, имя, отчество (при его наличии) эксперта, специализация аттестата, подпись, дата)

Место печати (при наличии)

Авторский надзор:

1) разработчик проекта

ТОО НПФ "СЕВКАЗЭНЕРГОПРОМ" генеральный директор Пешков Владимир Александрович 12.06.24

(наименование организации, фамилия, имя, отчество (при его наличии) должность), подпись, дата

Место печати (при наличии)

2) организация

ТОО НПФ "СЕВКАЗЭНЕРГОПРОМ" директор Пешков Владимир Александрович 12.06.24

(наименование организации, имеющей в своем составе аттестованного (-ых) эксперта (-ов), фамилия, имя, отчество (при его наличии) руководителя, подпись, дата)

Место печати (при наличии)

3) аттестованный (-ые) эксперт (-ы)

ТОО НПФ "СЕВКАЗЭНЕРГОПРОМ", эксперт ответственный за осуществление авторского надзора за ходом строительства объекта, руководитель группы авторского надзора Сыздыков Ильяс Хабидуллаевич (Приказ № 52 от 13.10.2023 года) 12.06.24

(фамилия, имя, отчество (при его наличии) эксперта, специализация аттестата), подпись, дата

Место печати (при наличии)

Подрядчик (генеральный подрядчик):

ТОО «Grappa-STROY» директор Сагидолдинов Расул Казезович

(фамилия, имя, отчество (при его наличии), подпись руководителя)

12.06.24

Место печати (при наличии)

Форма
в редакции приказа Министра
индустрии
и инфраструктурного развития
Республики Казахстан
от 8 февраля 2021 года
№ 53

Утвержден
приказом Министра
по инвестициям и развитию
Республики Казахстан
от 24 апреля 2017 года
№ 234
Приложение 14
к акту приемки объекта
в эксплуатацию

Технические характеристики объекта (тепловая трасса)

№ п/п	Наименование	Единицы измерения	Количество, протяженность	Примечание
1	Протяженность тепловой трассы	м	3 542,6	
	Протяженность воздушной прокладки:	м	1194,6	
	1) на эстакадах	м	-	
	2) на опорах	м	1194,6	
	Количество неподвижных подземных опор	шт	31	
	Количество фундаментов	шт	128	
	Протяженность подземной прокладки:	м	2406,6	
	1) в проходных каналах	м	-	
	2) в непроходных каналах	м	2355,8	
	3) бесканальная прокладка	м	50,8	

2	Количество колодцев: тепловых камер дренажных колодцев	 шт шт	 9 8	
3	Количество компенсаторов	шт	15	
4	Количество вводов	шт	10	
5	Количество запирающей арматуры	шт	97	

Горизонтальный разрез колодца (тепловой камеры, дренажного колодца)	**Вертикальный разрез колодца (тепловой камеры, дренажного колодца)**
Масштаб 1:500	**Масштаб 1:500**
ТК1 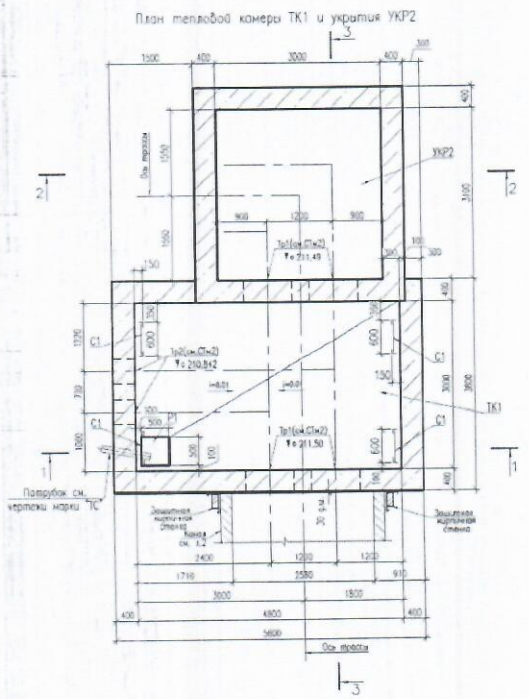	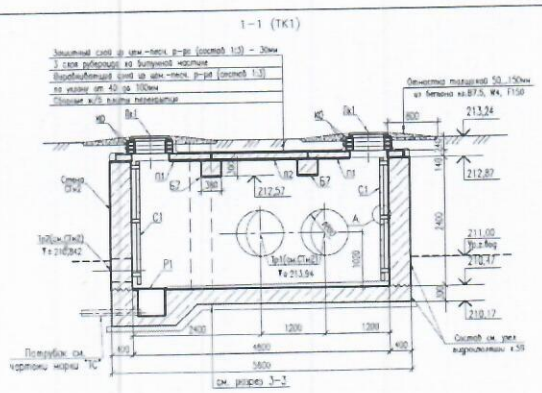

ТК2

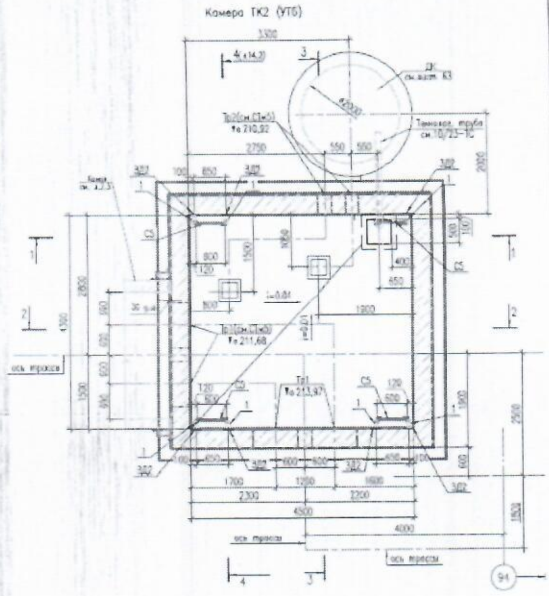
Камера ТК2 (УТ6)

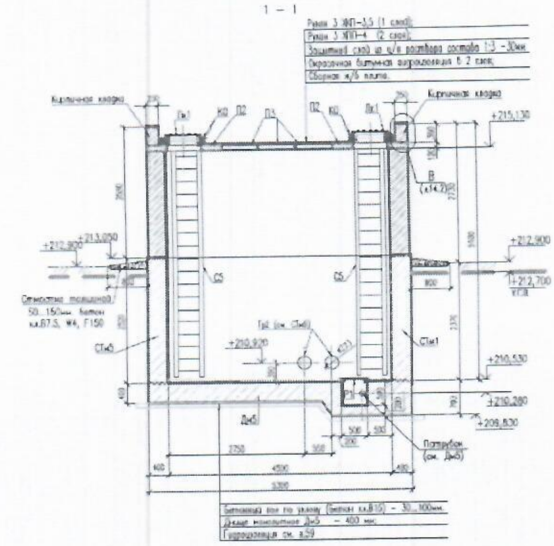
1 – 1
Кирпичная кладка

ТК3

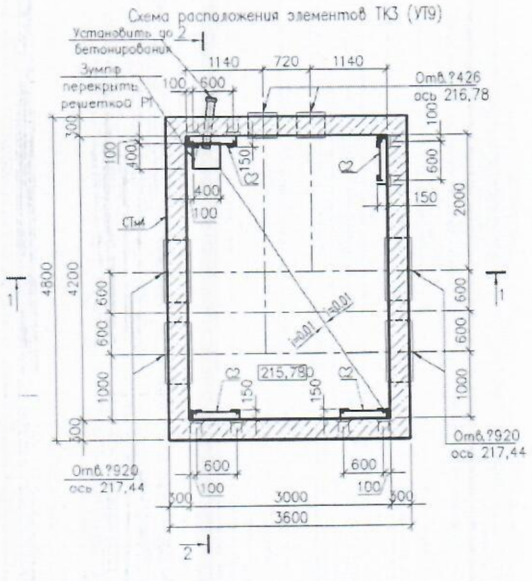
Схема расположения элементов ТК3 (УТ9)
Установить до бетонирования
Зумпф перекрыть решеткой Р1
Отм.?426 ось 216,78
Отм.?920 ось 217,44

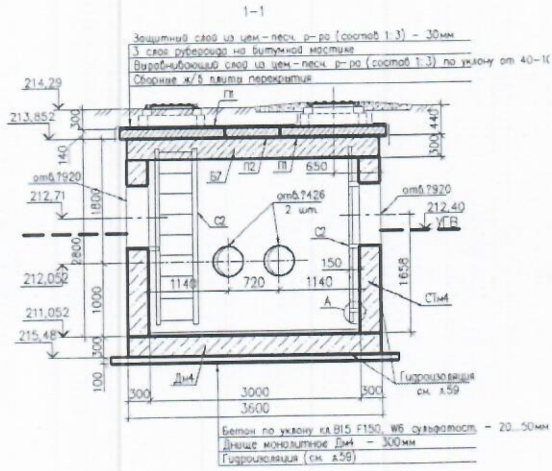
1-1
Защитный слой из цем.-песч. р-ра (состав 1:3) – 30мм
3 слоя рубероида на битумной мастике
Выравнивающий слой из цем.-песч. р-ра (состав 1:3) по уклону от 40–1(
Сборные ж/б плиты перекрытия
Гидроизоляция см. л.59
Бетон по уклону кл.В15 F150, W6 сульфатост. – 20...50мм
Днище монолитное Дн4 – 300мм
Гидроизоляция (см. л.59)

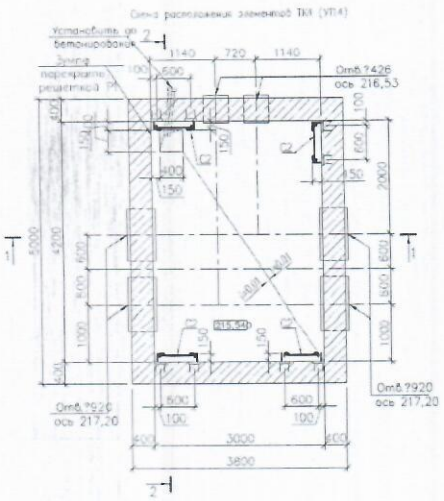
Схема расположения элементов ТК1 (УТ14)
Установить от бетонирования
Зумпф перекрыть решеткой Р1
Отв.?426 ось 216,53
Отв.?920 ось 217,20
Отв.?920 ось 217,20
3000
3800

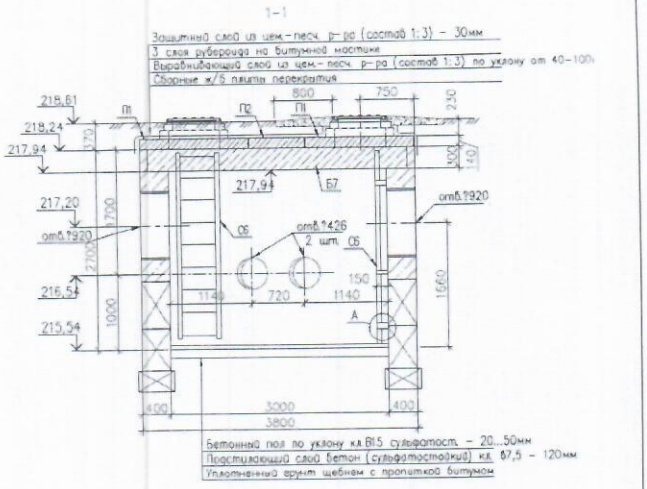
1-1
Защитный слой из цем.-песч. р-ра (состав 1:3) - 30мм
3 слоя рубероида на битумной мастике
Выравнивающий слой из цем.-песч. р-ра (состав 1:3) по уклону от 40-100
Сборные ж/б плиты перекрытия
отв.?920
отв.?426 2 шт.
Бетонный пол по уклону кл.В15 сульфатост. - 20...50мм
Простилающий слой бетон (сульфатостойкий) кл. В7,5 - 120мм
Уплотненный грунт щебнем с пропиткой битумом

ТК5

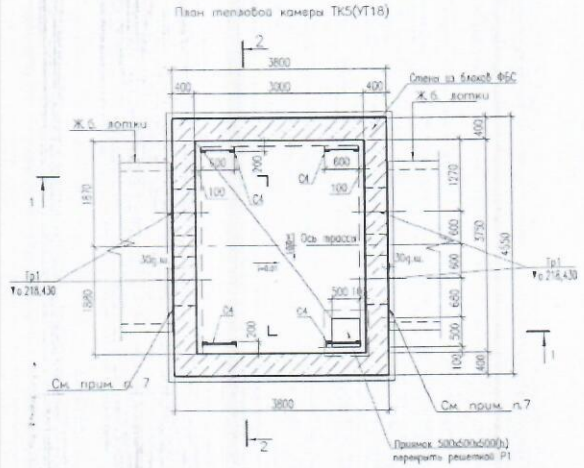
План тепловой камеры ТК5(УТ18)
Стены из блоков ФБС
Ж.б. лотки
Ж.б. лотки
Ось трассы
См. прим. п. 7
См. прим. п.7
Приямок 500x500x500(h) перекрыть решеткой Р1

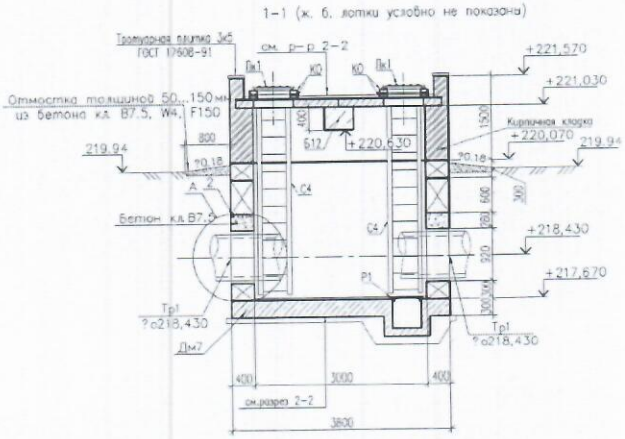
1-1 (ж. б. лотки условно не показаны)
Тротуарная плитка 3к5 ГОСТ 17608-91
см. р-р 2-2
Отмостка толщиной 50...150мм из бетона кл. В7.5, W4, F150
Кирпичная кладка
Бетон кл.В7.5
см.разрез 2-2

ТК6

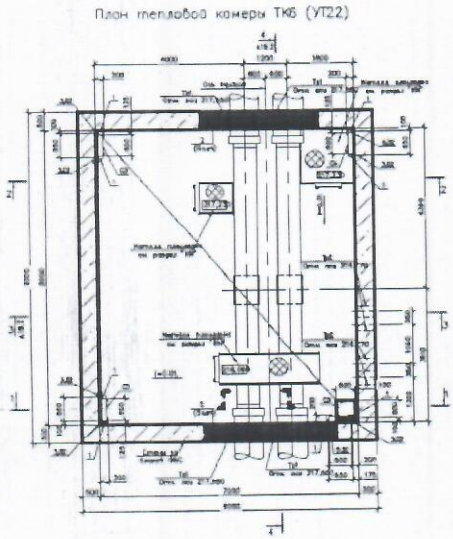
План тепловой камеры ТК6 (УТ22)

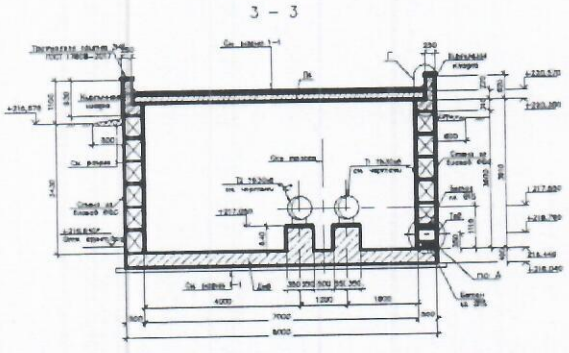
3 - 3

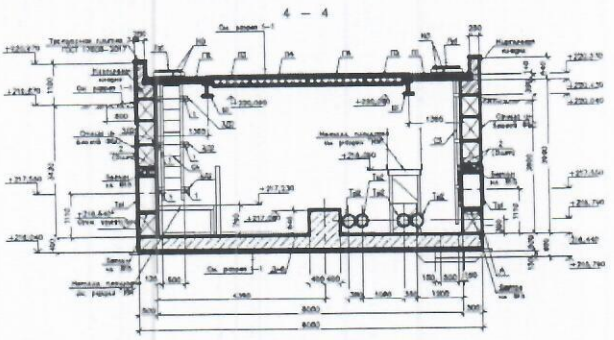
4 – 4

ТК7

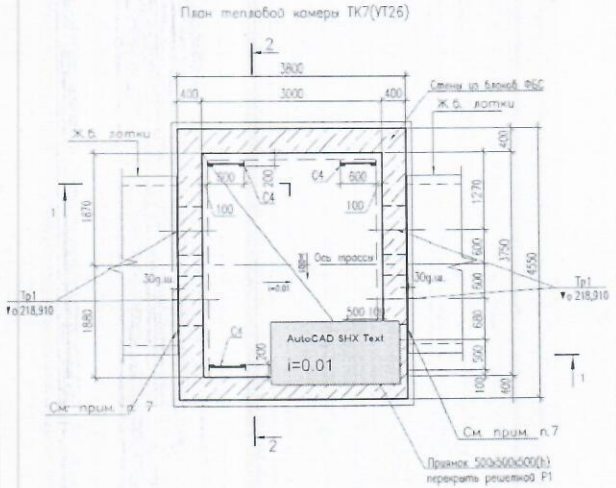
План тепловой камеры ТК7(УТ26)
Ж.б. лотки
Стены из блоков ФБС
Ось трассы
i=0.01
AutoCAD SHX Text
Тр1
▼о218,910
См. прим. п.7
Прямок 500х500х600(h)
перекрыть решеткой Р1

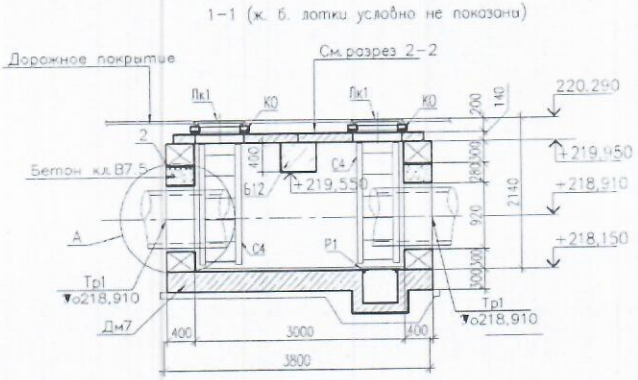
1–1 (ж. б. лотки условно не показаны)
Дорожное покрытие
См. разрез 2–2
Бетон кл.В7,5
+219,550
+220,290
+219,950
+218,910
+218,150
Тр1
▼о218,910
Дм7

ТК8

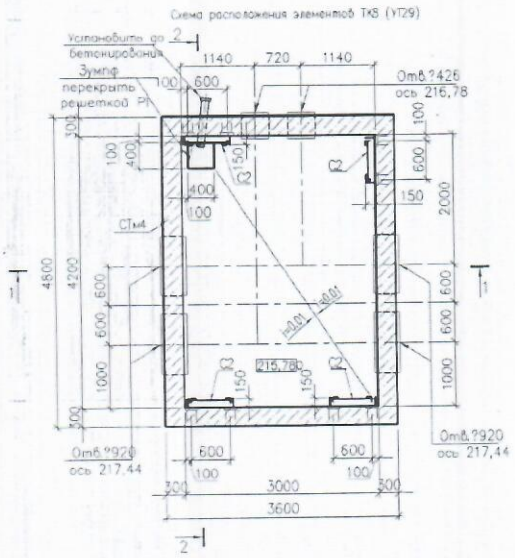
Схема расположения элементов ТК8 (УТ29)
Установить до бетонирования
Зумпф перекрыть решеткой Р1
Отв.Ø426
ось 216,78
Отв.Ø920
ось 217,44
215,78
AutoCAD SHX Text
i=0.01

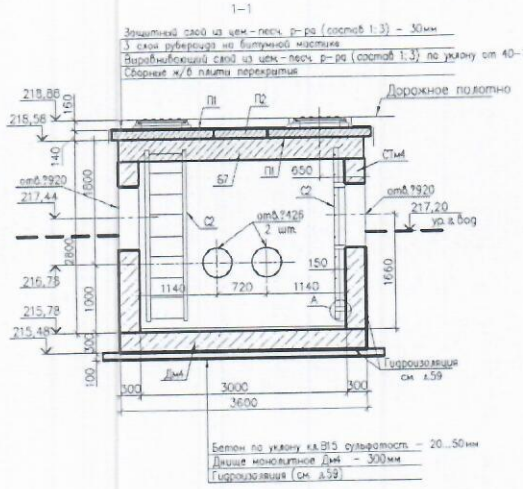
1–1
Защитный слой из цем.-песч. р-ра (состав 1:3) – 30мм
3 слоя рубероида на битумной мастике
Выравнивающий слой из цем.-песч. р-ра (состав 1:3) по уклону от 40–10
Сборные ж/б плиты перекрытия
Дорожное полотно
Отв.Ø920
Отв.Ø426
2 шт.
Гидроизоляция
см. л.59
Бетон по уклону кл.В15 сульфатост. – 20...50мм
Днище монолитное Дм4 – 300мм
Гидроизоляция (см. л.59)

ТК9

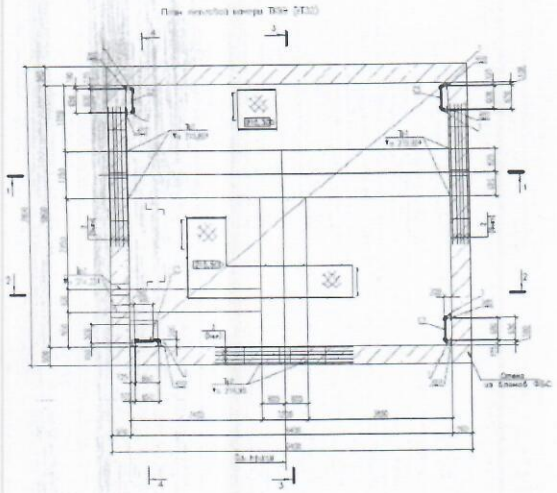

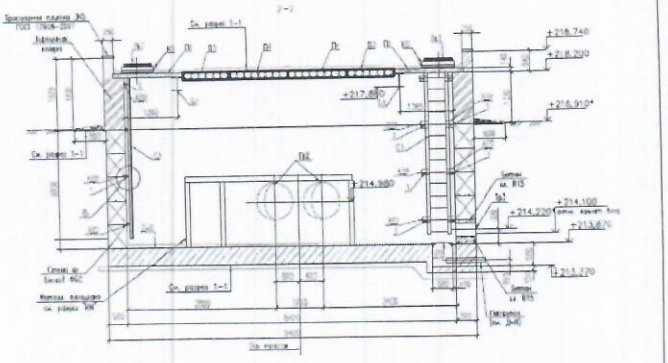

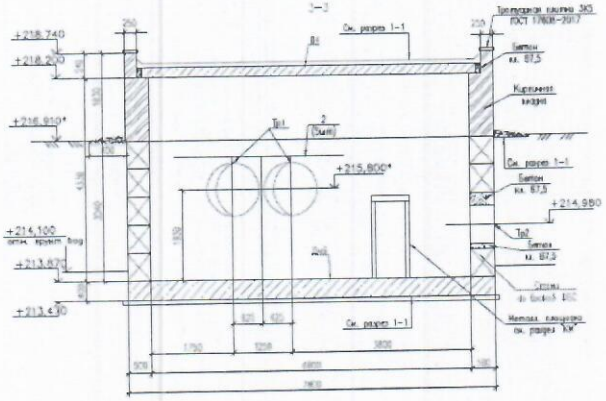

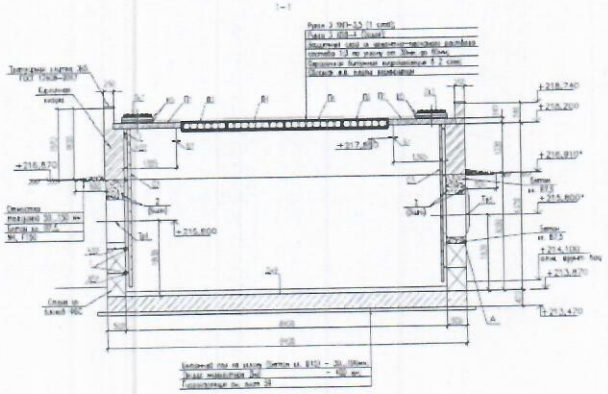

Колодец дренажный КД1, КД2

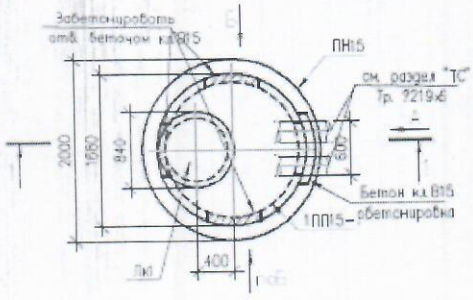

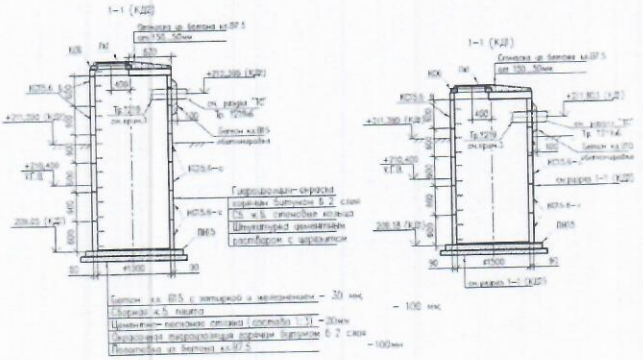

Колодец дренажный КД3, КД4, КД5

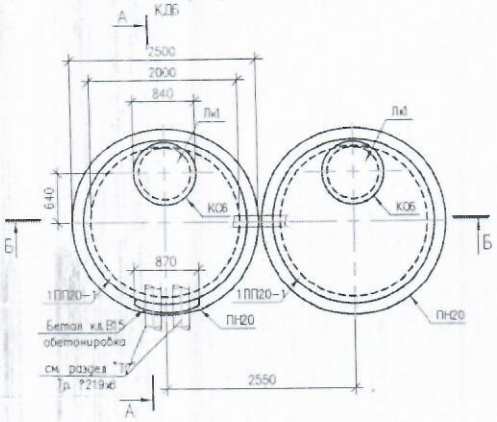

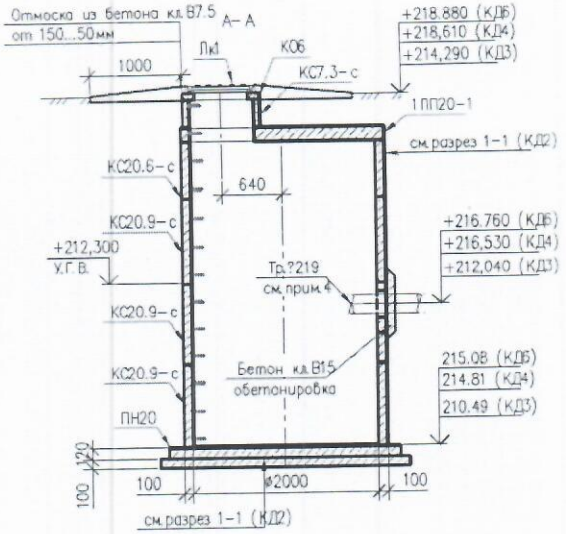

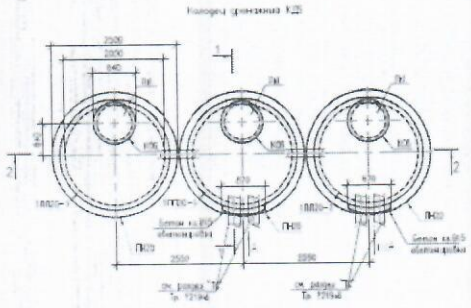

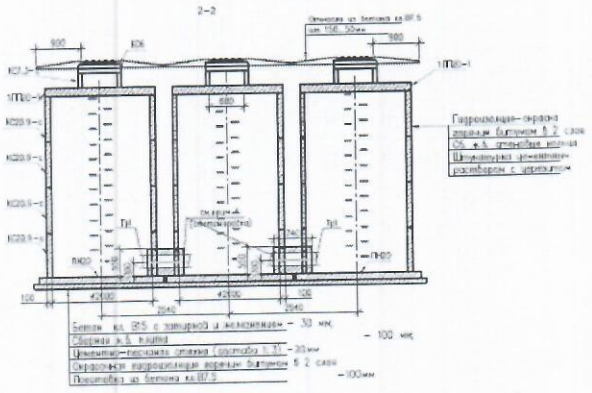

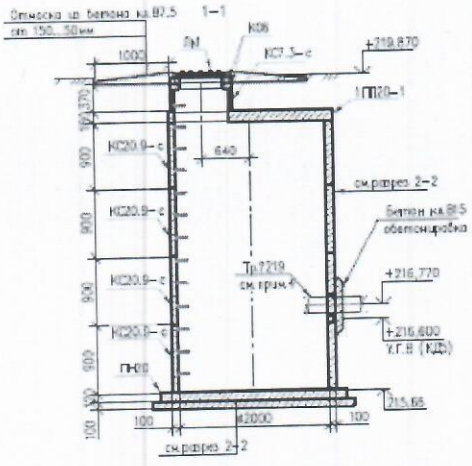

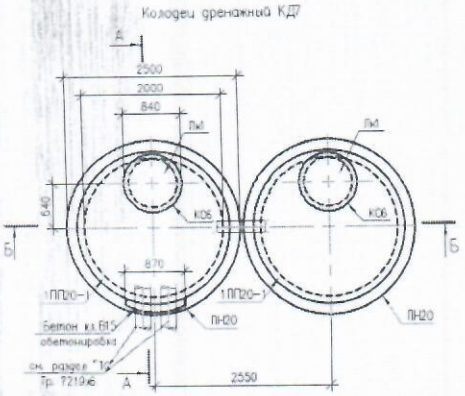
Колодец дренажный КД
2500
2000
840
Лк1
640
К06
870
1ПП20-1
ПН20
Бетон кл.В15
обетонировка
см. раздел "ТС"
Тр. ?219х6
2550

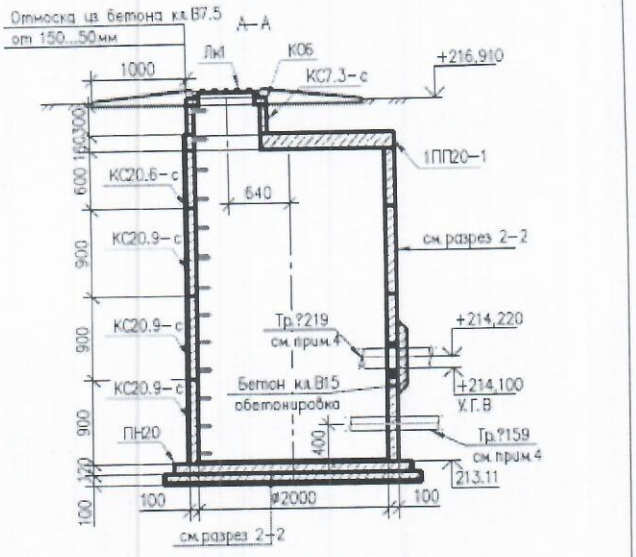
Отмостка из бетона кл.В7.5
от 150...50мм
А-А
1000
Лк1
К06
КС7.3-с
+216,910
1ПП20-1
КС20.6-с
640
КС20.9-с
см.разрез 2-2
Тр.?219
см. прим.4
+214,220
Бетон кл.В15
обетонировка
+214,100
У.Г.В
ПН20
Тр.?159
см. прим.4
213,11
ø2000
см.разрез 2-2

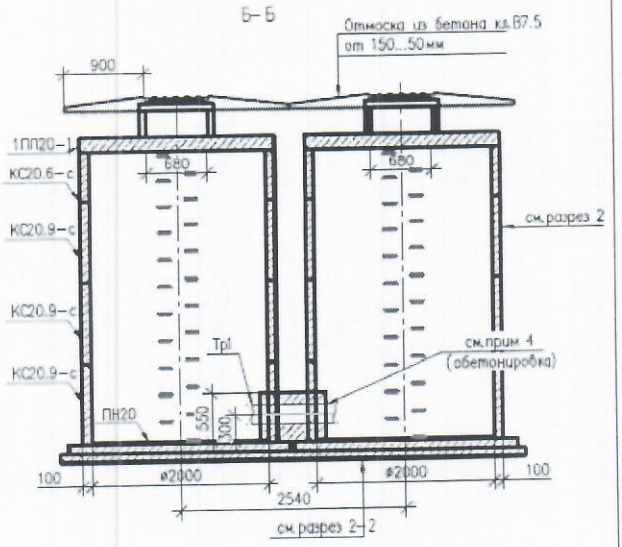
Б-Б
Отмостка из бетона кл.В7.5
от 150...50мм
900
1ПП20-1
КС20.6-с
КС20.9-с
680
см.разрез 2
Тр1
см.прим.4
(обетонировка)
ПН20
550
300
ø2000
2540
см.разрез 2-2

ДК1

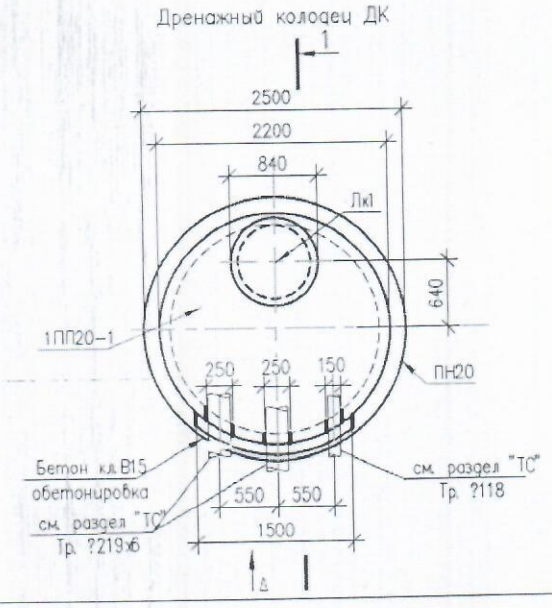
Дренажный колодец ДК
1
2500
2200
840
Лк1
640
1ПП20-1
ПН20
250
250
150
Бетон кл.В15
обетонировка
см. раздел "ТС"
Тр. ?219х6
550
550
1500
см. раздел "ТС"
Тр. ?118
Δ

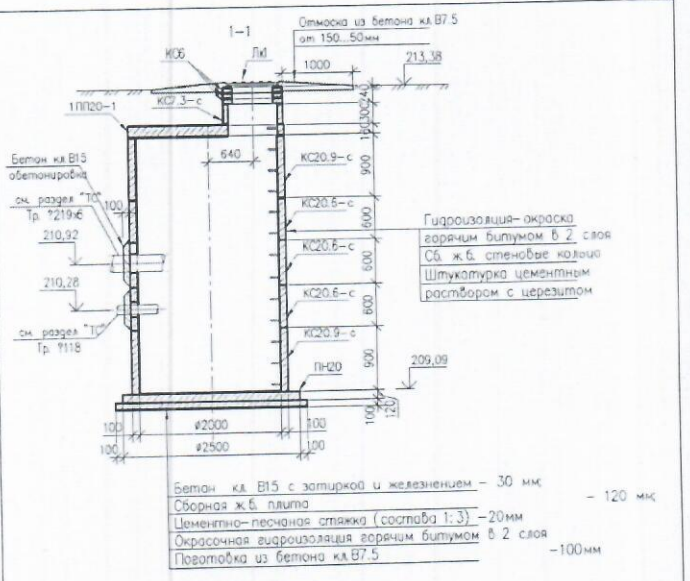
1-1
Отмостка из бетона кл.В7.5
от 150...50мм
К06
Лк1
1000
213,38
1ПП20-1
КС7.3-с
Бетон кл.В15
обетонировка
см. раздел "ТС"
Тр. ?219х6
640
КС20.9-с
КС20.6-с
210,92
210,28
см. раздел "ТС"
Тр. ?118
ПН20
209,09
ø2000
ø2500
Гидроизоляция-окраска
горячим битумом в 2 слоя
Сб. ж.б. стеновые кольца
Штукатурка цементным
раствором с железнением
Бетон кл.В15 с затиркой и железнением - 30 мм
Сборная ж.б. плита - 120 мм
Цементно-песчаная стяжка (состава 1:3) -20мм
Окрасочная гидроизоляция горячим битумом в 2 слоя
Подготовка из бетона кл.В7.5 -100мм

Спецификация

№ п/п	Наименование	Марка	Материал	Диаметр (мм)	Кол-во	Примечание
1	Затвор стальной дисковый поворотный приварной трехэксцентриковый с редуктором, с металлическим уплотнением, для воды пара и нефтепродуктов, Т до +200°С, PN 25 ГОСТ 13547-79 DN 600	ГОСТ 13547-79	Ст.	600	4	шт.
2	Затвор стальной дисковый поворотный приварной трехэксцентриковый с редуктором, с металлическим уплотнением, для воды пара и нефтепродуктов, Т до +200°С, PN 25 ГОСТ 13547-79 DN 400	ГОСТ 13547-79	Ст.	400	2	шт.
3	Затвор стальной дисковый поворотный приварной трехэксцентриковый с редуктором, с металлическим уплотнением, для воды пара и нефтепродуктов, Т до +200°С, PN 25 ГОСТ 13547-79 DN 200	ГОСТ 13547-79	Ст.	200	6	шт.
4	Затвор дисковый повортный стальной с тройным эксцентриситетом, под приварку, DN 600 мм, PN 2,5 МПа. Управление: общепромышленный регулирующий многооборотный привод. Тип: SAR 07.6. Напр-е: 3ph/380V/50Hz F30-Y. Блок управления AUMATIC Тип: ACO1.2. Двусторонняя герметичность класса "А". Строительная длина L=390.	ГОСТ 13547-79	Ст.	600	4	шт
5	Затвор дисковый поворотный стальной с тройным эксцентриситетом, под	ГОСТ 13547-79	Ст.	700	2	шт

	приварку, DN 700 мм, PN 2,5 МПа. Управление: общепромышленный регулирующий многооборотный привод. Тип: SAR 10.2/GS200.3. Напр-е: 3ph/380V/50Hz F30-Y. Блок управления AUMATIC Тип: ACO1.2. Двусторонняя герметичность класса "А". Строительная длина L=430.					
6	Затвор дисковый поворотный стальной с тройным эксцентриситетом, под приварку, DN 600 мм, PN 2,5 МПа. Управление: общепромышленный регулирующий многооборотный привод. Тип: SAR 07.6. Напр-е: 3ph/380V/50Hz F30-Y. Блок управления AUMATIC Тип: ACO1.2. Двусторонняя герметичность класса "А". Строительная длина L=390.	ГОСТ 13547-79	Ст.	600	2	шт
7	Кран шаровый стальной приварной, полнопроходной, для воды, пара, нефтепродуктов, Т до +200°С, PN 25 ГОСТ 21345-2005 DN 200	ГОСТ 21345-2005	Ст.	200	26	шт.
8	Кран шаровый стальной приварной, полнопроходной, для воды, пара, нефтепродуктов, Т до +200°С, PN 25 ГОСТ 21345-2005 DN 40	ГОСТ 21345-2005	Ст.	40	18	шт.
9	Кран шаровый стальной приварной, полнопроходной, для воды, пара, нефтепродуктов, Т до +200°С, PN 25 ГОСТ 21345-2005 DN 25	ГОСТ 21345-2005	Ст.	25	5	шт.
10	Клапан (вентиль) запорный латунный муфтовый, для воды, Т до +70°С, PN 10, марки	ГОСТ 5761-2005	латунь	15	12	шт.

	15б3р, ГОСТ 5761-2005 DN 15/11б18бк					
11	Кран латунный муфтовый трехходовой натяжной с фланцем для контрольного манометра,Т до +130°С, PN 16, DN 15, марки11Б38бк (11б18бк) ГОСТ 21345-2005 DN 15	ГОСТ 21345-2005	латунь	15	16	шт.
12	Люк чугунный ГОСТ 3634-99 с шарниром и замком, тип Т (С250)	ГОСТ 3634-99	чугун	800	16	к-кт
13	Люк чугунный ГОСТ 3634-99 с шарниром и замком, тип Л (А15)	ГОСТ 3634-99	чугун	800	25	к-кт
14	Труба чугунная канализационная с раструбом ГОСТ 6942-98 диаметром 100 мм		чугун	100	21,5	м
15	Труба стальная сварная со спиральным швом из стали марки 17Г1СУ, класс прочности К 52 СТ РК ГОСТ 31447-2012 размерами 630х10,0 мм	ГОСТ 31447-2012	Ст.	630	0,185 7148	м
16	Труба стальная сварная со спиральным швом из стали марки Ст20, класс прочности К 42 СТ РК ГОСТ 31447-2012 размерами 273х8,0 мм	ГОСТ 31447-2012	Ст.	273	2,460 7211	м
17	Труба стальная сварная со спиральным швом из стали марки Ст20, класс прочности К 42 СТ РК ГОСТ 31447-2012 размерами 219х8,0 мм	ГОСТ 31447-2012	Ст.	219	0,065 3793	м
18	Труба стальная электросварная прямошовная ГОСТ 10705-80 размерами 820х9,0 мм	ГОСТ 10705-80	Ст.	820	12,87	м
19	Труба стальная электросварная прямошовная ГОСТ 10705-80 размерами 720х9,0 мм	ГОСТ 10705-80	Ст.	720	7	м
20	Труба стальная электросварная прямошовная ГОСТ 10705-80 размерами 630х8,0 мм	ГОСТ 10705-80	Ст.	630	29,89	м
21	Труба стальная	ГОСТ	Ст.	219	63	м

	электросварная прямошовная ГОСТ 10705-80 размерами 219х6,0 мм	10705-80				
22	Труба стальная электросварная прямошовная ГОСТ 10705-80 размерами 32х3,0 мм	ГОСТ 10705-80	Ст.	32	10	м
23	Труба стальная бесшовная горячедеформированная ГОСТ 8731-74 размерами 325х8,0 мм	ГОСТ 8731-74	Ст.	325	1,400 0	м
24	Труба стальная бесшовная горячедеформированная ГОСТ 8731-74 размерами 159х4,5 мм	ГОСТ 8731-74	Ст.	159	1,050 0	м
25	Труба стальная бесшовная горячедеформированная ГОСТ 8731-74 размерами 114х4,0 мм	ГОСТ 8731-74	Ст.	114	1,120 0	м
26	Труба стальная электросварная прямошовная ГОСТ 10705-80 размерами 45х3,0 мм	ГОСТ 10705-80	Ст.	45	8,000 0	м
27	Труба стальная электросварная прямошовная ГОСТ 10705-80 размерами 426х5,0 мм	ГОСТ 10705-80	Ст.	426	2,800 0	м
28	Труба стальная электросварная прямошовная ГОСТ 10705-80 размерами 1020х10,0 мм	ГОСТ 10705-80	Ст.	1020	2	м
29	Труба стальная электросварная прямошовная ГОСТ 10705-80 размерами 920х10,0 мм	ГОСТ 10705-80	Ст.	920	18,08	м
30	Элемент трубопровода с кабелем вывода СТ 630х8/775-1-ППУ-ОЦ-КВ L=1000 мм	ГОСТ 30732-2006	Ст.	630	6	шт
31	Тройниковое ответвление Ст 630х12-219х7-1/2-ППУ-ПЭ, L=1075 мм,l=1205 мм	ГОСТ 30732-2006	Ст.	630	10	шт
32	Тройник Ст 630х8/775-45х3/140-ППУ-ОЦ,	ГОСТ 30732-2006	Ст.	630	10	шт

	L=860 мм, H=1000 мм					
33	Тройник Ст 630х8/775-219х6/315-ППУ-ОЦ, L=1075 мм, H=1000 мм, сталь 17Г1С-У ГОСТ 19281-2014	ГОСТ 30732-2006	Ст.	630	6	шт
34	Мат минераловатный базальтовый прошивной ГОСТ 21880-2011 из тонкого волокна без обкладочного материала МБТВ 75	ГОСТ 21880-2011	минерал.вата	-	28,84	м3
35	Рабочая заглушка изоляции 630-1-ППУ-ПЭ	ГОСТ 30732-2006	ППУ-ПЭ	630	14	шт
36	Рабочая заглушка изоляции 219-2-ППУ-ПЭ	ГОСТ 30732-2006	ППУ-ПЭ	219	10	шт
37	Металлическая заглушка изоляции с кабелем вывода 630/775-ППУ-ОЦ-КВ, L=200 мм	ГОСТ 30732-2006	ППУ-ОЦ	630	12	шт
38	Металлическая заглушка изоляции 630/775-ППУ-ОЦ, L=200 мм	ГОСТ 30732-2006	ППУ-ОЦ	630	2	шт
39	Металлическая заглушка изоляции 45/140-ППУ-ОЦ, L=200 мм	ГОСТ 30732-2006	ППУ-ОЦ	45	10	шт
40	Металлическая заглушка изоляции 219/315-ППУ-ОЦ, L=200 мм	ГОСТ 30732-2006	ППУ-ОЦ	219	6	шт
41	Комплект изоляции стыка с оцинкованной муфтой ОЦ 630/775	ГОСТ 30732-2006	ОЦ	630	335	шт
42	Комплект изоляции стыка с оцинкованной муфтой ОЦ 133/225	ГОСТ 30732-2006	ОЦ	133	10	шт
43	Двухсильфонное компенсационное устройство 2 СКУ.ППУ/ОЦ-16-630х8,0/775-440-ОДК	ГОСТ 30732-2006	Ст.	630	16	шт
44	Отвод стальной изолированный пенополиуретаном в стальной оболочке тип 1 ППУ-ОЦ ГОСТ 30732-2006 размерами 630х8,0 мм, отвод Ст 630х8/775-90°-ППУ-ОЦ, L1=1200, L2=2300 мм	ГОСТ 30732-2006	Ст.	630	2	шт.
45	Отвод стальной изолированный пенополиуретаном в стальной оболочке тип 1 ППУ-ОЦ ГОСТ 30732-	ГОСТ 30732-2006	Ст.	630	2	шт.

	2006 размерами 630х8,0 мм, отвод Ст 630х8/775-45°-ППУ-ОЦ, L1=L2=848 мм					
46	Отвод стальной изолированный пенополиуретаном в стальной оболочке тип 1 ППУ-ОЦ ГОСТ 30732-2006 размерами 630х8,0 мм, отвод Ст 630х8/775-30°-ППУ-ОЦ, L1=L2=761 мм	ГОСТ 30732-2006	Ст.	630	2	шт.
47	Отвод стальной на 90° изолированный пенополиуретаном в полиэтиленовой оболочке тип 2 ППУ-ПЭ ГОСТ 30732-2006 размерами 219х6,0 мм, отвод укороченный Ст 219х6-90°-2-ППУ-ПЭ, L1=L2=755 мм	ГОСТ 30732-2006	Ст.	219	1	шт.
48	Отвод стальной изолированный пенополиуретаном в полиэтиленовой оболочке тип 1 ППУ-ПЭ ГОСТ 30732-2006 размерами 630х8,0 мм, отвод Ст 630х8-90°-1-ППУ-ПЭ, L1=1700 мм, L2=1600 мм	ГОСТ 30732-2006	Ст.	630	2	шт.
49	Отвод стальной изолированный пенополиуретаном в полиэтиленовой оболочке тип 1 ППУ-ПЭ ГОСТ 30732-2006 размерами 630х8,0 мм, отвод Ст 630х8-90°-1-ППУ-ПЭ, L1=1200 мм, L2=1600 мм	ГОСТ 30732-2006	Ст.	630	2	шт.
50	Отвод стальной изолированный пенополиуретаном в полиэтиленовой оболочке тип 1 ППУ-ПЭ ГОСТ 30732-2006 размерами 630х8,0 мм, отвод Ст 630х8-90°-1-ППУ-ПЭ, L1=1200 мм, L2=1360 мм	ГОСТ 30732-2006	Ст.	630	2	шт.
51	Отвод стальной изолированный пенополиуретаном в полиэтиленовой оболочке тип 1 ППУ-ПЭ ГОСТ	ГОСТ 30732-2006	Ст.	630	2	шт.

	30732-2006 размерами 630х8,0 мм, отвод Ст 630х8-15°-1-ППУ-ПЭ, L1=800 мм, L2=800 мм					
52	Отвод стальной на 90° изолированный пенополиуретаном в стальной оболочке тип 1 ППУ-ОЦ ГОСТ 30732-2006 размерами 630х8,0 мм	ГОСТ 30732-2006	Ст.	630	21	шт.
53	Отвод стальной изолированный пенополиуретаном в полиэтиленовой оболочке тип 1 ППУ-ПЭ ГОСТ 30732-2006 размерами 630х8,0 мм, отвод Ст 630х8-114°-1-ППУ-ПЭ, L1=L2=1200 мм	ГОСТ 30732-2006	Ст.	630	2	шт.
54	Отвод стальной на 90° изолированный пенополиуретаном в полиэтиленовой оболочке тип 2 ППУ-ПЭ ГОСТ 30732-2006 размерами 219х6,0 мм R300 Ст20	ГОСТ 30732-2006	Ст.	219	3	шт.
55	Отвод стальной на 90° изолированный пенополиуретаном в полиэтиленовой оболочке тип 1 ППУ-ПЭ ГОСТ 30732-2006 размерами 630х8,0 мм	ГОСТ 30732-2006	Ст.	630	145	шт.
56	Элемент трубопровода стальной с кабелем вывода изолированный пенополиуретаном в полиэтиленовой оболочке тип 1 ППУ-ПЭ ГОСТ 30732-2006 диаметром 630 мм	ГОСТ 30732-2006	Ст.	630	10	шт.
57	Опора скользящая стальная изолированная пенополиуретаном в полиэтиленовой оболочке тип 1 ППУ-ПЭ ГОСТ 30732-2006 диаметром 630 мм	ГОСТ 30732-2006	Ст.	630	510	шт.
58	Неподвижная опора стальная изолированная пенополиуретаном в полиэтиленовой оболочке тип 1 ППУ-ПЭ ГОСТ 30732-2006 размерами	ГОСТ 30732-2006	Ст.	630	38	шт.

	630-1000х50-1					
59	Неподвижная диэлектрическая опора СТ 630х8/775-1000х50-ППУ-ОЦ-ДЭ, L=1600 мм	ГОСТ 30732-2006	Ст.	630	24	шт
60	Тройник сварной равнопроходный 720х18-720х11-1.6, ТС-590.000-025, сталь 17Г1СУ ГОСТ 19281-2014 с накладкой 720/720 S=12 мм, В=165 НТС 62-91-32 мм (2 шт)	ГОСТ 19281-2014	Ст.	720	0,802 32	т
61	Тройник сварной переходный 820х14-630х12-1.6, ТС-588.000-132, сталь 17Г1СУ ГОСТ 19281-2014 с накладкой 820/630 S=8 мм, В=160 НТС 62-91-32 мм (2 шт)	ГОСТ 19281-2014	Ст.	820	0,638	т
62	Тройник сварной переходный 630х12-219х7-1.6, ТС-588.000-087, сталь 17Г1СУ ГОСТ 19281-2014 с накладкой 630/219 S=6 мм, В=65,5 НТС 62-91-32 мм (2 шт)	ГОСТ 19281-2014	Ст.	630	0,687 6	т
63	Переход К720х10-630х10-1.6, ТС-585.000-040, сталь 17Г1СУ ГОСТ 19281-2014 (2 шт)	ГОСТ 19281-2014	Ст.	630*720	0,074	т
64	Фасонные части стальные сварные, d 800 мм - гильза	ГОСТ 19281-2014	Ст.	800	0,001 2	т
65	Фасонные части стальные сварные, d 800 мм - гильза	ГОСТ 19281-2014	Ст.	800	8	шт
66	Отвод бесшовный приварной крутоизогнутый 90° ГОСТ 17380-2001 (ГОСТ 17375-2001) размерами 219х8,0 мм/Отвод 45° 219х8 R300 Ст20	ГОСТ 17380-2001	Ст.	219	4	шт.
67	Отвод бесшовный приварной крутоизогнутый 90°, ГОСТ 17380-2001 размерами 720х10,0 мм R700 Ст17Г1С-У	ГОСТ 17380-2001	Ст.	720	2	шт.
68	Отвод бесшовный приварной крутоизогнутый 90°, ГОСТ 17380-2001 (ГОСТ 17375-2001) размерами	ГОСТ 17380-2001	Ст.	630	8	шт.

	630х10,0 мм R600 Ст20					
69	Отвод бесшовный приварной крутоизогнутый 90°, ГОСТ 17380-2001 (ГОСТ 17375-2001) размерами 219х8,0 мм R300 Ст20	ГОСТ 17380-2001	Ст.	219	26	шт.
70	Отвод П90°-57х4 R50 20 ГОСТ 1050-2013 ГОСТ 17375-2001	ГОСТ 1050-2013	Ст.	57	4	шт.
71	Тройник сварной переходный 630х12-426х9-1.6, 17Г1СУ ГОСТ 19281-2014с накладкой 426/630 S=8 B=107 Серия 5.903-13 выпуск 1-95ч.1ТС-588-000-094 НТС 62-91-32 Т94.260.00.000 Серия 5.903-13 выпуск 1-95ч.1 ТС-588-000-094 НТС 62-91-32 Т94.260.00.000	ГОСТ 19281-2014	Ст.	630	2	шт.
72	Труба стальная прямошовная изолированная пенополиуретаном в оцинкованной оболочке ГОСТ 30732-2006 размерами 630х8,0 мм	ГОСТ 30732-2006	Ст.	630	2197	м
73	Труба стальная прямошовная изолированная пенополиуретаном в оцинкованной оболочке ГОСТ 30732-2006 размерами 133х4,0 мм	ГОСТ 30732-2006	Ст.	133	9,6	м
74	Труба стальная прямошовная изолированная пенополиуретаном тип 2 в полиэтиленовой оболочке ГОСТ 30732-2006 размерами 219х6,0 мм	ГОСТ 30732-2006	Ст.	219	47,1	м
75	Труба стальная прямошовная изолированная пенополиуретаном тип 1 в полиэтиленовой оболочке ГОСТ 30732-2006 размерами 630х8,0 мм	ГОСТ 30732-2006	Ст.	630	4223	м
76	Муфта термоусаживаемая электросварная с	ГОСТ 30732-2006	ПЭ	800	677	комплект

	комплектом изоляции стыков ГОСТ 30732-2006 длиной 700 мм, диаметром 800 мм					
77	Муфта термоусаживаемая из полиэтилена с комплектом изоляции стыков ГОСТ 30732-2006 длиной 650 мм, диаметром 355 мм	ГОСТ 30732-2006	ПЭ	800	11	комплект
78	Опоры скользящие (2шт. – 820мм и 4шт. -219мм и 630 - 4 шт.)	ГОСТ 30732-2006	Ст.	800, 219, 630	0,168	т

Схема привязки колодца (камеры) к постоянным точкам-ориентирам см. исполнительную схему

Заказчик

Шарапов Р.Ж. 12.06.24

фамилия, имя, отчество (при его наличии), подпись руководителя

Место печати (при наличии)

Авторский надзор

Сидоренко И. 12.06.24

фамилия, имя, отчество (при его наличии), подпись эксперта

Место печати (при наличии)

Приложение 10 к акту приемки объекта в эксплуатацию
Форма

Технические характеристики объекта (автомобильные дороги)

№ п./п.	Наименование конструктивных элементов	Единицы измерения	Количество	Описание конструктивных элементов	Примечание
1	Протяженность дороги	м	1130		ул. Энергетиков, ул. К Нуралина, проспект Кунаева, ул. Торайгырова, ул. Короткий проезд (прилегающие въезды, съезды и пр.)
2	Ширина проезжей части	м	6,3		
3	Ширина тротуаров	м	3,0	25м2	брусчатка
4	Ширина пешеходных дорог	м	-		
5	Ширина разделительной грунтовой полосы	м	-		
6	Ширина обочины	м	1,0		щебень
7	Угол откоса	градус	-		
8	Высота насыпи	м	-		
9	Дополнительные транспортные пути	м	-		
10	Количество полос	шт	2		
11	Дорожные знаки	шт	сущ.		
12	Элементы освещения	шт	сущ.		
13	Зеленые насаждения	м2	1070		газон
14	Дорожное покрытие	м2	7479		
15	Бортовой камень	м.п.	20		

Заказчик

Шоранов Р.Ж

фамилия, имя, отчество (при его наличии), подпись руководителя

12.06.24

Место печати (при наличии)

Авторский надзор Сыздыков И.Х.

фамилия, имя, отчество (при его наличии), подпись эксперта

12.06.24

Место печати (при наличии)

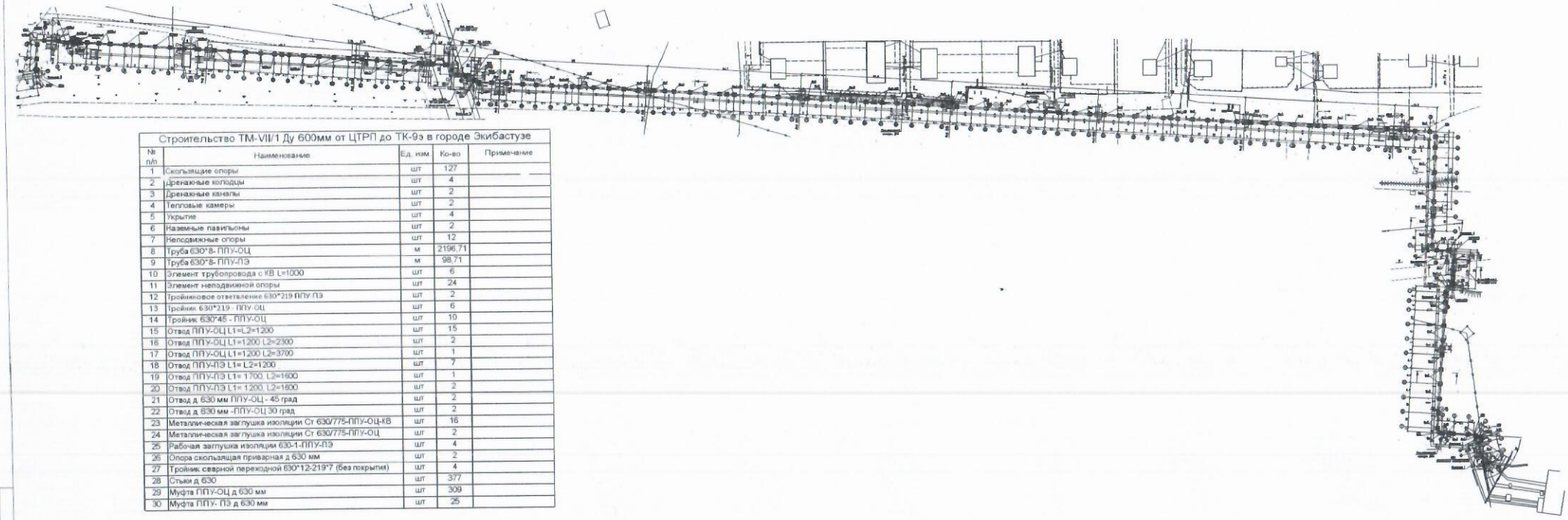

Строительство ТМ-VII/1 Ду 600мм от ЦТРП до ТК-9э в городе Экибастузе

№ п/п	Наименование	Ед. изм	Ко-во	Примечание
1	Скользящие опоры	шт	127	
2	Дренажные колодцы	шт	4	
3	Дренажные каналы	шт	2	
4	Тепловые камеры	шт	2	
5	Укрытие	шт	4	
6	Наземные павильоны	шт	2	
7	Неподвижные опоры	шт	12	
8	Труба 630*8- ППУ-ОЦ	м	2196,71	
9	Труба 630*8- ППУ-ПЭ	м	98,71	
10	Элемент трубопровода с КВ L=1000	шт	6	
11	Элемент неподвижной опоры	шт	24	
12	Тройниковое ответвление 630*219 ППУ ПЭ	шт	2	
13	Тройник 630*219 - ППУ-ОЦ	шт	6	
14	Тройник 630*45 - ППУ-ОЦ	шт	10	
15	Отвод ППУ-ОЦ L1=L2=1200	шт	15	
16	Отвод ППУ-ОЦ L1=1200 L2=2300	шт	2	
17	Отвод ППУ-ОЦ L1=1200 L2=3700	шт	1	
18	Отвод ППУ-ПЭ L1= L2=1200	шт	7	
19	Отвод ППУ-ПЭ L1= 1700, L2=1600	шт	1	
20	Отвод ППУ-ПЭ L1= 1200, L2=1600	шт	2	
21	Отвод д 630 мм ППУ-ОЦ - 45 град	шт	2	
22	Отвод д 630 мм -ППУ-ОЦ 30 град	шт	2	
23	Металли-ческая заглушка изоляции Ст 630/775-ППУ-ОЦ-КВ	шт	16	
24	Металли-ческая заглушка изоляции Ст 630/775-ППУ-ОЦ	шт	2	
25	Рабочая заглушка изоляции 630-1-ППУ-ПЭ	шт	4	
26	Опора скользящая приварная д 630 мм	шт	2	
27	Тройник сварной переходной 630*12-219*7 (без покрытия)	шт	4	
28	Стыки д 630	шт	377	
29	Муфта ППУ-ОЦ д 630 мм	шт	309	
30	Муфта ППУ- ПЭ д 630 мм	шт	25	

Схема совмещения листов

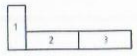

Инв. № подл. | Подп. и дата | Взам. инв. №

Изм.	Кол.уч.	Лист	№ док.	Подп.	Дата
Нач. уч.		Жомартов			

41/23-ИС

Строительство ТМ-VII/1 Ду600мм от ЦТРП до ТК-9э в г. Экибастузе

Исполнительная схема	Стадия	Лист	Листов
		3	3
Монтажная схема надземной части	ТОО "Спецстрой Групп ЛТД"		

Формат А3х3

«ЕМЖМК» АЖ ЕНГІЗІЛДІ

Орындаушы Тумарбекова Ж.К.
(Т.А.Ә., қолы)

Күні 2024 жылғы «03» 08

Нөмірленген, мөрмен бекітілді ( ) паракта тігілген
Қолы
Прошито пронумеровано скреплено
Печатью (32) листа
Подпись

Екібастұз қалалық тіркеу және жер кадастры бөлімі 2

Өтініш № 00226105445 [illegible] 1416/002263

Тіркелген [illegible] 14 08 24

14:219:080:1240:2

Кадастрлық № [illegible] Тіркелген уақыты 15:41

Жылжымайтын мүлік объектісінің мекенжайы:

г. Экибастуз

Тіркеуші (маман) Гончарова

Бөлім басшысы Шакенов