Приложение 2 к перечню
некоторых приказовв сфере
строительной деятельности, в
которые вносятся
изменения и дополнения
Утвержденприказом
Министрапо инвестициям и развитию
Республики Казахстан
от 24 апреля 2017 года№ 234
форма

Акт приемки объекта в эксплуатацию

«26» 12 2022года

Заказчик: **Коммунальное государственное учреждение "Управление энергетики и жилищно-коммунального хозяйства акимата Жамбылской области" в лице Вр.И.О. Зам. Начальника управления Кожаков М.Р., БИН 070340004392 Жамбылская область, г. Тараз, ул. Желтоксан, 78**

фамилия, имя, отчество (при наличии) – для физических лиц, наименование организации – для юридических лиц, почтовый индекс, область, город, район, населенный пункт, наименование улицы, номер дома/здания (стационарного помещения)

на основании:

Декларации о соответствии: «____»_____2022г. **ТОО «Газовое хозяйство «Шымкентгаз» БИН 000340005962 в лице директора Момбаева Ж.А., г.Шымкент, проезд Землячки д.5**

дата подписания декларации, наименование подрядной (генподрядной) организации, фамилия, имя, отчество (при наличии) руководителя, юридический адрес, БИН, телефон

Заключения о качестве строительно-монтажных работ от «____»_____2022г. **ТОО «IT-Investcompany» в лице директора Мамбеталиев А., Эксперт по техническому надзору Садык А. KZ21VJE00060347 от 11.12.2020г., KZ52VJE00059886, KZ21VJE00059885 от 26.11.2020г, БИН 180340026861**

дата заключения, наименование организации, фамилия, имя, отчество (при наличии) экспертов технического надзора, № и дата получения аттестатов, БИН, телефон

Заключения о соответствии выполненных работ проекту (прилагается) от «___»_____ 2022г. **ТОО «Жамбылагрогазпроект» в лице директора Сарттаров П., Эксперт по авторскому надзору Сарттаров П. аттестат №0011 от 28.06.2016г. БИН040440027352**

дата заключения, наименование организации, фамилия, имя, отчество (при наличии) экспертов авторского надзора, № и дата получения аттестатов, БИН, телефон

Произведя осмотр готовности предъявленного генеральным подрядчиком ТОО «Газовое хозяйство «Шымкентгаз» к приемке в эксплуатацию объекта: **«Строительство подводящего газопровода к 13 населенным пунктам (Рахат, Каракемер, Кумтиын, Пионер, Шайдана, Тастобе, Енбек, Колкайнар, Орнек, Жума, Ерназар, Кызылтан, Каратау) Жамбылского района, Жамбылскойобласти»**

наименование объекта и вид строительства (**новое**, расширение,реконструкция, техническое перевооружение, модернизация, капитальный ремонт)уровеньответственности, техническая и технологическая сложность

по адресу: Жамбылская область, Жамбылский район

(область, район, населенный пункт, микрорайон, квартал, улица, номер дома (корпуса)

проверив комплектность исполнительной технической документации в том числе посредством электронного модуля исполнительной технической документации _____ 2022 года, дата ознакомления подтверждает,что:

1. Строительство объекта осуществлено на основании:

1) решения (постановления) о предоставлении соответствующего права на землю акт на право постоянного землепользования №497 от 09.10.2017года, выданный постановление Акимата Жамбылского района Жамбылской области

наименование органа, вынесшего решение

Документ, подтверждающий наступление юридических фактов (юридических составов), на основании которых возникают, изменяются или прекращаются права на земельный участок, в том числе договоры, решения судов, правовые акты исполнительных органов, свидетельство о праве на наследство, передаточный акт или разделительный баланс при реорганизации негосударственных юридических лиц, владеющих земельным участком на праве собственности или выкупивших право временного возмездного землепользования (аренды) либо решения о реконструкции (перепланировке, переоборудовании) помещений (отдельных частей) существующих зданий.

2) талона о приеме уведомления о начале строительно-монтажных работ KZ32REA00128236 02.05.2019г. выданного КГУ «Управление государственного архитектурно-строительного контроля акимата Жамбылской области»

наименование органа, принявшего уведомление, дата № принятия талона

3) проекта (проектно-сметной документации) ТОО «Жамбылагрогазпроект» №25-2017

наименование проектной организации, номер проекта

Утвержденного(й) филиал по Южному региону РГП «Госэкспертиза» №19-0008/18 от 02.05.2018 г.

дата и помер проекта, наименование организации утвердившей (переутвердившей) проект и дата утверждения

2. Строительно-монтажные работы осуществлены в сроки:

начало работ: июнь 2019г.;

месяц, год

окончание работ: октябрь 2022г.;

месяц, год

при продолжительности строительства, месяц:6,5;

по норме или по проекту организации строительства, месяц:6,5

фактически, месяц:6,5;

3. Объект (комплекс) имеет следующие основные технико-экономические показатели (мощность, производительность, производственная площадь, протяженность, вместимость, объем, пропускная способность, провозная способность, число рабочих мест и тому подобное, заполняется по всем объектам (кроме жилых домов) в единицах измерения соответственно целевой продукции или основным видам услуг):

Мощность, производительность и так далее	Единица измерения	По проекту		Фактически	
		общая (с учетом ранее принятых)	в том числе пускового комплекса или очереди	общая (с учетом ранее принятых)	в том числе пускового комплекса или очереди
Строительство сетей газоснабжения	Километр (тысяча метров)	114135		114388	

Выпуск продукции (оказания услуг), предусмотренной проектом в объеме, соответствующем нормам освоения проектных мощностей в начальный период_____;

факт начала выпуска продукции с указанием объема

Жилой дом имеет следующие показатели:

Показатели	Единица измерения	По проекту	Фактически

		проекту	
Общая площадь	метр в квадрате (далее – м2)		
Число этажей	этаж		
Общийстроительныйобъем	метр в кубе (далее - м3)		
В том числе подземной части	м3		
Площадь встроенных, встроенно-пристроенных и пристроенных помещений	м2		

Показатели	По проекту			Фактически		
	Числоквартир	Площадь квартир, м2		Число квартир	Площадь квартир, м2	
		общая	жилая		общая	жилая
Всего квартир, в том числе: однокомнатных двухкомнатных трехкомнатных четырехкомнатных и более						

4. Технологические и архитектурно-строительные решения по объекту характеризуются следующими данными:

Показатели	Ед.изм	По проекту	Факти чески
1	2	3	4
Газопровод высокого давления	**пм**	**114135**	**114388**
Аул Рахат	**пм**	**21203**	**21227**
Трубы ПЭ ГАЗ PE 100 SDR 11	пм	21103	21097
Труба ПЭ ГАЗ PE 100 SDR11 63х5,8ммГОСТ Р50838-2011	пм	122	122
Труба ПЭ ГАЗ PE 100 SDR11 250х22,7ммГОСТ Р50838-2011	пм	1516	1516
Труба ПЭ ГАЗ PE 100 SDR11 450х41,59ммГОСТ Р50838-2011	пм	19465	19459
Трубы ст. ГОСТ 10704-91	пм	100	130
Труба стальная д.530х7мм ГОСТ 10704-91	пм	-	8
Труба стальная д.426х5мм ГОСТ 10704-91	пм	-	12
Труба стальная д.377х5мм ГОСТ 10704-91	пм	100	100
Труба стальная д.219х4мм ГОСТ 10704-91	пм	-	10
Задвижка ПЭ д.400мм	шт	3	3
Задвижка ПЭ д.250мм	шт	1	1
Задвижка ПЭ д.63мм	шт	1	1
Задвижка стальная д.500мм	шт	-	2
Задвижка стальная д.200мм	шт	2	5
Задвижка стальная д.50мм	шт	2	2
Кран шровый стальной д.15мм	шт	-	1
ГРПШ 07-2У1 РДНК-1000 СТГ-80 G-100	шт	1	1
ГРПШ 16-2ВУ1РДП-200В	шт	1	1
ПУРГ-4000 СГ-16М-4000	шт	1	1
Аул Енбек	**пм**	**2062**	**2056,3**
ГАЗ PE 100 SDR 11	пм	2017	2034
Труба ПЭ ГАЗ PE 100 SDR11 90х8,2ммГОСТ Р50838-2011	пм	1173	1173
Труба ПЭ ГАЗ PE 100 SDR11 250х22,7ммГОСТ Р50838-2011	пм	844	861
Трубы ст. ГОСТ 10704-91	пм	45	22,3
Труба стальная д.219х4,5мм ГОСТ 10704-91	пм	45	22,3
Задвижка ПЭ д.250мм	шт	1	1
Задвижка ПЭ д.90мм	шт	1	1

Задвижка стальная д.50мм	шт	2	2
ГРПШ 13-2У1 РДГ-80Н СТГ-80 G-250	шт	1	1
Аул Тастобе	**пм**	**4937**	**4937**
Трубы ПЭ ГАЗ PE 100 SDR 11	пм	4905	4905
Труба ПЭ ГАЗ PE 100 SDR11 125х11,4ммГОСТ Р50838-2011	пм	1764	1764
Труба ПЭ ГАЗ PE 100 SDR11 200х18,2ммГОСТ Р50838-2011	пм	1	1
Труба ПЭ ГАЗ PE 100 SDR11 250х22,7ммГОСТ Р50838-2011	пм	3140	3140
Трубы ст. ГОСТ 10704-91	пм	32	32
Труба стальная д.219х4 ГОСТ 10704-91	пм	32	32
Задвижка ПЭ д.250мм	шт	1	1
Задвижка ПЭ д.125мм	шт	1	1
Задвижка стальная д.80мм	шт	2	2
ГРПШ 15-2У1 РДГ-80Н СТГ-80 G-400	шт	1	1
Аул Пионер	**пм**	**4015**	**4015**
Трубы ПЭ ГАЗ PE 100 SDR 11	пм	4001	4001
Труба ПЭ ГАЗ PE 100 SDR11 110х10,0ммГОСТ Р50838-2011	пм	110	110
Труба ПЭ ГАЗ PE 100 SDR11 140х5,09мм ГОСТ Р50838-2011	пм	1	1
Труба ПЭ ГАЗ PE 100 SDR11 200х18,2ммГОСТ Р50838-2011	пм	3890	3890
Трубы ст. ГОСТ 10704-91	пм	14	14
Труба стальная д.159х4мм ГОСТ 10704-91	пм	14	14
Задвижка ПЭ д.160мм	шт	1	1
Задвижка ПЭ д.110мм	шт	1	1
Задвижка стальная д.80мм	шт	2	2
ГРПШ 15-2НУ1 РДГ-80Н СТГ-80 G-400	шт	1	1
Аул Шайдана	**пм**	**2778**	**2778**
Трубы ПЭ ГАЗ PE 100 SDR 11	пм	2778	2788
Труба ПЭ ГАЗ PE 100 SDR11 125х11,4ммГОСТ Р50838-2011	пм	2778	2788
Задвижка стальная д.50мм	шт	2	2
ГРПШ 13-2НУ1 РДГ-50Н СТГ-80 G-250	шт	1	1
Аул Кумтиын	**пм**	**8423**	**8658**
Трубы ПЭ ГАЗ PE 100 SDR 11	пм	8407	8575
Труба ПЭ ГАЗ PE 100 SDR11 125х11,4ммГОСТ Р50838-2011	пм	352	354
Труба ПЭ ГАЗ PE 100 SDR11 315х28,6ммГОСТ Р50838-2011	пм	2667	2667
Труба ПЭ ГАЗ PE 100 SDR11 450х41,59ммГОСТ Р50838-2011	пм	5388	5554
Трубы ст. ГОСТ 10704-91	пм	16	83
Труба стальная д.57х3мм ГОСТ 10704-91	пм	-	60
Труба стальная д.108х3мм ГОСТ 10704-91	пм	-	7
Труба стальная д.325х6мм ГОСТ 10704-91	пм	16	16
Задвижка ПЭ д.400мм	шт	2	2
Задвижка ПЭ д.315мм	шт	2	2
Задвижка ПЭ д.90мм	шт	1	1
Задвижка стальная д.80мм	шт	1	1
Задвижка стальная д.50мм	шт	1	1
ГРПШ 07-2У1 РДНК-1000 СТГ-80 G-250	шт	1	1
Аул Жума	**пм**	**15235**	**15235**
Трубы ПЭ ГАЗ PE 100 SDR 11	пм	15214	15214
Труба ПЭ ГАЗ PE 100 SDR11 90х8,2ммГОСТ Р50838-2011	пм	306	306
Труба ПЭ ГАЗ PE 100 SDR11 315х28,6ммГОСТ Р50838-2011	пм	14908	14908
Трубы ст. ГОСТ 10704-91	пм	21	21
Труба стальная д.273х5мм ГОСТ 10704-91	пм	21	21
Задвижка ПЭ д.315мм	шт	1	1
Задвижка ПЭ д.90мм	шт	1	1
Задвижка стальная д.80мм	шт	1	1
Задвижка стальная д.50мм	шт	1	1
ГРПШ 07-2У1 РДНК-1000 СТГ-50 G-100	шт	1	1

Аул Орнек	**пм**	**4619**	**4619**
Трубы ПЭ ГАЗ PE 100 SDR 11	пм	4619	4619
Труба ПЭ ГАЗ PE 100 SDR11 160х14,6ммГОСТ Р50838-2011	пм	897	897
Труба ПЭ ГАЗ PE 100 SDR11 250х22,7ммГОСТ Р50838-2011	пм	3722	3722
Задвижка ПЭ д.250мм	шт	1	1
Задвижка ПЭ д.160мм	шт	1	1
Задвижка стальная д.125мм	шт	1	1
Задвижка стальная д.80мм	шт	1	1
ГРПШ 15-2НУ1 РДГ-80Н СТГ-80 G-400	шт	1	1
Аул Ерназар	**пм**	**5286**	**5286**
Трубы ПЭ ГАЗ PE 100 SDR 11	пм	5267	5267
Труба ПЭ ГАЗ PE 100 SDR11 200х18,2ммГОСТ Р50838-2011	пм	5267	5267
Трубы ст. ГОСТ 10704-91	пм	19	19
Труба стальная д.159х4мм ГОСТ 10704-91	пм	19	19
Задвижка ПЭ д.200мм	шт	1	1
Задвижка стальная д.150мм	шт	1	1
Задвижка стальная д.80мм	шт	1	1
ГРПШ 15-2У1 РДГ-80Н СТГ-80 G-400	шт	1	1
Аул Каракемер	**пм**	**4520**	**4520**
Трубы ПЭ ГАЗ PE 100 SDR 11	пм	4509	4509
Труба ПЭ ГАЗ PE 100 SDR11 160х14,6ммГОСТ Р50838-2011	пм	3496	3496
Труба ПЭ ГАЗ PE 100 SDR11 315х28,6ммГОСТ Р50838-2011	пм	1013	1013
Трубы ст. ГОСТ 10704-91	пм	11	11
Труба стальная д133х4мм. ГОСТ 10704-91	пм	11	11
Задвижка ПЭ д.315мм	шт	1	1
Задвижка ПЭ д.160мм	шт	1	1
Задвижка стальная д.125мм	шт	1	1
Задвижка стальная д.80мм	шт	1	1
ГРПШ 15-2НУ1 РДГ-80Н СТГ-80 G-400	шт	1	1
Аул Колкайнар	**пм**	**4181**	**4181**
Трубы ПЭ ГАЗ PE 100 SDR 11	пм	4181	4181
Труба ПЭ ГАЗ PE 100 SDR11 63х5,8ммГОСТ Р50838-2011	пм	4181	4181
Задвижка ПЭ д.63мм	шт	1	1
Задвижка стальная д.50мм	шт	1	1
ГРПШ 07-2У1 РДГ-1000 СТГ-80 G-250	шт	1	1
Аул Каратау	**пм**	**22953**	**22953**
Трубы ПЭ ГАЗ PE 100 SDR 11	пм	22901	22901
Труба ПЭ ГАЗ PE 100 SDR11 63х5,8ммГОСТ Р50838-2011	пм	6	6
Труба ПЭ ГАЗ PE 100 SDR11 160х14,6ммГОСТ Р50838-2011	пм	192	192
Труба ПЭ ГАЗ PE 100 SDR11 200х18,2ммГОСТ Р50838-2011	пм	18933	18933
Труба ПЭ ГАЗ PE 100 SDR11 250х22,7ммГОСТ Р50838-2011	пм	3770	3770
Трубы ст. ГОСТ 10704-91	пм	52	52
Труба стальная д.159х4мм ГОСТ 10704-91	пм	52	52
Задвижка ПЭ д.250мм	шт	2	2
Задвижка ПЭ д.160мм	шт	1	1
Задвижка ПЭ д.90мм	шт	1	1
Задвижка стальная д.150мм	шт	1	1
Задвижка стальная д.50мм	шт	1	1
ГРПШ 13-2У1 РДГ-80Н СТГ-80 G-250	шт	1	1
Аул Кызылтан	**пм**	**13923**	**13923**
Трубы ПЭ ГАЗ PE 100 SDR 11	пм	13878	13878
Труба ПЭ ГАЗ PE 100 SDR11 90х8,2ммГОСТ Р50838-2011	пм	1976	1976
Труба ПЭ ГАЗ PE 100 SDR11 125х11,4ммГОСТ Р50838-2011	пм	11902	11902
Трубы ст. ГОСТ 10704-91	пм	45	45
Труба стальная д.108х4мм ГОСТ 10704-91	пм	45	45

Задвижка ПЭ д.125мм	шт	1	1
Задвижка ПЭ д.90мм	шт	1	1
Задвижка стальная д.100мм	шт	1	1
Задвижка стальная д.50мм	шт	1	1
ГРПШ 07-2У1 РДГ-1000 СТГ-50 G-100	шт	1	1

краткие технические характеристики по особенностям его размещения, по основным материалам и конструкциям, инженерному и технологическому оборудованию

5. На объекте установлено предусмотренное проектом оборудование в количестве согласно актам о его приемке после индивидуального испытания и комплексного опробования;

6. Наружные инженерные коммуникации (холодное и горячее водоснабжение, канализация, теплоснабжение, газоснабжение, электроснабжение и связь) обеспечивают нормальную эксплуатацию объекта (здания, сооружения, помещения) и приняты городскими эксплуатационными организациями;

7. Сметная стоимость по утвержденному проекту (проектной-сметной документации): Всего**4531450**тысяч тенге, в том числе строительно-монтажных работ**3751022**тысяч тенге, оборудования, инструмента и инвентаря **56435**тысяч тенге, прочее **723993** тысячтенге;

8. Сметная стоимость основных фондов, принимаемых в эксплуатацию**3903025,392**тысяч тенге, в том числе: стоимость строительно-монтажных работ**3417559,993** тысяч тенге; стоимость оборудования, инструмента и инвентаря **67284,107** тысяч тенге, прочее **418181,292**тысяч тенге;

9. Доля местного содержания предусмотрена в проектно-сметной документации 100% и фактически применено 100% (на объектах, финансируемых за счет государственных инвестиций и средств квази государственного сектора);

10. Класс энерго эффективности здания _____;

11. Объект построен в соответствии с утвержденным проектом (ПСД №25-2017проектно-сметной документацией) и требованиями государственных нормативных документов в области архитектуры, градостроительства и строительства.

РЕШИЛ: Строительство подводящего газопровода к 13 населенным пунктам (Рахат, Каракемер, Кумтиын, Пионер, Шайдана, Тастобе, Енбек, Колкайнар, Орнек, Жума, Ерназар, Кызылтан, Каратау) Жамбылского района, Жамбылской области

наименование объекта (комплекса)

принять в эксплуатацию.

Заказчик:КГУ «Управление энергетики и жилищно-коммунального хозяйства акимата Жамбылской области»

Вр.И.О. Зам. Начальника управления _____ Кожаков М.Р.

фамилия, имя, отчество (при наличии), подпись руководителя

Место печати (при наличии)

Технический надзор:

ТОО «IT-Investcompany»

Директор _____ Мамбеталиев А.

фамилия, имя, отчество (при наличии), подпись руководителя

Место печати (при наличии)

1) Аттестованный эксперт:

ТОО «IT-Investcompany» _____ Садык А.

фамилия, имя, отчество (при его наличии), эксперта

аттестат KZ21VJE00060347 от 11.12.2020г., KZ52VJE00059886, KZ21VJE00059885 от 26.11.2020г.

(специализация аттестата, подпись, дата)

Авторский надзор:

ТОО «Жамбылагрогазпроект»

Директор **Сарттаров П.**

1) разработчик проекта ТОО «Жамбылагрогазпроект»

(наименование организации, фамилия, имя, отчество (при его наличии), должность), подпись дата

Место печати (при наличии)

2) Аттестованный эксперт:

ТОО «Жамбылагрогазпроект» **Сарттаров П.**

фамилия, имя, отчество (при его наличии), эксперта

аттестат №0011 от 28.06.2016г.

(специализация аттестата, подпись, дата)

Место печати (при наличии)

Подрядчик:

ТОО«Газовое хозяйство «Шымкентгаз»

Директор **Момбаев Ж.А.**

фамилия, имя, отчество (при его наличии),подпись руководителя

Место печати (при наличии)

Приложение 15к акту приемки
объектав эксплуатацию
форма

Технические характеристики объекта (газопровод, нефтепровод)

№ п/п	Наименование	Единица измерения	Количество, протяженность	Примечание
1	2	3	4	5
1	Протяженность газопровода высокого давления	м	114388	
	Протяженность воздушной прокладки:	м	429	
	1) на эстакадах	м		
	2) на опорах	м		
	3) безопорная прокладка	м		
	Количество опор	шт	41	
	Протяженность подземной прокладки:	м	113959	
	1) в проходных каналах	м		
	2) в полупроходных каналах			
	3) бесканальная прокладка ст. d =	м		
6	Вентили (клапан) d =	шт		
	Кран проходной d =	шт		
7	Кран проходной ст. d =150мм	шт	2	
	ст. d =125мм	шт	2	
	ст. d =100мм	шт	1	
	ст. d =80мм	шт	9	
	ст. d =50мм	шт	12	
	ст. d =15мм	шт	1	
	ПЭ d = 400мм	шт	5	
	ПЭ d = 315мм	шт	4	
	ПЭ d = 250мм	шт	6	
	ПЭ d = 200мм	шт	1	
	ПЭ d = 160мм	шт	4	
	ПЭ d = 125мм	шт	3	
	ПЭ d = 110мм	шт	1	
	ПЭ d = 90мм	шт	5	
	ПЭ d = 63мм	шт	1	
8	Сифоны (гидрозатворы)	шт		
9	Переходники	шт		
10	Затворы поворотные	шт		
11	Регуляторы давления	шт		
12	Скважины	шт		
13	Станки - качалки (тип _____ , марка ____)	шт		

План обвязки ПУРГ	Схема обвязки ГРПШ-07-2У1, ГРПШ-13-2У1, ГРПШ-15-2У1
Масштаб _____	Масштаб _____

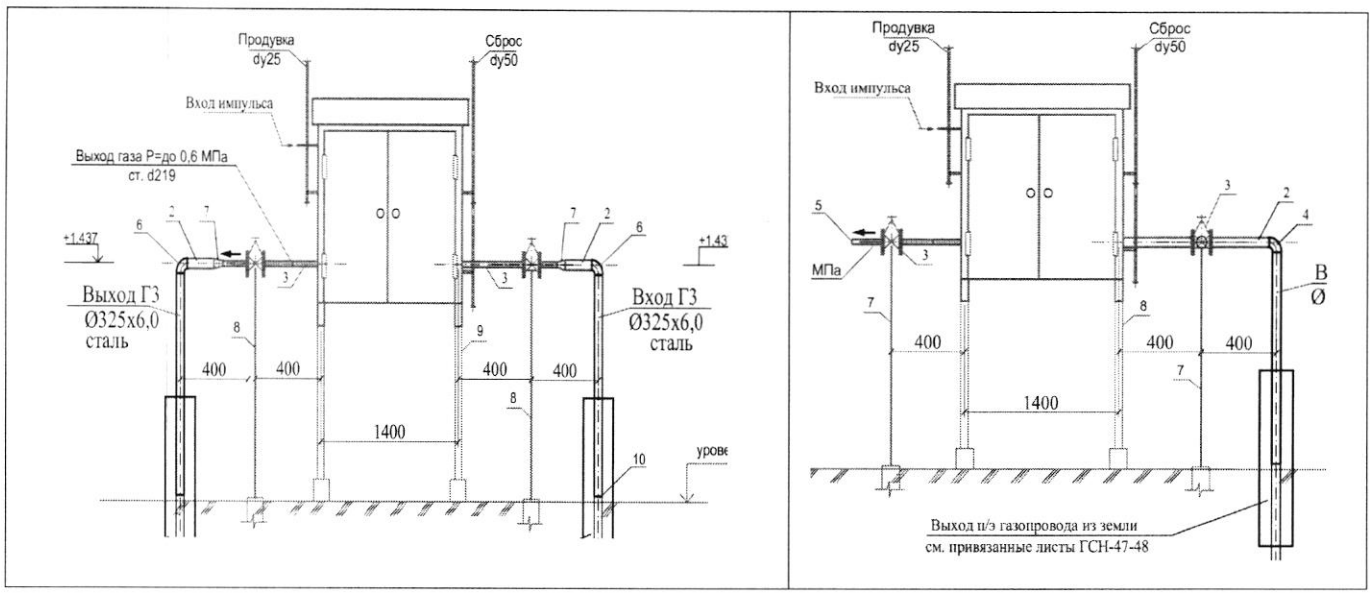

Спецификация

№ п\п	Наименование	Марка	Материал	Диаметр (мм) (размеры)	Количество	Примечание
1	Трубы	PE100 SDR11	ПЭ	400	5	
2	Трубы	PE100 SDR11	ПЭ	355	4	
3	Трубы	PE100 SDR11	ПЭ	315	6	
4	Трубы	PE100 SDR11	ПЭ	250	1	
5	Трубы	PE100 SDR11	ПЭ	200	4	
6	Трубы	PE100 SDR11	ПЭ	160	3	
7	Трубы	PE100 SDR11	ПЭ	110	3	
8	Трубы	PE100 SDR11	ПЭ	125	1	
9	Трубы	PE100 SDR11	ПЭ	90	5	
10	Трубы	PE100 SDR11	ПЭ	63	1	
11	Задвижка	PE100 SDR11	ПЭ	400	5	
12	Задвижка	PE100 SDR11	ПЭ	315	4	
13	Задвижка	PE100 SDR11	ПЭ	250	6	
14	Задвижка	PE100 SDR11	ПЭ	200	1	
15	Задвижка	PE100 SDR11	ПЭ	160	4	
16	Задвижка	PE100 SDR11	ПЭ	125	3	
17	Задвижка	PE100 SDR11	ПЭ	110	1	
18	Задвижка	PE100 SDR11	ПЭ	90	5	
19	Задвижка	PE100 SDR11	ПЭ	63	2	
20	Задвижка	30с41нж	стальная	500	2	
21	Задвижка	30с41нж	стальная	200	5	
22	Задвижка	30с41нж	стальная	150	2	
23	Задвижка	30с41нж	стальная	125	2	
24	Задвижка	30с41нж	стальная	100	1	
25	Задвижка	30с41нж	стальная	80	9	
26	Задвижка	30с41нж	стальная	50	12	
27	Задвижка	30с41нж	стальная	15	1	
28	ГРПШ 16-2ВУ1	РДП-200В			1	
29	ПУРГ-4000	СГ-16М-4000			1	
30	ГРПШ 15-2У1	РДГ-80Н СТГ-80 G-400			5	
31	ГРПШ 13-2НУ1	РДГ-80Н СТГ-80 G-250			1	
32	ГРПШ 13-2НУ1	РДГ-50Н СТГ-80 G-250			1	
33	ГРПШ 07-2У1	РДГ-1000 СТГ-80 G-250			3	

34	ГРПШ 07-2У1	РДГ-1000 СТГ-80 G-100			1	
35	ГРПШ 07-2У1	РДГ-1000 СТГ-50 G-100			2	

Схемасети газоснабжения

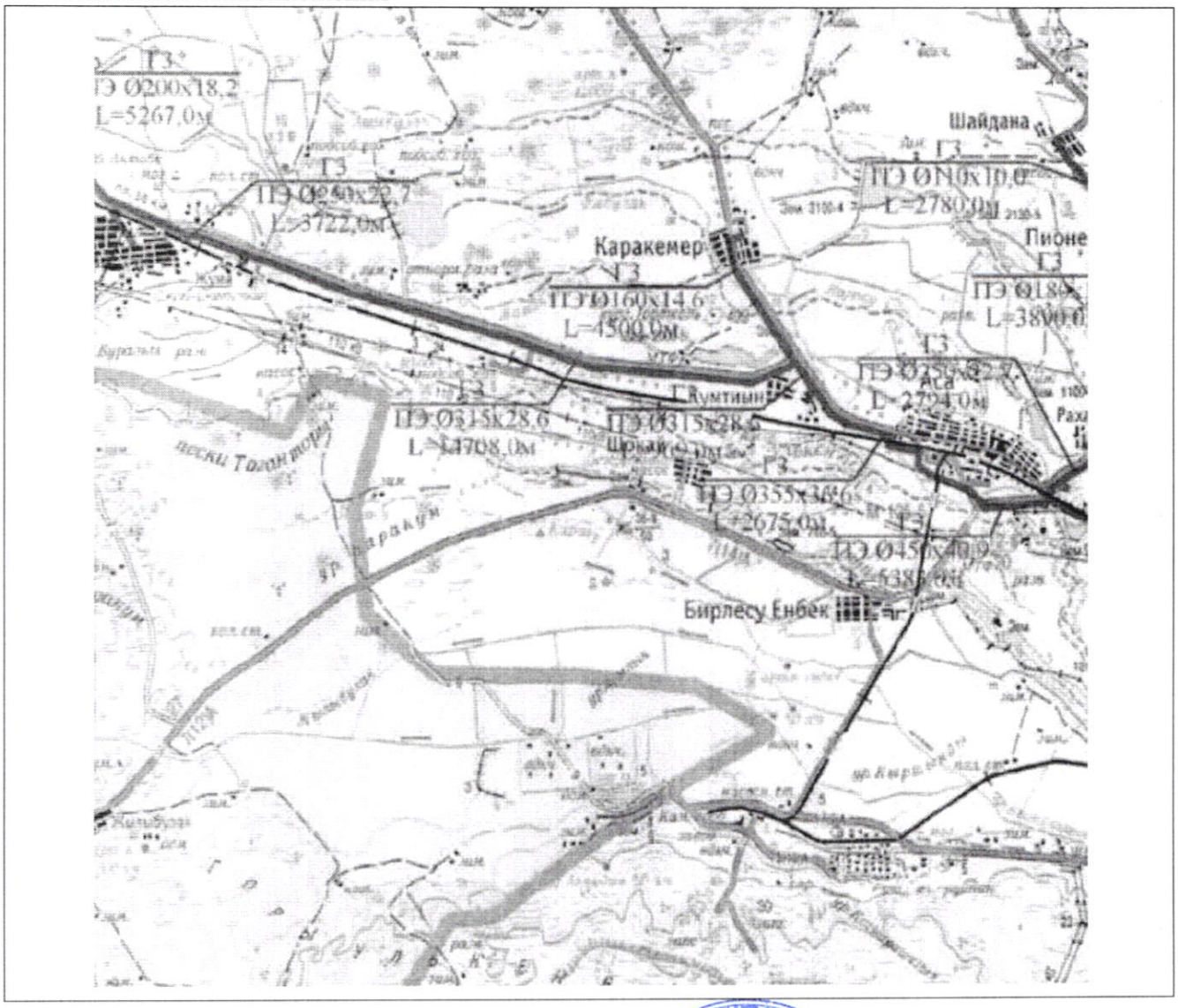

Заказчик:КГУ «Управление энергетики и жилищно-коммунального хозяйства акиматаЖамбылской области»

Вр.И.О. Зам. Начальника управления _____ **Кожаков М.Р.**

фамилия, имя, отчество (при наличии), подпись руководителя

Место печати (при наличии)

Технический надзор:

ТОО «IT-Investcompany»

Директор _____ **Мамбеталиев А.**

фамилия, имя, отчество (при наличии), подпись руководителя

Место печати (при наличии)

1) Аттестованный эксперт:

ТОО «IT-Investcompany» _____ **СадыкА.**

фамилия, имя, отчество (при его наличии), эксперта

аттестат KZ21VJE00060347 от 11.12.2020г., KZ52VJE00059886, KZ21VJE00059885 от 26.11.2020г.

(специализация аттестата, подпись, дата)

Авторский надзор:

ТОО «Жамбылагрогазпроект»

Директор **Сарттаров П.**

1) разработчик проекта ТОО «Жамбылагрогазпроект»

(наименование организации, фамилия, имя, отчество (при его наличии), должность), подпись дата

Место печати (при наличии)

2) Аттестованный эксперт:

ТОО «Жамбылагрогазпроект» **Сарттаров П.**

фамилия, имя, отчество (при его наличии), эксперта

аттестат №0011 от 28.06.2016г.

(специализация аттестата, подпись, дата)

Место печати (при наличии)

Подрядчик:

ТОО «Газовое хозяйство «Шымкентгаз»

Директор **Момбаев Ж.А.**

фамилия, имя, отчество (при его наличии), подпись руководителя

Место печати (при наличии)