Утвержден
приказом Министра
по инвестициям и развитию
Республики Казахстан
от 24 апреля 2017 года
№ 234
Нысан/Форма

Акт приемки объекта в эксплуатацию

«04» ноября 2019 г.

Заказчик Руководителя ГУ «Отдел строительства города Павлодара» Садыков А.Б.
фамилия, имя, отчество (при наличии) – для физических лиц, наименование организации – для юридических лиц, почтовый индекс, область, город, район, населенный пункт, наименование улицы,номер дома/здания (стационарного помещения)
на основании: договора № 47 от 27 мая 2019 года
Декларации о соответствии: «04» ноября 2019 года. Товарищество с ограниченной ответственностью «АЛВИС». Юридический адрес: г. Алматы ул. Лазарева д.37 оф. 6 в лице : Директора - Билялова Наримана Ермаковича
дата декларации, наименование подрядной (генподрядной) организации, фамилия, имя, отчество (при наличии) руководителя, юридический адрес
Заключения о качестве строительно-монтажных работ: «04» ноября 2019 года.
ТОО "Дирекция строящихся предприятий "СТРОЙИНТЕГРАЦИЯ" г. Алматы,
пр. Аль-Фараби 15 -19к; Генеральный директор Хамзин Г.Б.

1) Шакаров Талгат Кусаинович – инженер эксперт по надзору за строительством, аттестат эксперта № KZ67VJE00048267 от 26.07.2019г.

дата заключения, наименование организации, фамилия, имя, отчество (при наличии) экспертов технического надзора, № и дата получения аттестатов

Заключения о соответствии выполненных работ по проекту: «04» ноября 2019 года
ТОО Казахстанский проектно-исследовательский институт «КАЗАХСТАНПРОЕКТ»,
(государственная лицензия №14003241 от 24 февраля 2014 года (I категория)
Технический директор Альжанов М.И.; инженер авторского надзора Зайцев Владимир Яковлевич в соответствии с приказом №31/1 от 07.06.2019г.
дата заключения, наименование организации, фамилия, имя, отчество (при наличии) экспертов авторского надзора, № и дата получения аттестатов

произведя осмотр готовности предъявленного подрядчиком (генеральным подрядчиком) к приемке в эксплуатацию объекта: «Строительство комплекса спортивных сооружений в Северном промышленном районе г. Павлодара. Инженерные сети, генеральный план и благоустройство, подъездная автодорога с путепроводом. Наружные сети».
Объект относится к второму – нормальному уровню ответственности.
наименование объекта и вид строительства (новое, расширение, реконструкция ,техническое перевооружение, модернизация, капитальный ремонт), уровень ответственности, техническая и технологическая сложность объекта
по адресу: г. Павлодар Северный промышленный район
(область, район, населенный пункт, микрорайон, квартал, улица, номер дома (корпуса)
проверив комплектность исполнительной технической документации подтверждает что:

1. Строительство объекта осуществлено на основании:

Решения (постановления) о предоставлении соответствующего права на землю от «23» апреля 2018г. №485/12 Решение акима города Павлодара о предоставлении ГУ «Отдел земельных отношений города Павлодара» права временного безвозмездного землепользования АПЗ № KZ20VUA00046376 от 07.08.2018г.
наименование органа вынесшего решение
документ, подтверждающий наступление юридических фактов (юридических составов), на основании которых возникают, изменяются или прекращаются права на земельный участок, в том числе договоры, решения судов, правовые акты исполнительных органов, свидетельство о праве на наследство, передаточный акт или разделительный баланс при реорганизации негосударственных юридических лиц, владеющих земельным участком на праве собственности или выкупивших право временного возмездного землепользования (аренды). либо решения о реконструкции (перепланировке, переоборудовании) помещений (отдельных частей) существующих зданий от "___"_____20___года
наименование органа вынесшего решение

2) талона о приеме уведомления о начале или прекращении осуществления деятельности или определенных действий: KZ95REA00142525 от 19 августа 2019 года, ГУ «Управление государственного и земельного контроля Павлодарской области»
наименование органа принявшего уведомление, дата выдачи талона

3) проекта (проектно-сметной документации): ТОО Казахстанский проектно - исследовательский институт «КАЗАХСТАНПРОЕКТ» г.Павлодар (государственная лицензия №14003241 от 24 февраля 2014 года (I категория), выданная Комитетом по делам строительства и жилищно- коммунального хозяйства Министерства Регионального развития Республики Казахстан, г.Павлодар). Проект 002-18-НВ, ГЭ №16-0207/18 от 16.11.2018г.

наименование проектной организации, номер проекта

утвержденного(й): Задание на проектирование от 10 января 2018 года на разработку рабочего проекта «Строительство комплекса спортивных сооружений в Северном промышленном районе г. Павлодара. Инженерные сети, генеральный план и благоустройство, подъездная автодорога с путепроводом. Наружные сети»;

наименование организации утвердившей (переутвердившей) проект и дата утверждения

2. Строительно-монтажные работы осуществлены в сроки:

начало работ: августа 2019 г.

месяц, год

окончание работ: октябрь 2019 г.

месяц, год

при продолжительности строительства, месяц: 7 месяцев;

по норме или по проекту организации строительства, месяц: 7,5 месяцев;

фактически, месяц: 2 месяца;

3. Объект (комплекс) имеет следующие основные технико-экономические показатели (мощность, производительность, производственная площадь, протяженность, вместимость, объем, пропускная способность, провозная способность, число рабочих мест и тому подобное, заполняется по всем объектам (кроме жилых домов) в единицах измерения соответственно целевой продукции или основным видам услуг):

Мощность, производительность и так далее	Единица измерения	По проекту		Фактически	
		общая (с учетом ранее принятых)	в том числе пускового комплекса или очереди	общая (с учетом ранее принятых)	в том числе пускового комплекса или очереди
Строительство наружных сетей водоснабжения из полиэтиленовых труб PE100 SDR 17 д-160х7,7мм- 4069 метра;	метр	4069		4127	
Строительство наружных сетей канализации из полиэтиленовых труб PE100 SDR 21 д-125х6,0мм протяженностью 2177 метра; трубы гофрированные двухслойные PP д-150мм протяженностью 632 метра, д-200мм протяженностью 396 метра	метр	3205		3205	
Строительство наружных сетей теплоснабжения из труб стальных в ППУ изоляции д-219х6мм протяженностью - 1811,2 метра; д-159х4,5мм протяженностью -	метр	2569,9		2569,9	

165,5 метров, д-133х4мм протяженностью - 224,2 метров, д-108х4,0мм протяженностью - 369метров,					
Сети поливочного водопровода из труб полиэтиленовых PE100 SDR 21: д-50х4,6мм протяженностью - 1718 метра; д-315х15мм протяженностью - 557 метра, д-110х5,3мм протяженностью - 265 метров,	метр	2540		2540	
Сети телефонизации из труб поливинилхлорида ПВХ д-110х3,2мм протяженностью - 975 метров; Устройство колодцев связи в количестве 16штук	метр	975		1135	
Устройство насосной станции КНС №1, с погружным насосом Flygt NP3102 и контрольной панелью для автоматического управления	кт.	1		1	
Устройство подземной водопроводной насосной станции ВНС №1 с насосом блочного типа NSCS 80-200/300	кт.	1		1	
Пожарные гидранты	шт	8		8	
Ж/бетонные колодцев и камер	шт	120		120	
Водяная пушка в комплекте с форсунками	кт	1		1	

4. Технологические и архитектурно-строительные решения по объекту характеризуется следующими данными: Проектом предусмотрены строительство наружных сетей водоснабжения протяженностью 4127 метров; Строительство наружных сетей канализации из полиэтиленовых труб PE100 SDR 21 и из полипропиленовых труб д-150,200мм. Отвод хозяйственно-бытовых стоков из здания запроектирован самотеком в проектируемую сеть бытовой канализации, с дальнейшим отводом в проектируемую КНС №1, с подключением в действующий канализационный коллектор диаметром 400 мм, проходящий по ул. Торговая. Поливочный водопровод предназначен для полива газонов и зеленных насаждений и футбольного поля. Повышение напора для полива футбольного поля предусмотрено в подземной водопроводной насосной станции ВНС №1 насосом блочного типа NSCS 80-200/300 производительностью 185,5 куб.м/час, напором 42,0 м, мощностью 30 кВт. Проектом предусмотрено строительство телефонной кабельной канализации из полиэтиленовых труб диаметром 110 мм от существующего колодца №637 до спортивных сооружений. Строительство наружных сетей теплоснабжения из труб стальных в ППУ изоляции

краткие технические характеристики по особенностям его размещения, по основным материалам и конструкциям, инженерному и технологическому оборудованию

5. На объекте установлено предусмотренное проектом оборудование в количестве согласно актам о его приемке после индивидуального испытания и комплексного опробования;

6. Наружные инженерные коммуникации (телефонно-кабельная канализация) обеспечивают нормальную эксплуатацию объекта (здания, сооружения, помещения) и приняты городскими эксплуатационными организациями;

7. Сметная стоимость по утвержденному проекту (проектно-сметной документации): всего _____ тыс. тенге, в том числе строительно-монтажных работ _____ тыс. тенге, оборудования, инструмента и инвентаря _____ тысяч тенге;

8.Сметная стоимость основных фондов, принимаемых в эксплуатацию ~~305 15,518~~ тыс. тенге 495 748,024 Исправленному верно
стоимость строительно-монтажных работ _____ тыс. тенге;
стоимость оборкдования, инструмента и инвентаря _____ тысяч тенге;

9. Объект построен в соответствии с утвержденным проектом (проектно-сметной документацией) и требованиями государственных нормативных документов в области архитектуры, градостроительства и строительства.

РЕШИЛ: объект «Строительство комплекса спортивных сооружений в Северном промышленном районе г. Павлодара. Инженерные сети, генеральный план и благоустройство, подъездная автодорога с путепроводом.Наружные сети»;
наименование объекта (комплекса)

принять в эксплуатацию.

Заказчик: **Садыков А.Б.**
фамилия, имя, отчество (при наличии), подпись руководителя, М.П.

Технический надзор: **Шакаров Т.К.**
фамилия, имя, отчество (при наличии) подпись эксперта, М.П.

Авторский надзор: **Зайцев В.Я.**
фамилия, имя, отчество (при наличии) подпись эксперта, М.П.

Подрядчик (генеральный подрядчик): **Билялов Н.Е.**
фамилия, имя, отчество (при наличии), подпись руководителя, М.П.

Приложение 13
к акту приемки объекта в эксплуатацию
форма

Технические характеристики объекта (сети, водоводы, коллекторы и тому подобное)

№ п/п	Наименование	Единицы измерения	Количество, протяженность	Примечание
1	2	3	4	5
Водопровод				
	Водоводы (общая протяженность)	м		
	1) из стальных труб	м		
	2) из чугунных труб	м		
	3) из асбестоцементных труб	м		
	4) из железобетонных труб	м		
	5)	м		
2	Распределительная –сеть (общая протяженность)	м		
	1) из стальных труб	м		
	2) из чугунных труб	м		
	3) из асбестоцементных труб	м		
	4) из полиэтиленовых труб	м	4127	
	5)	м		
3	Прочие устройства			
	Смотровой колодец	шт.	11	
	Задвижка d-150мм	шт.	18	
	d- 100мм	шт.	2	
	d-80мм	шт.	2	
	d-50мм	шт.	2	
	Вантуз d-50мм	шт.	1	
	d-			
	d-			
	Кран d-	шт.		
	d-			
	d-			
	Гидрант	шт.	8	
	Водопроводный ввод	шт.		
	Водоразборная колонка	шт.		
	Питьевой фонтанчик	шт.		
Канализация				
1	Коллекторы (общая протяженность)	м		
	1) из керамических труб	м		
	2) из чугунных труб	м		
	3) из бетонных труб	м		
	4) из асбестоцементных труб	м		
	5) из железобетонных труб	м		
	6)	м		

	7)	м		
2	Канализационная сеть (общая протяженность)	м		
	1) из керамических труб	м	1027,6	
	2) из чугунных труб	м		
	3) из бетонных труб	м		
	4) из асбестоцементных труб	м		
	5) из железобетонных труб	м		
	6) полиэтиленовых труб	м	2177	
3	Прочие устройства			
	Смотровой колодец	шт.	48	
	Выпуск	шт.		
	Задвижка	шт.		
Горизонтальный разрез колодца		Вертикальный разрез колодца		
Масштаб 1:5		Масштаб 1:50		

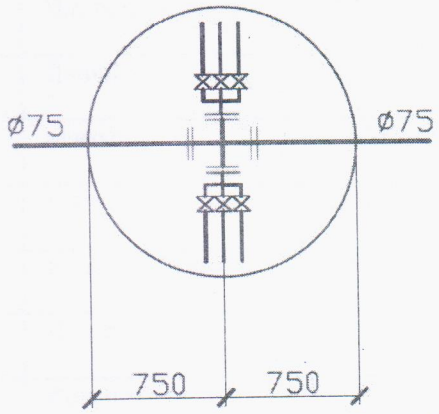

Рисунок 1

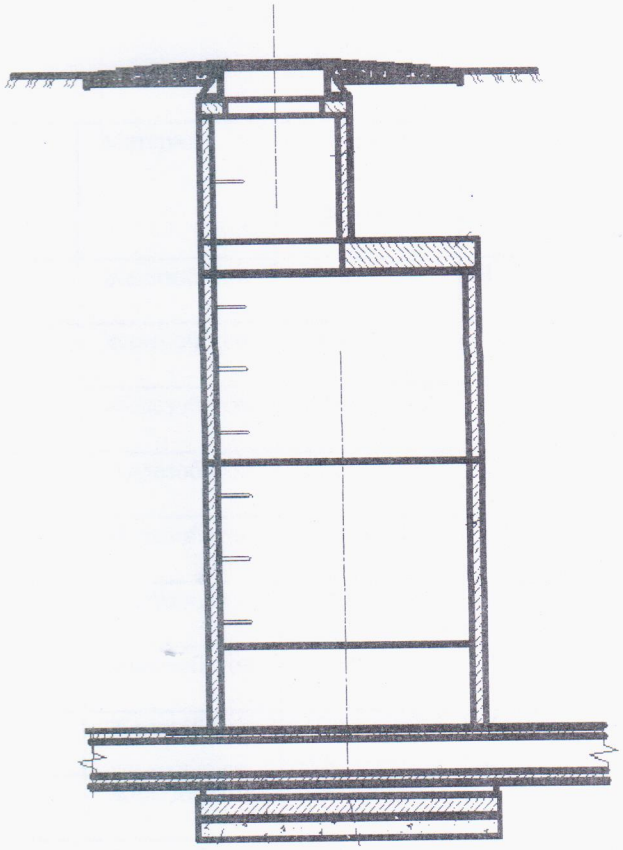

Рисунок 3

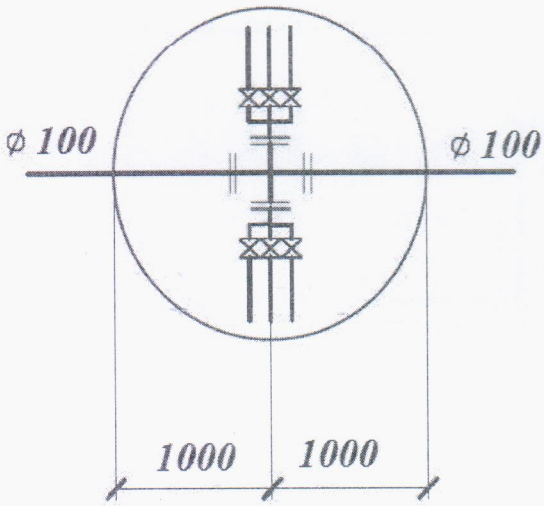

Рисунок 2

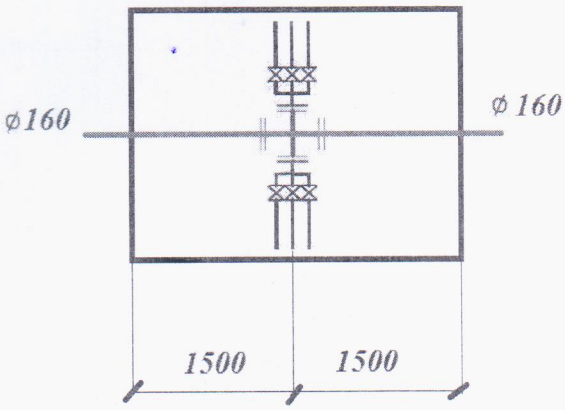

Рисунок 4

Спецификация

№ п/п	Наименование	Марка	Материал	Диаметр (мм) (размеры)	Количество	Примечание
1	Плита днища	ПН 15	Железобетон	1500	1	
2	Кольцо стеновое	КС 15.6	Железобетон	1500	1	
	Кольцо стеновое	КС 15.9	Железобетон	1500	1	
4	Плита перекрытия	1ПП15-1	Железобетон	1500	1	
5	Днище	П2 (Д-30-20)	Железобетон	3000х2000	1	
6	плиты	19 (Д21д-5)	Железобетон	3000х2000	1	
7	плиты	П20 (Д-21-5А)	Железобетон	3000х2000	1	
8	Кольцо опорное	КО6	Железобетон	600	1	
9	Плита перекрытия	1ПП20-1	Железобетон	2000	1	
10	Кольцо стеновое	КС7,3	Железобетон	700	2	
11	Люк полимерно-песчаный Тип-Л СТ РК 2384-2013	СТ РК 2384-2013	Полимер-песок	600	1	
12	Кольцо стеновое	КС10,3	Железобетон	1000	2	

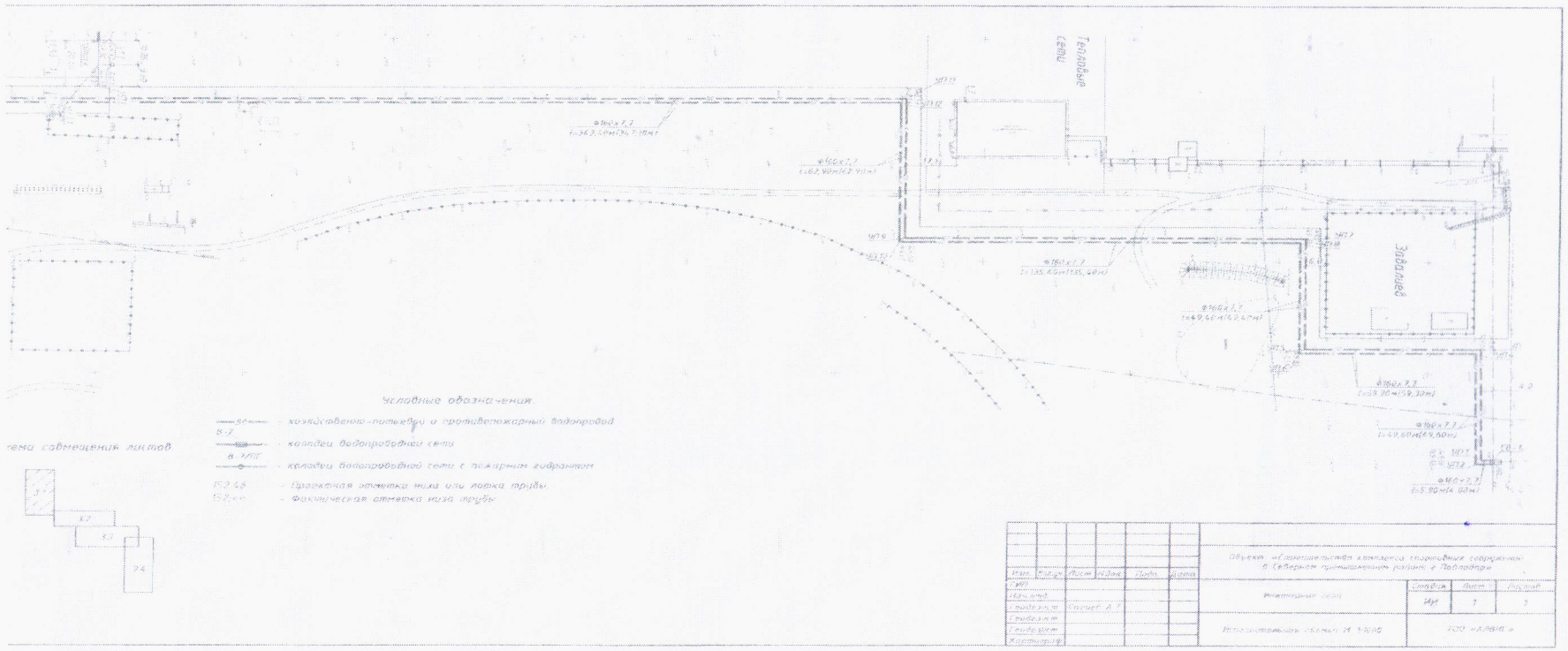
Тепловые сети
Заводской
Условные обозначения.
- хозяйственно-питьевой и противопожарный водопровод
- колодец водопроводной сети
- колодец водопроводной сети с пожарным гидрантом
- проектная отметка низа или лотка трубы
- фактическая отметка низа трубы
Схема совмещения листов
Объект: «Строительство комплекса спортивных сооружений в Северном промышленном районе г. Новосибирска»
Инженерные сети
Водоснабжение (схема) М 1:2000
ООО «АЛМАК»
Стадия
Лист
Листов
ИД
1
1

Приложение 14
к акту приемки объекта в эксплуатацию
форма

Технические характеристики объекта (тепловая трасса)

№ п/п	Наименование	Единицы измерения	Количество, протяженность	Примечание
1	Протяженность тепловой трассы	м		
	Протяженность воздушной прокладки:	м		
	1) на эстакадах	м		
	2) на опорах	м		
	Количество опор	шт		
	Протяженность подземной прокладки:	м	3741	
	1) в проходных каналах	м		
	2) в полупроходных каналах	м		
	3) бесканальная прокладка	м		
2	Количество колодцев (камер)	шт	10	
3	Количество Компенсаторов СКУ -30шт; П-образных компенсаторов -3 шт;	шт	33	
4	Количество вводов	шт		
5	Количество задвижек	шт		
Горизонтальный разрез колодца (камеры)		Вертикальный разрез колодца (камеры)		
Масштаб _____		Масштаб _____		

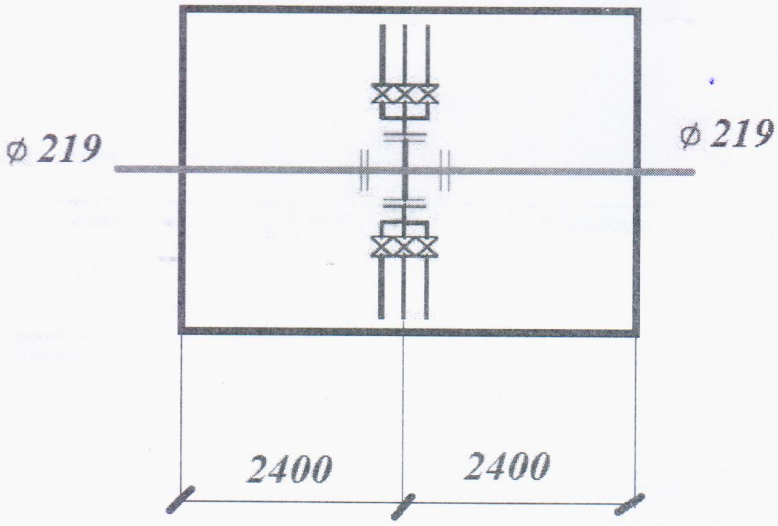

Рисунок 1

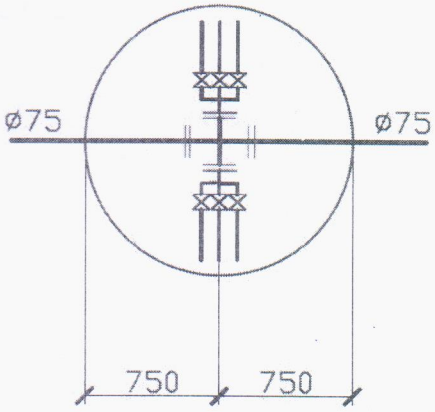

Рисунок 2

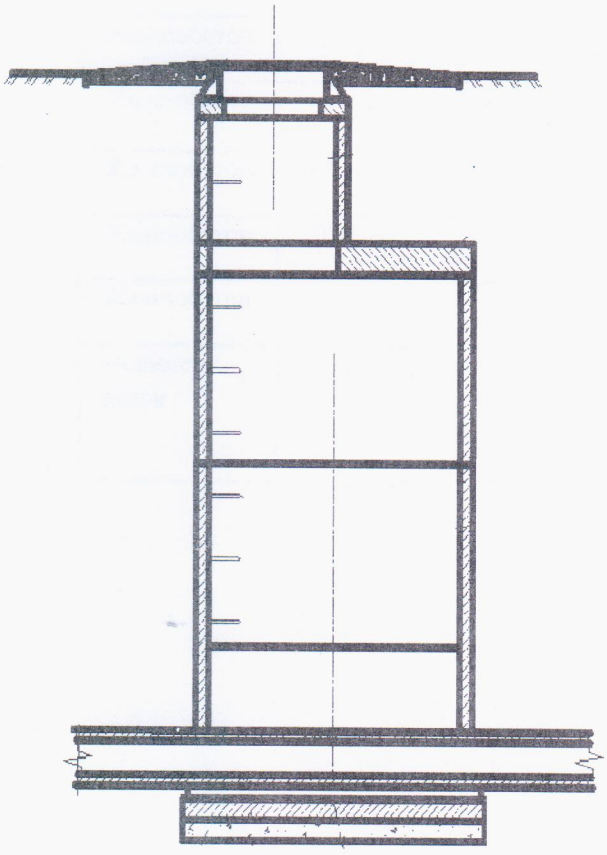

Рисунок 3

Спецификация

№ п/п	Наименование	Марка	Материал	Диаметр (мм) (размеры)	Количество	Примечание
1	Плита днища	ПН 15	Железобетон	1500	1	
2	Кольцо стеновое	КС 15.6	Железобетон	1500	1	
	Кольцо стеновое	КС 15.9	Железобетон	1500	1	
4	Плита перекрытия	1ПП15-1	Железобетон	1500	1	
5	Блоки	ФБС12.4.6-m	Железобетон		8	
6	Блоки	ФБС12.4.6-m	Железобетон		4	
7	плиты	9ПБ 16-37-n	Железобетон		4	
8	Кольцо опорное	КО6	Железобетон	600	1	
9	Плита перекрытия	1ПП20-1	Железобетон	2000	1	
10	Кольцо стеновое	КС7,3	Железобетон	700	2	
11	Люк полимерно-песчаный Тип-Л СТ РК 2384-2013	СТ РК 2384-2013	Полимер-песок	600	1	

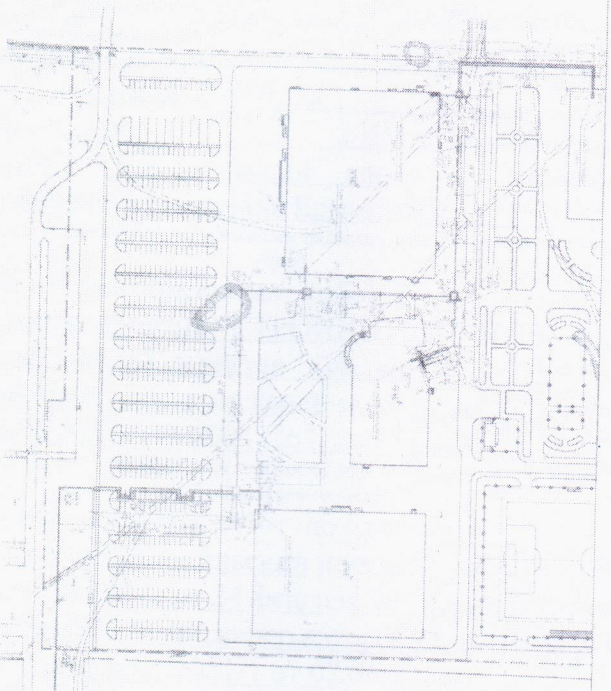

Заказчик

Садыков А.Б.

фамилия, имя, отчество (при наличии), подпись руководителя М.П.

Авторский надзор

Зайцев В.Я.

фамилия, имя, отчество (при наличии), подпись эксперта М.П