Қазақстан Республикасы
Индустрия және
инфақұрылымдық
даму министрінің
2019 жылғы 9 тамыздағы
№ 632 бұйрығына
1-қосымша

Объектіні пайдалануға қабылдау актісі

Екібастұз қ. 2020 жылғы «28» 09

Тапсырыс беруші «Екібастұз қаласы әкімдігінің құрылыс бөлімі» мемлекеттік мекемесінің басшысы Оспанов Газиз Исатайұлы

жекетұлғаүшін - тегі, аты, әкесініңаты (болғанжағдайда), заңдытұлғаүшін - ұйымныңатауы, пошталықиндексі, облысы, қаласы, ауданы, елдімекені, көшеатауы, үй/ғимарат (стационарлықүй-жайлар) нөмірі

Сәйкестік туралы (қоса беріледі) «28» қыркүйек 2020 жылғы «Алвис» ЖШС директор атынан Билялов Нариман Ермакович, Алматы қаласы, Лазарева көшесі, 37

декларация күні, мердігер (бас мердігер) ұйымныңатауы, басшыныңтегі, аты, әкесініңаты (болғанжағдайда), заңдымекенжайы

Құрылыс-монтаж жұмыстарының сапасы туралы қорытынды (қоса беріледі) «28» қыркүйек 2020 жылғы «MSK-инжиниринг» ЖШС, директор атынан Манкеев Жомарт Нуркисаұлы, эксперттер; Саттыбаев Ерлан Асыкбаевич аттестаты №KZ86VJE00042202 от 07.11.2018 г., Мусиркепов Кыдирбек аттестаты №KZ48VJE00043274 от 24.12.2018г., Исаев Лесхан Турдыханович аттестаты №KZ27VJE00044428 от 11.02.2019 г.,

қорытынды күні, ұйымның атауы, техникалық қадағалау сарапшыларының тегі, аты, әкесінің аты (болған жағдайда), аттестаттар №, алған күні

Орындалған жұмыстардың жобаға сәйкестігі туралы қорытынды (қоса беріледі) «28» қыркүйек 2020 жылғы «Стандарт Инжиниринг - СК» ЖШС, директор атынан Джансагимов Нуртай Каиржанұлы,

негізінде қорытынды күні, ұйымның атауы, авторлық қадағалау сарапшыларының тегі, аты, әкесінің аты (болған жағдайда),аттестаттар №, алған күні

мердігердің (бас мердігердің) пайдалануға қабылдауға ұсынған: «Екібастұз қаласындағы 22 ықшам ауданында 9-қабатты бес тұрғын үй салу. Сыртқы инженерлік желілер»

(облыс, аудан, елді мекен, шағын аудан, орам, көше, үйдің (корпустың) нөмірі)

мекенжайы бойынша

Екібастұз қаласы, 22-ші ықшам аудан

(объектінің атауы және құрылыстың түрі (жаңадан салу, кеңейту, реконструкциялау, техникалық қайта жарақтандыру, жаңғырту, күрделі жөндеу)

объектінінің атқарушылық техникалық құжаттамасының жиынтығын тексеріп, дайындығына тексеру жүргізе отырып және мыналарды:

1. Объектінің құрылысы:

1) «Екібастұз қаласы әкімінің аппараты» ММ қаулысы

жер учаскесіне құқықтар туындайтын, өзгертілетін немесе тоқтатылатын заңдық фактілердің (заңдық құрамдарының) басталғанын растайтын құжат, оның ішінде шарттар, соттардың шешімдері, атқарушы органдардың құқықтық актілері,

мұрагерлікке құқық туралы куәлік, меншік құқығымен жер учаскесіне иеленген немесе уақытша өтеулі жер пайдалану (жалдау) құқығын сатып алған мемлекеттік емес заңды тұлғаларды қайта ұйымдастыру кезіндегі табыстау актісі немесе бөлу балансы

жер учаскесіне құқық белгілейтін құжат немесе қолданыстағы ғимараттардың үй-жайларын (жеке бөліктерін) реконструкциялау (қайта жоспарлау, қайта жабдықтау) туралы

2017 жылғы " 31 " мамырдағы № 681/6 шешімі;

шешім шығарған органның атауы

2) қызметті немесе белгілі бір іс-қимылды жүзеге асыра бастағаны немесе тоқтатылғаны туралы хабарламаны қабылдау туралы талоны

KZ47REA00187136 2020 жылғы 14 тамызда «Павлодар облысының қала құрылысы және жерді бақылау басқармасы» мемлекеттік мекемесі

хабарлама қабылдаған ұйымның атауы, талон берген күні

3) «Екібастұз қаласы әкімдігінің құрылыс бөлімі» ММ бекітілген жобаны

бекіткен (қайта бекіткен) ұйымның атауы және бекітілген күні

2019 жылғы 03. 09. №135

жобалаушы ұйымның атауы, жобаның нөмірі жоба (жобалау-сметалық құжаттамасы) негізінде жүзеге асырылған.

2. Құрылыс-монтаж жұмыстары мынадай мерзімде жүзеге асырылған:
жұмыстардың басталуы қазан 2019;
айы, жылы
жұмыстардың аяқталуы қыркүйек 2020;
айы, жылы
құрылыстың ұзақтығы, ай: -3,0;
құрылысты ұйымдастыру нормасы бойынша немесе жобасы бойынша 3,0 ай;
нақты 9 ай;

3. Объектінің (кешеннің) мынадай негізгі техникалық-экономикалық көрсеткіштері бар (қуаттылық, өнімділік, өндірістік алаң, ұзындық, сыйымдылық, көлем, өткізу қабілеттілігі, тасымалдау қабілеттілігі, жұмыс орындарының саны және сол сияқты,) барлық объектілер (тұрғын үйлерден басқа) бойынша (нысаналы өнімдерге немесе көрсетілетін қызметтердің негізгі түрлеріне сәйкес өлшем бірліктерімен толтырылады):

4. Объект бойынша технологиялық және сәулет-құрылыс шешімдері мынадай деректермен сипатталады: су құбырларыдиаметрі 160 мм полиэтилен трубадан салынған, жалпы ұзындығы 920 метр, қос тартылған құбыр. Оған қоса сегіз гидрант орнатылған.Су қосқан жері Беркімбаев көшесіндегі диаметрі 400 мм құрайтын су құбырына жалғанған. Кәріздік жиынтықтар 500 мм құрайтын Беркімбаев көшесіндегі кәріздік коллекторға қосылған.
Байланыс желісі.
Бір тесукті және екі тесікті байланыс жүйесінің құрылысы бұрын салынған құдықтан жүргізілген. ОРШ-34/16 құдығынан № 715 құдыққа дейін және № 715 құдақтан үйлерге дейін ОКБ-8 кабілімен тартылған. Кәбіл жердің бетінен 0,7 метр тереңдікте салынған№ жалпы байланыс жүйесінің ұзындығы 1,076 метр, ККС2 маркалы құдықтар саны -10 дана.
Жылу жүйелері.
Жылу жүйелері жер астында, каналсыз орналастырылған. Көлік тұрақ астынан бетіне плита салып жабылған. Құбырдың жалғаған жері ТК-8Э камерасы диаметрі 820х7 ТМ -8 жылу құбырына. Жерасты төсемінің ұзындығы болат құбыр 20 МЕМСТ 10704-91 в ППУ оқшаулау құбыры. Жалпы ұзындығы – 841,4 метр: диаметрі 273х7,0 – 58,8 м, диаметрі 219х6 – 124,7 м, диаметрі 159х4,5 – 304,5 м, диаметрі 133х4,5 – 54,2 м, диаметрі 108х4,0 – 299 м. Жүелердің жылудан созылатыны жүйелердің бұрылыстары және П- сыйяқты компенсаторлармен жойылады. Құбырдың бойындағы суды босату үшін дренаждық құдықтар салынған, су суыған соң ассенизаторлық машинамен тасымалдау көзделінген.
Негізгі материалдар мен конструкциялар, инженерлік және технологиялық жабдықтар бойынша оны орналастыру ерекшеліктері бойынша қысқаша техникалық сипаттамалар

5. Объектіде жобада көзделген, жеке сынақтан және кешенді байқаудан кейін оны қабылдау туралы актілерге сәйкес мөлшерде жабдық орнатылған;

6. Сыртқы инженерлік коммуникациялар (суық су және ыстық сумен жабдықтау, кәріз, жылумен жабдықтау, газбен жабдықтау, электрмен жабдықтау және байланыс) объектінің (ғимараттардың, құрылыстардың, үй-жайлардың) қалыпты пайдаланылуын қамтамасыз етеді және оларды қалалық пайдалану ұйымдары қабылдаған;

7. Бекітілген жоба (жобалау-сметалық құжаттама) бойынша сметалық құны: барлығы 209 640,635 мың.теңге, оның ішінде құрылыс-монтаж жұмыстары 196 599,273 мың.теңге,

8. Пайдалануға қабылданатын негізгі қорлардың сметалық құны 184 770,301 мың теңге, оның ішінде:

құрылыс-монтаж жұмыстары 176 939,345 мың тең

9. Объект бекітілген жобаға (жобалау-сметалық құжаттамаға) және сәулет, қала құрылысы және құрылыс саласындағы мемлекеттік нормативтік құжаттардың талаптарына сәйкес салынғанын.

«Екібастұз қаласындағы 22 ықшам ауданында 9-қабатты бес тұрғын үй салу. Сыртқы инженерлік желілер»
Объектінің (кешеннің) атауы
пайдалануға қабылдауды ШЕШТІ.

Тапсырыс беруші
Оспанов Ғазиз Исатайұлы _____
басшының тегі, аты, әкесінің аты (болған жағдайда), қолы М.О.

Техникалық қадағалау
Исаев Лесхан Турдыханұлы _____
сарапшыныңтегі, аты, әкесініңаты (болғанжағдайда), қолы М.О.

Авторлық қадағалау
Джансагимов Нуртай Каиржанұлы _____
сарапшыныңтегі, аты, әкесініңаты (болғанжағдайда), қолы М.О.

Мердігер (бас мердігер)
Билялов Нариман Ермақұлы _____
басшыныңтегі, аты, әкесініңаты (болғанжағдайда), қолы М.О

	Объектіні пайдалануға қабылдау актісіне 13-қосымша
	нысан

«Екібастұз қаласындағы 22 ықшам ауданында 9-қабатты бес тұрғын үй салу. Сыртқы инженерлік желілер» объектінің техникалық сипаттамасы (желілер, суағарлар, коллекторлар және т. б.)

№ р/с	Атауы	Өлшем бірлігі	Саны	Ескертпе
1	2	3	4	5
Су құбыры				
	Суағарлар (жалпы ұзындығы)	м		
	1) болат құбырлардан	м		
	2) шойын құбырлардан	м		
	3) асбестцемент құбырларынан	м		
	4) темір-бетон құбырларынан	м		
2	тарату желісі (жалпы ұзындығы)	м	2220,0	
	1) болат құбырлардан	м		
	2) шойын құбырлардан	м		
	3) асбестцемент құбырларынан	м		
	4) полиэтилен құбырларынан PE 100 SDR17 160x9,5	м	1840,0	
	5) полиэтилен құбырларынан PE 100 SDR17 110x6,6	м	160,0	
	6) полиэтилен құбырларынан PE 100 SDR17 90x5,4	м	220,0	
3	қарау құдығы Ø1000мм	дана	11	
4	шойын ысырма PN10 DN150	дана	8	
5	шойын ысырма PN10 DN100	дана	1	
6	шойын ысырма PN10 DN80	дана	6	
-7	Шұралар d-50 15ч8р2	дана	2	
8	" d- 25 15ч8р2	дана	7	
9	Гидрант Н2500 PN16 DN100	дана	6	
10	Гидрант Н2250 PN16 DN100	дана	2	
11	су құбыры енгізу	дана	4	
12	ауыз су бұрқағы	дана	-	
Кәріз				
1	коллекторлар (жалпы ұзындығы)	м		
	1) Керамикалық құбырлардан	м		
	2) шойын құбырлардан	м		
	3) бетон құбырларынан	м		
	4) асбест-цементті құбырлардан	м		
	5) темір-бетон құбырларынан	м		
	6)	м		
	7)	м		
2	кәріз желісі (жалпы ұзындығы)	м	1180,0	
	1) Керамикалық құбырлардан	м		
	2) шойын құбырлардан	м		
	3) бетон құбырларынан	м		

	4) асбест-цементті құбырлардан	м		
	5) темір-бетон құбырларынан	м		
	6) полиэтилен құбырлары SN100 «OPTIMA» Ø160	м	130,0	
	7) полиэтилен құбырлары SN100 «OPTIMA» Ø200	м	210,0	
	8) полиэтилен құбырлары SN100 «OPTIMA» Ø250	м	80,0	
	9) полиэтилен құбырлары SN100 «OPTIMA» Ø315	м	760,0	
3	қарау құдығыØ1000мм	дана	34	
	Басылым	дана	12	

Құдықтың көлденең қимасы

Масштаб 1:50

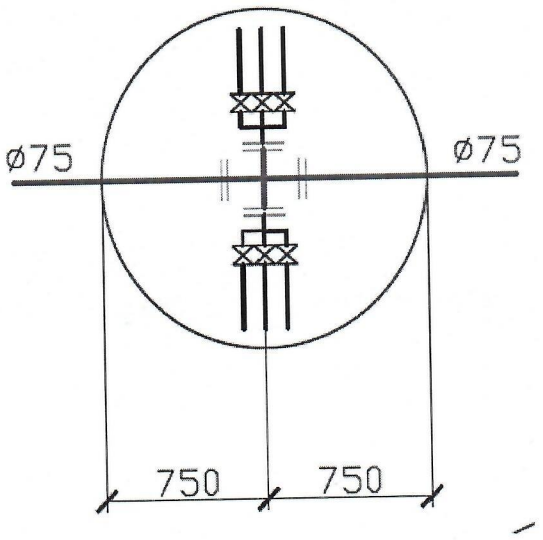

Құдықтың тік кесігі

Масштаб 1:50

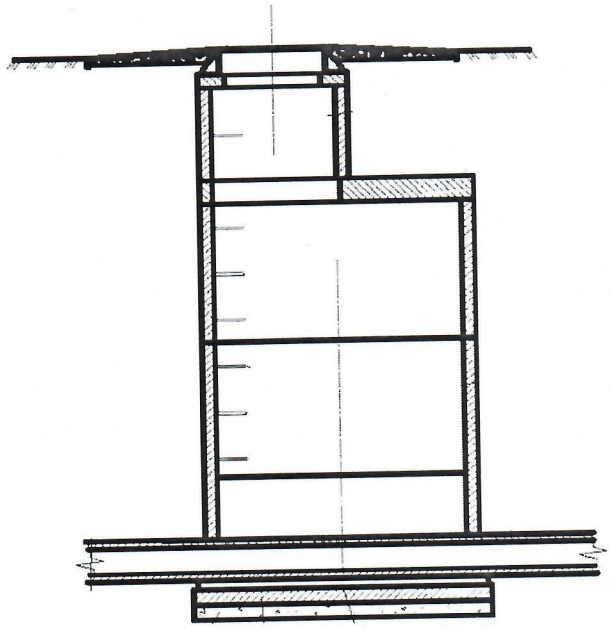

Ерекшелігі

п/п	Атауы	Маркасы	Материал	Диаметрі (мм) (өлшемдері)	Саны	Ескертпе
1	Түптің плита	ПН 20	Темір бетоны	2000	1	
2	Қабырғалық сақина	КС 15.6	Темір бетоны	1500	1	
3	Қабырғалық сақина	КС 15.9	Темір бетоны	1500	2	
4	Картона	1ПП20-2	Темір бетоны	2000	1	
5	Тірек сақина	КО6	Темір бетоны	600	5	
6	Полимерлі-құмды Люк Тип-С СТ РК 2384-2013	СТ РК 2384-2013	Полимер-песок	600	1	
7	Қапсырма шегелер		Металл		7	

Тапсырыс беруші Газиз Исатайұлы Оспанов_____

басшының тегі, аты, әкесінің аты (бар болса), қолы, мөрдін орны (бұдан әрі) –М.О.

Авторлық қадағалау_Нуртай Каиржанұлы Джансагимов_____

басшының тегі, аты, әкесінің аты (бар болса), қолы, М.О.

Стандарт Инжиниринг-СК
АВТОРСКИЙ НАДЗОР

	Объектіні пайдалануға қабылдау актісіне 14-қосымша
	нысан

«Екібастұз қаласындағы 22 ықшам ауданында 9-қабатты бес тұрғын үй салу. Сыртқы инженерлік желілер» объектінің техникалық сипаттамасы (жылу трассасы)

№ р/с	Атауы	Өлшем бірлігі	Саны	Ескертпе
1	жылу трассасының ұзындығы	м	841,4	
	Ауа төсемінің ұзындығы:	,м		
	1) эстакадаларда	м		
	2) тіректерде	м		
	Тіректердің саны	дана		
	Жерасты төсемінің ұзындығы болат құбыр 20 МЕМСТ 10704-91 в ППУ оқшаулау	м	841,4	
	1) өту арналарында	м		
	2) Жартылай өту арналарында	м		
	3) арнасыз төсем болат құбыр 20 МЕМСТ 10704-91 в ППУ оқшаулау диам.273х7,0	м	58,8	
	4) арнасыз төсем болат құбыр 20 МЕМСТ 10704-91 в ППУ оқшаулау диам.219х6,0	м	124,7	
	5) арнасыз төсем болат құбыр 20 МЕМСТ 10704-91 в ППУ оқшаулау диам.159х4,5	м	304,5	
	6) арнасыз төсем болат құбыр 20 МЕМСТ 10704-91 в ППУ оқшаулау диам.133х4,5	м	54,2	
	7) арнасыз төсем болат құбыр 20 МЕМСТ 10704-91 в ППУ оқшаулау диам.108х4,0	м	299,2	
2	құдықтар саны (камералар)	дана	6	
3	компенсаторлар саны	дана	10	
4	енгізу саны	дана	6	
5	ысырмалардың саны Болатты 30с41нж PN40 диам№ 250	дана	4	
6	ысырмалардың саны Болатты 30с41нж PN40 диам№ 150	дана	2	
7	ысырмалардың саны Болатты 30с41нж PN40 диам№ 108	дана	12	
8	ысырмалардың саны Болатты 30с41нж PN40 диам№ 80	дана	4	
9	ысырмалардың саны Болатты 30с41нж PN40 диам№ 50	дана	14	

Тапсырыс беруші Газиз Исатайұлы Оспанов_____

басшының тегі, аты, әкесінің аты (бар болса), қолы, мөрдін орны (бұдан әрі) –М.О.

Авторлық қадағалау_Нуртай Каиржанұлы Джансагимов_____

басшының тегі, аты, әкесінің аты (бар болса), қолы, М.О.

	Объектіні пайдалануға қабылдау актісіне 16-қосымша
	нысан

«Екібастұз қаласындағы 22 ықшам ауданында 9-қабатты бес тұрғын үй салу. Сыртқы инженерлік желілер» объектінің техникалық сипаттамасы (байланыс желісі)

№ р/с	Атауы	Өлшем бірлігі	Саны
1	2	3	4
1	Әуе байланыс желілері, оның ішінде:	км	
	1) Маркасы	км	
	2) Маркасы	км	
	3) маркасы	км	
2	кабельдік байланыс желілері, оның ішінде:	км	1,076
	1) ОКБ-48 маркасы	м	740,0
	2) ОКБ-8 маркасы	м	808,0
3	тіректер, оның ішінде:	дана	-
	1) металл	дана	-
	2) Ағаш	дана	-
	3) анкерлік	дана	-
	4) темір-бетон	дана	
	5) арқан аспалар	дана	
4	желілік құдықтар, оның ішінде:	дана	11
	1) ККСу - 3	дана	15
	2) ККС - 3	дана	2
	3) ККС 3 -10	дана	7
	4) ККСр - 3	дана	4
	5) ККС 5 -10	дана	1
5	қосқыш муфталар ОКБ-48 маркалары	дана	1
6	қосқыш муфталар ОКБ-8 маркалары	дана	10
7	коммуникациялық коллекторлар, оның ішінде:		-
	1) Керамикалық	км	-
	2) Бетон	км	-
	3) асбест-цементті	км	-
	4) пластмасса	км	-
8	НУП (қызмет көрсетілмейтін күшейткіш пункттер)	дана	-

Құдықты тұрақты нүкте-бағдарларға байланыстыру схемасы

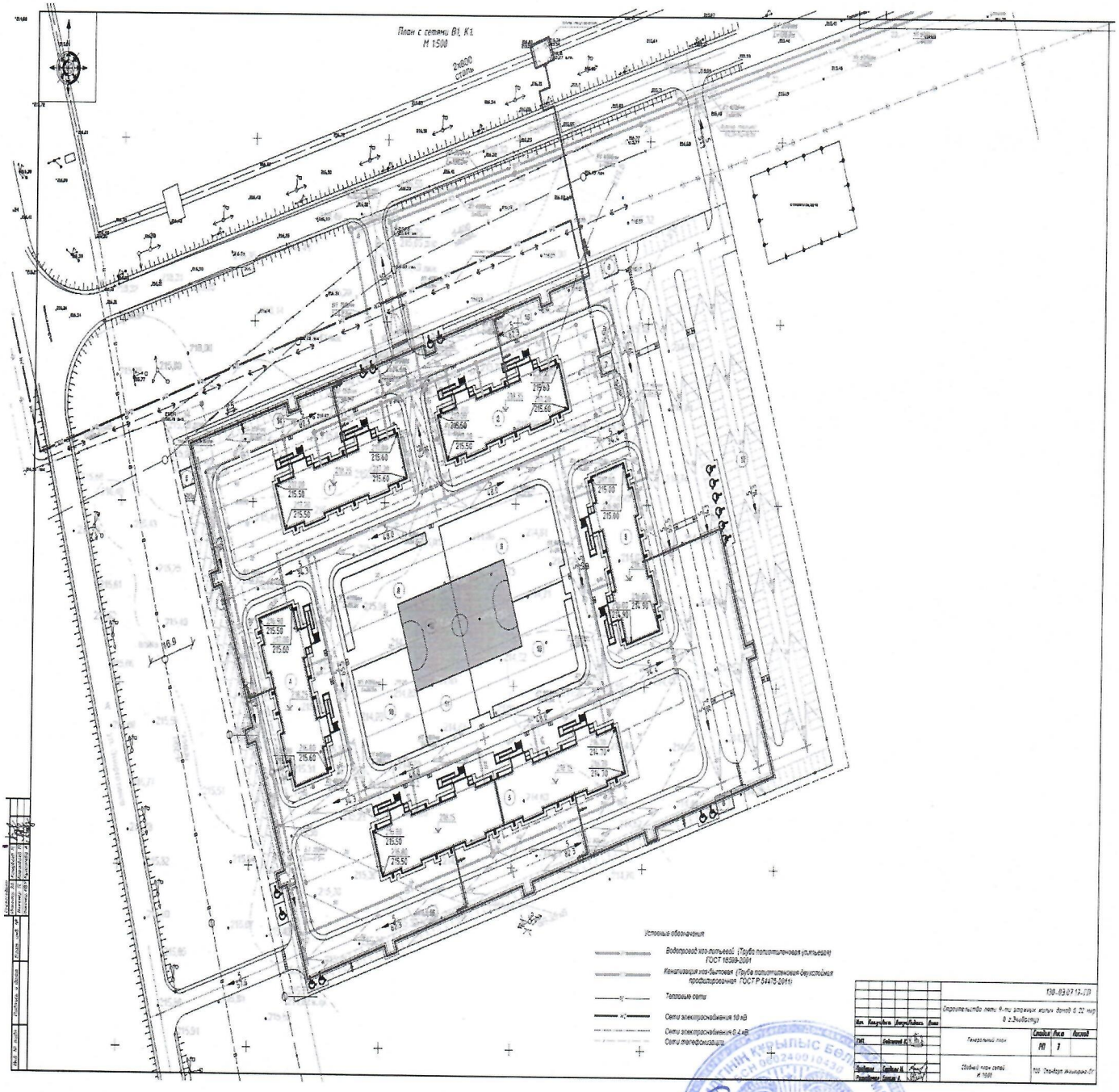

Тапсырыс беруші Газиз Исатайұлы Оспанов_____

басшының тегі, аты, әкесінің аты (бар болса), қолы, мөрдін орны (бұдан әрі) –М.О.

Авторлық қадағалау_Нуртай Каиржанұлы Джансагимов_____

басшының тегі, аты, әкесінің аты (бар болса), қолы, М.О.

ДЖАНСАГИМОВ НУРТАЙ КАИРЖАНОВИЧ
ЖАУАПКЕРШІЛІГІ ШЕКТЕУЛІ СЕРІКТЕСТІГІ
Стройкурорт Инжиниринг-СК
ТОВАРИЩЕСТВО С ОГРАНИЧЕННОЙ ОТВЕТСТВЕННОСТЬЮ
АВТОРСКИЙ НАДЗОР

	Утвержден приказом Министра по инвестициям и развитию Республики Казахстан от 24 апреля 2017 года № 234
	форма

Акт приемки объекта в эксплуатацию

«28» сентября 2020 года

Заказчик Государственное учреждение «Отдел строительства акимата города Экибастуза», город Экибастуз, улица Энергетиктер, 62, руководитель Оспанов Газиз Исатаевич

фамилия, имя, отчество (при наличии) – для физических лиц, наименование организации – для юридических лиц, почтовый индекс, область, город, район, населенный пункт, наименование улицы, номер дома/здания (стационарного помещения)

на основании:

Декларации о соответствии от 28 сентября 2020 г., ТОО «Алвис», директор Билялов Нариман Ермакович, город Алматы, улица Лазарева, 37.

(дата декларации, наименование подрядной (генподрядной) организации, фамилия, имя, отчество (при наличии) руководителя, юридический адрес

Заключения о качестве строительно-монтажных работ от 28 сентября 2020 года, ТОО «MSK-инжиниринг», директор Манкеев Жомарт Нуркисаевич эксперты –Саттыбаев Ерлан Асыкбаевич аттестат №KZ86VJE00042202 от 07.11.2018г., Мусиркепов Кыдирбек аттестат №KZ48VJE00043274 от 24.12.2018г., Исаев Лесхан Турдыханович аттестат №KZ27VJE00044428 от 11.02.2019г.,

дата заключения, наименование организации, фамилия, имя, отчество (при наличии) экспертов технического надзора, № и дата получения аттестатов

Заключения о соответствии выполненных работ проекту от 28 сентября 2020 г., ТОО «Стандарт Инжиниринг-СК», в лице инженера авторского надзора Джансагимова Нуртай Каиржановича,

дата заключения, наименование организации, фамилия, имя, отчество (при наличии) экспертов авторского надзора, № и дата получения аттестатов

произведя осмотр готовности предъявленного подрядчиком (генеральным подрядчиком) к приемке в эксплуатацию объекта: «Строительство пяти 9-ти этажных жилых домов в 22-ом микрорайоне г. Экибастуза. Наружные инженерные сети»

наименование объекта и вид строительства (новое, расширение, реконструкция, техническое перевооружение, модернизация, капитальный ремонт)

по адресу город Экибастуз, 22 микрорайон

(область, район, населенный пункт, микрорайон, квартал, улица, номер дома (корпуса)

проверив комплектность исполнительной технической документации, подтверждает что:

1. Строительство объекта осуществлено на основании:

1) решения (постановления) о предоставлении соответствующего права на землю акимата города Экибастуза от №681/6 от 31 мая 2017 г. ГУ «Акимат города Экибастуза Павлодарской области»

наименование органа вынесшего решение

либо решения о реконструкции (перепланировке, переоборудовании) помещений (отдельных частей) существующих зданий

2) талона о приеме уведомления о начале или прекращении осуществления деятельности или определенных действий Государственное учреждение «Управление градостроительного и земельного контроля Павлодарской области», № KZ47REA00187136 от 14.08.2020 года

наименование органа принявшего уведомление, дата выдачи талона

3) проекта (проектно-сметной документации) ТОО «Стандарт Инжиниринг-СК», заключение № PEG-0023/18 от 25.09.2018 г.

наименование проектной организации, номер проекта

утвержденного(й) ГУ «Отдел строительства акимата города Экибастуза», №135 от 03.09.2019г.;

наименование организации утвердившей (переутвердившей) проект и дата утверждения

2. Строительно-монтажные работы осуществлены в сроки:
начало работ октябрь 2019 г.;
месяц, год
окончание работ сентябрь 2020 г.;
месяц, год
при продолжительности строительства, месяц: -3,0
по норме или по проекту организации строительства 3,0
фактически 9;

3. Объект (комплекс) имеет следующие основные технико-экономические показатели (мощность, производительность, производственная площадь, протяженность, вместимость, объем, пропускная способность, провозная способность, число рабочих мест и тому подобное, заполняется по всем объектам (кроме жилых домов) в единицах измерения соответственно целевой продукции или основным видам услуг):

4. Технологические и архитектурно-строительные решения по объекту характеризуются следующими данными: сети водоснабжения проложены из полиэтиленовых труб диаметром 1600 мм, протяженностью 920 метров вы две нитки, с устройством восьми пожарных гидрантов. Точка врезки существующий водовод диаметром 400 мм по ул.Беркимбаева. Сброс канализационных стоков предусмотрен в коллектор 500 мм по ул.Беркимбаева.

Сети телефонизации.

Строительство 2-х и 1-но отверстной телефонной канализаций от существующего колодца. Выполнена прокладка кабелем ОКБ-8 от ОРШ-34/16 до колодца №715 и от колода №715 до жилых домов. Глубина заложения труб и колодцев 0,7 метра от планировочной отметки земли. Общая протяженность телефонной линии 1,076 км, количество колодцев ККС2-10 шт.

Наружные тепловые сети.

Способ прокладки –подземный, бесканальный, под парковкой под разгрузочными плитами. Точка подключения- существующий теплопровод ТК-8Э магистрали ТМ-8 2диам. 820х7. Трубы из стальных электросварных труб из стали 20 по ГОСТ 10704-91 в ППУ –изоляции в полиэтиленовой оболочке. Общая протяженность трассы 841,4 м: диам 273х7,0 – 58,8 м, диам. 219х6 – 124,7 м, диам. 159х4,5 – 304,5м, диам. 133х4,5 – 54,2 м, диам. 108х4,0 – 299 м. компенсация тепловых удлинений трубопроводов осуществляется углами поворота трассы и П-образными компенсаторами. Опорожнение трубопроводов предусмотрено в дренажные колодцы с последующей вывозкой остывшего теплоносителя ассмашинами.

краткие технические характеристики по особенностям его размещения, по основным материалам и конструкциям, инженерному и технологическому оборудованию

5. На объекте установлено предусмотренное проектом оборудование в количестве согласно актам о его приемке после индивидуального испытания и комплексного опробования;

6. Наружные инженерные коммуникации (холодное и горячее водоснабжение, канализация, теплоснабжение, электроснабжение и связь) обеспечивают нормальную эксплуатацию объекта (здания, сооружения, помещения) и приняты городскими эксплуатационными организациями;

7. Сметная стоимость по утвержденному проекту (проектно-сметной документации):

всего 209 640,635 тыс. тенге, в том числе строительно-монтажных работ 196 599,273 тыс. тенге.

8. Сметная стоимость основных фондов, принимаемых в эксплуатацию 184 770,301 тыс. тенге, в том числе:

стоимость строительно-монтажных работ 176 939,345 тыс. тенге;

9. Объект построен в соответствии с утвержденным проектом (проектно-сметной документацией) и требованиями государственных нормативных документов в области архитектуры, градостроительства и строительства.

РЕШИЛ: «Строительство пяти 9-ти этажных жилых домов в 22-ом микрорайоне г. Экибастуза. Наружные инженерные сети»

наименование объекта (комплекса)

принять в эксплуатацию.

Заказчик Оспанов Газиз Исатаевич

фамилия, имя, отчество (при наличии), подпись руководителя М.П.

Технический надзор Исаев Лесхан Турдыханович

фамилия, имя, отчество (при наличии), подпись эксперта М.П.

Авторский надзор Джансагимов Нуртай Каиржанович

фамилия, имя, отчество (при наличии), подпись эксперта М.П.

Подрядчик
(генеральный подрядчик) Билялов Нариман Ермакович

фамилия, имя, отчество (при наличии), подпись руководителя М.П.

	Приложение 13 к акту приемки объекта в эксплуатацию
	форма

Технические характеристики объекта _«Строительство пяти 9-ти этажных жилых домов в 22-ом микрорайоне г. Экибастуза. Наружные инженерные сети» (сети, водоводы, коллекторы и т.п.)

№ п/п	Наименование	Единицы измерения	Количество, протяженность	Примечание
1	2	3	4	5
Водопровод				
	Водоводы (общая протяженность)	м		
	1) из стальных труб	м		
	2) из чугунных труб	м		
	3) из асбестоцементных труб	м		
	4) из железобетонных труб	м		
2	Распределительная сеть (общая протяженность)	м	2220,0	
	1) из стальных труб	м		
	2) из чугунных труб	м		
	3) из асбестоцементных труб	м		
	4) из полиэтиленовых труб PE 100 SDR17 160x9,5	м	1840,0	
	5) PE 100 SDR17 110x6,6	м	160,0	
	6) PE 100 SDR17 90x5,4	м	220,0	
3	Смотровой колодец Ø1000мм	шт	11	
4	Задвижка чугунная PN10 DN150	шт	8	
5	Задвижка чугунная PN10 DN100	шт	1	
6	Задвижка чугунная PN10 DN80	шт	6	
7	Вентили d-50 15ч8р2	шт	2	
8	" d- 25 15ч8р2	шт	7	
9	Гидрант Н2500 PN16 DN100	шт	6	
10	Гидрант Н2250 PN16 DN100	шт	2	
11	Водопроводный ввод	шт	6	
12	Питьевой фонтанчик	шт	-	
Канализация				
1	Коллекторы (общая протяженность)	м		
	1) из керамических труб	м		
	2) из чугунных труб	м		
	3) из бетонных труб	м		
	4) из асбестоцементных труб	м		
	5) из железобетонных труб	м		
	6)	м		
	7)	м		
2	Канализационная сеть (общая протяженность)	м	1180,0	
	1) из керамических труб	м		
	2) из чугунных труб	м		
	3) из бетонных труб	м		

	4) из асбестоцементных труб	м		
	5) из железобетонных труб	м		
	6) полиэтиленовых труб SN100 «OPTIMA» Ø160	м	130,0	
	7) полиэтиленовых труб SN100 «OPTIMA» Ø200	м	210,0	
	8)полиэтиленовых труб SN100 «OPTIMA» Ø250	м	80,0	
	9) полиэтиленовых труб SN100 «OPTIMA» Ø315	м	760,0	
3	Смотровой колодец Ø1000мм	шт	34	
4	Выпуск	шт	12	

Горизонтальный разрез колодца

Масштаб 1:50

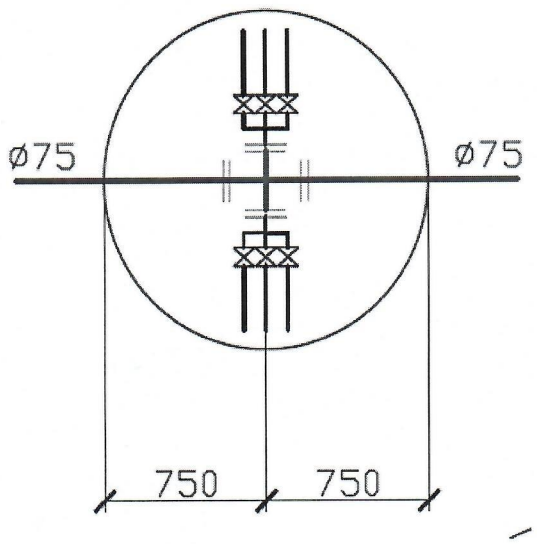

Вертикальный разрез колодца

Масштаб 1:50

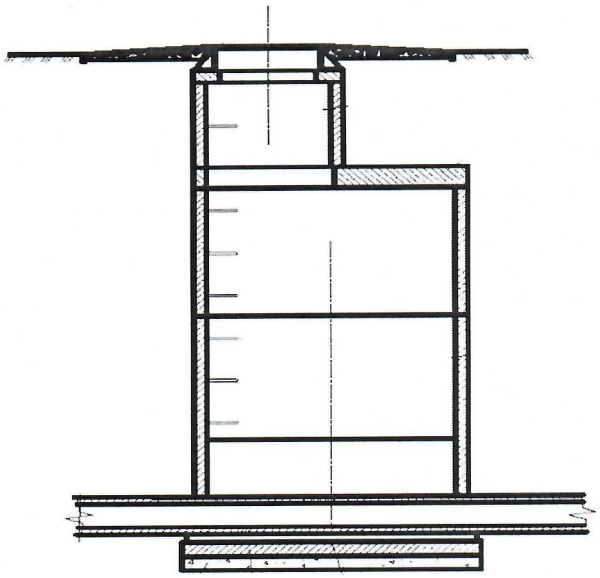

Спецификация

№ п/п	Наименование	Марка	Материал	Диаметр (мм) (размеры)	Количество	Примечание
1	Плита днища	ПН 20	Железобетон	2000	1	
2	Кольцо стеновое	КС 15.6	Железобетон	1500	1	
3	Кольцо стеновое	КС 15.9	Железобетон	1500	2	
4	Плита перекрытия	1ПП20-2	Железобетон	2000	1	
5	Опорное кольцо	КО6	Железобетон	600	5	
6	Люк полимерно-песчаный Тип-С СТ РК 2384-2013	СТ РК 2384-2013	Полимер-песок	600	1	
7	Скобы		Метал		7	

Заказчик Оспанов Газиз Исатаевич

фамилия, имя, отчество (при наличии), подпись руководителя М.П.

Авторский надзор Джансагимов Нуртай Каиржанович,

фамилия, имя, отчество (при наличии), подпись эксперта М.П

	Приложение 14 к акту приемки объекта в эксплуатацию
	форма

Технические характеристики объекта _«Строительство пяти 9-ти этажных жилых домов в 22-ом микрорайоне г. Экибастуза. Наружные инженерные сети» (тепловая трасса)

№ п/п	Наименование	Единицы измерения	Количество, протяженность	Примечание
1	Протяженность тепловой трассы	м	841,4	
	Протяженность воздушной прокладки:	м		
	1) на эстакадах	м		
	2) на опорах	м		
	Количество опор	шт		
	Протяженность подземной прокладки стальная труба 20 ГОСТ 10704-91 в ППУ изоляции	м	841,4	
	1) в проходных каналах	м		
	2) в полупроходных каналах	м		
	3) бесканальная прокладка стальная труба 20 ГОСТ 10704-91 в ППУ изоляции диам.273х7,0	м	58,8	
	4) бесканальная прокладка стальная труба 20 ГОСТ 10704-91 в ППУ изоляции диам.219х6,0	м	124,7	
	5) бесканальная прокладка стальная труба 20 ГОСТ 10704-91 в ППУ изоляции диам.159х4,5	м	304,5	
	6) бесканальная прокладка стальная труба 20 ГОСТ 10704-91 в ППУ изоляции диам.133х4,5	м	54,2	
	7) бесканальная прокладка стальная труба 20 ГОСТ 10704-91 в ППУ изоляции диам.108х4,0	м	299,2	
2	Количество колодцев (камер)	шт	6	
3	Количество компенсаторов	шт	10	
4	Количество вводов	шт	6	
5	Количество задвижек Стальные 30с41нж PN40 диам 250	шт	4	
6	Количество задвижек Стальные 30с41нж PN40 диам 150	шт	2	
7	Количество задвижек Стальные 30с41нж PN40 диам 108	шт	12	
8	Количество задвижек Стальные 30с41нж PN40 диам 80	шт	4	
9	Количество задвижек Стальные 30с41нж PN40 диам 50	шт	14	

Заказчик __Оспанов Газиз Исатаевич_____
фамилия, имя, отчество (при наличии), подпись руководителя М.П.

Авторский надзор Джансагимов Нуртай Каиржанович_____,
фамилия, имя, отчество (при наличии), подпись эксперта М.П

	Приложение 16 к акту приемки объекта в эксплуатацию
	форма

Технические характеристики объекта _«Строительство пяти 9-ти этажных жилых домов в 22-ом микрорайоне г. Экибастуза. Наружные инженерные сети» (линии связи)

№ п/п	Наименование	Единицы измерения	Количество, протяженность
1	2	3	4
1	Воздушные линии связи, в том числе:	км	
	1) марка	км	
	2) марка	км	
	3) марка	км	
2	Кабельные линии связи, в том числе:	км	1,076
	1) марка ОКБ-48 оптоволоконный	м	740,0
	2) марка ОКБ-8 оптоволоконный	м	808,0
3	Опоры, в том числе:	шт	-
	1) металлические	шт	-
	2) деревянные	шт	-
	3) анкерные	шт	-
	4) железобетонные	шт	-
	5) тросовые подвесы	шт	-
4	Колодцы сетевые, в том числе:	шт	11
	1) ККСу-3	шт	5
	2) ККС -3	шт	2
	3) ККСр -3	шт	4
	4) ККС 4	шт	
	5) ККС 5 -10	шт	1
5	Муфта оптическая соединительная для ОКБ-48	шт	1
6	Муфта оптическая соединительная для ОКБ-8	шт	10
7	Коллекторы коммуникационные, в том числе:		
	1) керамические	км	
	2) бетонные	км	
	3) асбесто-цементные	км	
	4) пластмассовые	км	
8	НУП (необслуживаемые усилительные пункты)	шт	

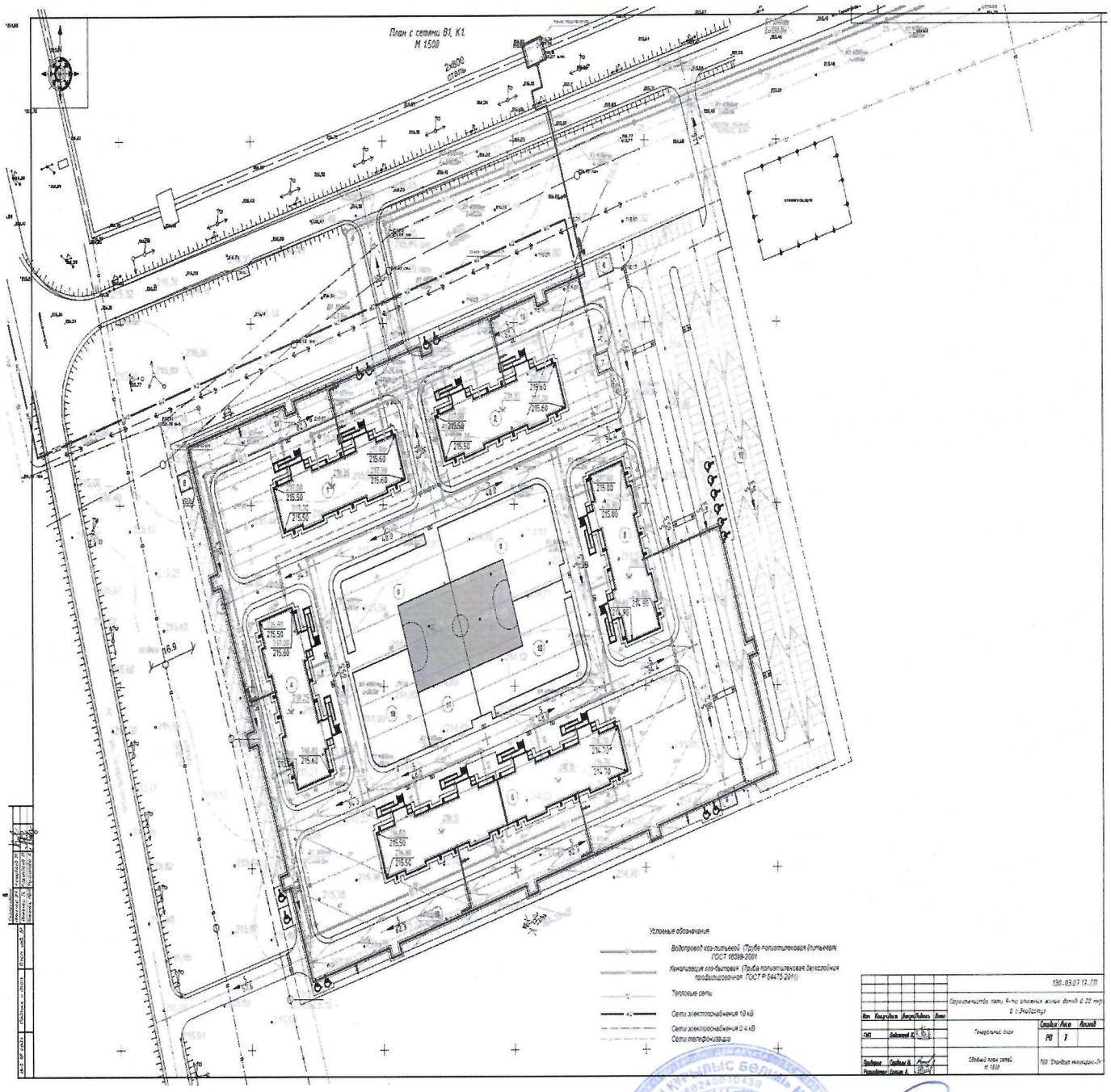

Заказчик Оспанов Газиз Исатаевич

фамилия, имя, отчество (при наличии), подпись руководителя М.П.

Авторский надзор Джансагимов Нуртай Каиржанович,

фамилия, имя, отчество (при наличии), подпись эксперта М.П

«ЖМТ» АЖ ЕНГІЗІЛДІ

Орындаушы Жолдасов Т.А.

(Т.А.Ә., қолы)

Күні 20 20 ж. «12» 10

(_____) парақта тігілген
Нөмірленген, мөрленген бекітілді
Қолы
Прошито пронумеровано скреплено
Печать
Подпись

«КІНІТ» АЖ ЕКІБАСТҰЗ

Орындаушы Камушко М.А
(Т.А.Ж., қолы)

Күні 2020 ж. «12» 10

Нөмірленген, мөрмен бекітілді
Қолы
Прошито пронумеровано скреплено
Печатью ____ (____) парақта тігілген
Подпись ____ листа

ЕКІБАСТҰЗ ҚАЛАСЫ ... МЕМЛЕКЕТТІК МЕКЕМЕСІ

ПАВЛОДАР ОБЛЫСЫ БОЙЫНША ФИЛИАЛЫ «ЕКІБАСТҰЗ ҚАЛАСЫ ... МЕМЛЕКЕТТІК КОРПОРАЦИЯСЫ» КОММЕРЦИЯЛЫҚ ЕМЕС АКЦИОНЕРЛІК ҚОҒАМЫНЫҢ ПАВЛОДАР ОБЛАСТЫ ЕКІБАСТУЗСКОГО ГОРОДА ... ГОСУДАРСТВЕННОЕ КОРПОРАЦИЯ» ФИЛИАЛ КОММЕРЧЕСКОГО АКЦИОНЕРНОГО ОБЩЕСТВА ДЛЯ ГРАЖДАН» ПО ПАВЛОДАРСКОЙ ОБЛАСТИ

Кадастрлық және жылжымайтын мүлік бойынша Екібастұз қаласының бөлімі

Өтініш № 00219957 6393 Сәйкестік № 1416/95506
14.219.019.386 Тіркелген күні 14.10.20
Кадастрлық № Тіркеліп ... 17:19

Жылжымайтын мүлік объектісінің мекен-жайы:
г. Экибастуз ул. Энергетиков д 116 кор 1

Тіркеуші (маман) Кошкарова А.С.

Бөлім басшысы Шаншиб

«ЖМТ» АЖ ЕНГІЗІЛДІ

Орындаушы Хамзина ЖА
(Т.А.Ә., қолы)

Күні 2020ж. «12» 10

Нумерленген, мөрмен бекітілді
Қолы
Прошито пронумеровано скреплено
Печатью ( ) листа
Подпись

( ) парақта тігілген

МЕМЛЕКЕТТІК КОРПОРАЦИЯСЫ" КОММЕРЦИЯЛЫҚ ЕМЕС АКЦИОНЕРЛІК ҚОҒАМЫНЫҢ ПАВЛОДАР ОБЛЫСЫ БОЙЫНША ФИЛИАЛЫ "ЕКІБАСТҰЗ ҚАЛАСЫНЫҢ ЖЕРГІЛІКТІ ӨКІЛДІГІ"
НАЗАРБАЕВ ЗЕРТХАНАСЫ
ЕКІБАСТҰЗ ҚАЛАСЫ ЖЕРГІЛІКТІ ӨКІЛДІГІ
ЕКІБАСТҰЗ ҚАЛАСЫ ЖЕРГІЛІКТІ ӨКІЛДІГІ

Жылжымайтын мүлік объектісінің орналасу қаласының бөлімі | 1

Өтініш № 0021995 19040 | Тіркеу № 1416/95506
14:219:019:386 | Тіркелген күні 14.10.20
Кадастрлық № | Тіркелген уақыты 17.45

Жылжымайтын мүлік объектісінің мекен жайы:
г. Екібастұз ул. Энергетик-тер 9 1460 кор 4

Тіркеуші (маман) Кошкарова Қолы
Бөлім бастығы Шакиров Қолы

«ЖМТ» АЖ ЕНГІЗІЛДІ

Орындаушы Жапушев МА
(Т.А.Ж., қолы)

Күні 2020 ж. «12» 10

(_____) парақта тігілген
Нөмірленген, мөрмен бекітілді
Қолы
Пронумеровано скреплено
печатью (_____) листа
Подпись

«ЕКІБАСТҰЗ ҚАЛАСЫ ӘКІМДІГІ»

«ЕКІБАСТҰЗ ҚАЛАСЫ ӘКІМДІГІ» ЕМЕС ЖЕКЕ ТҰЛҒАЛЫҚ ТІРКЕУ ЖӘНЕ ЖЕР КАДАСТРЫ БӨЛІМІ

«АЗАМАТТАРДЫҢ ҰЛТТЫҚ ӘЛЕУМЕТТІК КОРПОРАЦИЯСЫ» МЕМЛЕКЕТТІК КОРПОРАЦИЯСЫ КОММЕРЦИЯЛЫҚ ЕМЕС АКЦИОНЕРЛІК ҚОҒАМЫНЫҢ ПАВЛОДАР ОБЛЫСЫ БОЙЫНША ФИЛИАЛЫ «ЕКІБАСТҰЗ ҚАЛАСЫ ӘКІМДІГІНІҢ ТІРКЕУ ЖӘНЕ ЖЕР КАДАСТРЫ БӨЛІМІ» МЕМЛЕКЕТТІК ЕМЕС ЖЕКЕ ТҰЛҒАЛЫҚ ТІРКЕУ ЖӘНЕ ЖЕР КАДАСТРЫ БӨЛІМІ

«ГОСУДАРСТВЕННАЯ КОРПОРАЦИЯ ПО ПРАВАМ ГРАЖДАН» НЕКОММЕРЧЕСКОГО АКЦИОНЕРНОГО ОБЩЕСТВА ФИЛИАЛ ПО ПАВЛОДАРСКОЙ ОБЛАСТИ «ГОСУДАРСТВЕННОЕ ПРАВОВОЕ ТЕРРИТОРИАЛЬНОЕ ПРЕДСТАВИТЕЛЬСТВО ДЛЯ ГРАЖДАН» ПО ПАВЛОДАРСКОЙ ОБЛАСТИ ГОСУДАРСТВЕННОЕ ПРАВОВОЕ ТЕРРИТОРИАЛЬНОЕ ПРЕДСТАВИТЕЛЬСТВО ДЛЯ ГРАЖДАН» ЕКІБАСТҰЗ ҚАЛАСЫ ӘКІМДІГІНІҢ ТІРКЕУ ЖӘНЕ ЖЕР КАДАСТРЫ БӨЛІМІ

Жылжымайтын мүлік жане жылжымайтын мүлік
Екібастұз қаласының бөлімі | 1

Анықтама № 0021995477727 | Тіркеу істі № 1416/95506
14:219:019:386 | Тіркелген күні 14.10.2020
Кадастрлық № | Тіркелген уақыты 17.34

Жылжымайтын мүлік объектісінің мекен-жайы:
ул. Энергетиктер, д. 11б, кор. 4

Тіркеуші (маман) Сулейменов К.З.
Бөлім басшысы Шакеев К.Е.