Утвержден приказом
Министра по инвестициям и развитию
Республики Казахстан
от 24 апреля 2017 года № 234
форма

Акт приемки объекта в эксплуатацию

«25» 05 2022 г.

Заказчик: ***ГУ «Отдел строительства города Талдыкорган» 40000, г. Талдыкорган, пр. Абая, 241, БИН 060140008504 тел.8(728)224-14-92, в лице А.Темирхан и.о. руководителя ГУ «Отдел строительства города Талдыкорган»***

фамилия, имя, отчество (при его наличии) ИИН, телефон – для физических лиц, наименование организации – для юридических лиц, БИН, телефон, почтовый индекс, область, город, район, населенный пункт, наименование улицы, номер дома/здания (стационарного помещения)

на основании:

Декларации о соответствии ***(прилагается) от «24» 05 2022 года, ТОО «Энергохолдинг LTD» Алматинская область, Кербулакский район, с. Сарыозек, ЖИБЕК ЖОЛЫ, 71, ГСЛ №007562 22.11.2001 года***

дата подписания декларации, наименование подрядной (генподрядной) организации, фамилия, имя, отчество (при его наличии) руководителя, юридический адрес, БИН, телефон

Заключения о качестве строительно-монтажных работ (прилагается) ***от «24» 05. 2022 г. ТОО «Строй Потенциал» Нысанбай Н.Ғ. №KZ15VJE00039309; KZ85VJE00039310; KZ69VJE00039307 от 02.07.2018г Адрес: г. Нур-Султан, район Байконыр, ул. Иманова 16, офис 7, БИН 070740010044***

дата подписания заключения, наименование организации, фамилия, имя, отчество (при его наличии) экспертов технического надзора, № и дата получения аттестатов, БИН, телефон

Заключения о соответствии выполненных работ по проекту (прилагается) ***от «24» 05. 2022 г. ТОО " Геодезия сервис " Химич Владимир Ильич, приказа №61 от 03.08.2021г. Адрес: Алматинская область, г. Талдыкорган, м-н Каратал д. 10А, кв. 5***

дата подписания заключения, наименование организации, фамилия, имя, отчество (при его наличии) экспертов авторского надзора, № и дата получения аттестатов, БИН, телефон

произведя осмотр готовности предъявленного подрядчиком (генеральным подрядчиком) к приемке в эксплуатацию объекта: ***«Строительство инженерно-коммуникационной инфраструктуры с благоустройством 60-ти квартирного кредитного жилого дома в г. Талдыкорган Алматинской области (пятно 16)».***

Наименование объекта и вид строительства (новое, расширение, реконструкция, техническое перевооружение, модернизация, капитальный ремонт)

по адресу ***микрорайон Болашак, г.Талдыкорган, Алматинская область***

(область, район, населенный пункт, микрорайон, квартал, улица, номер дома (корпуса)

проверив комплектность исполнительной технической документации, в том числе посредством электронного модуля исполнительной технической документации «___»_____ года, дата ознакомления подтверждает, что:

1. Строительство объекта осуществлено на основании:

1) правоустанавливающего документа на земельный участок
от "12" ноября 2019 года №1170832, кадастровый номер №03-268-058-207;
документ, подтверждающий наступление юридических фактов (юридических составов), на основании которых возникают, изменяются или прекращаются права на земельный участок, в том числе договоры, решения судов, правовые акты исполнительных органов, свидетельство о праве на наследство, передаточный акт или разделительный баланс при реорганизации негосударственных юридических лиц, владеющих земельным участком на праве собственности или выкупивших право временного возмездного землепользования (аренды).

либо решения о реконструкции (перепланировке, переоборудовании) помещений (отдельных частей) существующих зданий от "___"_____20___года
№_____;
наименование органа вынесшего решение

2) талона о приеме уведомления о начале или прекращении осуществления деятельности или определенных действий ***ГУ «Управление государственного архитектурно-строительного контроля Алматинской области» KZ62REA00243029 от 24.09.2021 г.***
наименование органа принявшего уведомление, дата и № принятия талона

3) проекта (проектно-сметной документации) ***ТОО «Геодезия сервис» г.Талдыкорган 2020 года***
дата и номер проекта, наименование организации утвердившей (переутвердившей) проект и дата утверждения

утвержденного(й) ***ГУ «Отдел строительства города Талдыкорган» №46 от 02.09.2021 года.***
наименование организации утвердившей (переутвердившей) проект и дата утверждения

2. Строительно-монтажные работы осуществлены в сроки:
начало работ ***сентябрь 2021г.***;
окончание работ ***январь 2022г.***;
при продолжительности строительства по норме или по проекту организации строительства, месяц: 4 (четыре);
фактически, месяц: 4 (четыре);

3. Объект (комплекс) имеет следующие основные технико-экономические показатели(мощность, производительность, производственная площадь, протяженность, вместимость, объем, пропускная способность, провозная способность, число рабочих мест и тому подобное, заполняется по всем объектам (кроме жилых домов) в единицах измерения соответственно целевой продукции или основным видам услуг):

Мощность, производительность и так далее	Единица измерения	По проекту		Фактически	
		общая (с учетом ранее принятых)	в том числе пускового комплекса или очереди	общая (с учетом ранее принятых)	в том числе пускового комплекса или очереди
Площадь участка	м2	5 372,0		5 372,0	
Площадь застройки	м2	1 064,3		1 064,3	
Площадь покрытий	м2	2 177,7		2177,7	
Площадь прочих покрытий (отмостка, бордюр и т.д.)	м2	390,0		390,0	
Площадь озеленения	м2	1 740,0		1 740,0	

Объект имеет следующие показатели:

Показатели	Единица измерения	По проекту	Фактически
Общая площадь	метр в квадрате (далее – м2)		

Показатели	По проекту			Фактически		
	число квартир	площадь квартир, м2		число квартир	площадь квартир, м2	
		общая	жилая		общая	жилая
Всего квартир, в том числе:						
однокомнатных						
двухкомнатных						
трехкомнатных						
четырехкомнатных и более						

4. Технологические и архитектурно-строительные решения по объекту характеризуется следующими данными:

Участок строительства инженерно-коммуникационной инфраструктуры с благоустройством 60-ти квартирного кредитного жилого дома, расположен в югозападном жилом районе города Талдыкорган, Алматинской области. На участке расположено строящееся здание пятиэтажного жилого дома.

На территории участка, проектом благоустройства, предусмотрено размещение площадки для отдыха взрослых и детей предшкольного возраста, игровой площадки для детей дошкольного и школьного возраста, площадки для занятий гимнастикой, площадки для сушки белья и чистки ковров, площадки для мусорных контейнеров, автопарковки на 8 машиномест, в том числе 2 места для МГН, газгольдера. Все площадки запроектированы в нормативной дальности от жилого дома.

Покрытия площадок, проездов и тротуаров предусмотрены в соответствии с функциональным назначением. Покрытие проездов, автопарковки и площадки для мусорных контейнеров - асфальтобетонное, выполняется из двух слоев: крупнозернистой и мелкозернистой асфальтобетонной смеси по СТ РК 1225-2019, по основанию из песчано-гравийной смеси. Покрытие тротуаров и площадки для сушки белья и чистки ковров из одного слоя асфальтобетонной смеси. Покрытие детских игровых площадок и гимнастической площадки – бесшовное покрытие из резиновой крошки по бетонному основанию. Проезды обрамляются бортовым камнем БР 100.30.15, а пешеходные пути и площадки бортовым камнем БР 100.20.8 по ГОСТ 6665-91.

Проектом предусмотрено устройство малых архитектурных форм общего назначения: скамьи, урны. Гимнастическая площадка оборудована спортивными комплексами. Детские игровые площадки оборудуются игровыми комплексами и уличными тренажерами. На площадке для сушки белья устанавливаются стойки для чистки ковров и сушки белья. Площадка для мусорных контейнеров оборудована навесом и контейнерами для сбора ТБО.

Озеленение заключается в посадке деревьев лиственных пород, устройстве живой

изгороди из кустарников и газонов из многолетних трав на свободных от застройки и покрытий площадях участка. Полив зеленых насаждений ведется от поливочных кранов. Принятые для посадки деревья и кустарники полностью устойчивы в данных климатических условиях.

Проект благоустройства территории выполнен с учетом обеспечения подъезда средств пожаротушения.

Организация рельефа представлена в увязке с прилегающими отметками окружающей территории. Вертикальная планировка участка решена из условий минимальной разработки, обеспечение водоотвода предусмотрено путем направленного сбора поверхностных вод по дорожкам, площадкам в палисадные зоны и за территорию участка. За условную отметку 0.000 принят уровень чистого пола первого этажа здания жилого дома, что соответствует абсолютной отметке 603,50 на местности. Привязка элементов благоустройства выполнена от наружных граней стен жилого дома и от границ участка.

Предусмотрены мероприятия для комфортного пребывания маломобильных групп населения: на автомобильных парковках предусмотрены места для МГН, на тротуарах предусмотрено устройство направляющих тактильных плит желтого цвета, в местах пересечения пешеходных путей с проездами, предусмотрено устройство тротуарных пандусов

краткие технические характеристики по особенностям его размещения, по основным материалам и конструкциям, инженерному и технологическому оборудованию

5. На объекте установлено предусмотренное проектом оборудование в количестве согласно актам о его приемке после индивидуального испытания и комплексного опробования;

6. Наружные инженерные коммуникации (холодное и горячее водоснабжение, канализация, теплоснабжение, газоснабжение, электроснабжение и связь) обеспечивают нормальную эксплуатацию объекта (здания, сооружения, помещения) и приняты городскими эксплуатационными организациями;

7. Сметная стоимость по утвержденному проекту (проектной-сметной документации): всего 93 329 609 тенге, в том числе строительно-монтажных работ 92 318 517 тенге, оборудования, инструмента и инвентаря _0_тысяч тенге;

8. Сметная стоимость основных фондов, принимаемых в эксплуатацию 93 329 609 тенге, в том числе: стоимость строительно-монтажных работ 92 318 517 тенге 18 тиын; стоимость оборудования, инструмента и инвентаря 1 011 092 тенге;

9. Доля местного содержания предусмотрена в проектно-сметной документации ____% и фактически применено _____% (на объектах, финансируемых за счет государственных инвестиций и средств квазигосударственного сектора);

10. Класс энергоэффективности здания III ;

11. Объект построен в соответствии с утвержденным проектом (проектно-сметной документацией) и требованиями государственных нормативных документов в области архитектуры, градостроительства и строительства.

РЕШИЛ: ***«Строительство инженерно-коммуникационной инфраструктуры с благоустройством 60-ти квартирного кредитного жилого дома в г. Талдыкорган Алматинской области (пятно 16)» принять в эксплуатацию.***

наименование объекта (комплекса)

Заказчик: ***и.о. Руководителя ГУ «Отдел строительства города Талдыкорган» А.Темирхан***

фамилия, имя, отчество (при наличии), подпись руководителя *М.П.*

25.05.22

Технический надзор:

1) аттестованный (-ые) эксперт (-ы):

Нысанбай Н.Ғ, №KZ15VJE00039309; KZ85VJE00039310; KZ69VJE00039307 от 02.07.2018г 25.05.22.

(фамилия, имя, отчество (при его наличии) эксперта, специализация аттестата, подпись, дата

Место печати (при наличии)

2) Аккредитованная организация

ТОО «Строй Потенциал», Генеральный директор ***Нурпеисова А.Е.***

(наименование организации) имеющей в своем составе аттестованного (-ых) эксперта (-ов) фамилия, имя, отчество (при его наличии) руководителя, подпись, дата

25.05.22.

Место печати (при наличии)

Авторский надзор:

1) Разработчик проекта ***ТОО «Геодезия сервис»*** ***Химич В.И.***

(наименование организации, фамилия, имя, отчество (при наличии) должность, дата подпись *М.П.*

Директор ТОО „Геодезия сервис" Химич А.А.

25.05.22

2) Организация _____

(наименование организации) имеющей в своем составе аттестованного (-ых) эксперта (-ов) фамилия, имя, отчество (при его наличии) руководителя, подпись, дата

Место печати (при наличии)

3) аттестованный (-ые) эксперт (-ы):

_____

(фамилия, имя, отчество (при его наличии) эксперта, специализация аттестата, подпись, дата

Место печати (при наличии)

Подрядчик (генеральный подрядчик) директор

ТОО «Энергохолдинг LTD» ***Акназарова Р.Х.***

фамилия, имя, отчество (при наличии), подпись руководителя *М.П.* 25.05.22

Приложение 14 к акту приемки
объекта в эксплуатацию
форма

Технические характеристики объекта (тепловая трасса)

№ п/п	Наименование	Единицы измерения	Количество, протяженность	Примечание
	Протяженность тепловой трассы:	м	230,7	
	Протяженность воздушной прокладки:	м		
	1) на эстакадах	м		
	2) на опорах	м		
	Количество опор	шт		
	Протяженность подземной прокладки:	м	230,7	
	1) в проходных каналах	м		
	2) в полупроходных каналах	м		
	3) в непроходных каналах	м	230,7	
2	Количество колодцев (камер)	шт	2	
3	Количество компенсаторов	шт	2	
4	Количество вводов	шт	1	
5	Количество задвижек	шт	4	

Горизонтальный разрез колодца (камеры)	Вертикальный разрез колодца (камеры)
Масштаб 1:100	Масштаб 1:100
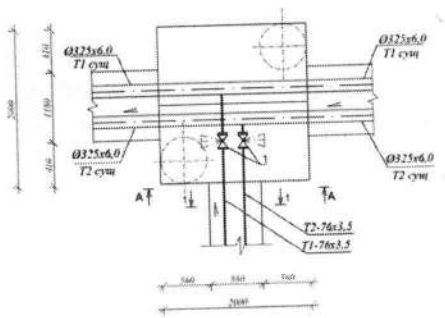	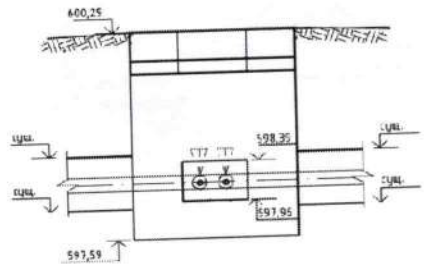
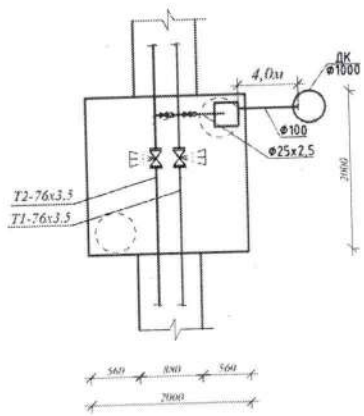	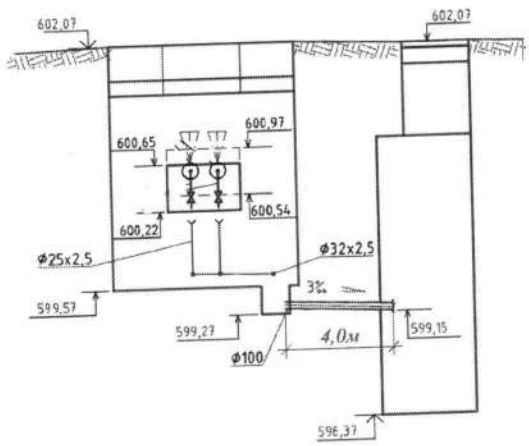

Спецификация

№ п/п	Наименование	Марка	Материал	Диаметр (мм) (размеры)	Количество	Примечание
1	УТ1		Железобетон	2000	1	
2	УТ2		Железобетон	2000	1	

Схема привязки колодца (камеры) к постоянным точкам-ориентирам

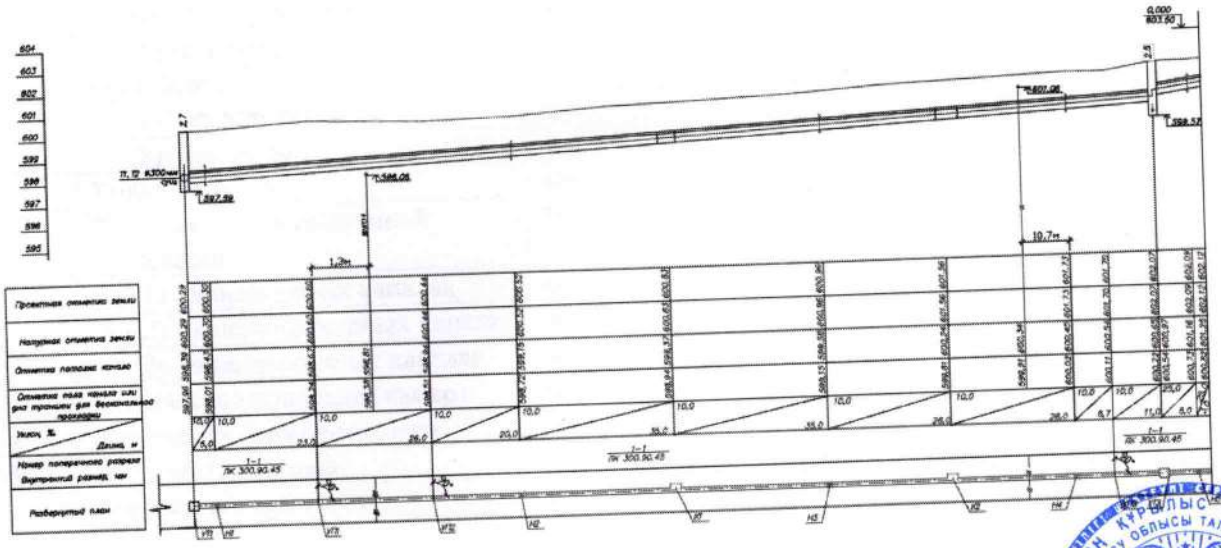

Заказчик ***и.о. Руководителя ГУ «Отдел строительства города Талдыкорган» А.Темирхан***

фамилия, имя, отчество (при наличии), подпись руководителя *М.П.*

Авторский надзор:

Разработчик проекта ***ТОО «Геодезия сервис»*** ***Химич В.И.***

(наименование организации, фамилия, имя, отчество (при наличии) должность, дата подписи *М.П.*

Приложение 15 к акту приемки
объекта в эксплуатацию
форма

Технические характеристики объекта (газопровод, нефтепровод)

№ п/п	Наименование	Единицы измерения	Количество, протяженность	Примечание
1	Протяженность трубопровода:	м	296	
	Протяженность воздушной прокладки:	м	276	
	1) на эстакадах	м		
	2) на опорах	м		
	3) безопорная прокладка	м	276	
	Количество опор	шт		
	Протяженность подземной прокладки:	м	20	
	1) в проходных каналах	м		
	2) в полупроходных каналах	м		
	3) бесканальная прокладка	м	20	
2	Количество колодцев (камер)	шт		
3	Количество компенсаторов	шт		
4	Количество вводов	шт	12	
5	Количество задвижек	шт	1	
6	Вентили (клапан)	шт		
7	Кран проходной	шт	13	
8	Сифоны (гидрозатворы)	шт		
9	Переходники	шт	1	
10	Затворы поворотные	шт		
11	Регуляторы давления	шт		
12	Скважины	шт		
13	Станки – качалки (тип_____, марка____)	шт		

Горизонтальный разрез колодца (камеры)	Вертикальный разрез колодца (камеры)
Масштаб ___	Масштаб ___

Спецификация

№ п/п	Наименование	Марка	Материал	Диаметр (мм) (размеры)	Количество	Примечание

Схема привязки колодца (камеры) к постоянным точкам-ориентирам

Заказчик ***и.о. Руководителя ГУ «Отдел строительства города Талдыкорган» А.Темирхан***

фамилия, имя, отчество (при наличии), подпись руководителя *М.П.*

Авторский надзор:

Разработчик проекта ***ТОО «Геодезия сервис»*** ***Химич В.И.***

(наименование организации, фамилия, имя, отчество (при наличии) должность, дата подпись *М.П.*

Приложение 3 к акту приемки
объекта в эксплуатацию
форма

Технические характеристики объекта (линии электропередач)

№ п/п	Наименование	Единицы измерения	Количество, протяженность
1	2	3	4
1	Воздушные ЛЭП низкого напряжения	км	
2	Воздушные ЛЭП высокого напряжения	км	
3	Кабельные ЛЭП низкого напряжения	км	0,369
4	Кабельные ЛЭП высокого напряжения	км	0,14
5	Площадь опор	м2	
6	Опоры:		
	1) металлические	шт	
	2) деревянные с деревянными приставками	шт	
	3) деревянные с железобетонными приставками	шт	
	4) железобетонные	шт	
	5) тросовые подвесы	шт	
7	Провода:		
	1) медные	км	
	2) алюминиевые	км	0,791
	3) сталеалюминиевые	км	
8	Кронштейн для сетильников:		
	1) железобетонные	шт	
	2) металлические	шт	13
9	Арматура уличного освещения:		
	1) светильник с лампами накаливания	шт	
	2) светильник с ртутными лампами	шт	
	3) светильник с люминесцентными лампами	шт	13
10	Кабели:		
	1) АВБбШвнг(В)-LS 5х4 (ок)-0,66	км	0,039
	2) ВВГ 3х1,5(ок)-0,66	км	0,065
	3) АВВГ5х4,0 (ок)-0,66	км	0,005
	4) АВБбШв3х4 (ок)-0,66	км	0,185
	5) АПвБбШв 3х70+1х35 (мс)-1	км	0,075
	6) АПвПу3х150/70 (мк)-10	км	0,14
11	Муфты соединительные	шт	0,1
12	Муфты концевые	шт	
13	Контуры заземления	шт	
14	Устройство газозащиты	шт	
15	Дорожные покрытия кабельных сетей:		
	1) асфальтобетонные	м2	15

	2) булыжные	м2	
	3) тратуарные	м2	

Заказчик ***и.о. Руководителя ГУ «Отдел строительства города Талдыкорган» А. Темирхан***

фамилия, имя, отчество (при наличии), подпись руководителя *М.П.*

Авторский надзор:

Разработчик проекта ***ТОО «Геодезия сервис»*** ***Химич В.И.***

(наименование организации, фамилия, имя, отчество (при наличии) должность, дата подпись *М.П.*

Приложение 13 к акту приемки
объекта в эксплуатацию
форма

Технические характеристики объекта (сети, водоводы, коллекторы и тому подобное)

№ п/п	Наименование	Единицы измерения	Количество, протяженность	Примечание
1	2	3	4	5
Водопровод				
1	Водоводы (общая протяженность)	м	596,3	
	1) из стальных труб	м	596,3	
	2) из чугунных труб	м		
	3) из асбестоцементных труб	м		
	4) из железобетонных труб	м		
2	Распределительная сеть (общая протяженность)	м	588	
	1) из стальных труб	м	588	
	2) из чугунных труб	м		
	3) из асбестоцементных труб	м		
	4) из полиэтиленовых труб	м		
3	Прочие устройства			
	Смотровой колодец	шт	4	
	Задвижка d=300	шт	2	
	Задвижка d=200	шт	2	
	Задвижка d=100	шт	1	
	Задвижка d=50	шт	4	
	Вентили d=	шт		
	Кран d=	шт		
	Гидрант	шт	1	
	Водопроводный ввод	шт	1	
	Водоразборная колонка	шт		
	Стальной футляр	шт	10	
	Питьевой фонтанчик	шт		
Канализация				
1	Коллекторы (общая протяженность)	м		
	1) из керамических труб	м		
	2) из чугунных труб	м		
	3) из бетонных труб	м		
	4) из асбестоцементных труб	м		
	5) из железобетонных труб	м		
2	Канализационная сеть (общая протяженность)	м	198,6	
	1) из керамических труб	м		
	2) из чугунных труб	м		
	3) из бетонных труб	м		
	4) из асбестоцементных труб	м		
	5) из железобетонных труб	м		
	6) из полиэтиленовых труб	м	198,6	
3	Прочие устройства			
	Смотровой колодец	шт	11	

	Выпуск	шт	8	

Горизонтальный разрез колодца	Вертикальный разрез колодца
Масштаб	Масштаб
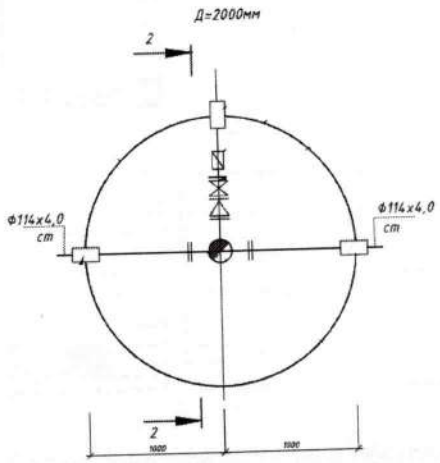	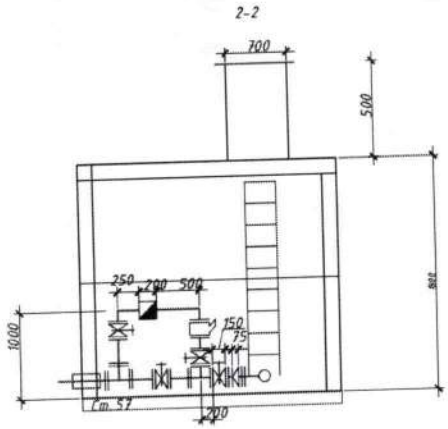

Спецификация

№ п/п	Наименование	Марка	Материал	Диаметр (мм) (размеры)	Количество	Примечание
1	1	В-2	железобетон	2000	1	
2	ПГ-2	В-2	железобетон	2000	1	
3	ПГ-3	В-2	железобетон	1500	1	
4	4	В-2	железобетон	2000	1	
5		КСУ1-4	железобетон	1000	6	
6		КСУ1-2	железобетон	1000	1	
7		КСП-5	железобетон	1000	1	
8		КСП-14	железобетон	1000	1	
9		КСЛ-15	железобетон	1500	1	
10		КСУ-15	железобетон	1000	1	

Схема привязки колодца к постоянным точкам-ориентирам

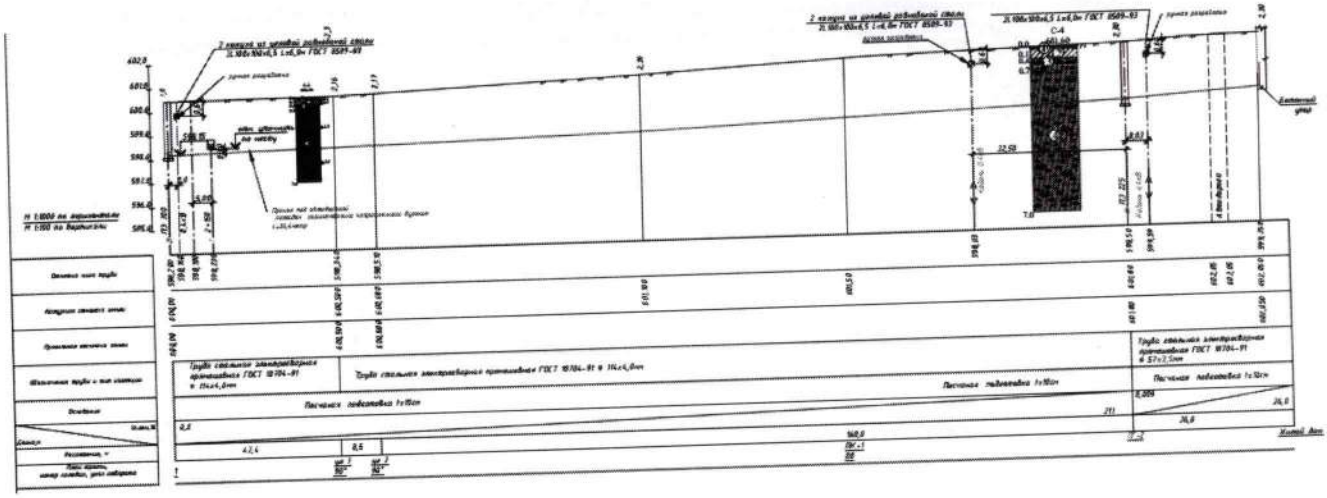

Схема привязки колодца к постоянным точкам-ориентирам

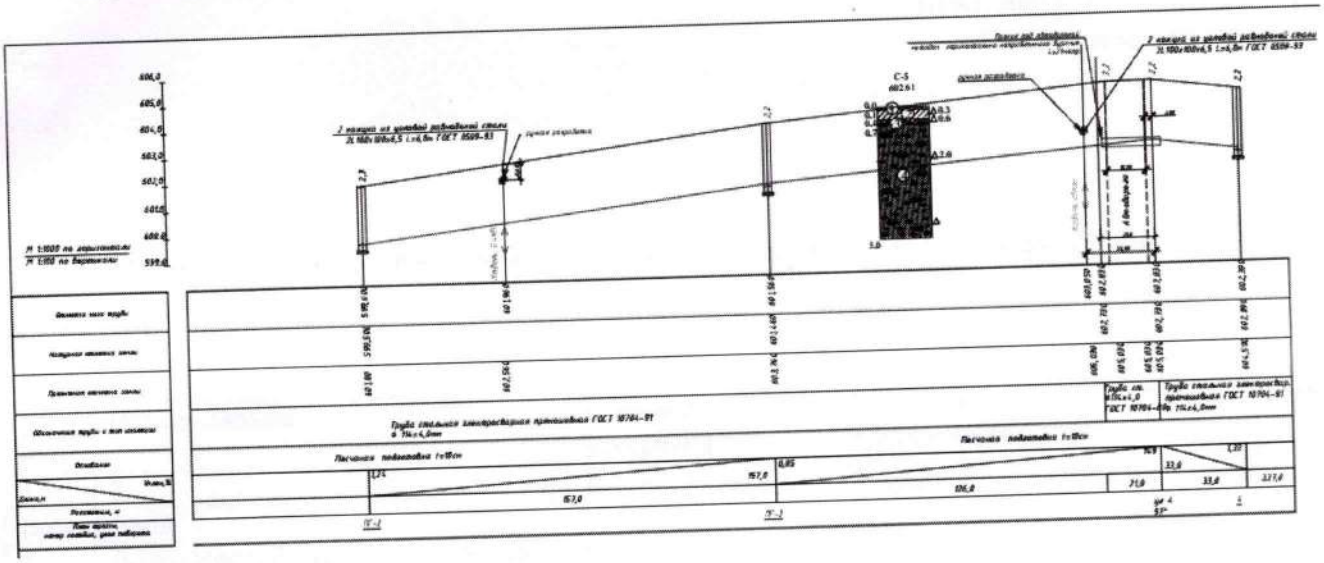

Схема привязки колодца к постоянным точкам-ориентирам

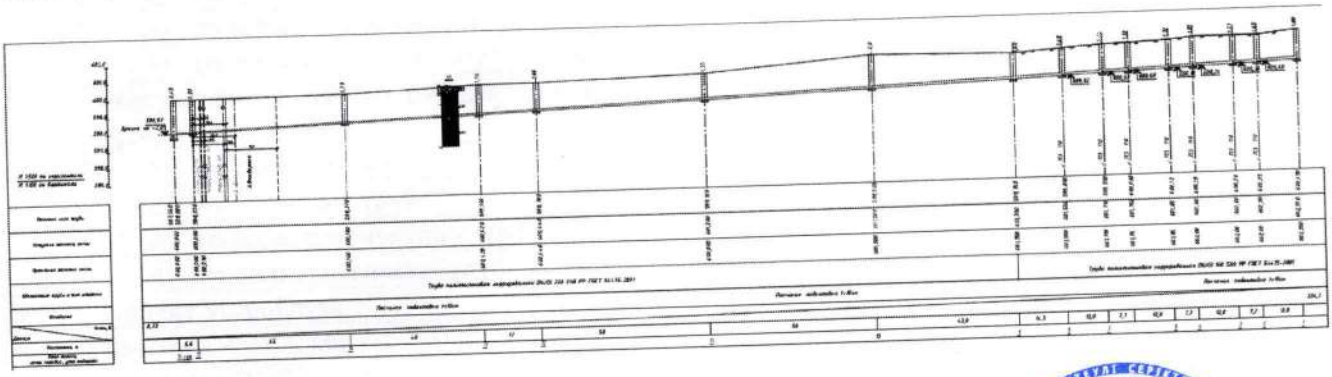

Заказчик ***и.о. Руководителя ГУ «Отдел строительства города Талдыкорган» А. Темиржан***

фамилия, имя, отчество (при наличии), подпись руководителя *М.П.*

Авторский надзор:

Разработчик проекта ***ТОО «Геодезия сервис»*** ***Химич В.И.***

(наименование организации, фамилия, имя, отчество (при наличии) должность, дата подпись *М.П.*

Приложение 16 к акту приемки
объекта в эксплуатацию
форма

Технические характеристики объекта (линии саязи)

№ п/п	Наименование	Единицы измерения	Количество, протяженность
1	2	3	4
1	Воздушные линий связи, в том числе:	км	
	1) марка	км	
2	Кабельные линии связи, в том числе:	км	0,109
	1) оптический кабель небронированный, одномодовый, число волокон 16 КС-ОКГ-SM-24-FF	км	0,109
3	Опоры, в том числе:	шт	
	1) металлические	шт	
	2) деревянные	шт	
	3) анкерные	шт	
	4) железобетонные	шт	
	5) тросовые подвесы	шт	
4	Колодцы сетевые, в том числе:	шт	1
	ККС 2	шт	1
5	Муфты соединительные	шт	2
6	Коллекторы коммуникационные, в том числе:	шт	
	1) керамические	км	
	2) бетонные	км	
	3) асбесто-цементные	км	
	4) пластмассовые	км	0,109
7	НУП (необслуживаемые усилительные пункты)	шт	
8	Линейная плата GPFDHUAWEIна 16 портов GPONC++	шт	1
9	Оптическая полка RP 14402-SC/APC-144-144-6-144	шт	1
10	Оптический сплиттерPO-1x4-PLC-SM/0,9-1.0-SC/UPC-K	шт	2
11	ПатчкордFTTH-SC/APC-3м с аксессуарами	шт	2
12	ПатчкордFTTH-SC/APC-25м с аксессуарами	шт	2

Горизонтальный разрез колодца (камеры)	Вертикальный разрез колодца (камеры)
Масштаб ___	Масштаб ___

Спецификация

№ п/п	Наименование	Марка	Материал	Диаметр (мм) (размеры)	Количество	Примечание

Горизонтальный разрез НУП	Вертикальный разрез НУП
Масштаб ___	Масштаб ___

Спецификация

№ п/п	Наименование	Марка	Материал	Диаметр (мм) (размеры)	Количество	Примечание

Заказчик ***и.о. Руководителя ГУ «Отдел строительства города Талдыкорган» А.Темирхан***

фамилия, имя, отчество (при наличии), подпись руководителя *М.П.*

Авторский надзор:

Разработчик проекта ***ТОО «Геодезия сервис»*** ***Химич В.И.***

(наименование организации, фамилия, имя, отчество (при наличии) должность, дата подпись *М.П.*