Приложение 1
к приказу Министра
индустрии и инфраструктурного
развития
Республики Казахстан
от «09» августа 2019 года №632

Утвержден
приказом Министра
по инвестициям и развитию
Республики Казахстан
от 24 апреля 2017 года № 234
форма

Акт приемки объекта в эксплуатацию

"29" 12 2021 года

Заказчик ***ТОО «Алматинские тепловые сети», в лице Генерального директора Бейсенбинов К.И. 050026, г. Алматы, Алмалинский район, ул. Байзакова, 221 Карасай батыра, 155***

фамилия, имя, отчество (при наличии) – для физических лиц, наименование организации – для юридических лиц, почтовый индекс, область, город, район, населенный пункт, наименование улицы, номер дома/здания (стационарного помещения)

на основании:

Декларации о соответствии (прилагается) ***«29» 12 2021 года, ТОО "СПЕЦКОММУНСТРОЙ" Республика Казахстан, г.Алматы, мкр.Самал 2, 71***

дата декларации, наименование подрядной (генподрядной) организации, фамилия, имя, отчество (при наличии) руководителя, юридический адрес

Заключения о качестве строительно-монтажных работ (прилагается) ***«29» 12 2021 г., Товарищество с ограниченной ответственностью «ХАН – СТРОЙ МОНТАЖ» Нысанбай Н.Ғ. KZ69VJE00039307 от 02.07.2018г.,***

дата заключения, наименование организации, фамилия, имя, отчество (при наличии) экспертов технического надзора, № и дата получения аттестатов

Рыскельдиев А.К. KZ09VJE00061727 от 27.01.2020г.,

дата заключения, наименование организации, фамилия, имя, отчество (при наличии) экспертов технического надзора, № и дата получения аттестатов

Садық А.Б. KZ21VJE00060347 от 11.12.2020г.

дата заключения, наименование организации, фамилия, имя, отчество (при наличии) экспертов технического надзора, № и дата получения аттестатов

Заключения о соответствии выполненных работ проекту (прилагается) ***«29» 12 2021г., ТОО "СП"NEFT", БИН 050540006095, ГСЛ № 003345,от 02.03.2018 , Директор Кадырбеков Н.М., РК, 050002, г.Алматы, ул. Коперника 84, т. 3911070***

Авторский надзор – Курмангалиев Б.Т.

дата заключения, наименование организации, фамилия, имя, отчество (при наличии) экспертов авторского надзора, № и дата получения аттестатов

произведя осмотр готовности предъявленного подрядчиком (генеральным подрядчиком) к приемке в эксплуатацию объекта:

«Реконструкция узла рассечки УР-3П на тепломагистрали М3. г. Алматы, Медеуский район, улица Пушкина угол улицы Карасай батыра»

наименование объекта, вид строительства (новое, расширение, реконструкция, техническое перевооружение, модернизация, капитальный ремонт), уровень ответственности, техническая и технологическая сложность объекта

по адресу: ***Республика Казахстан, г. Алматы, Медеуский район, улица Пушкина угол улицы Карасай батыра 72. II-нормальный уровень ответственности, технический и (или) технологический не сложный***

(область, район, населенный пункт, микрорайон, квартал, улица, номер дома (корпуса)

проверив комплектность исполнительной технической документации подтверждает, что:

1. Строительство объекта осуществлено на основании:

1) правоустанавливающего документа на земельный участок от

Акимат города Алматы от "15" июня 2015 года №2/200-2844;

(документ, подтверждающий наступление юридических фактов (юридических составов), на основании которых возникают, изменяются или прекращаются права на земельный участок, в том числе договоры, решения судов, правовые акты исполнительных органов, свидетельство о праве на наследство, передаточный акт или разделительный баланс при реорганизации негосударственных юридических лиц, владеющих земельным участком на праве собственности или выкупивших право временного возмездного землепользования (аренды).

либо решения о реконструкции (перепланировке, переоборудовании) помещений (отдельных частей) существующих зданий от

наименование органа, вынесшего решение

2) талона о приеме уведомления о начале или прекращении осуществления деятельности или определенных действий

Алматинские тепловые сети" KZ89REA00221009 от 06/05/2021 г .

наименование органа, принявшего уведомление, дата выдачи талона

3) проекта (проектно-сметной документации)

ТОО «СП "NEFT"», РП 17Д0024Р 1. ГП – Генеральный план. 2. ТМ – Тепломеханические решения. 3. АС – Архитектурно-_ строительные и планировочные решения. 4. ОВ – Отопление и вентиляция. 5. ЭМ –Электротехнические решения.

наименование проектной организации, номер проекта

утвержденного(й)

«Реконструкция узла рассечки УР-3П на тепломагистрали М3. г. Алматы, Медеуский район, улица Пушкина угол улицы Карасай батыра»

наименование организации утвердившей (переутвердившей) проект и дата утверждения

2. Строительно-монтажные работы осуществлены в сроки:

начало работ ***май 2021 года***;

месяц, год

окончание работ ***сентябрь 2021 года***;

месяц, год

при продолжительности строительства, месяц:

по норме или по проекту организации строительства, месяц: ***4***;

фактически, месяц: ***4***;

3. Объект (комплекс) имеет следующие основные технико-экономические показатели (мощность, производительность, производственная площадь, протяженность, вместимость, объем, пропускная способность, провозная способность, число рабочих мест и тому подобное, заполняется по всем объектам (кроме жилых домов) в единицах измерения соответственно целевой продукции или основным видам услуг):

Мощность, производительность и так далее	Единица измерения	По проекту		Фактически	
		общая (с учетом ранее принятых)	в том числе пускового комплекса или очереди	общая (с учетом ранее принятых)	в том числе пускового комплекса или очереди
Расчетный расход теплоносителя	тыс.м3 /сутки	1,32		1,32	

Выпуск продукции (оказания услуг), предусмотренной проектом в объеме, соответствующем нормам освоения проектных мощностей в начальный период

_____;

фактического начала выпуска продукции с указанием объема

Жилой дом имеет следующие показатели:

Показатели	Единица измерения	По проекту	Фактически
Общая площадь	метр в квадрате (далее - $м^2$)	198,26	198,26
Число этажей	этаж	1	1

Общий строительный объем	метр в кубе (далее - $м^3$)			1 115,5		1 115,5
В том числе подземной части	$м^3$			-		-
Площадь встроенных, встроенно-пристроенных и пристроенных помещений	$м^2$			-		-
Показатели	По проекту			Фактически		
	число квартир	площадь квартир, $м^2$		число квартир	площадь квартир, $м^2$	
		общая	жилая		общая	жилая
Всего квартир, в том числе: однокомнатных двухкомнатных трехкомнатных четырехкомнатных и более	-	-	-	-	-	-

4. Технологические и архитектурно-строительные решения по объекту характеризуются следующими данными:

Узел рассечки предназначен для регулирования давления теплоносителя, стабилизации входного и выходного давления независимо от скачков на входе и педохранения сети от гидравлических ударов при переменном расходе сетевой воды.

В соответствии с Техническим заданием рабочий проект предусматривает замену труб существующего трубопровода с изоляцией, запорной и регулирующей арматуры, индикаторов коррозии, обратного клапана.

Давление в подающем трубопроводе - 0,85 МПа;

Давление в обратном трубопроводе - 0,25 МПа;

На выходе из узла трассечки:

давление в подающем трубопроводе - 0,85 МПа;

давление в обратном трубопроводе - 0,58 МПа;

Температура воды в системах ГВС 60°С

В разделе "Генеральный план" предусмотрен ремонт отмостки здания.

Сейсмоусиление и капитальный ремонт существующего здания предполагает мероприятия согласно технического заключения и дефектного акта.

Высота здания - 6,7 м - (плиты уложены под уклон) Существующая кровля подлежит демонтажу с устройством покрытия из металлического профнастила с полимерным покрытием серого цвета.

Конструктивная схема здания - одноэтажное кирпичное здание. Толщина наружных кирпичных стен составляет 520 мм. Фундаменты - ленточные, бутобетонные под несущие стены, перекрытия - сборные железобетонные многопустотные плиты толщиной 220 мм.

Согласно дефектного акта и сейсмозаключения, предусматривается замена существующих конструкций полов, сейсмоусиление внутренних кирпичных перегородок во всем здании, внутренняя отделка всех помещений, замена дверных и оконных блоков, устройство новых конструкций и покрытия кровли.

Степень огнестойкости здания - вторая.

Водоснабжение и водоотведение в насосный проект не предусматривается ввиду отсутствия постоянных рабочих мест и существующих санитарных узлов.

Раздел "Электрооборудование и электроосвещение» выполнен на основании технического задания на проектирование.

В здании узла рассечки установлено вводно-распределительное устройство ВРУ для электроснабжения шкафа управления задвижками, электрической кран-балки и освещения. Для коммерческого учета потребляемой электроэнергии предусмотрен 3-х тарифный электронный электросчетчик с модемом.

В шкафу управления задвижками индивидуального исполнения предусмотрено реле контроля фаз.

Кабельные линии выполнены кабелем ВВГ, КВВГ проложенным на перфорированных лотках по стенам и по полу. Токоподвод к кранбалке выполнен гибким кабелем КГ с медными жилами.

В качестве Главной заземляющей шины (ГЗШ) использована РЕ-шина ВРУ, соединенная с контуром повторного заземления здания(сущ.).

Проектом предусмотрены следующие виды освещения: рабочее, аварийное освещение безопасности и ремонтное. Светильники и электроустановочные изделия выбраны в соответствии с назначением помещений и характером среды. Для освещения приняты светодиодные светильники. Групповые осветительные сети выполняются сменяемыми, кабелями с медными жилами, открыто по строительным конструкциям.

Проектом предусматриваются следующие защитные меры электробезопасности:

- защитное отключение поврежденного участка цепи, с помощью автоматических выключателей;
- основная система уравнивания электрических потенциалов;
- защитное заземление;
- установка устройств защитного отключения, реагирующих на дифференциальный ток не более 30мА, на линиях, питающих бытовые розетки; - использование оборудования со степенью защиты оболочки, отвечающего требованиям условий эксплуатации и окружающей среды;
- использование сверхнизкого напряжения.

(краткие технические характеристики по особенностям его размещения, по основным материалам и конструкциям, инженерному и технологическому оборудованию)

5. На объекте установлено предусмотренное проектом оборудование в количестве согласно актам о его приемке после индивидуального испытания и комплексного опробования;

6. Наружные инженерные коммуникации (холодное и горячее водоснабжение, канализация, теплоснабжение, газоснабжение, электроснабжение и связь) обеспечивают нормальную эксплуатацию объекта (здания, сооружения, помещения) и приняты городскими эксплуатационными организациями;

7. Сметная стоимость по утвержденному проекту (проектной-сметной документации): всего **137 768,963** тысяч тенге, в том числе строительно-монтажных работ **35 078,487** тысяч тенге, оборудования, инструмента и инвентаря **81 929,498** тысяч тенге, прочие **14 040,958** тысяч тенге;

8. Сметная стоимость основных фондов, принимаемых в эксплуатацию **115 046, 469** тысяч тенге, в том числе: стоимость строительно-монтажных работ **36 081,916** тысяч тенге, оборудования, инструмента и инвентаря **73 343,971** тысяч тенге, прочие **13 131,106** тысяч тенге;

9. Доля местного содержания предусмотрена в проектно-сметной документации 100% и фактически применено 86,3 % (на объектах, финансируемых за счет государственных инвестиций и средств квазигосударственного сектора);

10. Класс энергоэффективности здания _____;

11. Объект построен в соответствии с утвержденным проектом (проектно-сметной документацией) и требованиями государственных нормативных документов в области архитектуры, градостроительства и строительства.

РЕШИЛ ***«Реконструкция узла рассечки УР-ЗП на тепломагистрали М3. г. Алматы, Медеуский район, улица Пушкина угол улицы Карасай батыра»***

(наименование объекта (комплекса)

принять в эксплуатацию.

Заказчик ТОО «Алматинские тепловые сети» Бейсенбинов К.И.

фамилия, имя, отчество (при наличии), подпись руководителя Место печати (при наличии)

Технический надзор ТОО «ХАН – СТРОЙ МОНТАЖ» Рыскельдиев А.К.

фамилия, имя, отчество (при наличии), подпись эксперта Место печати (при наличии)

Авторский надзор ТОО «СП NEFT» Курмангалиев Б.Т.

фамилия, имя, отчество (при наличии), подпись эксперта Место печати (при наличии)

Подрядчик (генеральный подрядчик) ТОО "СПЕЦКОММУНСТРОЙ"
Разимбеков Б.К .

фамилия, имя, отчество (при наличии), подпись руководителя Место печати (при наличии)

Приложение 14
к акту приемки объекта
в эксплуатацию

форма

Технические характеристики объекта
(тепловая трасса)

№ п/п	Наименование	Единицы измерения	Количество, протяженность	Примечание
1	Протяженность тепловой трассы	м		
	Протяженность воздушной прокладки:			
	1) на эстакадах	м	-	
	2) на опорах	м	-	
	Количество неподвижных опор	шт.		
	Протяженность подземной прокладки:	м		
	1) в проходных каналах	м	-	
	2) в непроходных каналах	м		
	3) бесканальная прокладка	м	-	
2	Количество тепловых камер дренажных колодцев	шт. шт.		
3	Количество компенсаторов	шт.		
4	Количество вводов	шт.		
5	Количество кранов	шт.		

Горизонтальный разрез колодца (камеры)	**Вертикальный разрез колодца (камеры)**
Масштаб _____	**Масштаб _____**

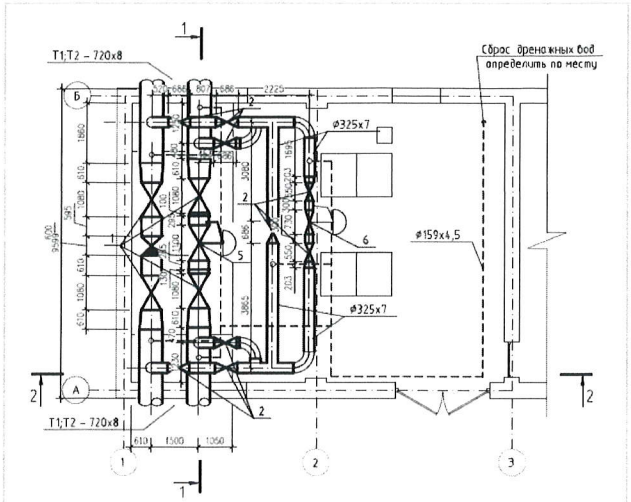

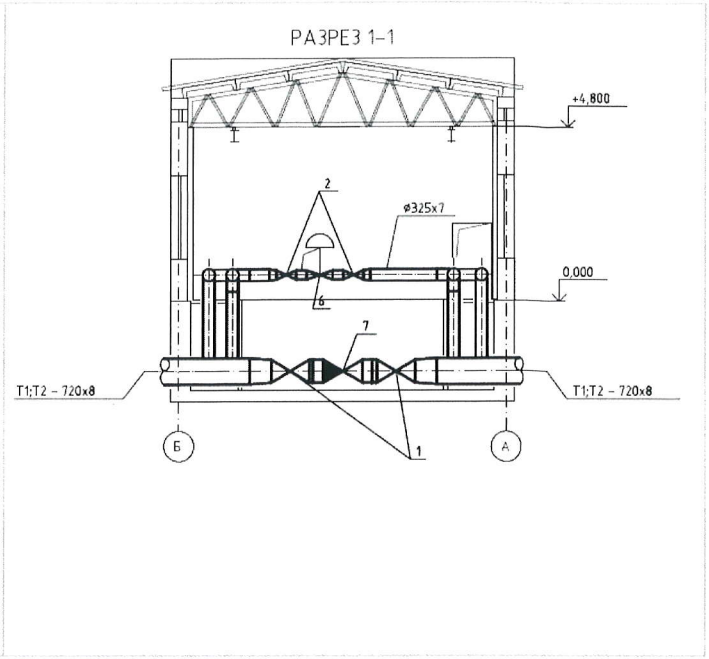

Спецификация

№ п/п	Наименование	Марка	Материал	Диаметр (мм) (размеры)	Количество	Примечание
1.Стальной шаровый кран		DN600 (L-1065;D1-610;H1-274), PN25	с электрическим приводом		4 шт	
		DN300 (L-686;D1-324;H1-206; A-363)	с ручным редуктором PN25		9 шт	
		DN150 (L-350;H1-272) PN25			6 шт	
		DN50 (L-300) PN25			4 шт	
2. Регулятор давления		DN500, PN16, (ΔPкл=2,3 бар; G=2000м3/час)	до себя с монтажным комплектом для импульсных трубок		1 компл	
		DN300, PN16, (ΔPкл=2,3 бар; G=1900м3/час)	до себя с монтажным комплектом для импульсных трубок		1 компл	

3. Клапан обратный	DN600мм (L=600мм;H1=700мм;) PN25;	стальной; теплоноситель 150°С		1 шт	

Схема привязки колодца (камеры) к постоянным точкам-ориентирам

Заказчик ***ТОО «Алматинские тепловые сети», в лице Генерального директора_Бейсенбинов К.И.***

фамилия, имя, отчество (при наличии), подпись руководителя Место печати (при наличии)

Авторский надзор

ТОО «СП NEFT» Курмангалиев Б.Т

фамилия, имя, отчество (при наличии), подпись эксперта Место печати (при наличии)